# 高屋東地区汚水マンホールポンプ設備工事（白05-1）　位置図

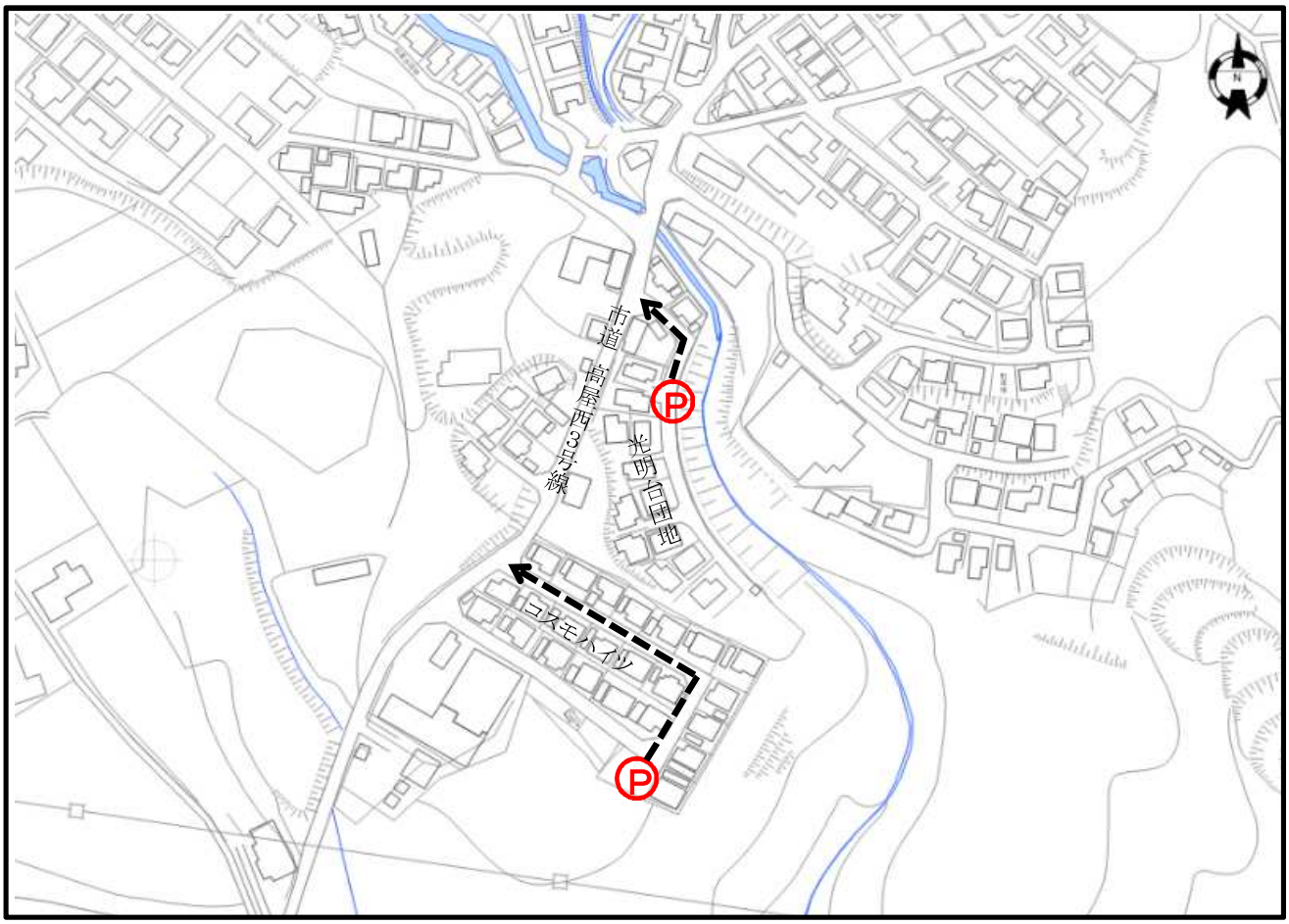


Ⓟ　マンホールポンプ設置箇所

▬ ▬ ▬　別途工事（圧送管）

## イメージ図

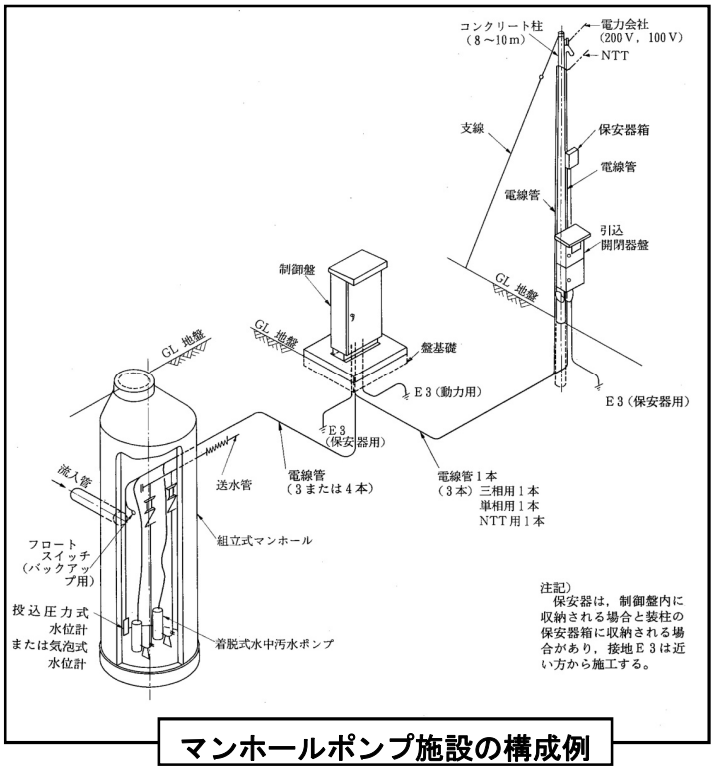


**マンホールポンプ施設の構成例**

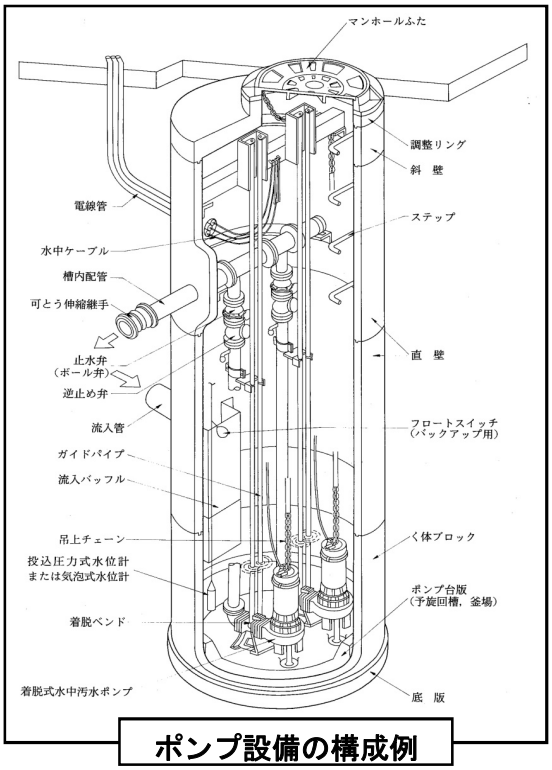


**ポンプ設備の構成例**

出典元：（財）下水道新技術推進機構　下水道ポンプ施設技術マニュアル-1997年6月-