入札公告

物品調達等及び委託役務

次のとおり、条件付一般競争入札を実施するので、地方自治法施行令（昭和２２年政令第１６号）第１６７条の６の規定により公告する。

この入札公告に定めるもののほか、入札に関して必要な事項は、東広島市物品調達等及び委託役務条件付一般競争入札公告共通事項及び同細則による。

令和元年７月２６日

東広島市長　髙垣　廣徳

１　入札に付する事項

（１）物品・委託役務の名称	高圧高温洗浄機ほか
（２）物品・委託役務管理番号	18310036
（３）物品委託役務内容	高圧高温洗浄機１台、器具消毒保管庫２台、電解水生成装置（タンク付き）１セット、ラベルプリンタ１台、金属検出器１台、VE 電気まほうびん６個の購入
（４）納入・履行期間	契約締結日の翌日から令和元年１０月１８日まで
（５）納入・履行（就業）場所	東広島市有害獣処理加工施設（東広島市豊栄町鍛冶屋２７３番地４）
（６）予定価格	非公表
（７）最低制限価格	なし
（８）入札方式	一般競争入札
（９）入札区分	紙入札
（10）使用する契約約款	物品売買契約約款（総価）
（11）契約種別	総価契約
（12）収入印紙	不要

２　競争入札に参加する者に必要な資格に関する事項

次に掲げる要件を全て満たしていること。

ア	平成 29 年 1 月 1 日～平成 32 年 12 月 31 日までの東広島市物品役務等競争入札参加資格として次の入札参加資格認定区分の認定を受けている者	買入れ・製作
イ	法令等による登録等	問わないものとする。
ウ	技術者	問わないものとする。
エ	営業所等所在地 ※本店とは、法人にあっては登記されている本店とし、個人事業者にあっては営業活動の本拠を置いている場所とする。 ※営業所とは、法人においてその所在する市（町）の法人市（町）民税の申告のある営業所とする。	東広島市内に本店を有する者。
オ	会社の履行実績	問わないものとする。
カ	その他	平成 31 年 1 月 25 日付け「東広島市物品調達等及び委託役務条件付一般競争入札公告共通事項」の 2（1）のいずれにも該当しないこと。

３　その他の入札条件

（1）入札書に記載された金額に当該金額の１０パーセントに相当する額を加算した金額（当該金額に１円単位未満の端数があるときは、その端数金額を切り捨てるものとする。）をもって落札価格とする。

4　日程等

手続き等		期間・期日等	場所・留意事項
ア	公告日	令和元年７月２６日	東広島市ホームページに掲載及び東広島市総務部契約課（契約担当課）で閲覧に供する。 閲覧場所は「６問い合わせ先（契約担当課）」に記載のとおり。
イ	仕様書及び見本等閲覧期間	令和元年７月２６日～ 令和元年８月２０日	東広島市ホームページに掲載及び契約担当課で閲覧に供する。 見本等の有無　：　無
ウ	同等品確認期間（物品の買入れ及び借入れに限る）	令和元年７月２６日～ 令和元年８月１日 （午前8時30分～午後5時15分）	同等品で応札する場合は、同等品規格確認票（東広島市物品調達等及び委託役務競争契約入札心得（平成２１年東広島市告示第８３号。以下「入札心得」という。）別記様式第２号（第４条関係））により発注担当課へ持参またはファックスすること。ファックスする場合は、その旨を発注担当課へ事前に電話連絡すること。 なお、同等品確認に対する認定のない同等品での応札は認めない。同等品規格確認票の提出先は、「オ　質問書提出期間」に記載の発注担当課とする。
エ	同等品確認回答閲覧期間	令和元年８月５日～ 令和元年８月２０日	東広島市ホームページに掲載及び発注担当課で閲覧に供する。
オ	質問書提出期間	令和元年７月２６日～ 令和元年８月７日 （午前8時30分～午後5時15分）	質問書は、本市所定の様式（東広島市物品調達等及び委託役務競争入札心得（平成２１年東広島市告示第８３号）別記様式第１号（第４条関係））により発注担当課へ持参またはファックスすること。ファックスする場合は、その旨を発注担当課へ事前に電話連絡すること。 産業部　農林水産課（発注担当課） 東広島市西条栄町８番２９号（本庁本館８階） 電話番号　082-420-0939　／ファックス番号　082-422-5144 質問書提出期間終了後の質問は受け付けない。 質問書の様式は東広島市ホームページからダウンロードできる。
カ	回答書閲覧期間	令和元年８月９日～ 令和元年８月２０日	東広島市ホームページに掲載及び発注担当課で閲覧に供する。
キ	入札期間	令和元年８月１６日～ 令和元年８月１９日 （午前8時30分～午後5時15分）	入札場所 東広島市総務部契約課（契約担当課） 東広島市西条栄町８番２９号（本庁本館４階） 入札書は入札期間内に総務部契約課に持参して入札箱に投入すること。 初度の入札書は、入札の権限を有している者が記名押印し、使用印鑑として本市に届け出ている印鑑を押印すること。（ただし、入札書に記載した日付以前に作成された委任状の同封・提出がある場合を除く。） 特別の事由により郵便により入札書を提出しようとする者は、東広島市物品調達等及び委託役務条件付一般競争入札公告共通事項細則に定めるところによるものであること。
ク	開札日時	令和元年８月２０日 午前9時20分	開札場所 入札室（東広島市西条栄町８番２９号　本庁本館４階） 開札の結果、予定価格の制限の範囲内の価格をもって有効な入札がないときは、開札日の翌日以降に再度の入札（１回目）を実施するものとする。再度の入札（１回目）は、開札の立ち会いの有無に関わらず初度の入札参加者全員が参加できるものとする。 再度の入札（１回目）を実施する日時、場所等の詳細は初度の入札に参加した者に対してファックスにより通知を行う。 再度の入札（１回目）の結果、予定価格の制限の範囲内での入札がなかったときは、直ちに入札会場で再度の入札（２回目）を行う。 再度の入札は、２回目まで行う。

5　資格要件確認資料の提出

本案件は、入札に参加する者に必要な資格を確認するために必要な資料（以下「資格要件確認資料」という。）の提出を求めない。

（１）提出書類

書類の区分		提出書類（○印）	備考
ア	入札参加資格確認申請書		様式は、東広島市ホームページからダウンロードできる。
イ	入札参加資格要件総括表		
ウ	誓約書		
エ	配置予定技術者届出書		
オ	履行実績確認表		
カ	履行実績証明書（物品・委託役務）		
キ	法令等による登録等を確認するための資料		
ク	その他		

（２）提出部数は、１部とし、提出した資格要件確認資料は、返却しない。
（３）提出期限
（４）提出先　「６　問い合わせ先（契約担当課）」のとおり。
（５）その他
入札参加者は、資格要件確認資料を指定された提出期限までに提出できるよう事前に準備しておくこと。
資格要件確認資料の作成及び提出に要する費用は、提出者の負担とする。
資格要件の審査のために必要があると認めるときは、期限を定めて資格要件確認資料の補正や追加資料の提出を求めることがある。
資格要件確認資料に虚偽の記載をした者に対しては、指名除外措置を行うことがある。

6　問い合わせ先（契約担当課）

総務部契約課　物品役務係
東広島市西条栄町８番２９号（本庁本館４階）
電話番号　０８２－４２０－０９３０
ファックス番号　０８２－４３１－００７７

仕　様　書

1　品　名　高圧高温洗浄機ほか

2　数量及び規格等

（1）同等品の可否の欄に「○」とあり、（3）で例示した基準品以外で参加する場合は、必ず同等品規格確認票により事前確認を受けること。「×」の場合は、同等品での参加は認めない。

（2）同等品の可否の欄に「―」とある場合は、規格を満たすものであればメーカー・品番を問わない。（規格を満たしているかどうかの事前確認及び同等品規格確認は受け付けない。）

内訳	品名	規格	数量	単位	同等品の可否
1	高圧高温洗浄機	外形寸法 ： 幅 530mm 以内、奥行 845mm 以内、高さ 1400mm 以内 吐水量： 約 250～480 ℓ /h 圧力：3～10MPa（可変） 温水温度 ： 85℃以上が吐水できること。 使用燃料 ： 白灯油 燃料タンク ： 18ℓ （ゲージ付） 高圧ホース ： 3/8B×10m（耐熱ホース） 給水方式 ： φ16 水道直結（竹の子付）式 電源：3 相 200Ｖ	1	台	×
2	器具消毒保管庫	外形寸法：幅 570mm 以内、奥行 550mm 以内、高さ 1910mm 以内 電源 ： 三相 200V 消費電力 ： 2.2kW 以内 包丁・まな板収納可能数 ： まな板 5～10 枚、包丁 16 本 扉 ： 片面扉左ヒンジ仕様 消毒乾燥方式 ： 熱風式 庫内温度制御 ： マイコン制御 消毒乾燥時間制御 ： マイコン制御	2	台	○
3	電解水生成装置（タンク付き）	外形寸法 ： W550mm×D625mm×H1795mm 以内 電源 ： 単相 100V　容量 0.70kVA(7.0A) 以内 電解水生成量 ： 4.0L/min 有効塩素濃度 ： 10～80mg/kg 水質に関わらず有効塩素濃度 30mg/kg が維持できること。 電解水 pH ： 5.0～6.5 電解液タンク収納 ： 20L タンク×2 本収納可能 電解方式 ： 無隔膜電気分解方式 電解液希釈濃度 ： 電解電圧、電解電流による自動調整 【付属品】電解水増設タンクＴ-200ＳＡ、バルブＡＹ（3 個）	1	セット	×

4	ラベルプリンタ	本体外形寸法： 　本体部分 W310mm×D420mm×H690mm 以内 秤量：6 kg 表示部　：カラー液晶ディスプレイ プリンタ部 　印字方法　：サーマル方式 　印字速度　：　100～200mm/秒 電源　：　単相 100V ラベルに関し、湿気への対応策が講じられていること。 印字されるラベルが別紙「包装されたジビエに表示するラベルの記載事項」に対応できること。(カスタマイズが必要な場合には、その費用を含むこと。)	1	台	○
5	金属検出器	表示部：タッチパネル　カラー液晶 開口幅　：　450mm 通過高さ　：　180mm のものが通過できること。 ベルト幅　：　350mm～380 mm コンベア全長　：　800mm 電源　：　単相 100V	1	台	○
6	VE 電気まほうびん	容量：3.0 リットル 蒸気レス構造 90℃以上で保温できること。	6	個	○

（３）基準品　※基準品の内容が上記規格の付属品を満たしていない場合は付属させること。

内訳	メーカー・品番等	
1	有光工業㈱ AHC-22SHW-2	
2	ホシザキ㈱ HSB-5SB3-L-HK	ニチワ電機㈱ EKS-1610
3	ホシザキ㈱ VOX-40SA-N　＋　Ｔ-200ＳＡ　＋　バルブＡＹ（3 個）	
4	㈱イシダ MS-AcroⅡ	㈱寺岡精工 DPS-800C
5	㈱イシダ MS-3147（4518）	㈱寺岡精工 KDB4518AHF
6	タイガー PIG-S300	象印 ＣＶ-ＷＢ30

３　取付け・設置等

内訳	品名	内容	取付・設置又は納品場所
1	高圧高温洗浄機	給水取付けを含む。	荷受室
2	器具消毒保管庫	排水取付けを含む。	処理室 1､処理室 2 に 1 台ずつ。
3	電解水生成装置 （タンク付き）	給排水取付け、通気管の設置を含む。(別紙図面) 電解水増設タンクを設置するとともに、電解水を利用する各室へ配管し、抽出口（バルブＡＹ）の	電解水生成装置、タンクは、はく皮室へ取付・設置。 生成した微酸性電解水を、はく皮室、処理室１、処理室２のシ

		取付けを含む。	ンクで抽出可能となるよう、天井裏に配管し、抽出口（バルブAY）の設置を行うこと。
4	ラベルプリンタ	現地据え付け	包装室
5	金属検出器	現地据え付け	包装室
6	VE電気まほうびん	取付、設置を含まない。	処理室１、はく皮室、処理室２に各２個

（１） 取付け、設置に係る部品等の経費は受注者の負担とする。
（２） 機器の設置日時等については、事前に発注者と調整すること。
（３） 製品の梱包に利用された段ボール等は、開封設置後、受注者において処分すること。
（４） 設置完了後、機器の動作確認を行い、職員に動作方法の説明を行うこと。
（５） 上記のほかに疑義が生じた場合には、発注者と十分に調整すること。

４　納入場所
東広島市有害獣処理加工施設
住所　東広島市豊栄町鍛冶屋２７３番地４

５　納入期限
令和元年１０月１８日(金)

６　その他
納入施設の事前見学は、事前に申し出た上で、令和元年７月３１日までに発注者が認めた時間帯において、見学を認めることとする。ただし、現場での口頭による質疑応答は認めないため、質問がある場合は、入札公告に定めるところにより、所定の期日までに提出することとする。
（同等品規格確認票提出期限：令和元年８月１日　質問書提出期限：令和元年８月７日）

７　問い合わせ先（発注担当課）
東広島市産業部農林水産課生産基盤整備係
電　　話（０８２）４２０－０９３９（直通）
ファックス（０８２）４２２－５１４４

別紙

包装されたジビエに表示するラベルの記載事項

商品名：鹿肉ロース（スライス）

捕獲地：〇〇県　　**加熱用**

内容量：500g

賞味期限（※）：〇〇〇〇.〇〇.〇〇

保存方法：−18℃以下で保存

加工者：

（名称）〇〇〇〇〇〇

（住所）〇〇県〇〇郡〇〇町〇〇〇

金属探知機：検査済み

QRコード

※賞味期限又は消費期限を表示

QRコードなどで示す情報

①捕獲年月日
②捕獲地域
　例）〇〇県××町
③捕獲方法
　例）銃/くくり罠/箱罠など
④性別等
　例）♂/♀、幼獣/成獣
⑤体重（内臓摘出後）
⑥解体年月日
⑦加工年月日
⑧捕獲者
⑨個体識別番号
⑩認証施設・責任者
⑪電話番号

別紙図面

電解水生成装置　（貯水方式　200L）

名称	仕様		数量
電解水生成装置	型式	VOX-40SA-N	1台
	電源	単相100V 50/60Hz　0.70kVA(7.0A)	
	消費電力	215/215W ポンプ動作時440/540W	
	外形寸法	幅550×奥行625×高さ1795(~1825)mm	
	電解水生成流量	4.0(L/min)	
	製品重量	約120kg	
	設備	給水1ヶ所	
貯水タンク フロートスイッチ付	型式	T-200SA	1個
	外形寸法	幅450×奥行660×高さ1500(~1535)mm	
	製品重量	50kg（貯水時　約250kg）	

＊ 電解補助剤選定のため、設置所にMアルカリ度の測定をお願いしています。

原水/浄水	都道府県名	事業名	水源名	浄水場名	最高硬度(Ca. Mg等)	平均硬度	蒸発残留物	pH
	広島県	東広島市		井戸水(飲用適)	****　mg/L	**　mg/L	**　mg/L	**

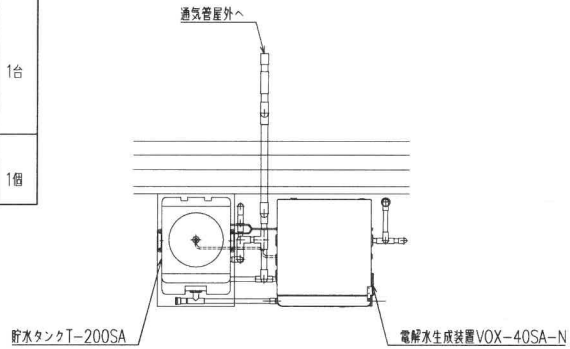

配管詳細図

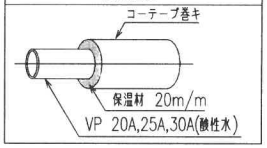

推奨　樹脂バルブ
メーカー:旭有機材工業
品名　:アサヒAVボールバルブ21型
材質　:硬質塩化ビニール(U-PVC)
口径　:20A,

推奨　樹脂ユニオン
メーカー:旭有機材工業
品名　:プレハブジョイント
　　Bタイプ(片側ユニオン)
材質　:硬質塩化ビニール(U-PVC)
口径　:20A,

系統図

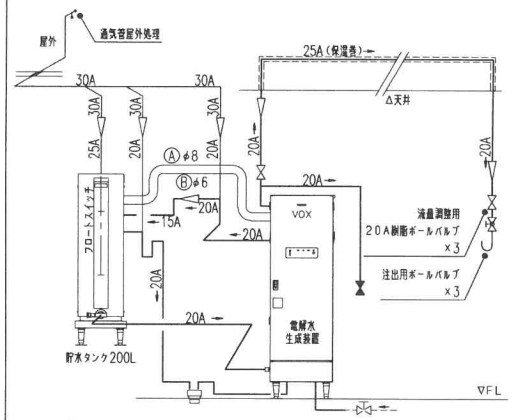

凡例

配管保温巻	Ⓐ タンク用エアポンプホース（φ8ホース、ジョイント：機器付属）
バルブ（常時開）樹脂ボールバルブ	Ⓑ タンク用バイパスホース（φ6ホース、ジョイント：機器付属）
バルブ（常時閉）樹脂ボールバルブ	
Ⓡ 減圧弁	
Ⓟ 圧力計	
エンドキャップ（通気用）	
径違いソケット	

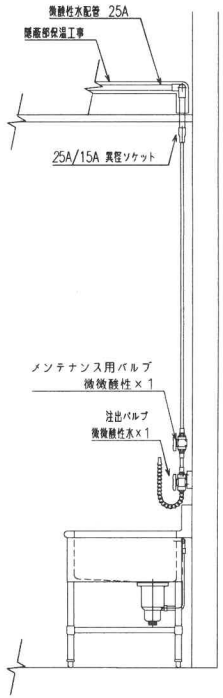

＊固定ビス締め付け後、防錆の為クリア塗装を行う事。

注出口　側面図

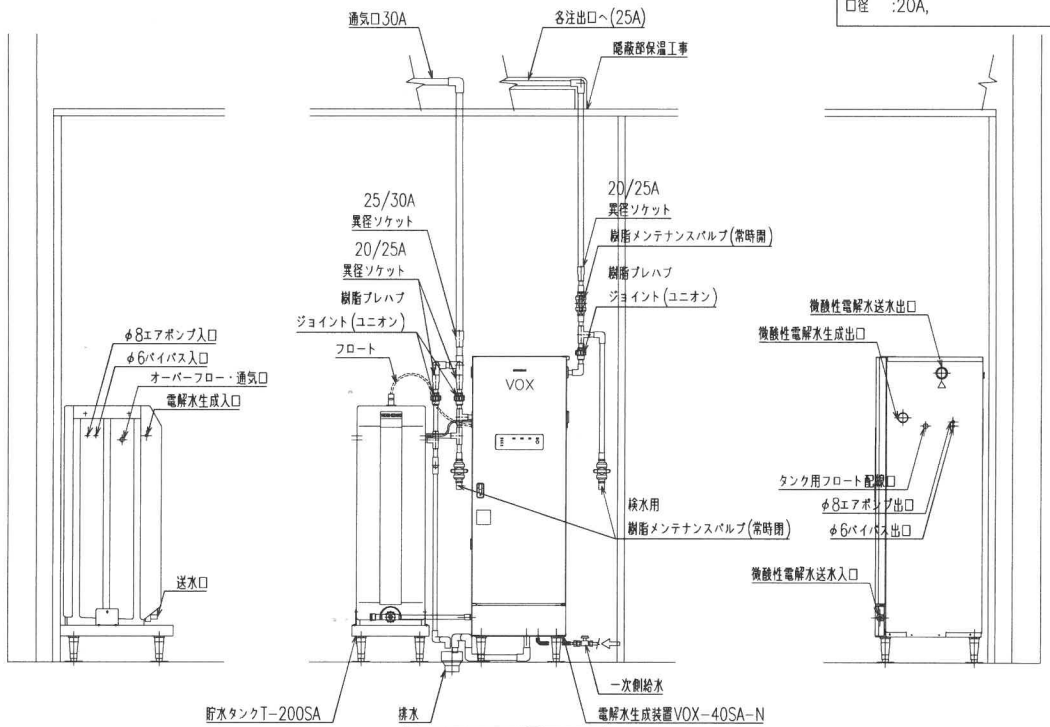

本体廻り設置図

通気管屋外処理例

- 通気管は、酸性水タンク用、アルカリ水タンク用、中和槽用のそれぞれを独立して配管すること。
- 通気管は排水処理に向かって全て上り勾配にて施工すること。
- 通気管は鳥居配管やトラップ構造を設けないこと。
- 通気管排水には金属製ウェザーカバーを用いないこと。
- 通気管は30A以上を用いること。

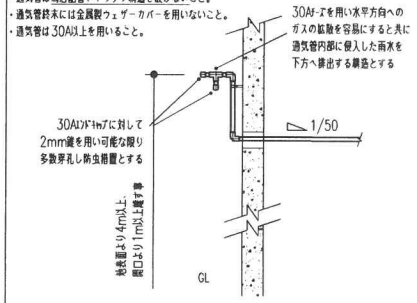

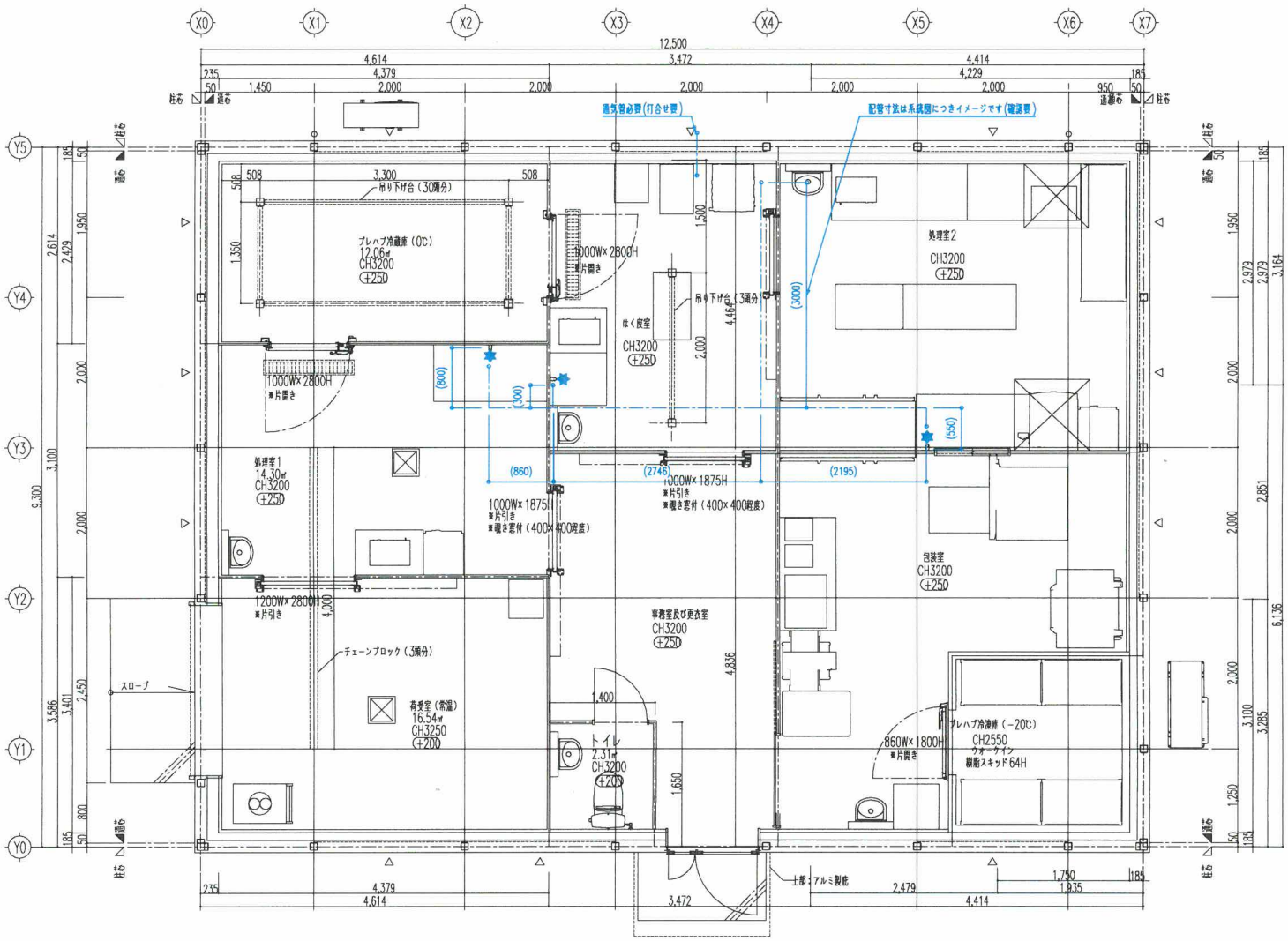

平面図　S=1/50

凡例
▷ :壁ブレース位置を示す
⬭ :GLからのレベルを示す
⊠ :集水桝位置を示す
⊠ :フード位置を示す