令和7年度

治水対策事業

洗川河川整備工事

仕様書

施　工　場　所　　東広島市黒瀬町上保田

東広島市

洗川河川整備工事

【 位置図 】

【 詳細図 】

特　記　仕　様　書

令和７年度　治水対策事業　洗川河川整備工事

第1章　総則

1.　適用

2.　前払金

3.　債務負担

4.　現場代理人の兼務

5.　現場作業終期日

6.　履行報告

7.　官公庁等への手続き等

8.　工事中情報共有システム（発注者指定型）

9.　熱中症対策に資する現場管理費の補正

10.　主任(監理)技術者及び現場代理人の配置について

11.　法定外の労災保険の付保

12.　週休２日適用工事等

13.　建設副産物の取り扱いについて

第2章　工事材料

1.　見本・品質証明資料

2.　品質規格証明資料等

第3章　施工条件

1.　工程

(1) 関連する別途工事

(2) 施工時期・時間の制限

(3) 関係機関との協議

2.　用地

(1) 現場の復旧

3.　公害対策

(1) 水替・流入防止施設

(2) 濁水・湧水処理

4.　安全対策

(1) 交通誘導警備員・警戒船・保安要員

5.　工事用道路

(1) 仮設道路

6.　盛土・埋戻土

(1) 流用土(工事内流用)

7.　建設副産物

(1) 建設発生土(搬出)　(建設発生土リサイクルプラント、建設発生土受入地又は建設発生土受入地

第4章　その他

1.　工事関係書類

2.　工事写真

3.　疑義の解決等

4.　仮設工

5. すりつけ工
6. 暗渠排水の有無（農地）
7. 工事の確認（農地）

特　記　仕　様　書

第1章　総則

1.　適用

本工事の施工にあたっては、「土木工事共通仕様書（令和６年８月）広島版（適用区分「広島」及び「広島県」）」及び東広島市制定の第15編下水道編(最新版)に基づいて実施しなければならない。

この場合においては、次のとおりとする。

(1)　「広島県」とあるのは「東広島市」と読み替える。(ただし、第1編第1章第1節1-1-1-25第10項、第1編第1章第2節1-1-2-1第3項、1-1-2-8第1項、1-1-2-9第1項、1-1-2-10第1項、1-1-2-11第1項、第6項、第8項、1-1-2-14第2項、1-1-2-16第1項、第3項、第2編第1章第3節2-1-3-1、第3編第1章第2節3-1-2-3第2項においては読み替えない。)

(2)　「建設工事請負契約約款」とあるのは「東広島市の建設工事請負契約約款」と読み替える。

(3)　「土木工事監督規程」とあるのは「東広島市建設工事監督事務取扱要綱」と読み替える。

(4)　「土木工事検査規程」とあるのは「東広島市建設工事検査規程」と読み替える。

(5)　「建設工事執行規則第19条の1」とあるのは「東広島市建設工事執行規則第19条第1項」と、「建設工事執行規則第41条の2」とあるのは「東広島市建設工事執行規則第41条第2項」と読み替える。

(6)　「広島県契約規則第2条の1」とあるのは「東広島市契約規則第2条第1項」と読み替える。

(7)　「土木工事検査技術基準」とあるのは「東広島市の「土木工事検査技術基準」」と読み替える。

(8)　「低入札価格調査制度事務取扱要綱」とあるのは「東広島市低入札価格調査制度事務取扱要領」と読み替える。

(9)　「広島県の建設工事入札参加資格」とあるのは「東広島市の競争入札参加資格」と読み替える。

(10) 広島県の「建設業者等指名除外要綱」とあるのは東広島市の「建設業者等指名除外基準要綱」と読み替える。

(11) 「建設工事における低入札価格調査制度事務取扱要綱」とあるのは「東広島市低入札価格調査制度事務取扱要領」と、「建設工事における低入札価格調査制度事務取扱要綱第10条」とあるのは「東広島市低入札価格調査制度事務取扱要領第11条」と読み替える。

(12) 「県発注工事等における暴力団排除のための契約制限要綱」とあるのは「東広島市建設工事暴力団等排除要綱」と読み替える。

(13) その他

編	章	節	条	見　出　し	項	特記及び追加仕様事項
1	1	2	5	工事の下請負	3から6まで	適用しない。
1	1	2	14	施工管理	1	適用しない。
1	1	2	16	環境対策	4	適用しない。
1	1	3	3	現場代理人及び主任技術者又は監理技術者	5から6まで	適用しない。
1	1	3	4	下請負及び契約の制限	1(2)	適用しない。
1	1	3	5	主要資材の購入		適用しない。
1	1	3	7	契約後VE工事		適用しない。
1	1	3	9	県産木材の活用	(2)	適用しない。
1	1	3	10	工事現場の現場環境改善等		適用しない。
1	1	3	11	現場環境改善（ウィークリースタンス）の実施	(4)[2]から[7]まで	適用しない。
3	1	1	1	請負代金内訳書		適用しない。
3	1	1	2	工程表		適用しない。
3	1	1	7	工事完成図書の納品	2から6まで	適用しない。
3	1	1	8	技術検査	3から5まで	適用しない。
3	1	2	1	請負代金内訳書		適用しない。
3	1	2	2	工程表		適用しない。
3	1	2	5	工事完成図書の納品		適用しない。
3	1	2	6	提出書類	2	適用しない。
3	1	3	1	工事完成図書の納品		適用しない。
3	1	3	2	技術検査	2	適用しない。

2.　前払金

契約金額が50万円以上の建設工事の場合は前払金を請求することができる。前払金は請負代金の40%以内とする。また、契約に当たって契約約款特約事項第22項により中間前払金を選択するものにあっては、中間前払金は請負代金の20%以内とする。その他、前金払・中間前金払の適用は次の要領による。

・建設工事請負代金前金払実施要領
・建設工事請負代金中間前金払実施要領
・東広島市余裕期間制度適用工事に係る事務取扱要領

3.　債務負担

各会計年度における請負代金の支払い限度額は次のとおりとする。

令和7年度　33,000,000円
令和8年度　残額

出来高予定額

令和7年度　36,700,000円
令和8年度　残額

発注者は、予算の都合その他の必要があるときは、支払い限度額及び出来高予定額を変更することができる。

支払い方法について、次のとおりとする。

前金払い　　請求可

ただし、請求する場合は、契約会計年度は出来高予定額の40%以内を請求することとする。

なお、余裕期間制度適用工事においては「契約会計年度」を「工期の始期の属する年度」とする。

中間前金払・部分払い

契約約款特約事項22項により、契約締結時にいずれかを選択するものとする。ただし、中間前金払いを選択した場合においても、契約会計年度は、出来高予定額に係る当該年度末の出来高に対する部分払いを請求できるものとする。

4.　現場代理人の兼務

1　現場代理人の兼務については、「技術者等の適正配置について」によるものとする。

2　発注者は、受注者からの申請に基づき、兼務する各工事の内容、工程等を勘案し、現場代理人の兼務について承認の適否を決定し、承認する場合は現場代理人兼務承認書により、承認しない場合は現場代理人兼務非承認書に承認しない理由を記載の上、速やかに受注者に通知する。

3　発注者は現場代理人の兼務について、次に掲げる事由に該当すると認めたときは、現場代理人兼務承認取消書により、その承認を取消すものとする。

⑴ 兼務を予定する工事の発注者が兼務を承認しないことが明らかになったとき
⑵ 兼務を承認した日から起算して14日（東広島市の休日を定める条例（平成元年東広島市条例第６号）第１条第１項に規定する市の休日を除く。）を経過した後においても、兼務先の発注者が兼務を承認したことを証する書面の写しが提出されないとき
⑶ 兼務申請において、重要な事項について虚偽の申告をし、又は重要な事実の申告を行わなかったことが判明したとき
⑷ 兼務の承認後、重要な事項や重大な状況の変化について報告を行わない等、必要な報告を怠ったことが判明したとき
⑸ 著しい状況の変化により、兼務を承認することが適当でなくなったとき
⑹ その他、発注者が兼務を承認することが適当でなくなったとき

4　重要な事項について虚偽の申告を行う等、不適切な申請を行った者、又は、兼務の承認後に重要な事項や重大な状況の変化について報告を行わない等、必要な報告を怠った者に対しては、請負契約に基づく是正措置の請求や指名除外等の必要な措置を行うことがある。

※ 同一町内における町とは西条町、八本松町、志和町又は高屋町にあっては昭和49年4月20日前の町の区域とし、黒瀬町、福富町、豊栄町、河内町又は安芸津町にあっては平成17年2月7日前の町の区域とする。

5.　現場作業終期日

本工事の施工に当たっては、工期末の30日前までに、下記の作業を終了しなければならない。

なお、現場作業終期日までに適時、速やかに「土木工事共通仕様書（令和６年８月）広島版」第1編1-1-1-22第2項第3号に記載してある出来高が確認できる資料を監督職員に提出しなければならない。

6.　履行報告

履行報告の提出にあたっては、実施工程表と平面図（施工済み箇所を着色）又は、進捗状況が確認できる写真を添付すること。なお、月締め報告とし、翌月７日までに提出すること。

7.　官公庁等への手続き等

受注者は、関係官公庁及びその他の関係機関との諸手続きにおいて許可、承諾等を得た場合はその書面(写し)を提出するものとし、更新手続き(許可内容が同じもの)の場合は、届出等の鑑のみとする。

8.　工事中情報共有システム（発注者指定型）

（１）本工事は、工事中情報共有システムの対象（発注者指定型）である。

（２）工事中情報共有システムの利用するにあたり、発注者に連絡の上、利用申込すること。

（３）本工事で使用する情報共有システムは次のとおり。

広島県工事中情報共有システム（一般社団法人　広島県土木協会）

http://www.hdobokuk.or.jp/koujijyouhoushisutemu2.html

（４）工事中情報共有システム利用に必要な費用は設計金額に含まれている。

（５）利用にあたっては「東広島市発注工事における広島県工事中情報共有システム利用実施要領」に基づくこと。

（６）運用にあたっては「広島県工事中情報共有システム運用ガイドライン」に基づくこと。

この場合においては、次のとおりとする。

１）「1.3.適用する基準」のうち、「土木工事監督規定（広島県）」および「土木工事監督実施要領（広島県）」は「東広島市建設工事監督事務取扱要綱」と、「土木工事検査規定（広島県）」とあるのは「東広島市建設工事検査規定」と、「土木工事検査技術基準（広島県）」とあるのは「土木工事検査技術基準（東広島市）」と読み替えるものとする。

２）「CAD製図基準（国土交通省）」および「CAD製図基準に関する運用ガイドライン（国土交通省）」は適用しない。

３）「4.検査」は適用しない。

４）検査は、発注者と協議のうえ、紙媒体による検査と電子検査の併用とすることができるものとする。

５）受注者は、工事中情報共有システムにより処理した工事完成図について、電子成果品として納品するほか、紙の成果品も納品すること。

9.　熱中症対策に資する現場管理費の補正

（１）　本工事は、工事現場の熱中症対策に資する経費に関して、現場管理費の補正を行う工事である。

（２）　工期(工事の始期日から工事の終期日までの期間で、準備期間、施工に必要な実日数、不稼働日、後片付け期間の合計をいう。なお、検査期間13日、年末年始6日間（12月29日～1月3日）、夏季休暇3日間（国民の祝日である山の日の次の日から土曜日、日曜日、振替休日を除く3日間とする。）、工場制作のみを実施している期間、工事全体を一時中止している期間は含まない。）期間中の真夏日の状況に応じて、変更契約時に現場管理費の補正を行うものとする。

（３）　真夏日とは、日最高気温が30度以上の日をいう。また、日最高暑さ指数（WBGT）が25度以上の日をいう。

ただし、夜間工事のみの場合は、作業時間帯の最高気温または最高暑さ指数　(WBGT) を対象とする。

（４）　気温の計測箇所及び結果は、施工現場から最寄りの気象庁の地上気象観測所の気温または環境省が公表している観測地点の暑さ指数（WBGT）を用いることを標準とする。

（５）　受注者は、工事期間中における気温の計測箇所、用いる計測値及び計測期間（計測開始日、計測終了予定日）を明記した施工計画書を工事着手前に提出し、計測結果を工事完成時までに監督職員に提出すること。

（６）　受注者は、計測終了日について、工事完成時までに監督職員と協議するものとする。

（７） 積算方法は次のとおりとする。

１）補正方法

ア 受注者より提出された計測結果の資料を基に、補正値を算出し現場管理費率に加算する。なお、現場管理費率の補正は「積雪寒冷地域で施工時期が冬期となる場合の補正」、「緊急工事の場合」及び本補正値を合計し、2%を上限とする。

イ 真夏日率＝工期期間中の真夏日÷工期

ウ 補正値（%）＝真夏日率×1.2

２）補正値の計算結果は、パーセント表示で小数点3位を四捨五入して2位止めとする。

（８） 受注者より、熱中症対策に資する現場管理費の補正が不要である旨の協議があった場合は、補正を行う工事から対象外とすることができる。

（９） 検査職員から修補の指示があった場合、修補期間は対象外とする。

10. 主任(監理)技術者及び現場代理人の配置について

東広島市発注工事における主任(監理)技術者及び現場代理人の配置についての取り扱いは、「技術者等の適正配置について」によるものとする。

11. 法定外の労災保険の付保

１ 本工事において、受注者は法定外の労災保険に付さなければならない。

２ 受注者は、建設工事請負契約約款第４７条に基づき、法定外の労災保険の契約締結をしたときは、その証券又はこれに代わるものを速やかに監督職員に提示しなければならない。

３ 法定外の労災保険は、政府の労働者災害補償保険とは別に上乗せ給付等を行うことを目的とするものであり、（公財）建設業福祉共済団、（一社）全国建設業労災互助会、全日本火災共済協同組合連合会、（一社）全国労働保険事務組合連合会又は保険会社との間で、契約を締結しているものとする。

12. 週休２日適用工事等

本工事は、週休２日適用工事（発注者指定型）であり、「東広島市週休２日適用工事等実施要領（最新版）」又は「東広島市週休２日適用工事等実施要領（農林工事）（最新版）」に従うこと。

なお、実施要領に基づき提出する必要のある様式「休日取得計画表」は「検査課HP＞施工関連資料＞週休２日適用工事等の実施について」に掲載している。

13. 建設副産物の取り扱いについて

本工事における建設副産物の取扱いについては、土木工事共通仕様書1-1-2-11 建設副産物のとおり取り扱うこととする。なお、「再生資源利用計画」、「再生資源利用促進計画」及び「実施書の提出」については、次のとおりとする。

１ 再生資源利用計画及び再生資源促進計画

受注者は、コンクリート、コンクリート及び鉄から成る建設資材、木材、アスファルト混合物等を工事現場に搬入する場合には、法令に基づき、再生資源利用計画を作成し、施工計画書に含め監督職員に提出しなければならない。また、受注者は、建設発生土、コンクリート塊、アスファルト・コンクリート塊、建設発生木材、建設汚泥又は建設混合廃棄物等を工事現場から搬出する場合には、法令に基づき、再生資源利用促進計画（５の確認結果票を含む）を作成し、施工計画書に含め監督職員に提出しなければならない。なお、その内容に変更が生じたときは、速やかに利用計画及び促進計画を変更し、監督職員に報告しなければならない。

２ 計画の掲示及び公表

受注者は、１の再生資源利用計画及び再生資源利用促進計画を工事現場の見やすい場所に掲示（デジタルサイネージによる掲示も可）し、公衆の閲覧に供するとともに、インターネットの利用により公表するよう努めるものとする。

現場掲示様式については、次のURLを参考に作成すること。

https://www.mlit.go.jp/sogoseisaku/region/recycle/d03project/d0306/page_03060101credas1top.htm

３ 実施書の提出

受注者は、再生資源利用計画及び再生資源利用促進計画を作成した場合には、工事完了後速やかに実施状況を記録した再生資源利用実施書及び再生資源利用促進実施書を監督職員に提出しなければならない。なお、受注者は、再生資源利用実施書及び再生資源利用促進実施書の作成後、工事完成から５年間保存しなければならない。

4　工事現場の管理体制

受注者は、再生利用の促進を行うため、工事現場における建設副産物責任者を置くことにより、管理体制を整備するとともに、当該責任者に対し、再生資源利用計画及び再生資源利用促進計画の内容について現場担当者の教育を十分行うこと及び、関係する他の施工者及び資材納入業者もこれを周知徹底することを指導するものとする。

5　建設発生土搬出に関する関係法令の手続きの確認及び確認結果票の作成

受注者は、再生資源利用促進計画の作成にあたり、建設発生土を工事現場から搬出する場合は、あらかじめ次に掲げる事項を確認し、また各事項の確認の結果を記載した書面（確認結果票）を作成しなければならない。

※確認結果票は「広島県の調達情報」に掲載している。

なお、対象となる工事は請負代金額が100万円以上、または建設発生土の搬出が500m3以上の工事を対象とする。

(1) 工事現場内の土地の掘削その他の土地の形質の変更が土壌汚染対策法（平成14年法律第53号）第３条第７項又は第４条第１項の規定による届出を要する場合にあっては、当該届出がされている。

(2) 再生資源利用促進計画に記載しようとする搬出先における建設発生土の搬入に係る行為に関する次に掲げる事項

　(1) 当該行為が宅地造成及び特定盛土等規制法（昭和36年法律第191号。以下「盛土規制法」という）第12条第１項、第16条第１項、第30条第１項又は第35条第１項の規定による許可を要する場合にあっては、当該許可を受けている。

　(2) 当該行為が盛土規制法第21条第１項、第27条第１項、第28条第１項又は第40条第１項の規定による届出を要する場合にあっては、当該届出がされている。

(3) 上記(1)、(2)に掲げる事項のほか、再生資源利用促進計画に記載しようとする搬出先が適正であることを確認するために必要な事項その他の建設発生土の搬出に関する事項

6　運搬業者への通知

受注者は、建設発生土の運搬を行う者に対し、再生資源利用促進計画及び確認結果票の内容を通知するものとする。またその内容に変更が生じたときには、速やかに運搬を行う者に通知するものとする。

7　確認結果票の掲示及び公表

受注者は、確認結果票を工事現場の見やすい場所に掲示（デジタルサイネージによる掲示も可）し、公衆の閲覧に供するとともに、インターネットの利用により公表するよう努めるものとする。

8　確認結果票の保管

受注者は、確認結果票を建設工事の完成後５年間保存するものとする。

9　建設発生土の搬出先に対する受領書の交付請求

受注者は、建設発生土を再生資源利用促進計画に記載した搬出先へ搬出したときは、速やかに当該搬出先の管理者（搬出先が工事現場である場合は、当該工事現場の受注者）に対し、次に掲げる事項を記載した受領書の交付を求めるものとする。

(1) 建設発生土の搬出先の名称（搬出先が工事現場である場合は、建設工事の名称。）及び所在地

(2) 建設発生土を搬出先の受注者の商号、名称又は氏名

(3) 建設発生土の搬出元の名称及び所在地

(4) 建設発生土の搬出量

(5) 建設発生土の搬出が完了した日

10　建設発生土の搬入元への受領書の交付

受注者は、建設発生土を利用計画に記載した搬入元から搬入したときは、速やかに当該搬入元の管理者（搬入元が工事現場である場合は、当該工事現場の受注者）に対し、前号に掲げる事項を記載した受領書を交付するものとする。

11　受領書の内容確認

受注者は、搬出先から受領書の交付を受けたときは、再生資源利用促進計画に記載した内容と一致することを確認する。

12　受領書の保管

受注者は、受領書又はその写しを建設工事の完成後５年間保存するものとする。

13　建設発生土の最終搬出先までの確認

受注者は、建設発生土が再生資源利用促進計画に記載した搬出先（次の(1)から(4)のいずれかに該当する搬出先を除く。）から他の搬出先へ搬出されたときは、速やかに、当該他の搬出先への搬出に関する９（1）～（5）に関する事項を記載した書面を作成するとともに、当該書面を当該再生資源利用促進計画に係る建設工事の完成後５年間保存するものとする。建設発生土が更に他の搬出先へ搬出されたときも、同様とする。

(1) 国又は地方公共団体が管理する場所であって、受入れ完了後に当該国又は地方公共団体が受領書を交付する場合
(2) 受注者の管理下にある他の工事現場で利用するために一時堆積する場合
(3) ストックヤード運営事業者登録規定により国に登録されたストックヤード
(4) ９の受領書の土砂の利用種別が「盛土利用等」である建設発生土受入地（再搬出しないもの）

第2章　工事材料

1.　見本・品質証明資料

受注者は、次に示す材料又は監督職員が指示する材料について、見本又は品質を証明する資料を、材料を使用するまでに監督職員に提出するものとする。また、材料の購入は監督職員の確認を受けた後に行うものとする。

区　分	材　料　名	摘　要
プレキャスト製品	セメントコンクリート製品一般	ＪＩＳ製品以外
その他	レディーミクストコンクリート	

2.　品質規格証明資料等

受注者は、工事に使用した次に示す材料又は監督職員が指示する材料の品質を証明する試験成績表、性能試験結果、ミルシート等の品質規格証明書を監督職員に提出するものとする。

区　分	材　料　名	摘　要
プレキャスト製品	セメントコンクリート製品一般	ＪＩＳ製品以外
	コンクリートブロック	ＪＩＳ製品以外
その他	レディーミクストコンクリート	

第3章　施工条件

1.　工程

(1) 関連する別途工事

工事名　　黒瀬（ケ-18ほか）渓間工事
影響箇所　　全域
他工事の内容　　砂防関係事業
時期　　工事乗込み～竣工

(2) 施工時期・時間の制限

施工内容　　全般
時期　　全工事期間
時間　　8:00～17:00（作業時間）
施工方法・理由　　砂防関連事業で共用する車道に通行が集中する見込みなので、日程調整をする事。

(3) 関係機関との協議

協議内容　　施工日程の協議
範囲　　工事箇所へ乗りつける為共用する車道。

2.　用地

(1) 現場の復旧

工事用道路として使用した土地は、原形に復旧すること。
農地を利用した場合は、地権者と復旧後の状態について同意を得ること。

3.　公害対策

(1) 水替・流入防止施設

内容　　掛樋工（φ600）を施工することを見込んでいる
期間　　全期間

(2) 濁水・湧水処理

内容　　濁水処理(仮締切)を施工することを見込んでいる。

4.　安全対策

(1) 交通誘導警備員・警戒船・保安要員

交通誘導警備員　　・交通誘導警備員は見込んでいない。ただし、現場条件の変更等により、交通誘導警備員の配置が必要となった場合には、事前に監督職員と協議を行った上で変更対象とする。

5.　工事用道路

(1) 仮設道路

安全施設　　出入口に柵を設置すること。

工事後の処置　　原形復旧

6.　盛土・埋戻土

(1) 流用土(工事内流用)

本工事の施工により発生する土のうち、　178m3(地山土量)　については当該工事の施工に流用するものと見込んでいる。

7.　建設副産物

(1) 建設発生土(搬出)　(建設発生土リサイクルプラント、建設発生土受入地又は建設発生土受入地(一時たい積))

当該工事により発生する建設発生土は、公の関与する埋立地、建設発生土処分先一覧表に掲載されている建設発生土リサイクルプラント、建設発生土受入地又は建設発生土受入地(一時たい積)のいずれかに搬出するものとする。また、搬出先として、運搬費と受入費(平日の受入費用)の合計が最も経済的になる建設発生土リサイクルプラント、建設発生土受入地又は建設発生土受入地(一時たい積)を見込んでいる。したがって、正当な理由がある場合を除き残土処分に要する費用(単価)は変更しない。

ただし、災害復旧工事において、市が公募により決定した「災害発生土民間受入先」と受入について土質や搬出スケジュール等の協議が整えば、搬出先を「災害発生土民間受入先」に変更する場合がある。

当該工事で見込んでいる再資源化施設、運搬距離

砂質土・礫質土

(名称)　　黒瀬資源再利用センター株式会社

(所在地)　　東広島市黒瀬町大多田字大十田302-52

(運搬距離)　　6.7ｋｍ

粘性土

(名称)　　永億林業株式会社苗代町重役造成工事

(所在地)　　呉市苗代町字重役1470-1

(運搬距離)　　11.2ｋｍ

第4章　その他

1.　工事関係書類

⑴ 工事関係書類の作成は、東広島市建設工事関係書類作成要領 -土木工事編-によるものとする。

⑵ 工事関係書類の提出は、「契約関係書類」1部、「施工管理書類」は、工事打合せ簿による場合は2部、その他による場合は1部とする。

2.　工事写真

工事写真の撮影に当っては、広島県制定「写真管理基準(令和６年８月)」によるものとし、工事写真の提出部数は、工事写真帳と原本(電子媒体)を各1部提出する。

3.　疑義の解決等

本特記仕様書及び設計図書に明示していない事項または、その内容に疑義が生じた場合は、監督職員と協議し決定すること。

4.　仮設工

仮設工（任意）については、事前に設置方法を施工計画書にまとめ、監督職員へ提出すること。

なお、仮設方法については、正当な理由がある場合は、請負代金額の変更対象とする。

5.　すりつけ工

すりつけ工は現地との整合を確認し、施工方法及び数量を事前に監督職員と協議すること。

6.　暗渠排水の有無（農地）

現場作業着手前に、当該農地の既設暗渠排水の有無を確認すること。既設暗渠排水がある場合は、位置及び現在の排水機能について地権者等による立会確認を行うこと。

7.　工事の確認（農地）

当該農地の施工箇所及び仮設箇所、作業ヤード等は、現場作業完了後に地権者等による立会確認を行うこと。また、確認結果を監督職員に提出すること。

工事数量総括表

費目・工種明細など	規格1・規格2	単位		数量	備考
本工事費					
築堤・護岸		式		1	レベル1
河川土工		式		1	レベル2
掘削工		式		1	レベル3
掘削	土砂	m3		610	レベル4
掘削(表土剥取)	粘性土	m3		60	レベル4
盛土工		式		1	レベル3
路体(築堤)盛土		m3		80	レベル4
畦畔盛土		m		207	レベル4
法面整形工		式		1	レベル3
法面整形(切土部)		m2		160	レベル4
法面整形(盛土部)		m2		110	レベル4
法面整形(切土部)	ブロック背面部	式		1	レベル4
残土処理工		式		1	レベル3
土砂等運搬	土砂	m3		800	レベル4
残土等処分	土砂	m3		800	レベル4
土砂等運搬	粘性土	m3		40	レベル4
残土等処分	粘性土	m3		40	レベル4

工事数量総括表

費目・工種明細など	規格1・規格2	単位		数量	備考
法覆護岸工		式		1	レベル2
作業土工		式		1	レベル3
床掘り	土砂	式		1	レベル4
埋戻し	1m≦W1＜4m	式		1	レベル4
埋戻し	W1＜1m	式		1	レベル4
埋戻し	砕石、W1＜1m 底張下	式		1	レベル4
基面整正		式		1	レベル4
Coブロック工(Coブロック積)		式		1	レベル3
コンクリートブロック基礎	σck=18N/mm2 W=430,H=250	m		272	レベル4
コンクリートブロック積	σck=18N/mm2　1：0.4 控350　裏CO無し	m2		424	レベル4
胴込・裏込材(砕石)	RC-40	m3		202	レベル4
目地板	瀝青繊維質目地板	m2		15	レベル4
天端コンクリート	σck=18N/mm2	m		273	レベル4
護岸付属物工		式		1	レベル3
6号小口止工	σck=18N/mm2 W=300 H=2080	箇所		1	レベル4
7号小口止工	σck=18N/mm2 W=300 H=2090	箇所		1	レベル4
8号小口止工	σck=18N/mm2 W=300 H=1790	箇所		1	レベル4
9号小口止工	σck=18N/mm2 W=300 H=1860	箇所		1	レベル4

工事数量総括表

費目・工種明細など	規格1・規格2	単位		数量	備考
3号嵩上工	σck=18N/mm2	箇所		1	レベル4
4号嵩上工	σck=18N/mm2	箇所		1	レベル4
5号嵩上工	σck=18N/mm2	箇所		1	レベル4
6号嵩上工	σck=18N/mm2	箇所		1	レベル4
7号嵩上工	σck=18N/mm2	箇所		1	レベル4
8号嵩上工	σck=18N/mm2	箇所		1	レベル4
9号嵩上工	σck=18N/mm2	箇所		1	レベル4
10号嵩上工	σck=18N/mm2	箇所		1	レベル4
11号嵩上工	σck=18N/mm2	箇所		1	レベル4
12号嵩上工	σck=18N/mm2	箇所		1	レベル4
植生工		式		1	レベル3
張芝	ワラ芝、盛土部	m2		80	レベル4
張芝	野芝、盛土部	m2		10	レベル4
張芝	ワラ芝、切土部	m2		5	レベル4
張芝	野芝、切土部	m2		140	レベル4
張コンクリート		m2		16	レベル4
根固め工		式		1	レベル2
作業土工		式		1	レベル3

工事数量総括表

費目・工種明細など	規格1・規格2	単位		数量	備考
床掘り	土砂	式		1	レベル4
埋戻し	W1＜1m	式		1	レベル4
底張工		式		1	レベル3
2号底張工	σck=18N/mm2	m		17	レベル4
3号底張工	σck=18N/mm2	m		71	レベル4
4号底張工	σck=18N/mm2	m		33	レベル4
落差工		式		1	レベル3
1号落差工	σck=18N/mm2	箇所		1	レベル4
2号落差工	σck=18N/mm2	箇所		1	レベル4
3号落差工	σck=18N/mm2	箇所		1	レベル4
付帯道路工		式		1	レベル2
作業土工		式		1	レベル3
床掘り	土砂	式		1	レベル4
埋戻し	W1＜1m	式		1	レベル4
コンクリート舗装工		式		1	レベル3
下層路盤(歩道部)	RC-40,t=100mm	m2		113	レベル4
コンクリート舗装	t＝7cm σck=18N/mm2	m2		108	レベル4
場所打擁壁工		式		1	レベル3

工事数量総括表

費目・工種明細など	規格1・規格2	単位		数量	備考
擁壁W2-s-15-A-2		箇所		1	レベル4
擁壁W2-s-15-A-1		箇所		1	レベル4
床版工		式		1	レベル3
床版工	L＝5.06m、T-2	式		1	レベル4
雑工		式		1	レベル3
止壁工		箇所		1	レベル4
水路工		式		1	レベル2
作業土工		式		1	レベル3
床掘り	土砂	式		1	レベル4
埋戻し	W1＜1m	式		1	レベル4
側溝工		式		1	レベル3
プレキャストU型側溝	KF300	m		8	レベル4
縞鋼板設置工		枚		1	レベル4
仮設工		式		1	レベル2
工事用道路工		式		1	レベル3
工事用道路盛土		式		1	レベル4
土砂等運搬	土砂	式		1	レベル4
残土等処分	土砂	式		1	レベル4

工事数量総括表

費目・工種明細など	規格1・規格2	単位		数量	備考
工事用進入路工		式		1	レベル3
工事用道路盛土		式		1	レベル4
土砂等運搬	土砂	式		1	レベル4
残土等処分	土砂	式		1	レベル4
仮締切・濁水処理工		式		1	レベル3
仮締切		式		1	レベル4
濁水処理工		式		1	レベル4
水替工		式		1	レベル3
ポンプ排水		式		1	レベル4
仮水路工		式		1	レベル3
暗渠排水管		式		1	レベル4
＊＊直接工事費＊＊					
準備費					
準備費		式		1	レベル2
準備費		式		1	レベル3
木根等処分		式		1	レベル4
木根等処分費		m3		350	レベル4
技術管理費					

工事数量総括表

費目・工種明細など	規格1・規格2	単位		数量	備考
技術管理費		式		1	レベル2
技術管理費		式		1	レベル3
原位置試験		式		1	レベル4
共通仮設費率分					
＊＊共通仮設費計＊＊					
＊＊純工事費＊＊					
現場管理費					
＊＊工事原価＊＊					
一般管理費率分					
契約保証費					
一般管理費計					
＊＊工事価格＊＊					
＊＊消費税相当額＊＊					
＊＊工事費計＊＊					
＊＊契約保証費計＊＊					

(注意事項)
・暗渠排水等パイプがあれば接続すること。

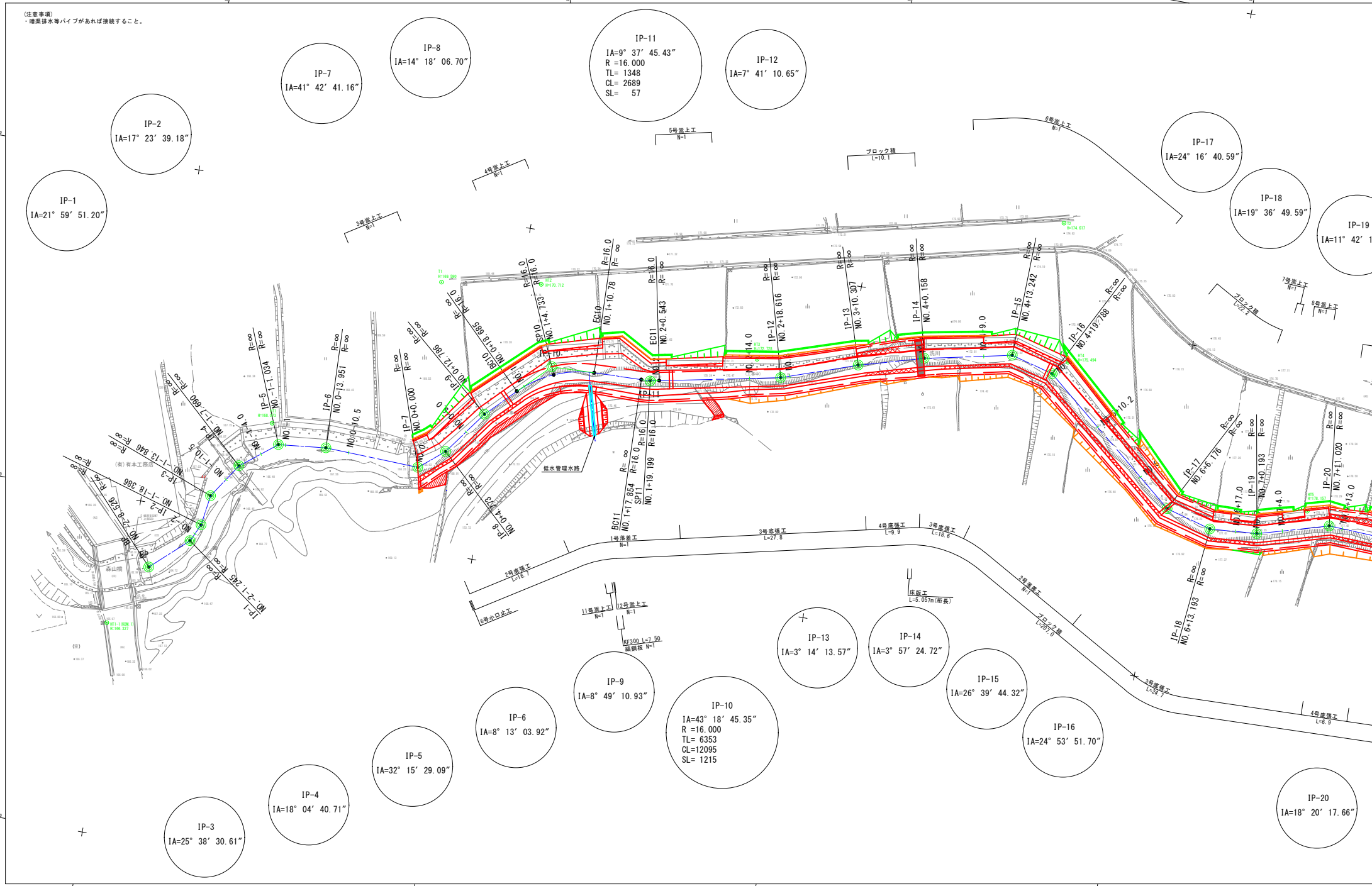

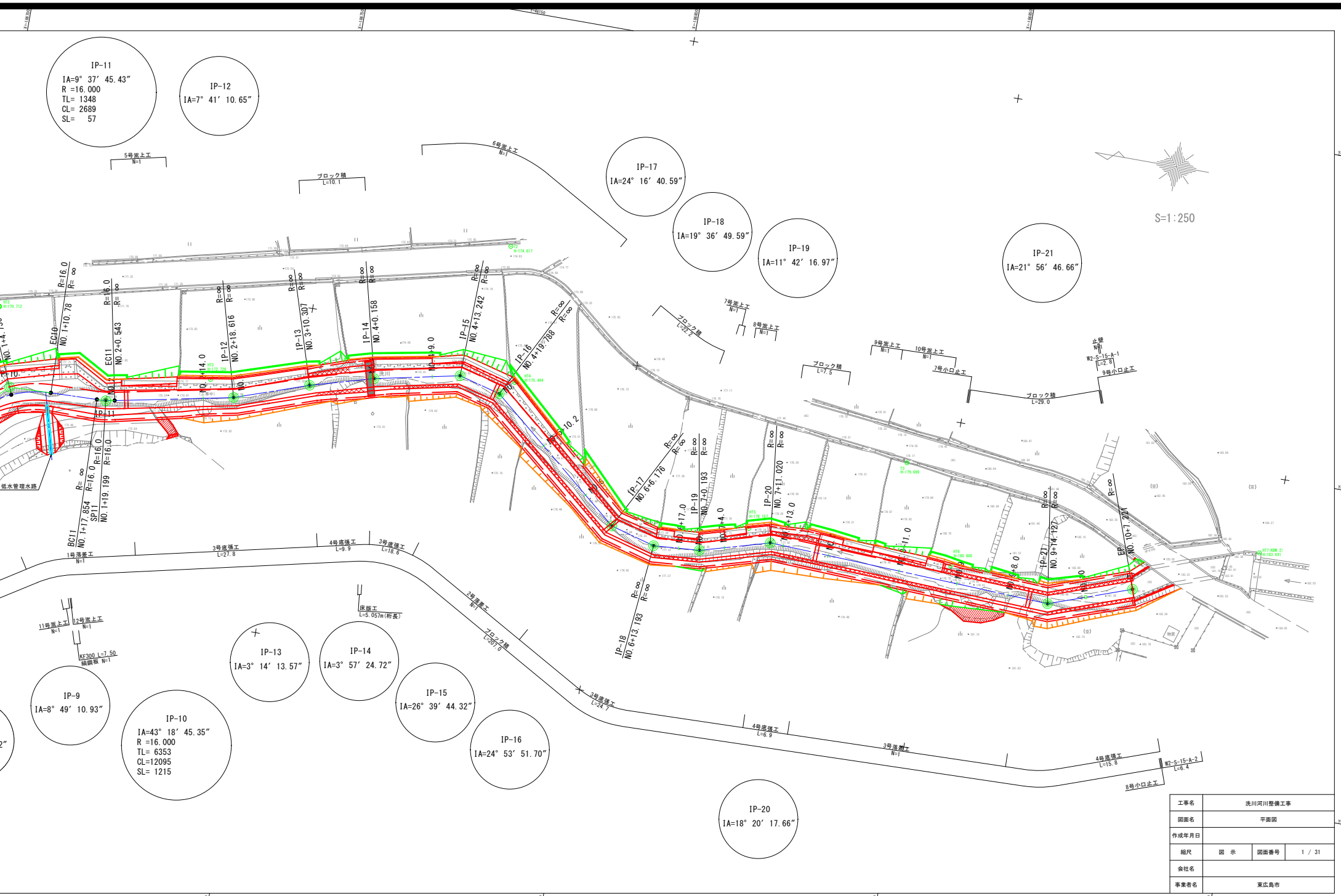

工事名	洗川河川整備工事		
図面名	平面図		
作成年月日			
縮尺	図 示	図面番号	1 / 31
会社名			
事業者名	東広島市		

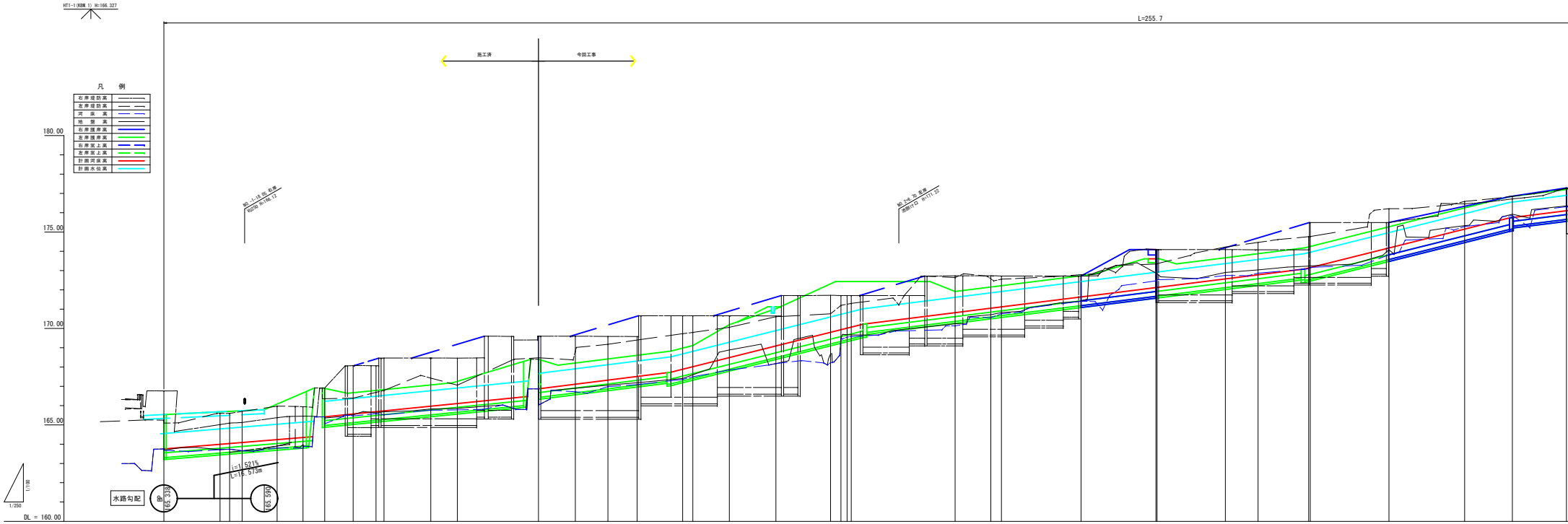
HT1-1(KBM_1) H=166.327
L=255.7
施工済
今回工事
凡　例
右岸堤防高
左岸堤防高
河　床　高
地　盤　高
右岸護岸高
左岸護岸高
右岸笠上高
左岸笠上高
計画河床高
計画水位高
180.00
175.00
170.00
165.00
DL = 160.00
i=1.521%
L=16.573m
水路勾配
BP
165.838
165.500
1/100
1/250

| | | |

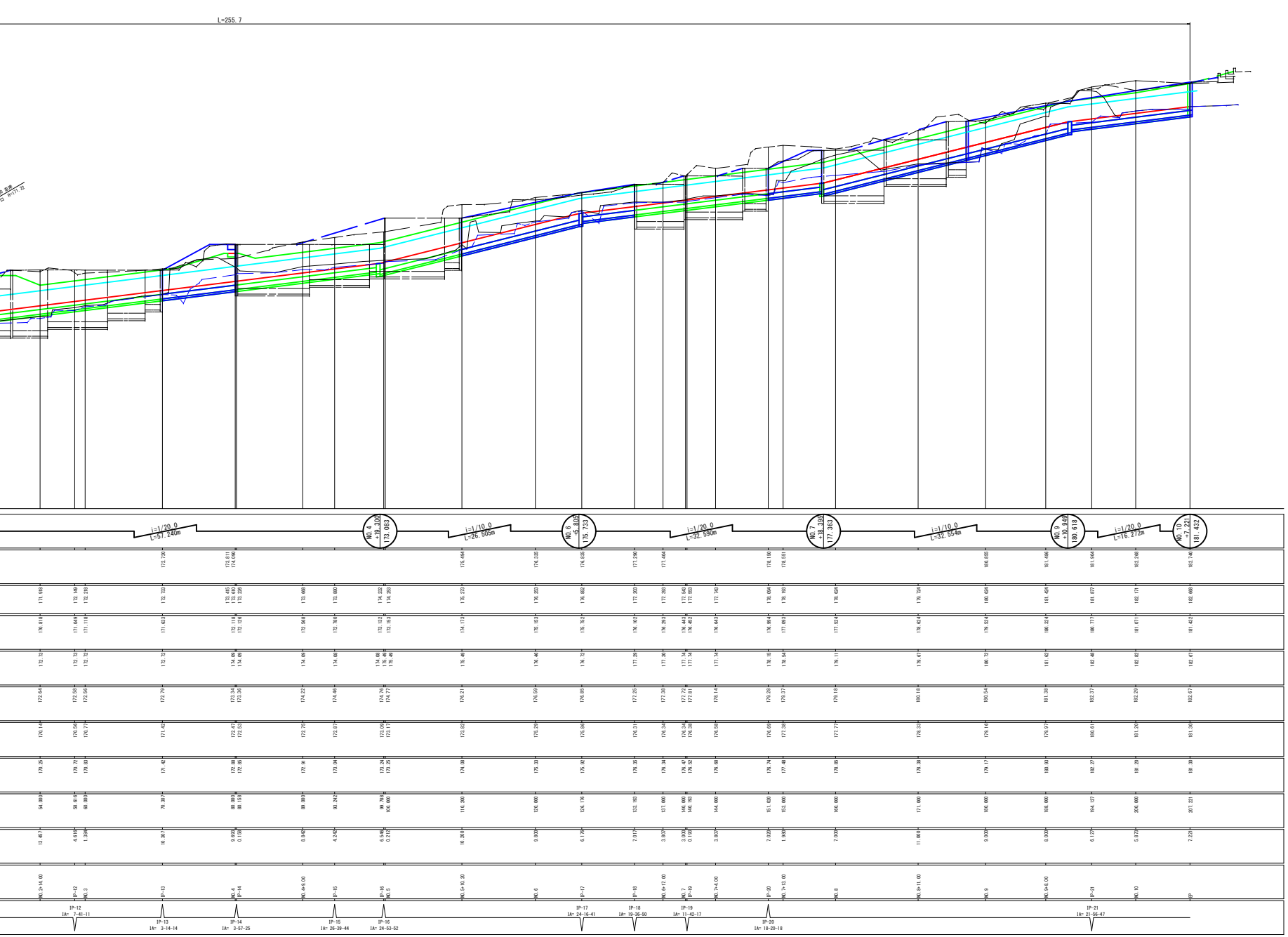

工事名	洗川河川整備工事		
図面名	縦断図		
作成年月日			
縮尺	図 示	図面番号	2 / 31
会社名			
事業者名	東広島市		

凡　例		
種　別	細別・規格	単位
掘削工	C(GF):掘削(土砂)	m³
	C(E):掘削(表土剥取)	m²
盛土工	B1(1):路体(築堤)盛土(施工幅員2.5m未満)	m³
	B1(2):路体(築堤)盛土(施工幅員2.5m以上4.0m未満)	m³
	B1(3):路体(築堤)盛土(施工幅員4.0m以上)	m³
	B3:雑屏盛土	m³
作業土工	E(GF):床掘(土砂)	m³
	Fu(A):埋戻し(最小埋戻幅4m以上)	m³
	Fu(B):埋戻し(最大埋戻幅4m以上)	m³
	Fu(C):埋戻し(最大埋戻幅1m以上4m未満)	m³
	Fu(D):埋戻し(最大埋戻幅1m未満)	m³
	Fu(Gv):埋戻し砕石	m³
	K:基面整正	m²
法面整形工	L'1:法面整形(盛土部)	m²
	L'2:法面整形(切土部　土砂)	m²
	L'3:背面整形(切土部)	m²
植生工	L1:人工張芝(ワラ芝)　盛土部	m²
	L2:人工張芝(ワラ芝)　切土部	m²
コンクリートブロック工	SL:ブロック法長	m
	Gv:裏込砕石	m³
擁壁工	H:擁壁工	m
取壊し工(撤去工)	C(CO)1:コンクリート構造物取壊し(無筋)	m³
	C(CO)2:コンクリート構造物取壊し(鉄筋)	m³
舗装工	W(CO)1:コンクリート表層7cm	m²
	W(CO)2:路盤工10cm	m²

標準断面図

縮尺 = 1:50

EC.10(NO.1+10.780)付近

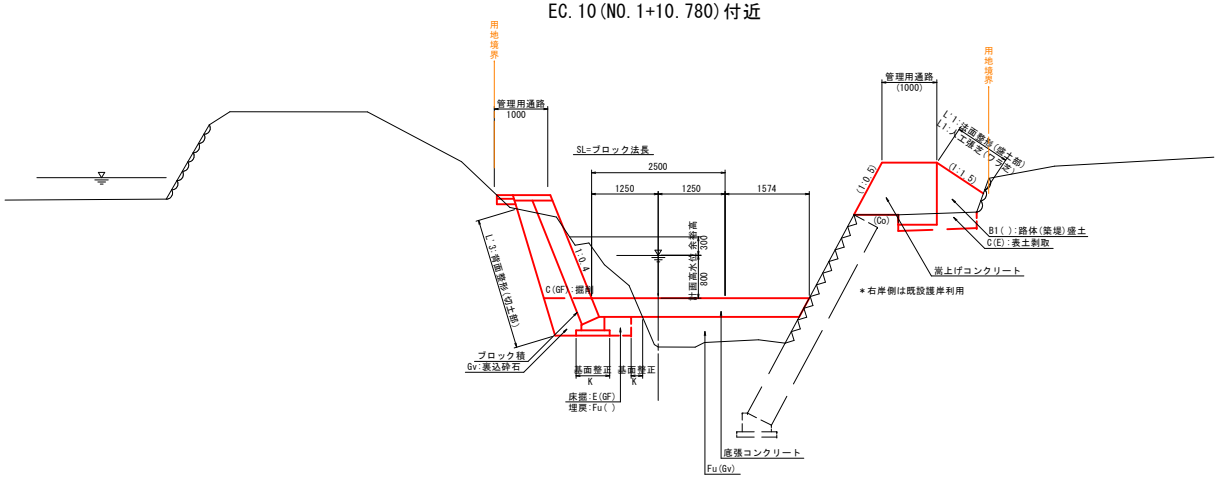

舗装構成

縮尺=1:10

コンクリート舗装

(車両の通行を考慮しない場合)

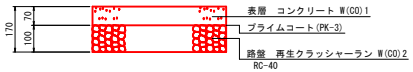

路盤上にはプライムコート(PK-3)を散布
収縮目地は、幅員が1m未満の場合には3m間隔、1m以上の場合には5m間隔を標準とする

埋戻区分図

埋戻種別Aの場合　埋戻種別B～Cの場合　埋戻種別Dの場合

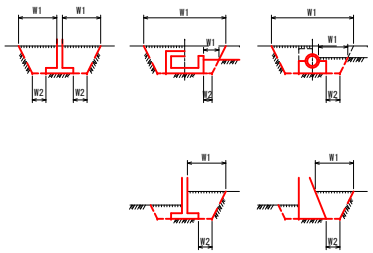

区分	埋戻し幅
A	W2≧4m
B	W1≧4m
C	1m≦W1＜4m
D	W1＜1m

最大埋戻幅：W1
最小埋戻幅：W2

盛土区分図

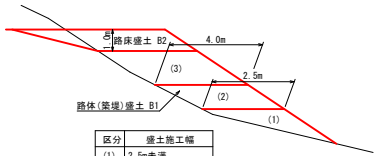

区分	盛土施工幅
(1)	2.5m未満
(2)	2.5m以上4.0m未満
(3)	4.0m以上

工事名	洗川河川整備工事		
図面名	標準断面図		
作成年月日			
縮尺	図 示	図面番号	3 / 31
会社名			
事業者名	東広島市		

標準断面図

縮尺 = 1:50

NO.5+10.20付近

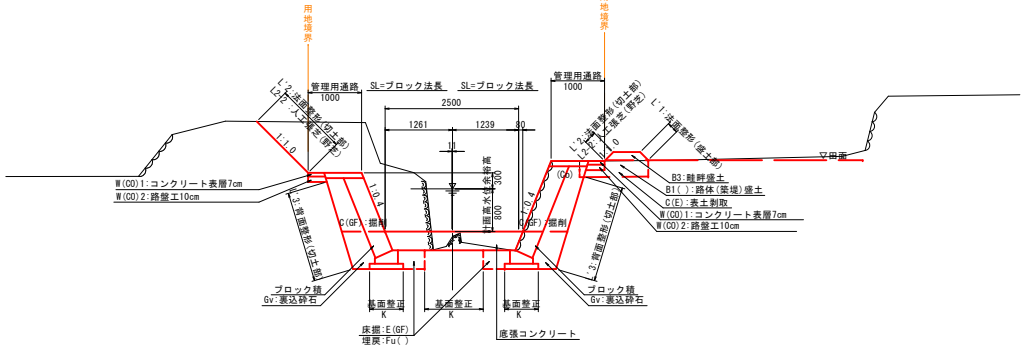

NO.6付近

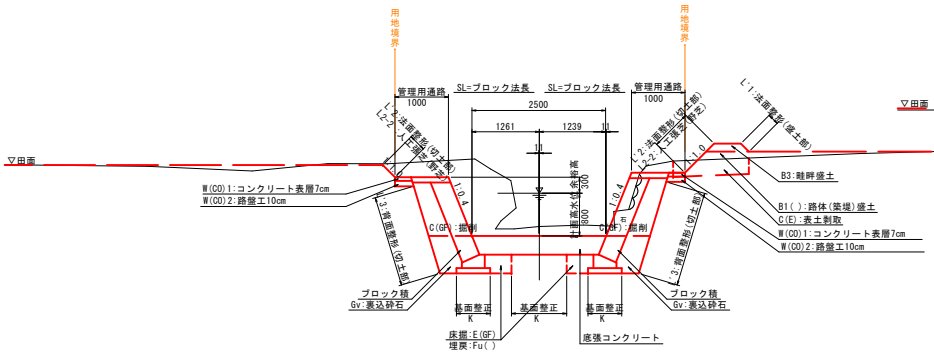

NO.7+13.00付近

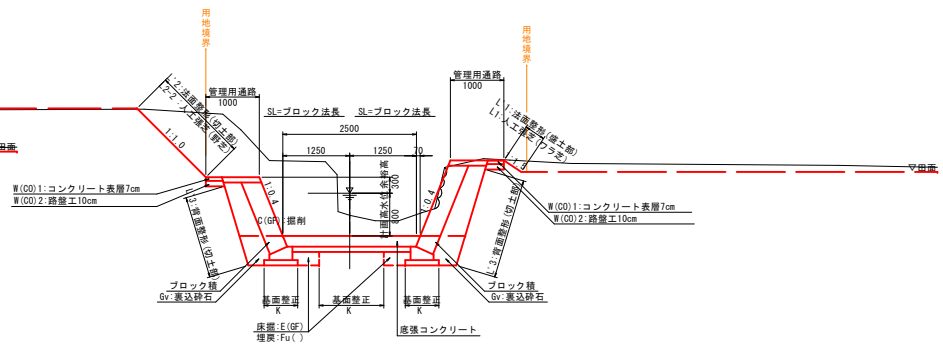

工事名	洗川河川整備工事		
図面名	標準断面図		
作成年月日			
縮尺	図 示	図面番号	4 / 31
会社名			
事業者名	東広島市		

D = 9.000

NO.0(IP-7)

GH= 166.85

FH= 166.873

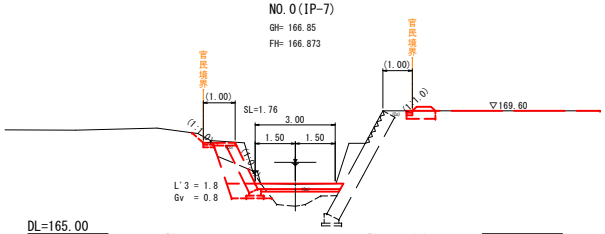

B3 = -	C(GF) = 1.0	B3 = 0.1
C(CO)1 = -	C(E) = 0.3	C(CO)1 = -
C(CO)2 = -	C(CO)1 = -	C(CO)2 = -
E(GF) = 0.8	C(CO)2 = -	E(GF) = -
Fu(C) = 0.5	B1(1) = 0.3	Fu(C) = 0.5
Fu(Gv) = -	B1(2) = -	Fu(Gv) = -
K = 0.6	B1(3) = -	K = -
W(CO)1 = 0.30	K = -	W(CO)1 = 0.20
W(CO)2 = 0.32		W(CO)2 = 0.20

L'3 L=10.2 | E.Fu.K L=10.0 | C.B L= 9.0 | K L= 9.0 | E.Fu.K L= 7.8

D = 9.685

NO.0+9.00

GH= 167.06

FH= 167.323

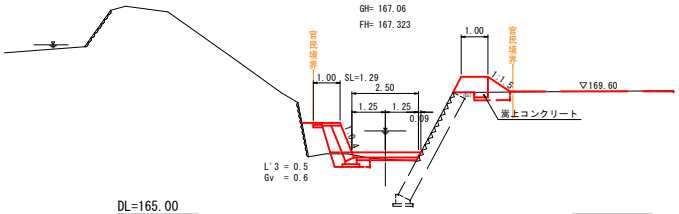

B3 = -	C(GF) = -	B3 = -
C(CO)1 = -	C(E) = 0.4	C(CO)1 = -
C(CO)2 = -	C(CO)1 = -	C(CO)2 = -
E(GF) = 0.6	C(CO)2 = -	E(GF) = 0.1
Fu(D) = 0.1	B1(1) = 1.4	Fu(D) = -
Fu(Gv) = -	B1(2) = -	Fu(Gv) = -
K = 0.6	B1(3) = -	K = -
W(CO)1 = 0.30	K = 1.2	W(CO)1 = -
W(CO)2 = 0.32		W(CO)2 = -

L'3 L= 9.5 | E.Fu.K L= 9.5 | C.B L= 9.7 | K L= 9.7 | E.Fu.K L= 9.9

D = 6.048

BC.10(NO.0+18.685)

GH= 167.41

FH= 167.884

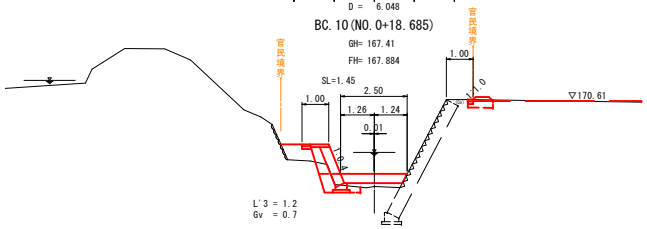

B3 = -	C(GF) = 0.2	B3 = 0.1
C(CO)1 = -	C(E) = 0.3	C(CO)1 = -
C(CO)2 = -	C(CO)1 = -	C(CO)2 = -
E(GF) = 0.6	C(CO)2 = -	E(GF) = -
Fu(D) = 0.1	B1(1) = 0.8	Fu(D) = -
Fu(Gv) = 0.1	B1(2) = -	Fu(Gv) = 0.1
K = 0.6	B1(3) = -	K = -
W(CO)1 = 0.30	K = -	W(CO)1 = 0.20
W(CO)2 = 0.32		W(CO)2 = 0.20

工事名	洗川河川整備工事		
図面名	横断図		
作成年月日			
縮尺	S=1:100	図面番号	5 / 31
会社名			
事業者名	東広島市		

L'3 L= 5.5 | E.Fu.K L= 5.6 | C.B L= 6.0 | K L= 6.0 | E.Fu.K L= 6.8

D = 6.047

SP.10(NO.1+4.733)

GH= 168.89
FH= 168.488

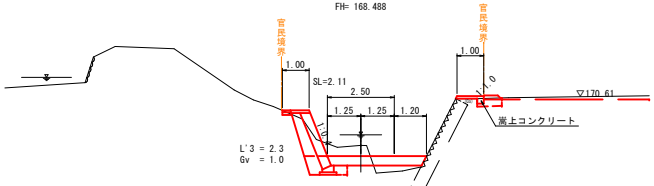

DL=165.00

B3 = -	C(GF) = 1.6	B3 = 0.1
C(CO)1 = -	C(E) = 0.3	C(CO)1 = -
C(CO)2 = -	C(CO)1 = -	C(CO)2 = -
E(GF) = 1.2	C(CO)2 = -	E(GF) = 0.1
Fu(D) = 0.2	B1(1) = 0.2	Fu(D) = -
Fu(Gv) = -	B1(2) = -	Fu(Gv) = 0.3
K = 0.6	B1(3) = -	K = -
W(CO)1 = 0.30	K = 1.0	W(CO)1 = -
W(CO)2 = 0.32		W(CO)2 = -

L'3 L= 5.5 | E.Fu.K L= 5.6 | C.B L= 6.0 | K L= 6.0 | E.Fu.K L= 7.0

D = 7.074

EC.10(NO.1+10.780)

GH= 168.18
FH= 169.093

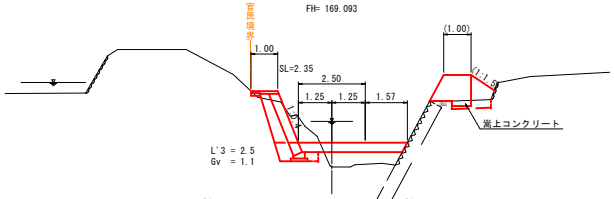

DL=165.00

B3 = -	C(GF) = 1.9	B3 = -
C(CO)1 = -	C(E) = 0.4	C(CO)1 = -
C(CO)2 = -	C(CO)1 = -	C(CO)2 = -
E(GF) = 1.1	C(CO)2 = -	E(GF) = -
Fu(D) = 0.2	B1(1) = 0.8	Fu(D) = -
Fu(Gv) = 0.1	B1(2) = -	Fu(Gv) = 1.2
K = 0.6	B1(3) = -	K = -
W(CO)1 = 0.30	K = 0.2	W(CO)1 = -
W(CO)2 = 0.32		W(CO)2 = -

L'3 L= 7.1 | E.Fu.K L= 7.1 | C.B L= 7.1 | K L= 7.1 | E.Fu.K L= 7.6

D = 1.345

BC.11(NO.1+17.854)

GH= 168.69
FH= 169.800

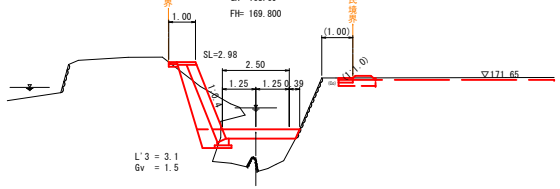

DL=165.00

B3 = -	C(GF) = 2.3	B3 = 0.1
C(CO)1 = -	C(E) = 0.4	C(CO)1 = -
C(CO)2 = -	C(CO)1 = -	C(CO)2 = -
E(GF) = 0.5	C(CO)2 = -	E(GF) = -
Fu(D) = -	B1(1) = 0.3	Fu(D) = -
Fu(Gv) = 1.2	B1(2) = -	Fu(Gv) = 1.3
K = 0.1	B1(3) = -	K = -
W(CO)1 = 0.30	K = -	W(CO)1 = 0.45
W(CO)2 = 0.32		W(CO)2 = 0.45

L'3 L= 1.5 | E.Fu.K L= 1.4 | C.B L= 1.3 | K L= 1.3 | E.Fu.K L= 1.3

D = 1.344

SP.11(NO.1+19.199)

GH= 169.51
FH= 169.935

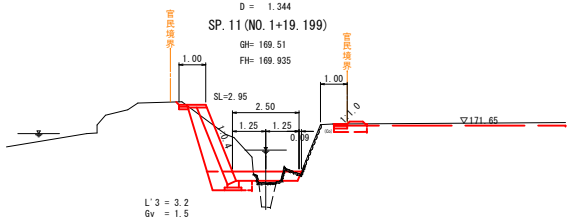

DL=165.00

B3 = -	C(GF) = 3.0	B3 = 0.1
C(CO)1 = -	C(E) = 0.4	C(CO)1 = -
C(CO)2 = -	C(CO)1 = -	C(CO)2 = -
E(GF) = 1.2	C(CO)2 = -	E(GF) = 0.2
Fu(D) = 0.2	B1(1) = 0.2	Fu(D) = - 0.1
Fu(Gv) = 0.2	B1(2) = -	Fu(Gv) = 0.3
K = 0.6	B1(3) = -	K = -
W(CO)1 = 0.30	K = 0.9	W(CO)1 = 0.50
W(CO)2 = 0.32		W(CO)2 = 0.50

L'3 L= 1.5 | E.Fu.K L= 1.4 | C.B L= 1.3 | K L= 1.3 | E.Fu.K L= 1.2

D = 13.457

EC.11(NO.2+0.543)

GH= 169.67
FH= 170.069

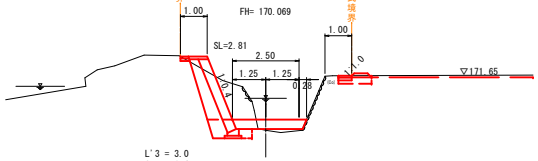

DL=165.00

B3 = -	C(GF) = 2.9	B3 = 0.1
C(CO)1 = -	C(E) = 0.4	C(CO)1 = -
C(CO)2 = -	C(CO)1 = -	C(CO)2 = -
E(GF) = 1.2	C(CO)2 = -	E(GF) = -
Fu(D) = 0.2	B1(1) = 0.2	Fu(C) = 0.1
Fu(Gv) = -	B1(2) = -	Fu(Gv) = -
K = 0.6	B1(3) = -	K = -
W(CO)1 = 0.30	K = 0.3	W(CO)1 = 0.50
W(CO)2 = 0.32		W(CO)2 = 0.50

L'3 L=13.5 | E.Fu.K L=13.5 | C.B L=13.5 | K L=13.5 | E.Fu.K L=13.5

D = 6.000

NO.2+14.00

GH= 170.25
FH= 170.818

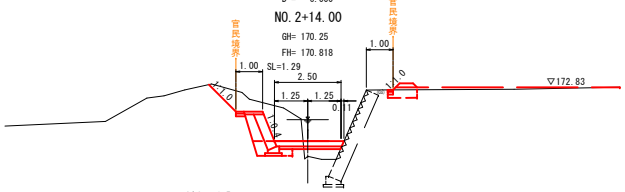

DL=165.00

B3 = -	C(GF) = 3.4	B3 = 0.1
C(CO)1 = -	C(E) = 0.3	C(CO)1 = -
C(CO)2 = -	C(CO)1 = -	C(CO)2 = -
E(GF) = 0.9	C(CO)2 = -	E(GF) = -
Fu(D) = 0.2	B1(1) = 0.4	Fu(C) = 0.4
Fu(Gv) = -	B1(2) = -	Fu(Gv) = -
K = 0.6	B1(3) = -	K = -
W(CO)1 = 0.30	K = 0.4	W(CO)1 = 0.19
W(CO)2 = 0.32		W(CO)2 = 0.19

L'3 L= 6.2 | E.Fu.K L= 6.2 | C.B L= 6.0 | K L= 6.0 | E.Fu.K L= 5.8

D = 20.000

NO.3

GH= 170.83
FH= 171.118

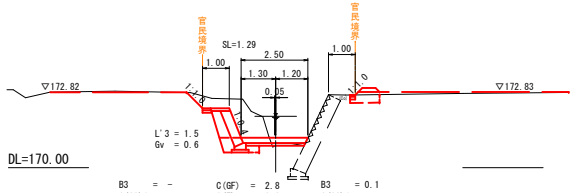

DL=170.00

B3 = -	C(GF) = 2.8	B3 = 0.1
C(CO)1 = -	C(E) = 0.3	C(CO)1 = -
C(CO)2 = -	C(CO)1 = -	C(CO)2 = -
E(GF) = 0.9	C(CO)2 = -	E(GF) = 0.1
Fu(D) = 0.1	B1(1) = 0.4	Fu(D) = -
Fu(Gv) = -	B1(2) = -	Fu(Gv) = -
K = 0.6	B1(3) = -	K = -
W(CO)1 = 0.30	K = 1.6	W(CO)1 = 0.19
W(CO)2 = 0.32		W(CO)2 = 0.19

L'3 L=19.9 | E.Fu.K L=19.9 | C.B L=20.0 | K L=20.0 | E.Fu.K L=10.3

同 断

同 断 L'3=1.0

D = 9.000

NO.4

GH= 172.88
FH= 172.118

E.Fu.K L= 9.8 | L'3 L= 9.8

官民境界

SL=1.61 SL=2.04

1.00 2.50 1.00

1.25 1.25 0.10

▽173.61 ▽174.06

L'3 = 1.2 Gv = 0.5 | L'3 = 1.7 Gv = 0.8

DL=170.00

B3 = -	C(GF) = 2.9	B3 = 0.1
C(CO)1 = -	C(E) = 0.4	C(CO)1 = -
C(CO)2 = -	C(CO)1 = -	C(CO)2 = -
E(GF) = 1.0	C(CO)2 = -	E(GF) = 1.0
Fu(D) = 0.1	B1(1) = 0.2	Fu(D) = 0.1
Fu(Gv) = -	B1(2) = -	Fu(Gv) = -
K = 0.6	B1(3) = -	K = 0.6
W(CO)1 = 0.21	K = 1.2	W(CO)1 = 0.27
W(CO)2 = 0.21		W(CO)2 = 0.27

L'3 L= 8.9 | E.Fu.K L= 8.9 | C.B L= 9.0 | K L= 9.0 | E.Fu.K L= 0.3 | L'3 L= 0.3

同 断

同 断 L'3=2.3

D = 11.000

NO.4+9.00

GH= 172.91
FH= 172.568

E.Fu.K L= 8.9

官民境界

SL=1.29

1.00 2.50 1.00

1.25 1.25 0.03

▽174.42 ▽174.06

L'3 = 1.5 Gv = 0.6

DL=170.00

B3 = -	C(GF) = 2.8	B3 = 0.1
C(CO)1 = -	C(E) = 0.3	C(CO)1 = -
C(CO)2 = -	C(CO)1 = -	C(CO)2 = -
E(GF) = 0.9	C(CO)2 = -	E(GF) = 0.4
Fu(D) = 0.1	B1(1) = 0.2	Fu(D) = -
Fu(Gv) = -	B1(2) = -	Fu(Gv) = -
K = 0.6	B1(3) = -	K = -
W(CO)1 = 0.30	K = 1.7	W(CO)1 = 0.19
W(CO)2 = 0.32		W(CO)2 = 0.19

工事名	洗川河川整備工事		
図面名	横断図		
作成年月日			
縮尺	S=1:100	図面番号	6 / 31
会社名			
事業者名	東広島市		

E.Fu.K L=10.0 | C.B L=11.0 | K L=11.0 | E.Fu.K L=12.2

D = 10.200

NO.5

GH= 173.25

FH= 173.153

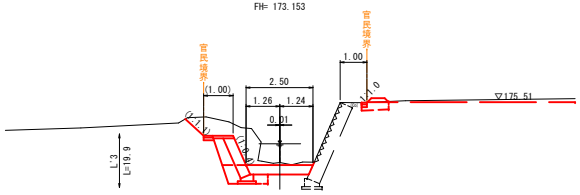

DL=170.00

B3 = -	C(GF) = 3.1	B3 = 0.1
C(CO)1 = -	C(E) = 0.3	C(CO)1 = -
C(CO)2 = -	C(CO)1 = -	C(CO)2 = -
E(GF) = 1.3	C(CO)2 = -	E(GF) = 0.4
Fu(D) = 0.2	B1(1) = 0.3	Fu(D) = -
Fu(Gv) = -	B1(2) = -	Fu(Gv) = -
K = 0.6	B1(3) = -	K = -
W(CO)1 = 0.30	K = 1.5	W(CO)1 = 0.19
W(CO)2 = 0.32		W(CO)2 = 0.19

E.Fu.K L=10.2 | C.B L=10.2 | K L=10.2 | E.Fu.K L=10.1

D = 9.800

同 断 同 断

E.Fu.K L= 0.1 | L'3 L= 0.1

NO.5+10.20

GH= 174.08

FH= 174.173

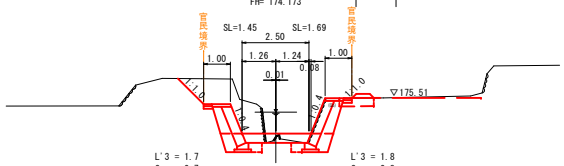

L'3 = 1.7
Gv = 0.7

L'3 = 1.8
Gv = 0.8

DL=170.00

B3 = -	C(GF) = 4.6	B3 = 0.1
C(CO)1 = -	C(E) = 0.4	C(CO)1 = -
C(CO)2 = -	C(CO)1 = -	C(CO)2 = -
E(GF) = 1.1	C(CO)2 = -	E(GF) = 0.1
Fu(D) = 0.2	B1(1) = 0.3	Fu(D) = 0.2
Fu(Gv) = -	B1(2) = -	Fu(Gv) = -
K = 0.6	B1(3) = -	K = 0.6
W(CO)1 = 0.30	K = 1.1	W(CO)1 = 0.30
W(CO)2 = 0.32		W(CO)2 = 0.32

L'3 L= 9.8 | E.Fu.K L= 9.8 | C.B L= 9.8 | K L= 9.8 | E.Fu.K L= 9.8 | L'3 L= 9.8

D = 17.000

NO.6

GH= 175.33

FH= 175.153

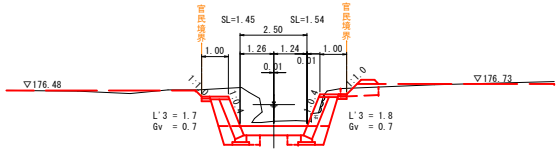

L'3 = 1.7
Gv = 0.7

L'3 = 1.8
Gv = 0.7

DL=170.00

B3 = -	C(GF) = 3.7	B3 = 0.1
C(CO)1 = -	C(E) = 0.4	C(CO)1 = -
C(CO)2 = -	C(CO)1 = -	C(CO)2 = -
E(GF) = 1.2	C(CO)2 = -	E(GF) = 1.2
Fu(D) = 0.2	B1(1) = 0.5	Fu(D) = 0.2
Fu(Gv) = -	B1(2) = -	Fu(Gv) = -
K = 0.6	B1(3) = -	K = 0.6
W(CO)1 = 0.30	K = 1.0	W(CO)1 = 0.30
W(CO)2 = 0.32		W(CO)2 = 0.32

L'3 L=18.1 | E.Fu.K L=17.9 | C.B L=17.0 | K L=17.0 | E.Fu.K L=12.6 | L'3 L=12.4

同 断 L'3=1.6

同 断

E.Fu.K L= 3.6

D = 3.000

NO.6+17.00

GH= 176.34

FH= 176.293

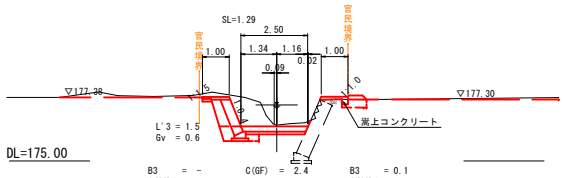

L'3 = 1.5
Gv = 0.6

DL=175.00

B3 = -	C(GF) = 2.4	B3 = 0.1
C(CO)1 = -	C(E) = 0.3	C(CO)1 = -
C(CO)2 = -	C(CO)1 = -	C(CO)2 = -
E(GF) = 1.0	C(CO)2 = -	E(GF) = 0.3
Fu(D) = 0.1	B1(1) = 0.2	Fu(D) = -
Fu(Gv) = -	B1(2) = -	Fu(Gv) = -
K = 0.6	B1(3) = -	K = -
W(CO)1 = 0.30	K = 1.7	W(CO)1 = -
W(CO)2 = 0.32		W(CO)2 = -

L'3 L= 3.0 | E.Fu.K L= 3.0 | C.B L= 3.0 | K L= 3.0 | E.Fu.K L= 3.0

D = 4.000

NO.7

GH= 176.47

FH= 176.443

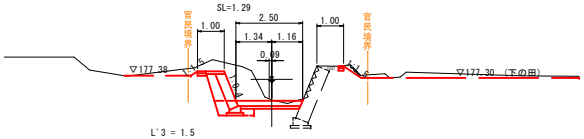

L'3 = 1.5
Gv = 0.6

DL=170.00

B3 = -	C(GF) = 2.9	B3 = -
C(CO)1 = -	C(E) = -	C(CO)1 = -
C(CO)2 = -	C(CO)1 = -	C(CO)2 = -
E(GF) = 1.0	C(CO)2 = -	E(GF) = 0.3
Fu(D) = 0.1	B1(1) = -	Fu(D) = -
Fu(Gv) = -	B1(2) = -	Fu(Gv) = -
K = 0.6	B1(3) = -	K = -
W(CO)1 = 0.30	K = 1.7	W(CO)1 = 0.19
W(CO)2 = 0.32		W(CO)2 = 0.19

L'3 L= 4.3 | E.Fu.K L= 4.3 | C.B L= 4.0 | K L= 4.0 | E.Fu.K L= 3.8

D = 9.000

NO.7+4.00

GH= 176.68

FH= 176.643

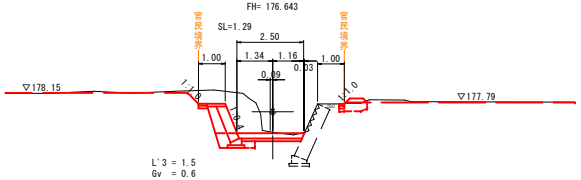

L'3 = 1.5
Gv = 0.6

DL=170.00

B3 = -	C(GF) = 3.1	B3 = 0.1
C(CO)1 = -	C(E) = 0.3	C(CO)1 = -
C(CO)2 = -	C(CO)1 = -	C(CO)2 = -
E(GF) = 1.0	C(CO)2 = -	E(GF) = 0.3
Fu(D) = 0.1	B1(1) = 0.3	Fu(D) = -
Fu(Gv) = -	B1(2) = -	Fu(Gv) = -
K = 0.6	B1(3) = -	K = -
W(CO)1 = 0.30	K = 1.7	W(CO)1 = 0.19
W(CO)2 = 0.32		W(CO)2 = 0.19

L'3 L= 8.5 | E.Fu.K L= 8.6 | C.B L 9.0 | K L 9.0 | E.Fu.K L= 7.2

同 断

同 断 L'3=1.6

E.Fu.K L= 2.2 | L'3 L= 2.3

D = 7.000

NO.7+13.00

GH= 177.48

FH= 177.093

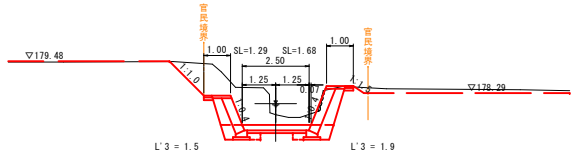

L'3 = 1.5
Gv = 0.6

L'3 = 1.9
Gv = 0.8

DL=175.00

B3 = -	C(GF) = 6.1	B3 = -
C(CO)1 = -	C(E) = -	C(CO)1 = -
C(CO)2 = -	C(CO)1 = -	C(CO)2 = -
E(GF) = 0.9	C(CO)2 = -	E(GF) = 1.0
Fu(D) = 0.1	B1(1) = -	Fu(D) = 0.1
Fu(Gv) = -	B1(2) = -	Fu(Gv) = -
K = 0.6	B1(3) = -	K = 0.6
W(CO)1 = 0.30	K = 1.2	W(CO)1 = 0.30
W(CO)2 = 0.32		W(CO)2 = 0.32

L'3 L= 7.0 | E.Fu.K L= 7.0 | C.B L= 7.0 | K L= 7.0 | E.Fu.K L= 5.1 | L'3 L= 5.2

同 断 L'3=2.0

同 断

E.Fu.K L= 1.9

D = 11.000

NO.8

GH= 178.85

FH= 177.524

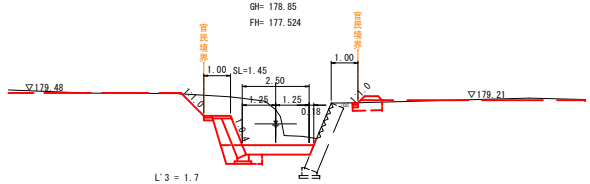

L'3 = 1.7
Gv = 0.7

DL=175.00

B3 = -	C(GF) = 5.2	B3 = 0.1
C(CO)1 = -	C(E) = 0.3	C(CO)1 = -
C(CO)2 = -	C(CO)1 = -	C(CO)2 = -
E(GF) = 1.2	C(CO)2 = -	E(GF) = 0.5
Fu(D) = 0.2	B1(1) = 0.4	Fu(D) = -
Fu(Gv) = -	B1(2) = -	Fu(Gv) = -
K = 0.6	B1(3) = -	K = -
W(CO)1 = 0.30	K = 1.8	W(CO)1 = 0.20
W(CO)2 = 0.32		W(CO)2 = 0.20

L'3 L=11.0 | E.Fu.K L=11.0 | C.B L=11.0 | K L=11.0 | E.Fu.K L=11.0

D = 9.000

NO.8+11.00

GH= 178.38

FH= 178.624

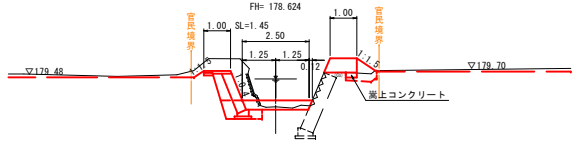

L'3 = 1.7
Gv = 0.7

DL=175.00

B3 = -	C(GF) = 2.3	B3 = -
C(CO)1 = -	C(E) = 0.3	C(CO)1 = -
C(CO)2 = -	C(CO)1 = -	C(CO)2 = -
E(GF) = 1.0	C(CO)2 = -	E(GF) = 0.1
Fu(D) = 0.2	B1(1) = 0.5	Fu(D) = -
Fu(Gv) = -	B1(2) = -	Fu(Gv) = -
K = 0.6	B1(3) = -	K = -
W(CO)1 = 0.30	K = 1.7	W(CO)1 = -
W(CO)2 = 0.32		W(CO)2 = -

工事名	洗川河川整備工事		
図面名	横断図		
作成年月日			
縮尺	S=1:100	図面番号	7 / 31
会社名			
事業者名	東広島市		

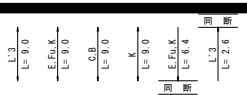

D = 8.000

NO.9

GH= 179.17

FH= 179.524

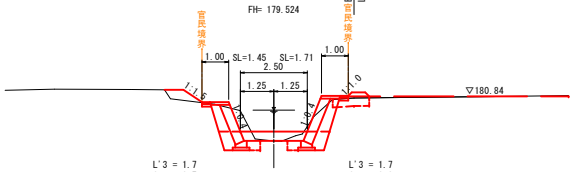

L'3 = 1.7
Gv = 0.7

L'3 = 1.7
Gv = 0.8

DL=175.00

B3 = -
C(CO)1 = -
C(CO)2 = -
E(GF) = 0.9
Fu(D) = 0.2
Fu(Gv) = -
K = 0.6
W(CO)1 = 0.30
W(CO)2 = 0.32

C(GF) = 1.8
C(E) = 0.4
C(CO)1 = -
C(CO)2 = -
B1(1) = 0.7
B1(2) = -
B1(3) = -
K = 1.0

B3 = 0.1
C(CO)1 = -
C(CO)2 = -
E(GF) = 0.9
Fu(D) = 0.2
Fu(Gv) = -
K = 0.6
W(CO)1 = 0.30
W(CO)2 = 0.32

D = 12.000

NO.9+8.00

GH= 180.93

FH= 180.324

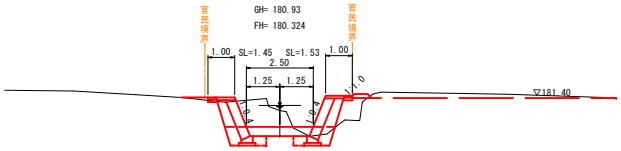

L'3 = 1.7
Gv = 0.7

L'3 = 0.7
Gv = 0.7

DL=175.00

B3 = -
C(CO)1 = -
C(CO)2 = -
E(GF) = 1.2
Fu(D) = 0.2
Fu(Gv) = -
K = 0.6
W(CO)1 = 0.30
W(CO)2 = 0.32

C(GF) = 2.3
C(E) = -
C(CO)1 = -
C(CO)2 = -
B1(1) = 0.7
B1(2) = -
B1(3) = -
K = 1.0

B3 = 0.1
C(CO)1 = -
C(CO)2 = -
E(GF) = 1.2
Fu(D) = 0.2
Fu(Gv) = -
K = 0.6
W(CO)1 = 0.30
W(CO)2 = 0.32

D = 7.221

NO.10

GH= 181.20

FH= 181.071

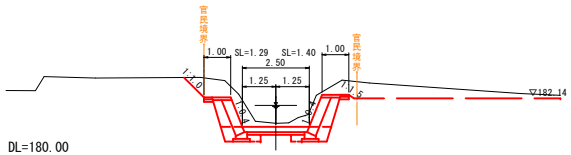

DL=180.00

L'3 = 1.5
Gv = 0.6

L'3 = 1.6
Gv = 0.7

B3 = -
C(CO)1 = -
C(CO)2 = -
E(GF) = 0.9
Fu(D) = 0.1
Fu(Gv) = -
K = 0.6
W(CO)1 = 0.30
W(CO)2 = 0.32

C(GF) = 4.5
C(E) = -
C(CO)1 = -
C(CO)2 = -
B1(1) = -
B1(2) = -
B1(3) = -
K = 1.1

B3 = -
C(CO)1 = -
C(CO)2 = -
E(GF) = 1.0
Fu(D) = 0.1
Fu(Gv) = -
K = 0.6
W(CO)1 = 0.30
W(CO)2 = 0.32

D = -

EP(NO.10+7.221)

GH= 181.30

FH= 181.432

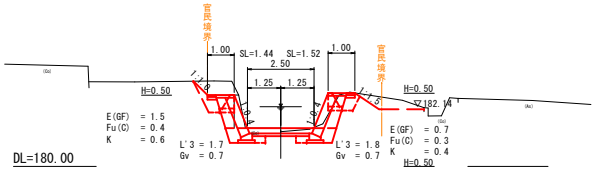

E(GF) = 1.5
Fu(C) = 0.4
K = 0.6

L'3 = 1.7
Gv = 0.7

L'3 = 1.8
Gv = 0.7

E(GF) = 0.7
Fu(C) = 0.3
K = 0.4

DL=180.00

E=1.9
Fu=1.2
K=0.9

B3 = -
C(CO)1 = -
C(CO)2 = -
E(GF) = 1.0
Fu(D) = 0.1
Fu(Gv) = -
K = 0.6
W(CO)1 = 0.30
W(CO)2 = 0.32

C(GF) = 2.6
C(E) = -
C(CO)1 = -
C(CO)2 = -
B1(1) = -
B1(2) = -
B1(3) = -
K = 1.1

B3 = -
C(CO)1 = -
C(CO)2 = -
E(GF) = 0.9
Fu(D) = 0.1
Fu(Gv) = -
K = 0.6
W(CO)1 = 0.30
W(CO)2 = 0.32

E=1.0
Fu=0.6
K=0.6

工事名	洗川河川整備工事		
図面名	横断図		
作成年月日			
縮尺	S=1:100	図面番号	8 / 31
会社名			
事業者名	東広島市		

ブロック積
S=1:50

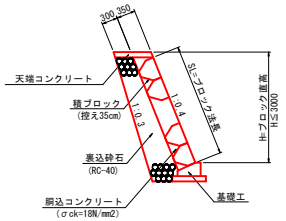

天端コンクリート
S=1:20

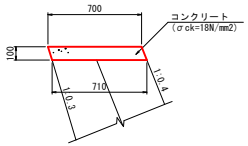

材料表			10m当り
名　称	規格寸法	単位	数　量
コンクリート	σck=18N/mm2	m3	0.705
型　枠	小型構造物	m2	2.12

ブロック基礎
S=1:20

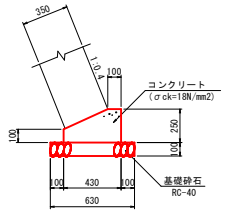

材料表			10m当り
名　称	規格寸法	単位	数　量
コンクリート	σck=18N/mm2	m3	0.828
型　枠	小型構造物	m2	3.50
基礎砕石	RC-40 t=100mm	m2	6.30

W2-S-15-A-1
S=1:20

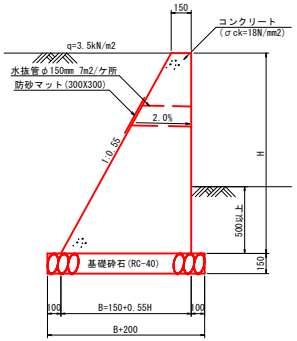

材料表				m当り
H (mm)	コンクリート	型　枠	基礎砕石
500	0.144 m3	1.07 m2	0.63 m2
720	0.251 m3	1.54 m2	0.75 m2

W2-S-15-A-2
S=1:20

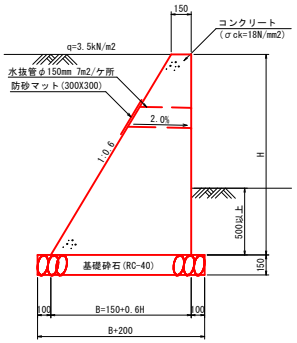

材料表				m当り
H (mm)	コンクリート	型　枠	基礎砕石
500	0.150 m3	1.08 m2	0.65 m2
1070	0.504 m3	2.32 m2	0.99 m2

2号底張工
S=1:25

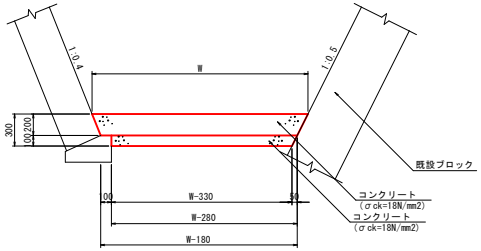

3号底張工
S=1:25

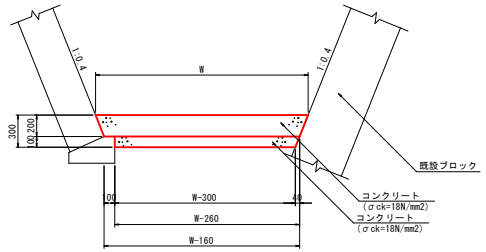

4号底張工
S=1:25

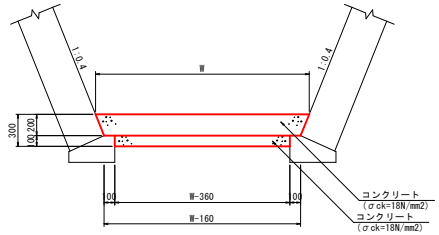

畦畔工(基本形状)
S=1:10

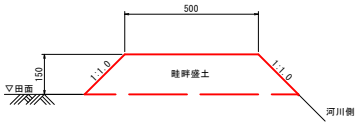

・畦畔天端高は田面より150mm上がり，天端幅は500mmとする。
・畦畔工の数量は，横断図および展開図にて計上。

止壁
S=1:20

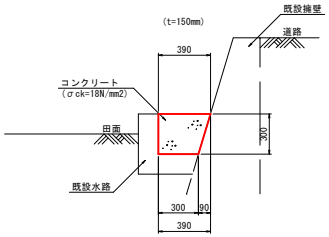

材料表			1ヶ所当り
名　称	規格寸法	単位	数　量
コンクリート	σck=18N/mm2	m3	0.016
型　枠	小構造物	m2	0.21

工事名	洗川河川整備工事		
図面名	構造図		
作成年月日			
縮尺	図示	図面番号	9 / 31
会社名			
事業者名	東広島市		

3号嵩上工

S=1:50

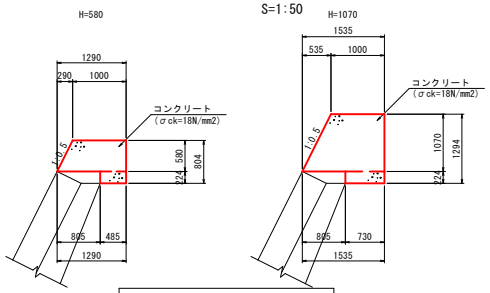

材料表		m当り
H (mm)	コンクリート	型　枠
0	0.000　m3	0.00　m2
580	0.773　m3	1.45　m2
1070	1.520　m3	2.49　m2

4号嵩上工

S=1:50

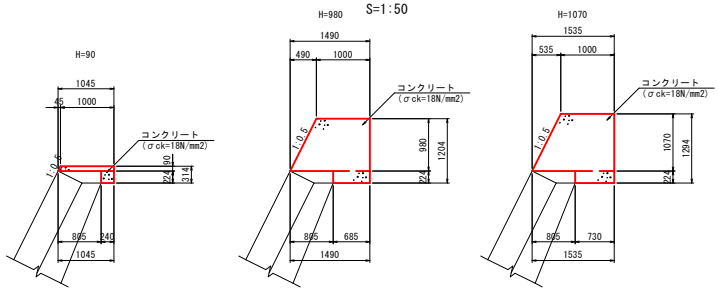

材料表		m当り
H (mm)	コンクリート	型　枠
0	0.000　m3	0.00　m2
90	0.146　m3	0.41　m2
980	1.374　m3	2.30　m2
1070	1.520　m3	2.49　m2

5号嵩上工

S=1:50

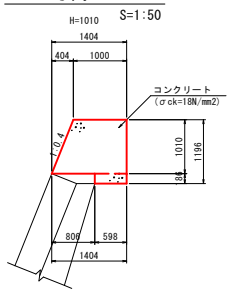

材料表		m当り
H (mm)	コンクリート	型　枠
0	0.000　m3	0.00　m2
1010	1.325　m3	2.28　m2

6号嵩上工

S=1:50

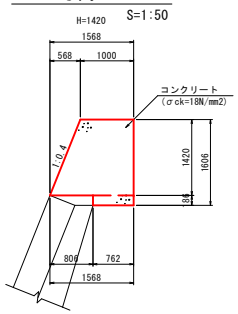

材料表		m当り
H (mm)	コンクリート	型　枠
0	0.000　m3	0.00　m2
1420	1.965　m3	3.14　m2

7号嵩上工

S=1:50

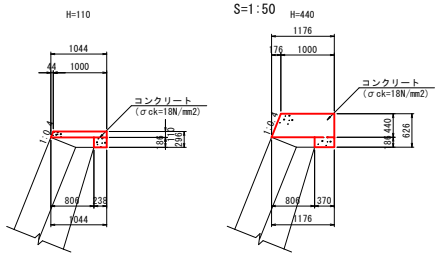

材料表		m当り
H (mm)	コンクリート	型　枠
0	0.000　m3	0.00　m2
110	0.157　m3	0.41　m2
440	0.548　m3	1.10　m2

8号嵩上工

S=1:50

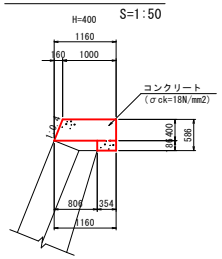

材料表		m当り
H (mm)	コンクリート	型　枠
0	0.000　m3	0.00　m2
400	0.498　m3	1.02　m2

工事名	洗川河川整備工事		
図面名	構造図		
作成年月日			
縮尺	図示	図面番号	10 / 31
会社名			
事業者名	東広島市		

9号嵩上工

S=1:50

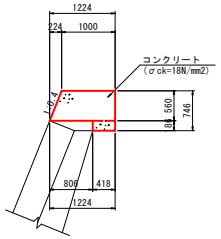

材料表		m当り
H (mm)	コンクリート	型　枠
0	0.000　m3	0.00　m2
560	0.700　m3	1.35　m2

12号嵩上工

S=1:50

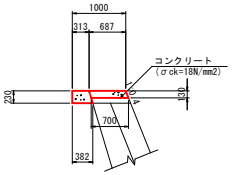

材料表		m当り
H (mm)	コンクリート	型　枠
0	0.000　m3	0.00　m2
130	0.170　m3	0.37　m2

10号嵩上工

S=1:50

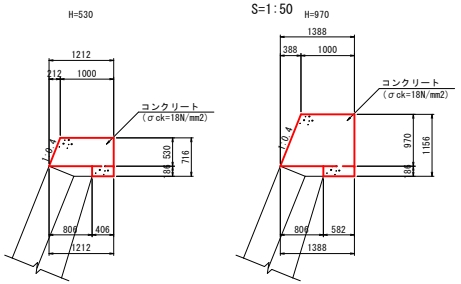

材料表		m当り
H (mm)	コンクリート	型　枠
0	0.000　m3	0.00　m2
530	0.662　m3	1.29　m2
970	1.266　m3	2.20　m2

11号嵩上工

S=1:50

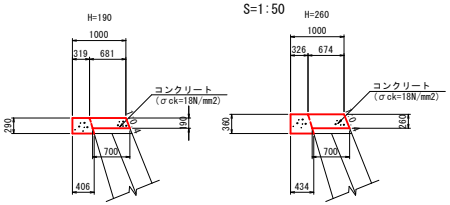

材料表		m当り
H (mm)	コンクリート	型　枠
0	0.000　m3	0.00　m2
190	0.236　m3	0.49　m2
260	0.315　m3	0.64　m2

工事名	洗川河川整備工事		
図面名	構造図		
作成年月日			
縮尺	図示	図面番号	11 / 31
会社名			
事業者名	東広島市		

6号小口止工

S=1:50

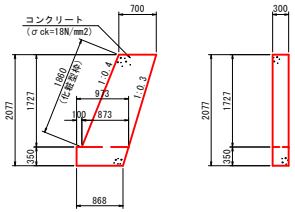

材料表			1ヶ所当り
名　　称	規格寸法	単位	数　量
コンクリート	σck=18N/mm2	m3	0.504
型　枠	小型構造物	m2	1.79
化粧型枠		m2	0.56

8号小口止工

S=1:50

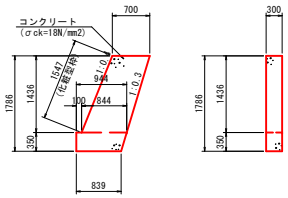

材料表			1ヶ所当り
名　　称	規格寸法	単位	数　量
コンクリート	σck=18N/mm2	m3	0.426
型　枠	小型構造物	m2	1.53
化粧型枠		m2	0.46

7号小口止工

S=1:50

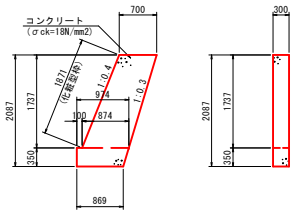

材料表			1ヶ所当り
名　　称	規格寸法	単位	数　量
コンクリート	σck=18N/mm2	m3	0.507
型　枠	小型構造物	m2	1.79
化粧型枠		m2	0.56

9号小口止工

S=1:50

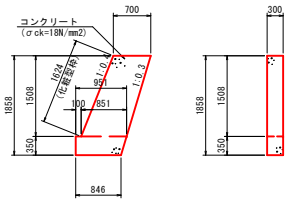

材料表			1ヶ所当り
名　　称	規格寸法	単位	数　量
コンクリート	σck=18N/mm2	m3	0.445
型　枠	小型構造物	m2	1.59
化粧型枠		m2	0.49

工事名	洗川河川整備工事		
図面名	構造図		
作成年月日			
縮尺	図示	図面番号	12 / 31
会社名			
事業者名	東広島市		

床版工(T-2)

・床版幅は現況を参考に計画していますが，関係者(利用者)に確認を行うこと
・設置位置についても関係者(利用者)に確認すること

平面図

S=1:100

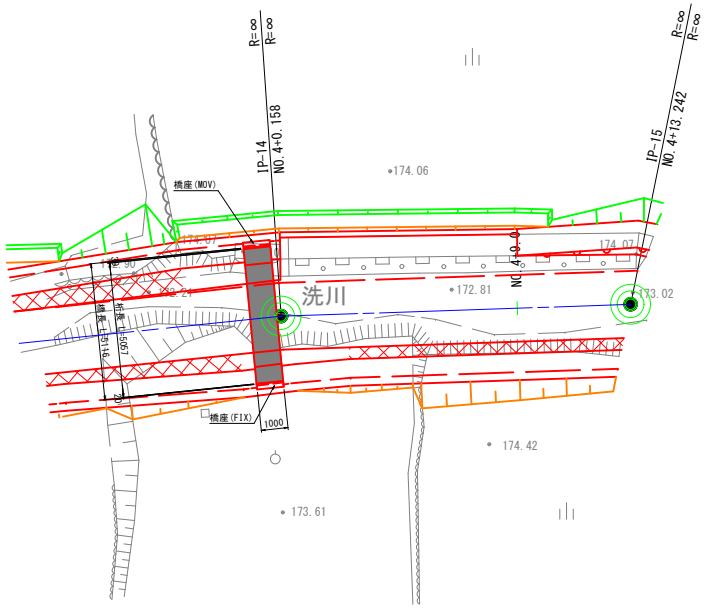

側面図

S=1:50

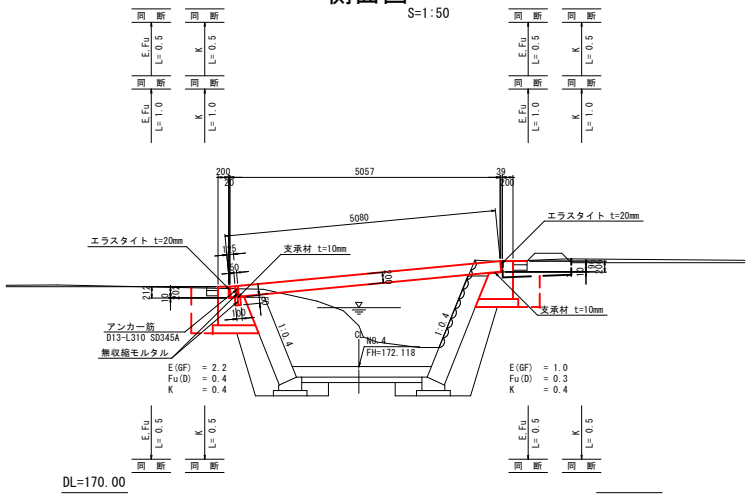

上部工構造図

S=1:50

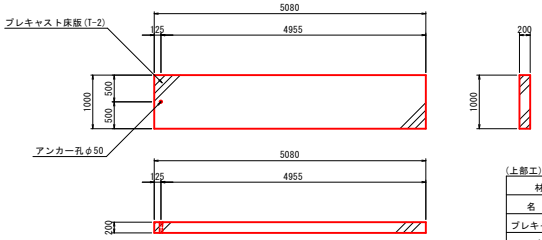

(上部工)

材料表			1ヶ所当り
名　称	規格寸法	単位	数　量
プレキャスト床版	T-2	枚	1.0
支承材	B=200mm, t=10mm	m2	0.400
エラスタイト	t=20mm	m2	0.418

下部工構造図

S=1:10

橋座(固定)
L=1.00m

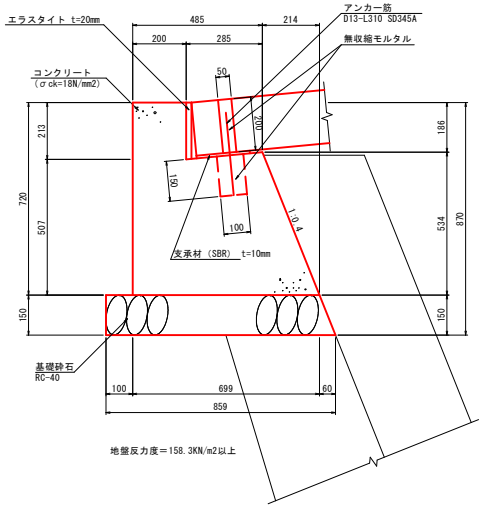

地盤反力度＝158.3KN/m2以上

材料表			1ヶ所当り
名　称	規格寸法	単位	数　量
コンクリート	σck=18N/mm2	m3	0.348
型枠	小型構造物	m2	2.20
基礎砕石	RC-40 t=150mm	m2	0.83
アンカー筋	D13-L310 SD345A	本	1.0
円筒型枠	φ100	m	0.150
無収縮モルタル		m3	0.002

橋座(可動)
L=1.00m

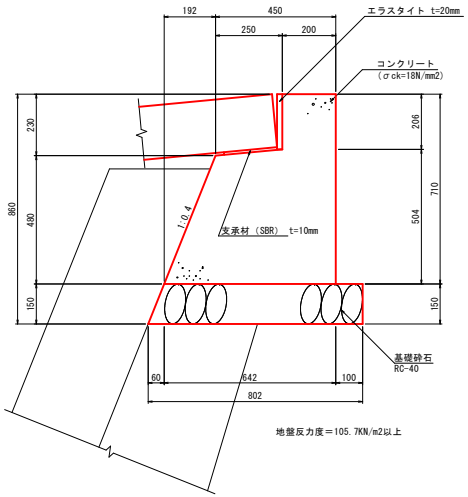

地盤反力度＝105.7KN/m2以上

材料表			1ヶ所当り
名　称	規格寸法	単位	数　量
コンクリート	σck=18N/mm2	m3	0.311
型枠	小型構造物	m2	2.06
基礎砕石	RC-40 t=150mm	m2	0.77

工事名	洗川測量設計業務		
図面名	構造図		
作成年月日			
縮尺	図示	図面番号	13 / 31
会社名			
事業者名	東広島市		

低水管理水路

平面図

S=1:250

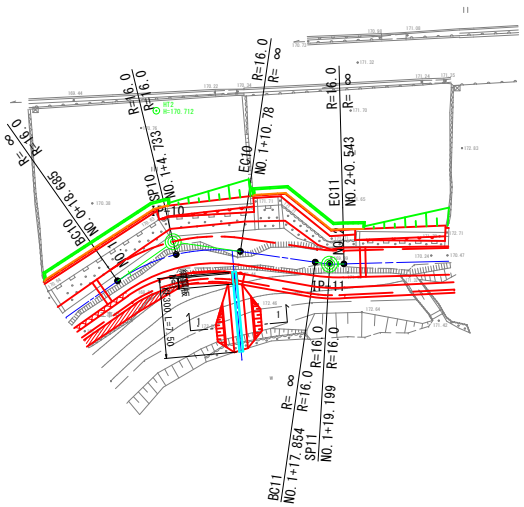

標準断面図

S=1:20

1-1断面

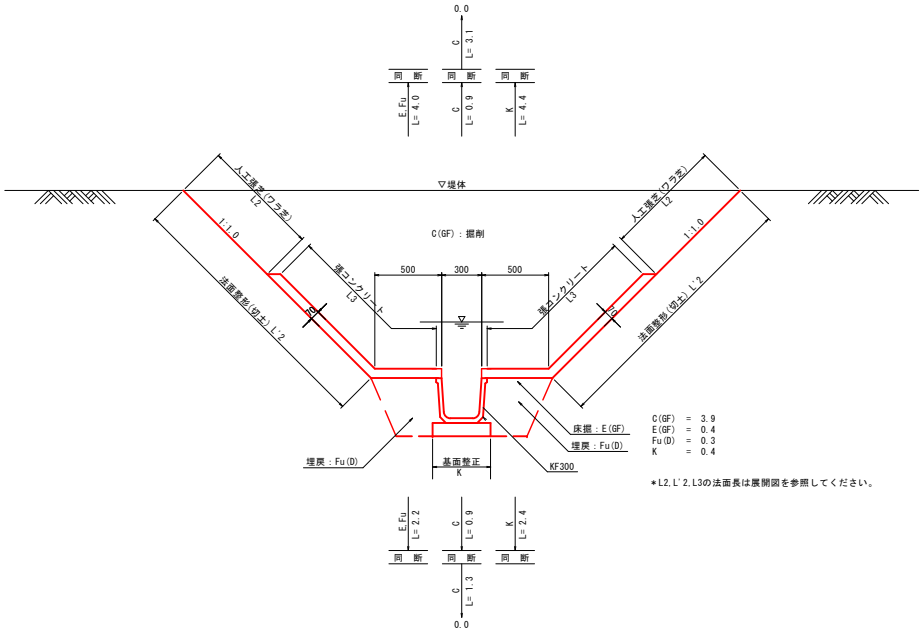

断面図

S=1:50

凡　例

右岸堤防高	
左岸堤防高	

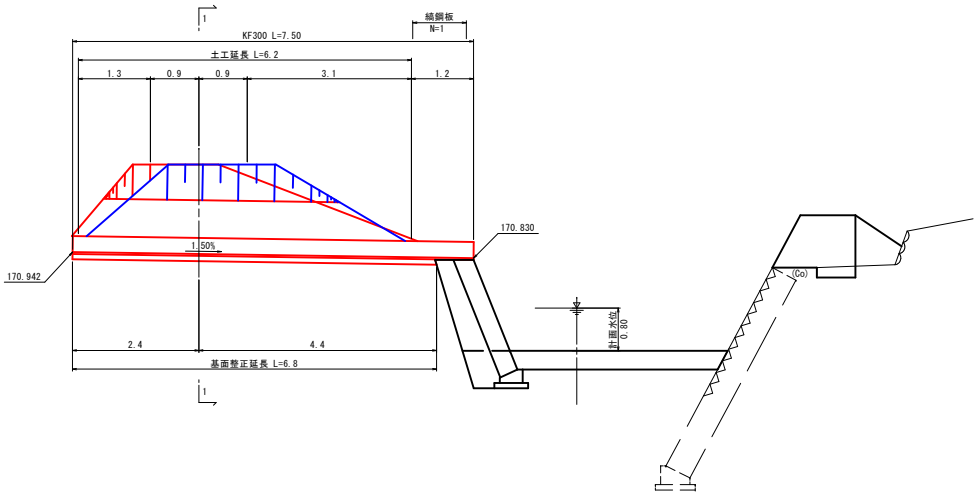

角フリューム300（参考図）

S=1:10

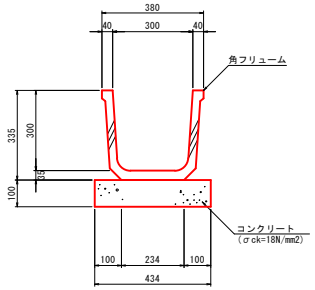

材料表			10m当り
名　称	規格寸法	単位	数　量
側　溝	KF-300	本	5.00
均しコンクリート	σck=18N/mm2	m3	0.434
均しコン型枠		m2	2.00

縞鋼板(t=3.2mm)（参考図）

S=1:10

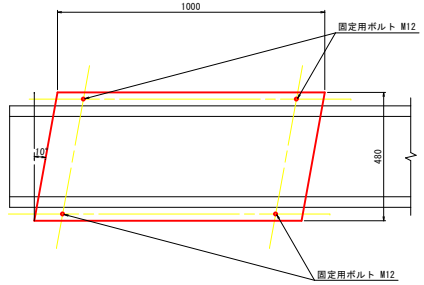

材料表			1ヶ所当り
名　称	規格寸法	単位	数　量
縞鋼板	L=1000,B=480,t=3.2mm	枚	1.00
固定用ボルト	M12	個	4.00

DL=165.00

工事名	洗川河川整備工事		
図面名	構造図		
作成年月日			
縮尺	図示	図面番号	14 / 31
会社名			
事業者名	東広島市		

1号落差工構造図（その1）

平　面　図 S=1:100

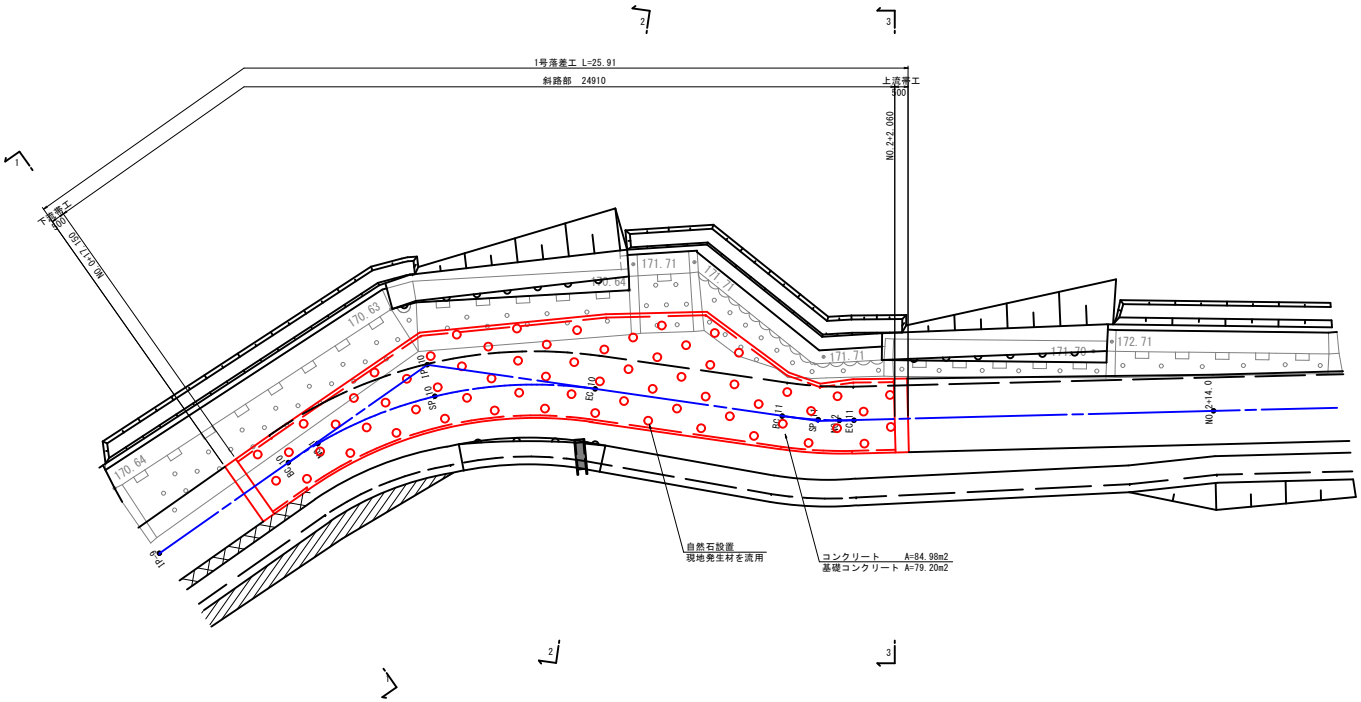

材料表			斜路部
名　称	規格寸法	単位	数　量
自然石	φ300程度	個	65
コンクリート	σck=18N/mm2	m2	20.939
基礎コンクリート	σck=18N/mm2	m2	7.920
			下流帯工
コンクリート	σck=18N/mm2	m2	0.828
型枠	小型	m2	3.60
目地材	t＝10mm	m2	0.30
均しコンクリート	σck=18N/mm2	m3	0.204
型枠	均しコン	m2	0.65
			上流帯工
コンクリート	σck=18N/mm2	m2	0.931
型枠	小型	m2	4.05
目地材	t＝10mm	m2	0.30
均しコンクリート	σck=18N/mm2	m3	0.236
型枠	均しコン	m2	0.74

縦　断　図 S=1:100

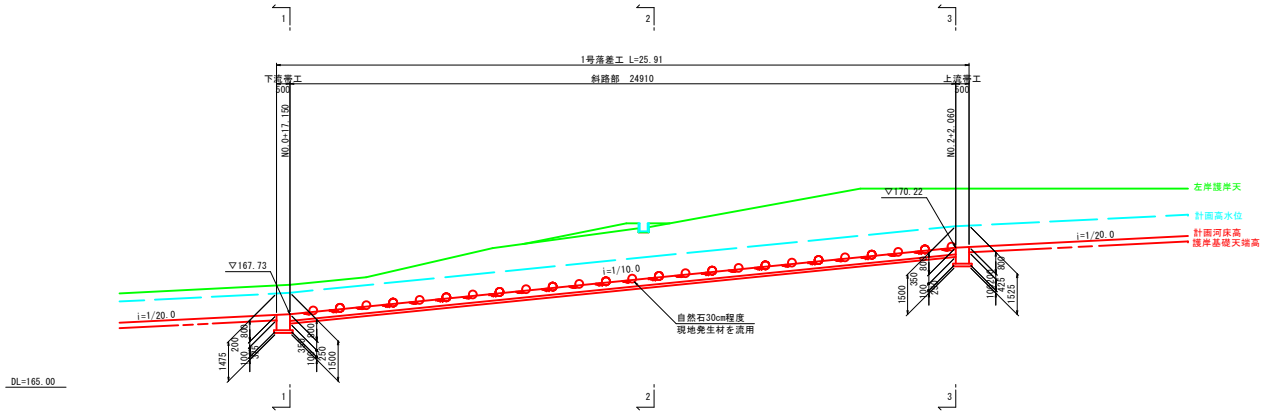

工事名	洗川測量設計業務		
図面名	落差工構造図		
作成年月日			
縮尺	図示	図面番号	15 / 31
会社名			
事業者名	東広島市		

1号落差工構造図（その2）

横　断　図 S=1:50

下流帯工
1-1

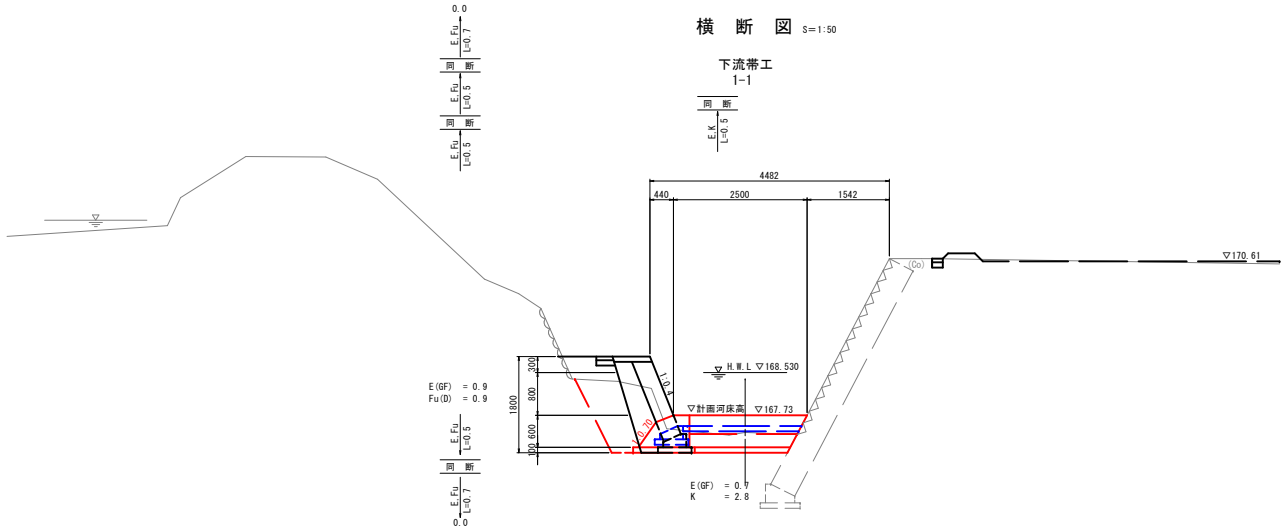

種　別	数　量
E(GF)	2.5 m3
Fu(D)	2.1 m3
K	1.4 m2

DL=165.00

2-2
(EC10(NO.1+10.780))

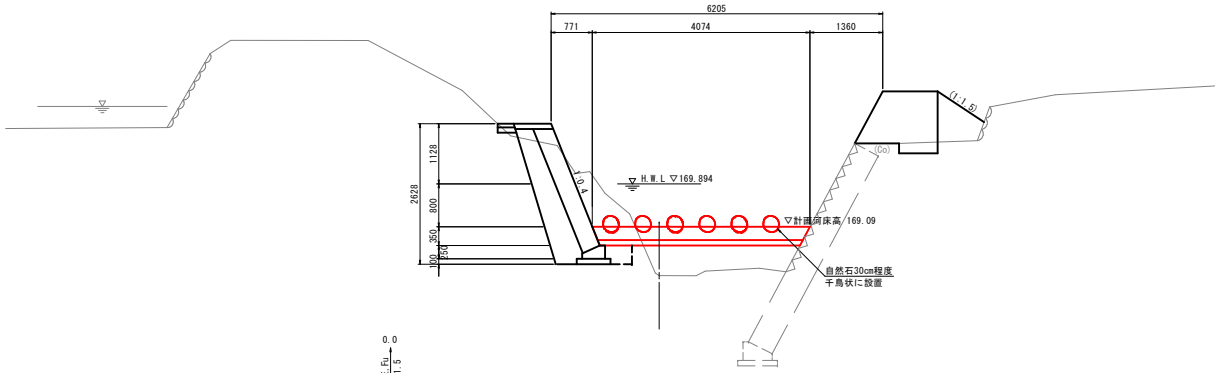

上流帯工
3-3

DL=165.00

DL=170.00

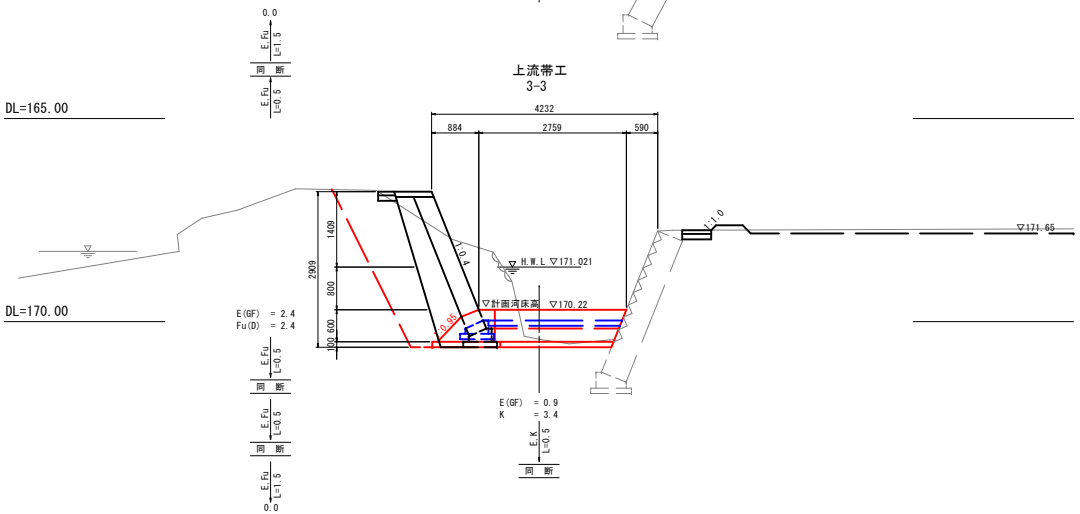

種　別	数　量
E(GF)	7.7 m3
Fu(D)	7.2 m3
K	1.7 m2

工事名	洗川測量設計業務		
図面名	落差工構造図		
作成年月日			
縮尺	図示	図面番号	16 / 31
会社名			
事業者名	東広島市		

1号落差工構造図（その3）

下流帯工　S=1:50

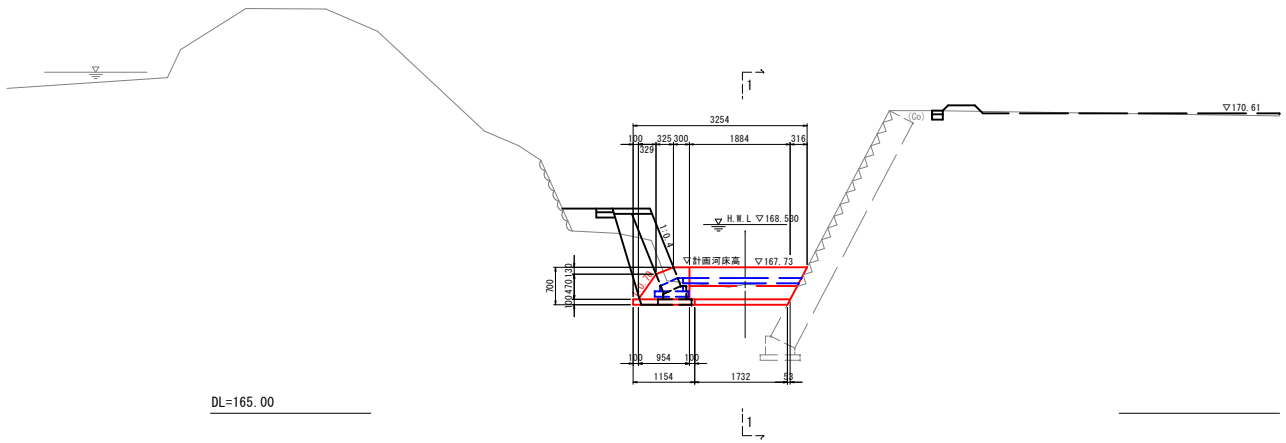

斜路部　S=1:50

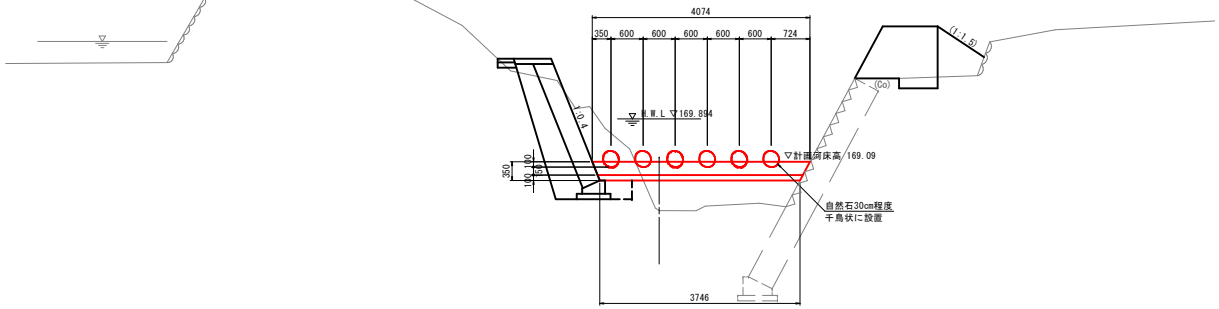

上流帯工　S=1:50

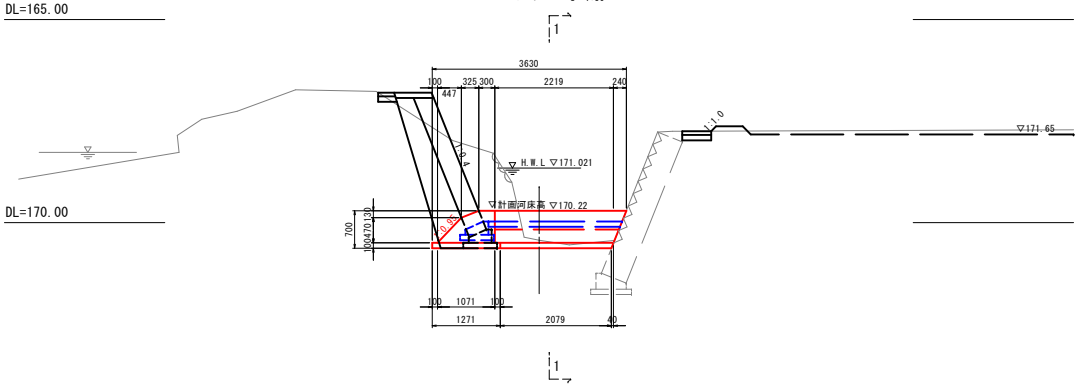

1-1

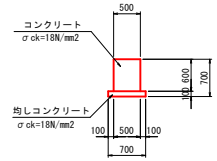

スロープ部詳細図
S=1:20

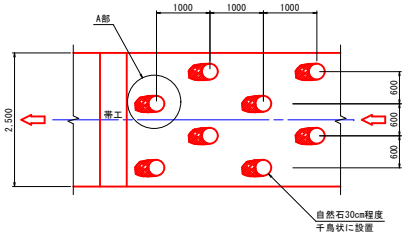

A部詳細図
S=1:20

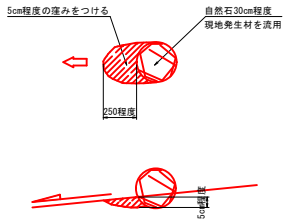

1-1

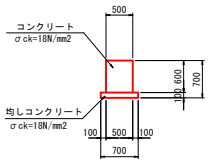

工事名	洗川測量設計業務		
図面名	落差工構造図		
作成年月日			
縮尺	図示	図面番号	17 / 31
会社名			
事業者名	東広島市		

2号落差工構造図（その1）

平　面　図 S=1:100

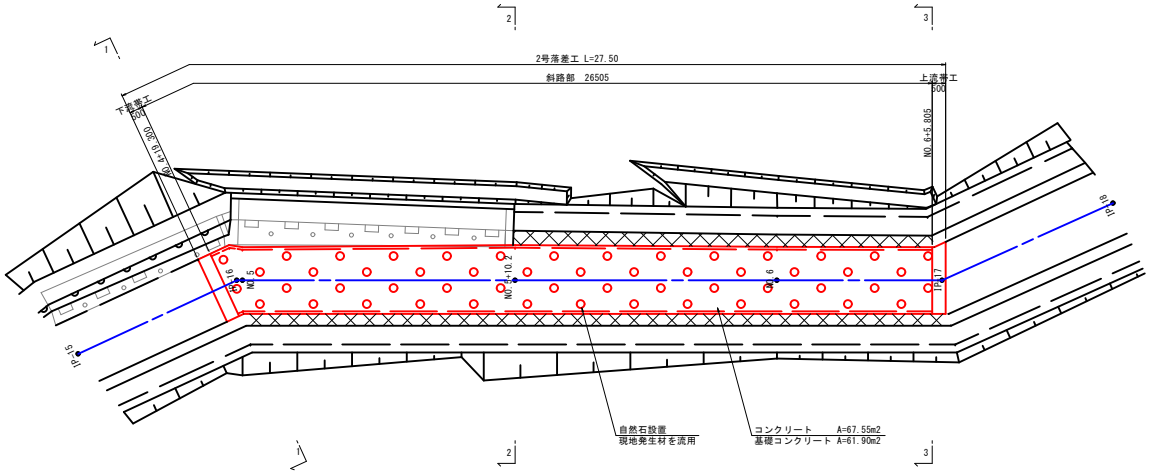

縦　断　図 S=1:100

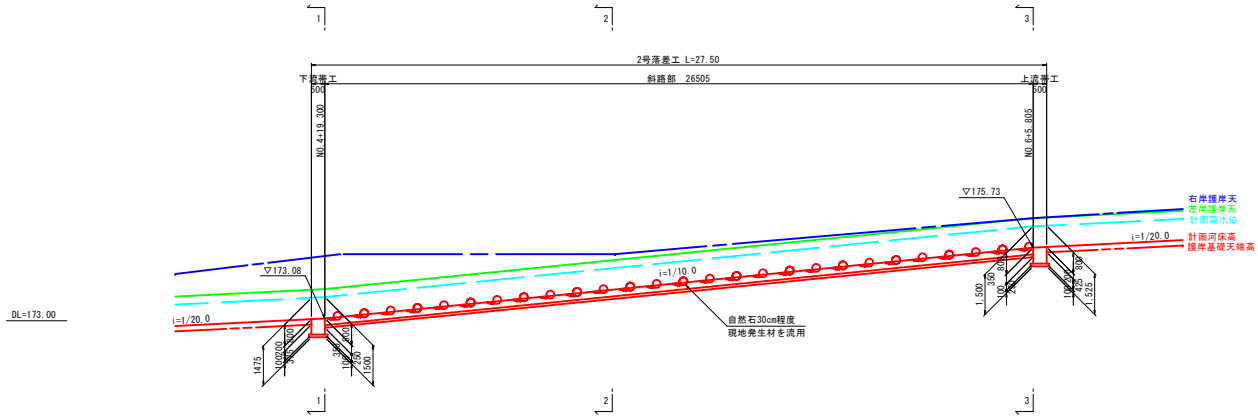

工事名	洗川測量設計業務		
図面名	落差工構造図		
作成年月日			
縮尺	図示	図面番号	18 / 31
会社名			
事業者名	東広島市		

2号落差工構造図（その2）

横　断　図 S=1:50

下流帯工
1-1

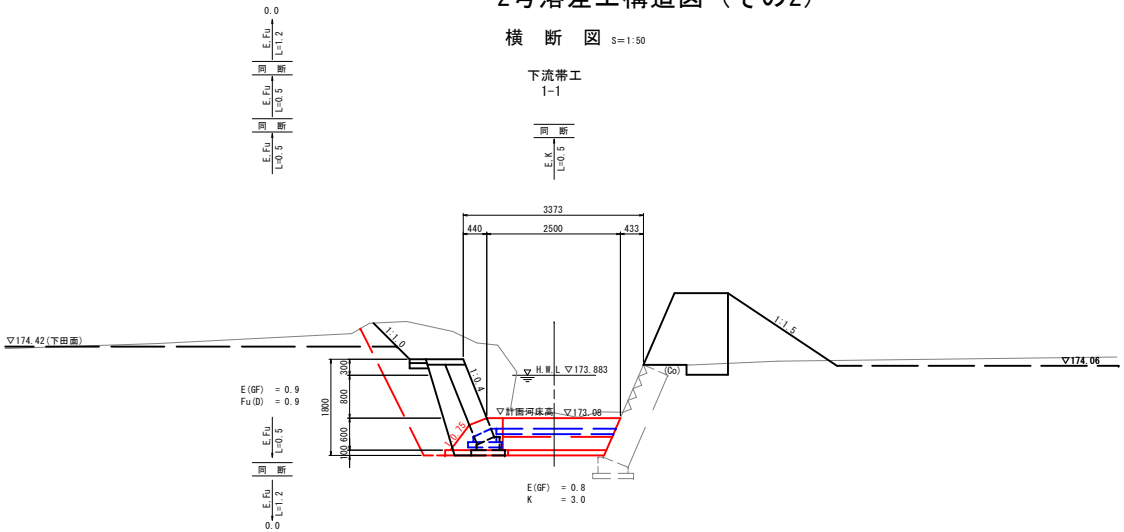

種　別	数　量
E(GF)	2.9 m3
Fu(D)	2.5 m3
K	1.5 m2

DL=170.00

2-2
(NO.5+10.2)

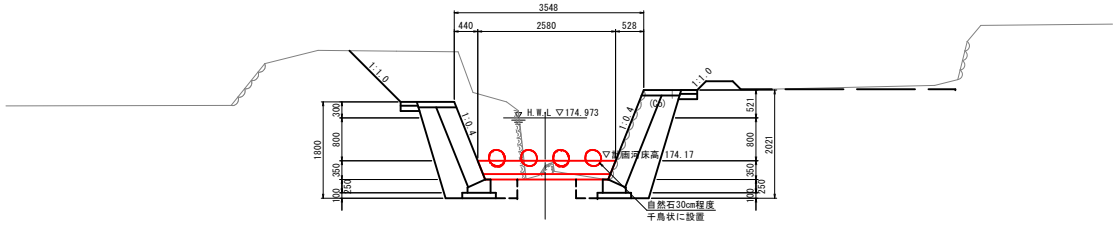

DL=170.00

上流帯工
3-3

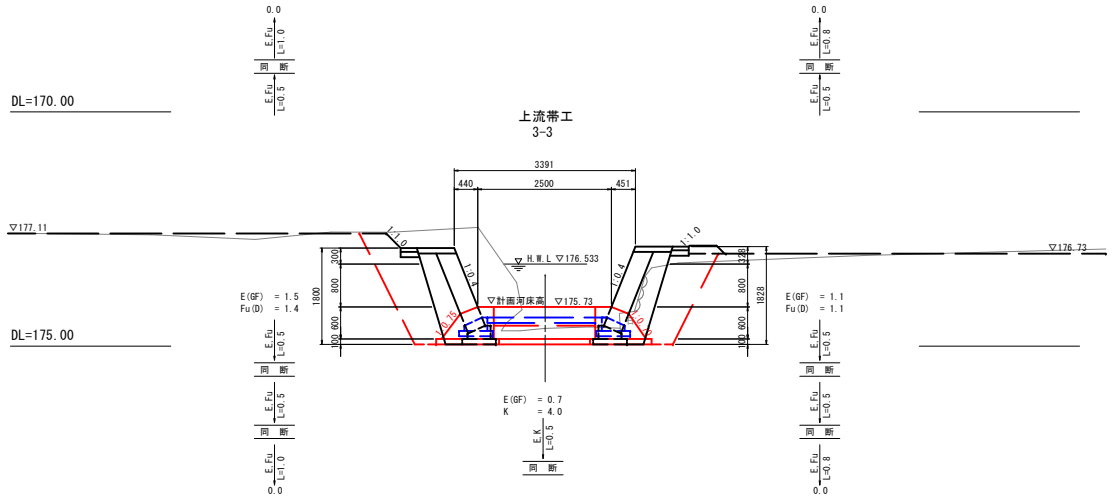

種　別	数　量
E(GF)	7.0 m3
Fu(D)	6.1 m3
K	2.0 m2

DL=175.00

工事名	洗川測量設計業務		
図面名	落差工構造図		
作成年月日			
縮尺	図示	図面番号	19 / 31
会社名			
事業者名	東広島市		

2号落差工構造図（その3）

下流帯工 S=1:50

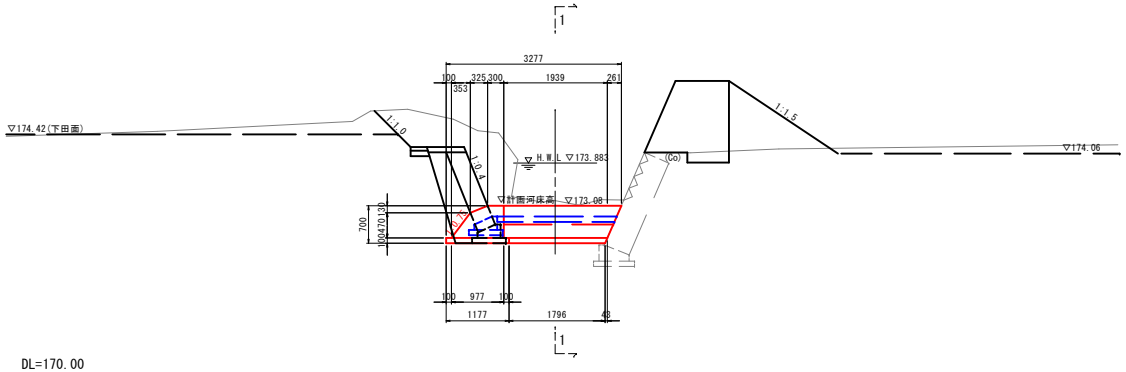

1-1

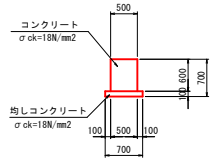

スロープ部詳細図
S=1:20

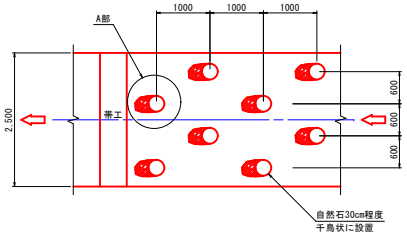

斜路部 S=1:50

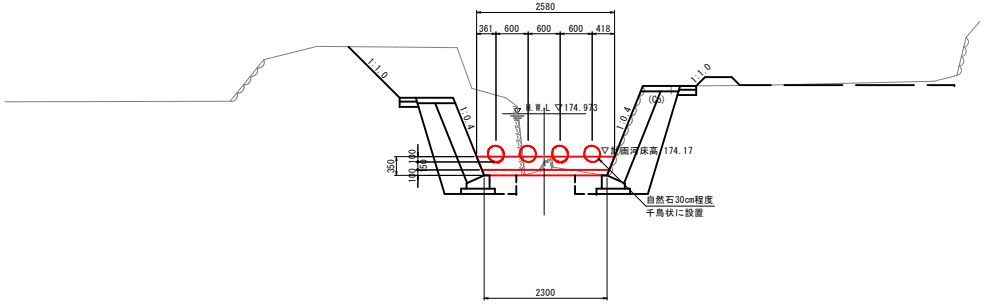

A部詳細図
S=1:20

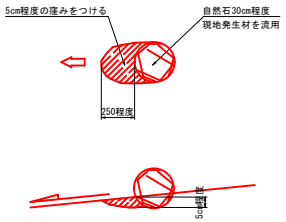

上流帯工 S=1:50

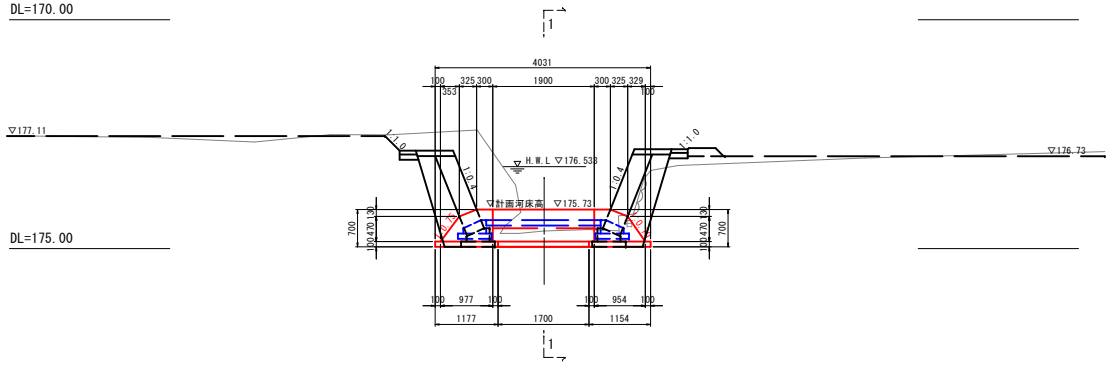

1-1

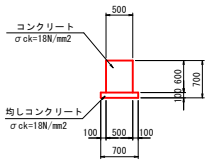

工事名	洗川測量設計業務		
図面名	落差工構造図		
作成年月日			
縮尺	図示	図面番号	20 / 31
会社名			
事業者名	東広島市		

3号落差工構造図（その1）

平　面　図 S=1:100

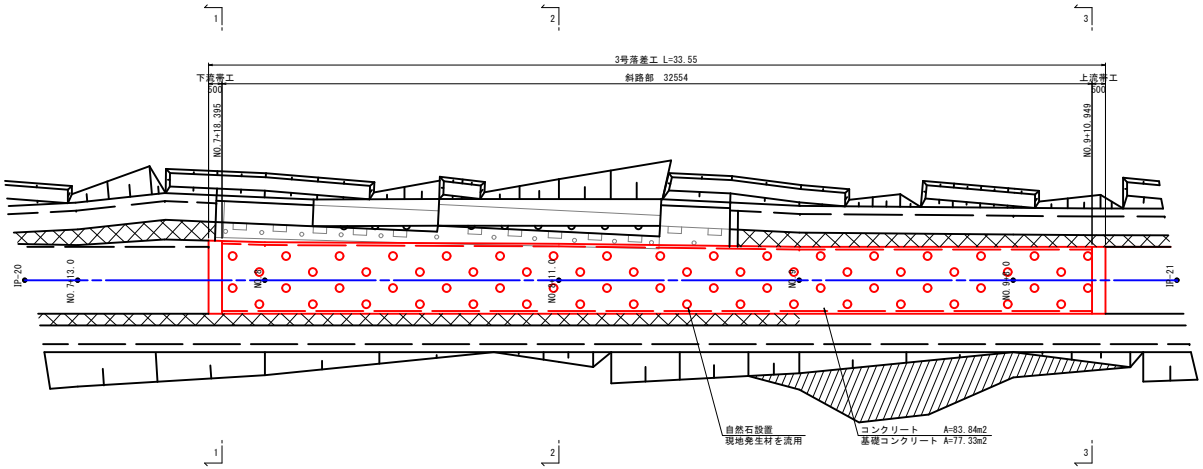

縦　断　図 S=1:100

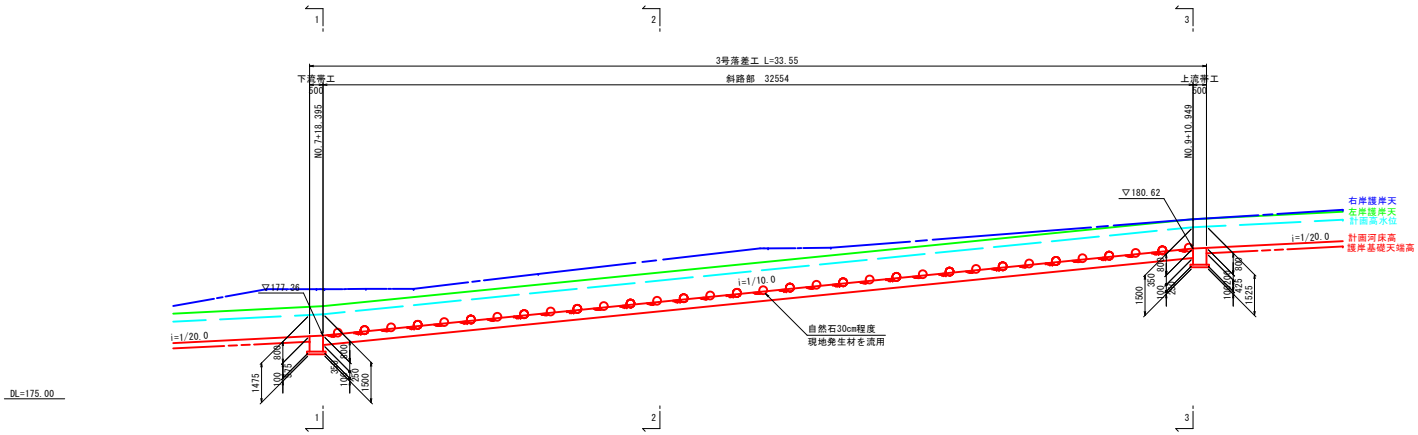

工事名	洗川測量設計業務		
図面名	落差工構造図		
作成年月日			
縮尺	図示	図面番号	21 / 31
会社名			
事業者名	東広島市		

3号落差工構造図（その2）

横　断　図　S=1:50

下流帯工
1-1

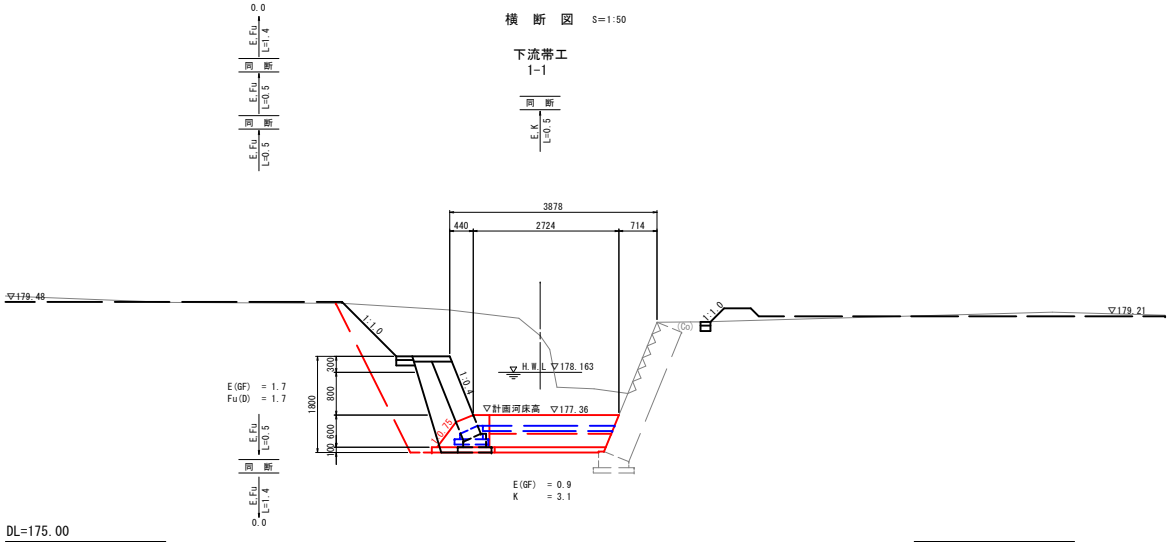

種　別	数　量
E(GF)	5.6 m3
Fu(D)	5.1 m3
K	1.6 m2

2-2
(NO.8+11.0)

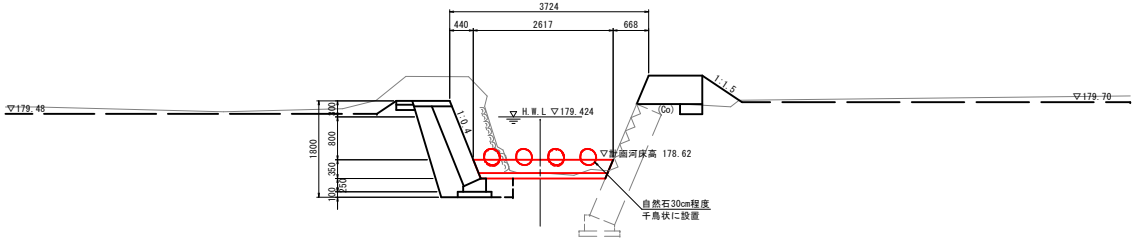

上流帯工
3-3

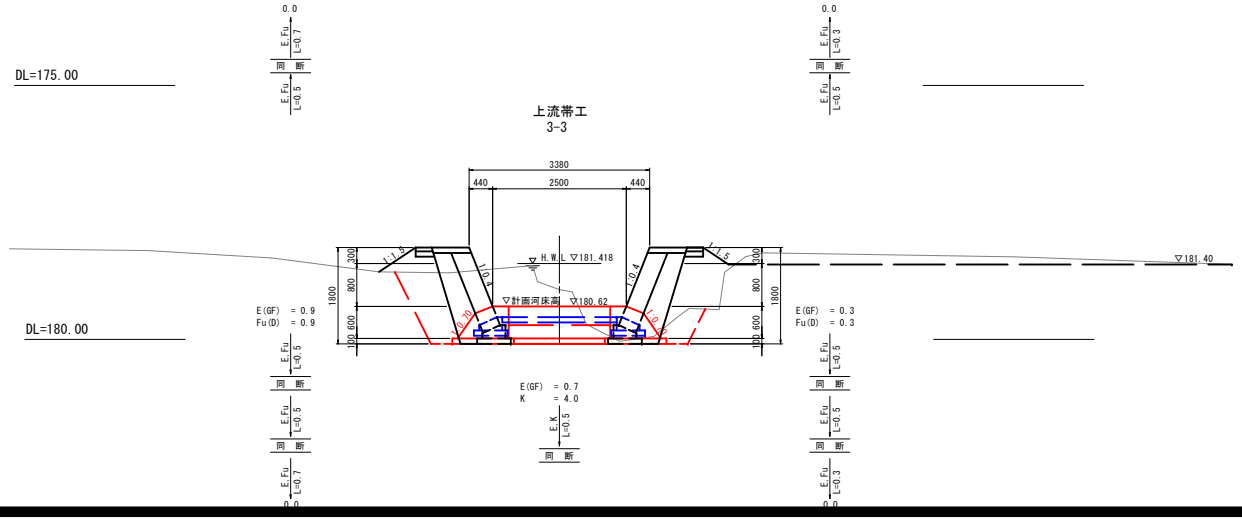

種　別	数　量
E(GF)	3.1 m3
Fu(D)	2.7 m3
K	2.0 m2

工事名	洗川測量設計業務		
図面名	落差工構造図		
作成年月日			
縮尺	図示	図面番号	22 / 31
会社名			
事業者名	東広島市		

3号落差工構造図（その3）

下流帯工　S=1:50

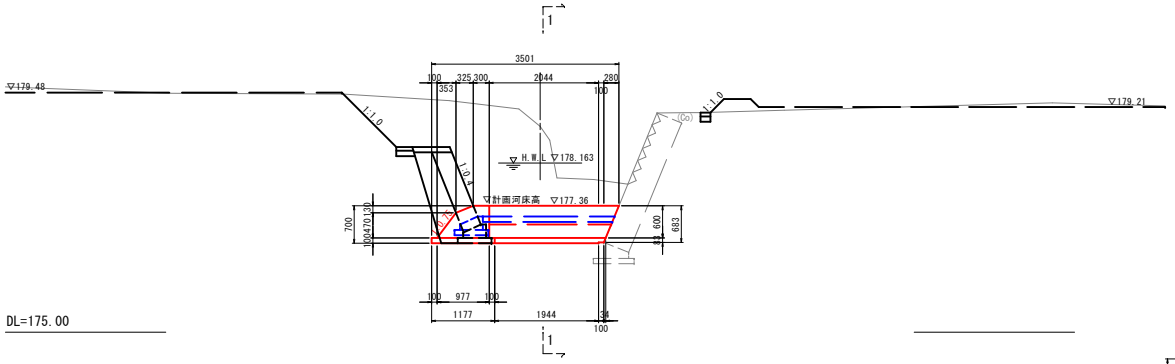

1-1

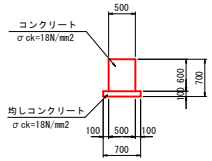

スロープ部詳細図
S=1:20

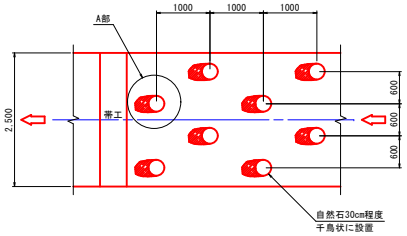

斜路部　S=1:50

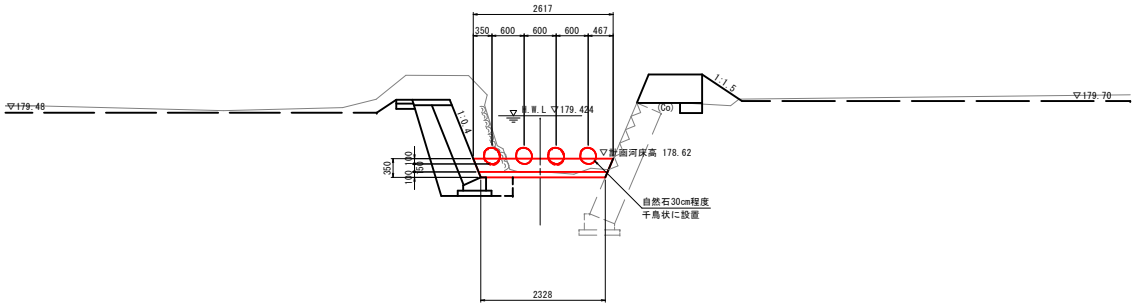

A部詳細図
S=1:20

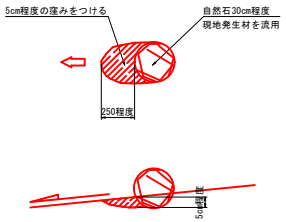

上流帯工　S=1:50

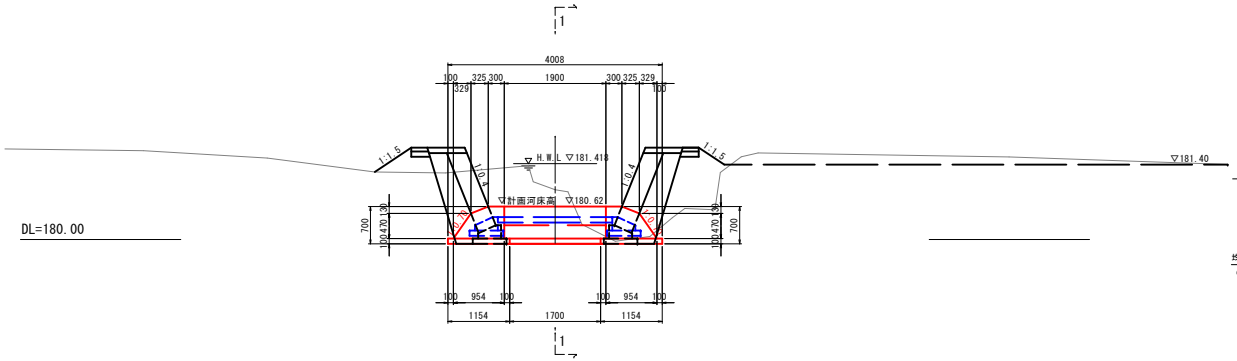

1-1

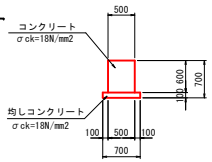

工事名	洗川測量設計業務		
図面名	落差工構造図		
作成年月日			
縮尺	図示	図面番号	23 / 31
会社名			
事業者名	東広島市		

参考展開図(1/2)

縮尺　縦 = 1:100
　　横 = 1:250

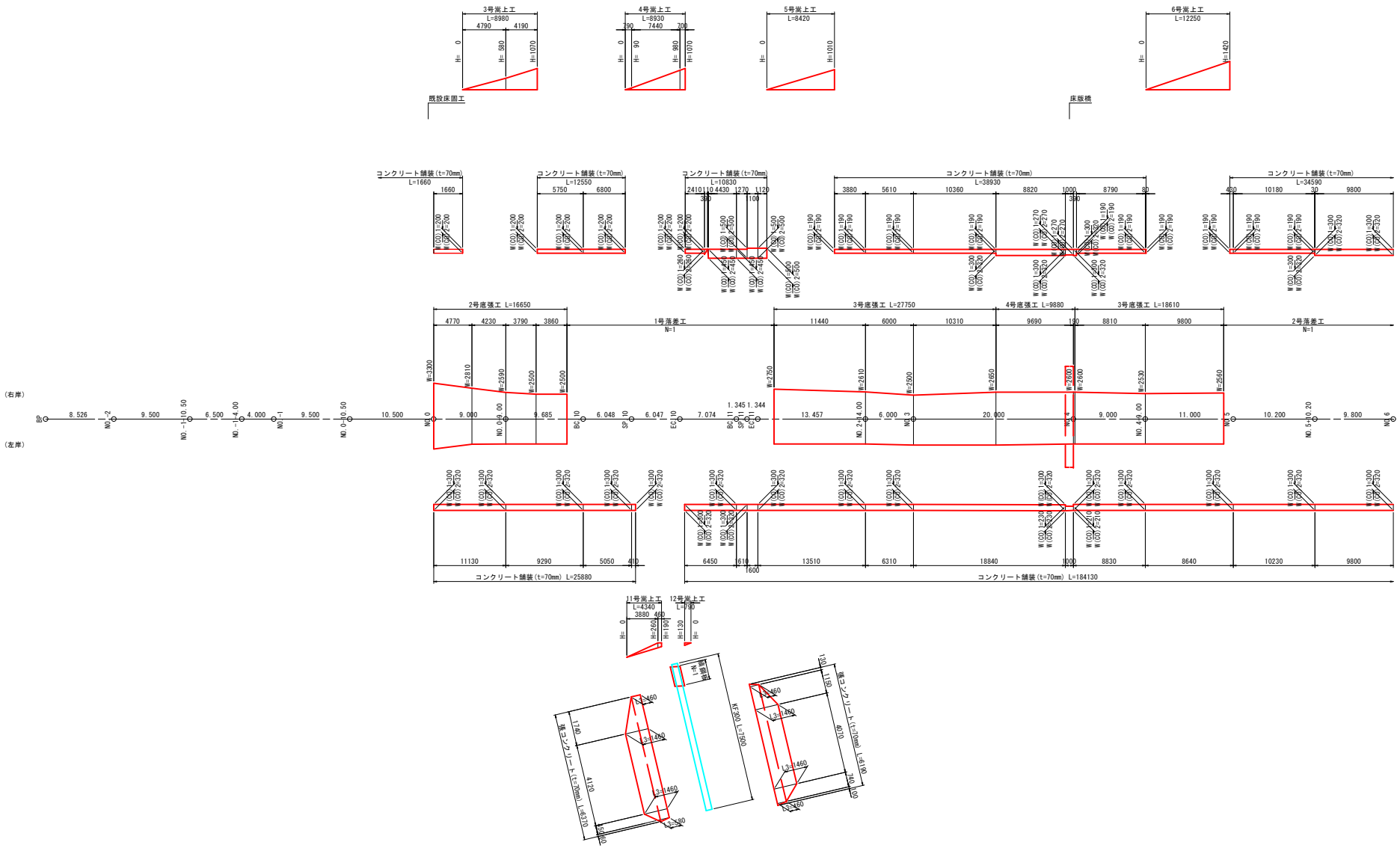

工事名	洗川河川整備工事		
図面名	参考展開図		
作成年月日			
縮尺	図 示	図面番号	24 / 31
会社名			
事業者名	東広島市		

参考展開図(2/2)

縮尺　縦 = 1:100
　　横 = 1:250

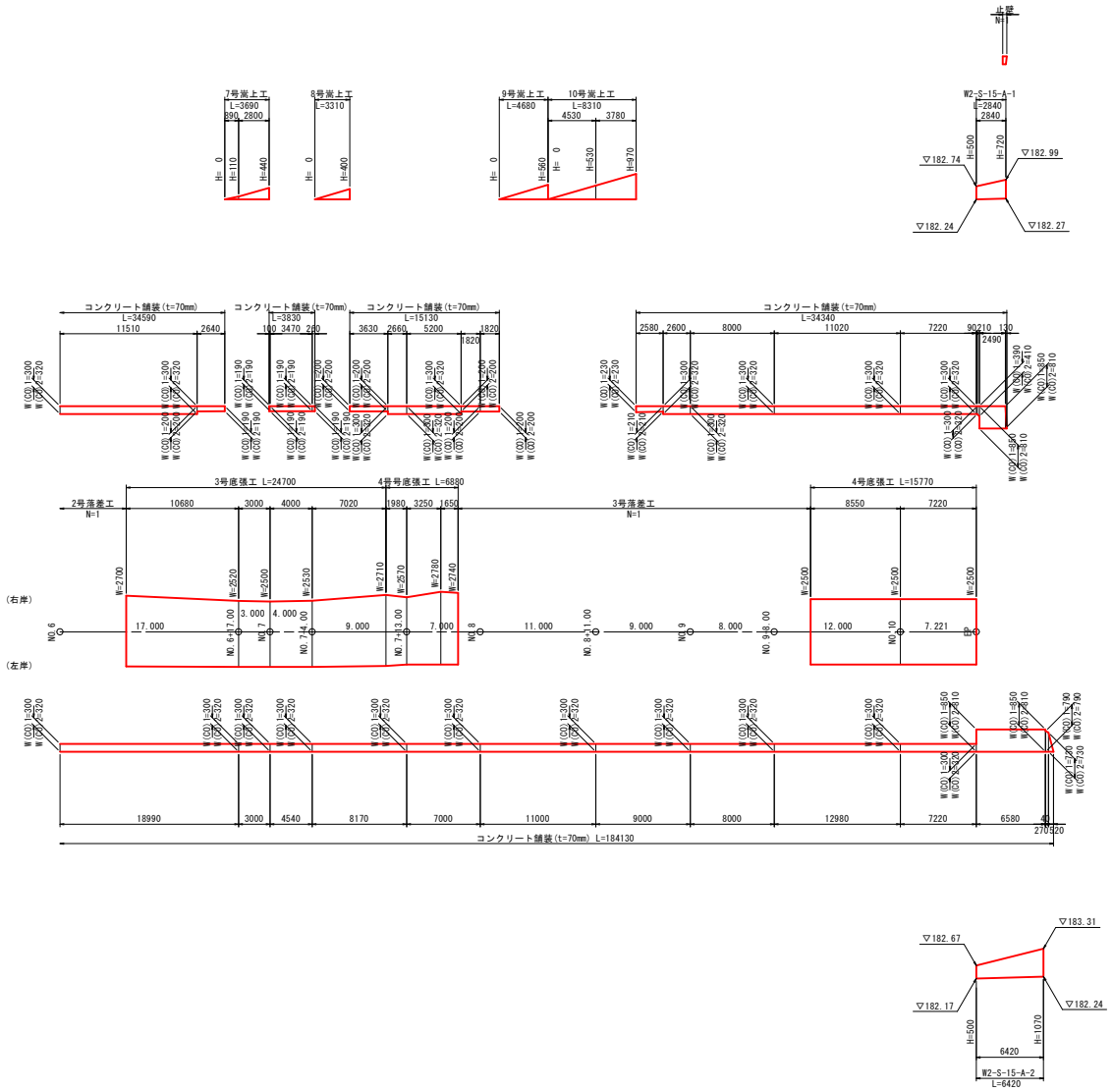

工事名	洗川河川整備工事		
図面名	参考展開図		
作成年月日			
縮尺	図 示	図面番号	25 / 31
会社名			
事業者名	東広島市		

法面仕上げおよび法面工参考展開図(1/2)

縮尺　縦 = 1:100
　　横 = 1:250

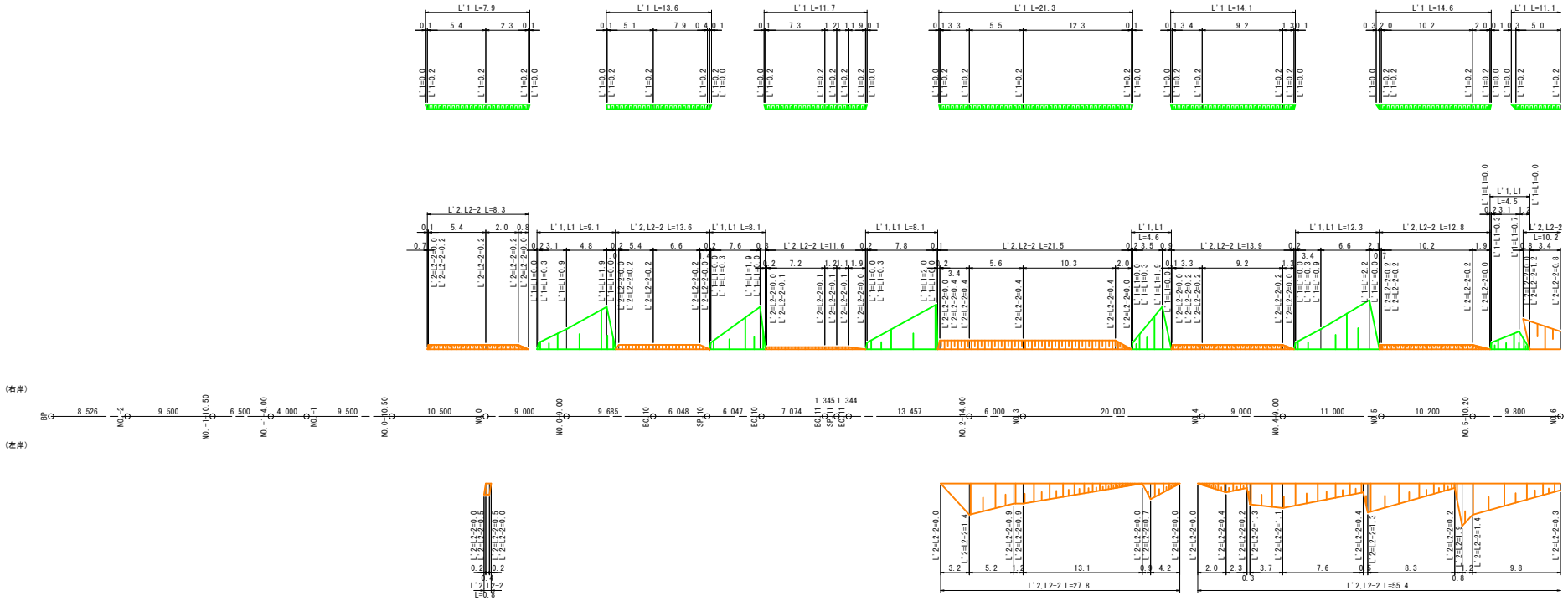

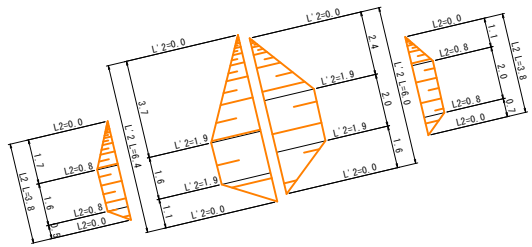

凡　例	
L'1	法面整形(盛土部)
L1	人工張芝(ワラ芝) 盛土部
L1-1	人工張芝(野芝) 盛土部
L'2	法面整形(切土部 土砂)
L2	人工張芝(ワラ芝) 切土部
L2-2	人工張芝(野芝) 切土部

＊横断図には法面長は表示していないので，展開図を参照してください。

工事名	洗川河川整備工事		
図面名	法面工参考展開図		
作成年月日			
縮尺	図 示	図面番号	26 / 31
会社名			
事業者名	東広島市		

法面仕上げおよび法面工参考展開図(2/2)

縮尺　縦 = 1:100
　　横 = 1:250

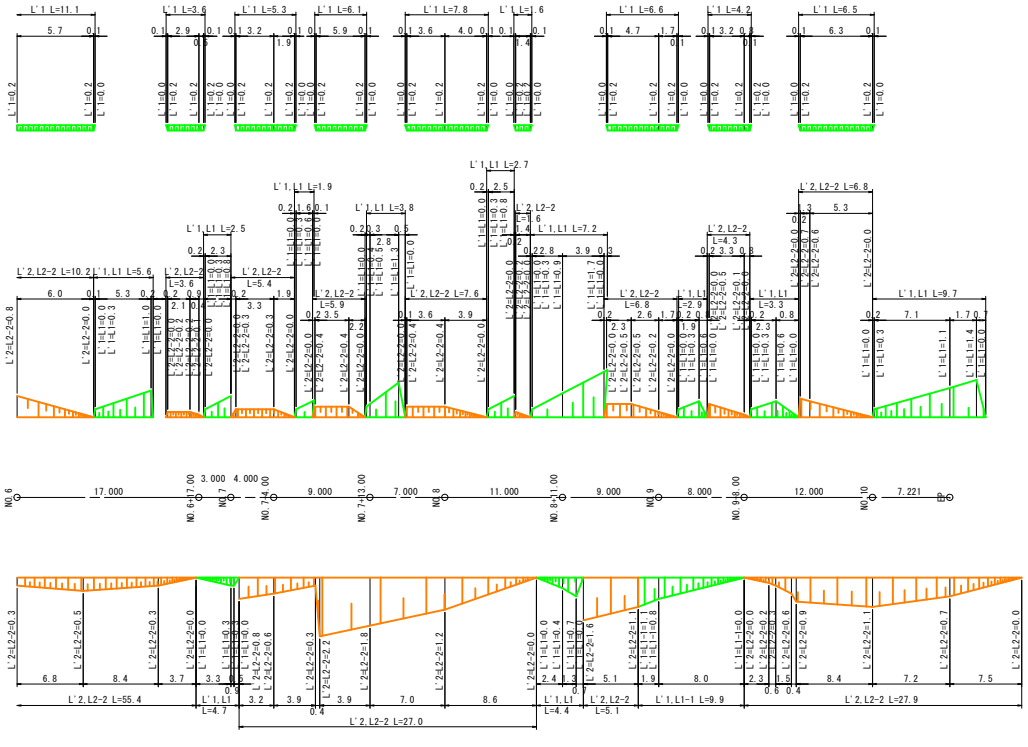

凡　例	
L'1	法面整形(盛土部)
L1	人工張芝(ワラ芝) 盛土部
L1-1	人工張芝(野芝) 盛土部
L'2	法面整形(切土部 土砂)
L2	人工張芝(ワラ芝) 切土部
L2-2	人工張芝(野芝) 切土部

＊横断図には法面長は表示していないので，展開図を参照してください。

工事名	洗川河川整備工事		
図面名	法面工参考展開図		
作成年月日			
縮尺	図 示	図面番号	27 / 31
会社名			
事業者名	東広島市		

左岸側護岸参考展開図(1/2)

S=1:100

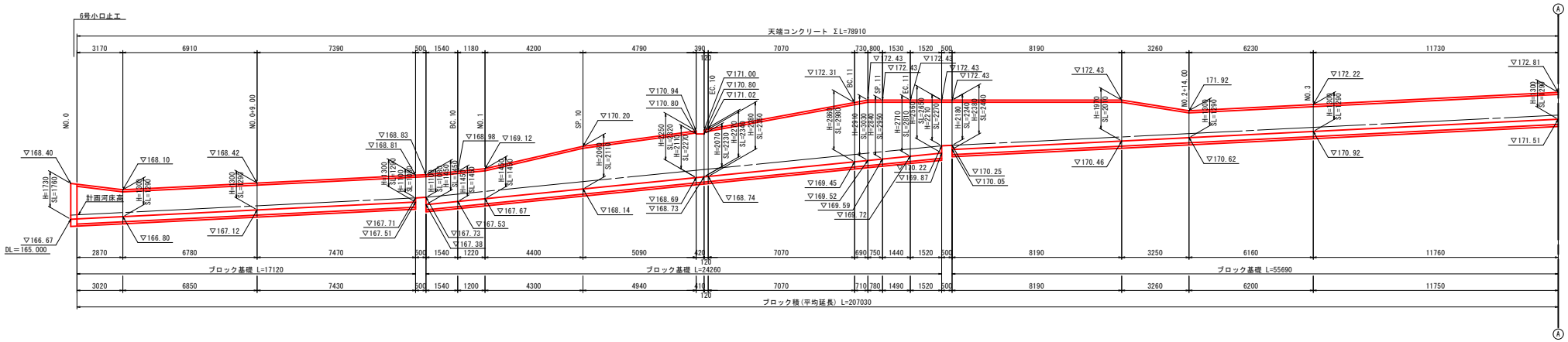

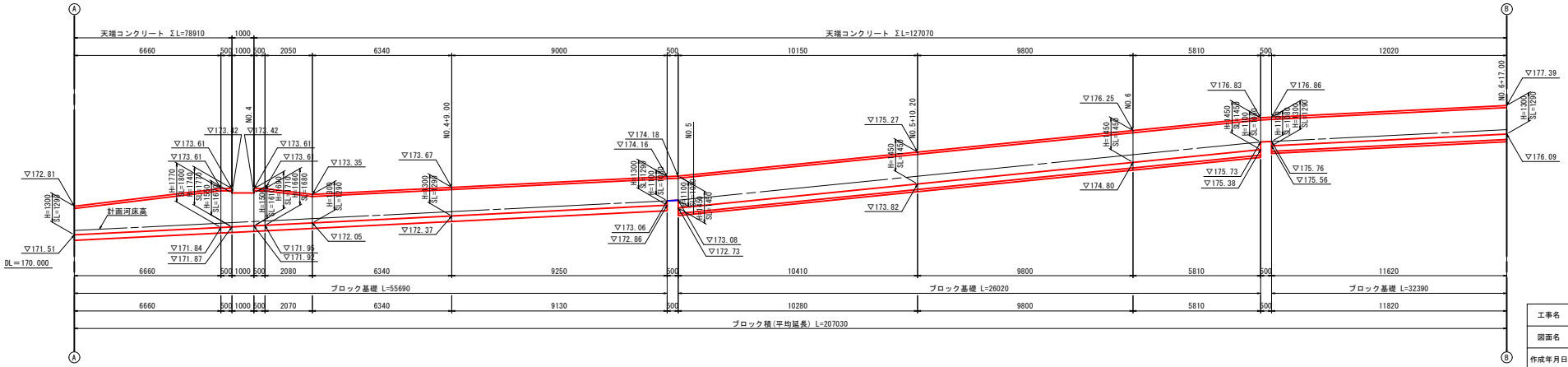

工事名	洗川河川整備工事		
図面名	護岸参考展開図		
作成年月日			
縮尺	図 示	図面番号	28 / 31
会社名			
事業者名	東広島市		

左岸側護岸参考展開図(2/2)

S=1:100

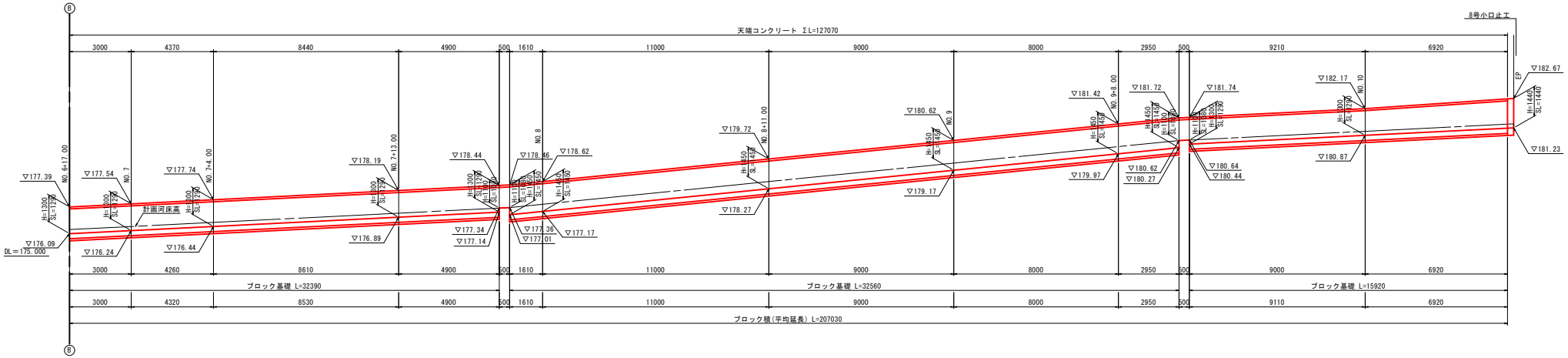

工事名	洗川河川整備工事		
図面名	護岸参考展開図		
作成年月日			
縮尺	図 示	図面番号	29 / 31
会社名			
事業者名	東広島市		

右岸側護岸参考展開図(1/1)

S=1:100

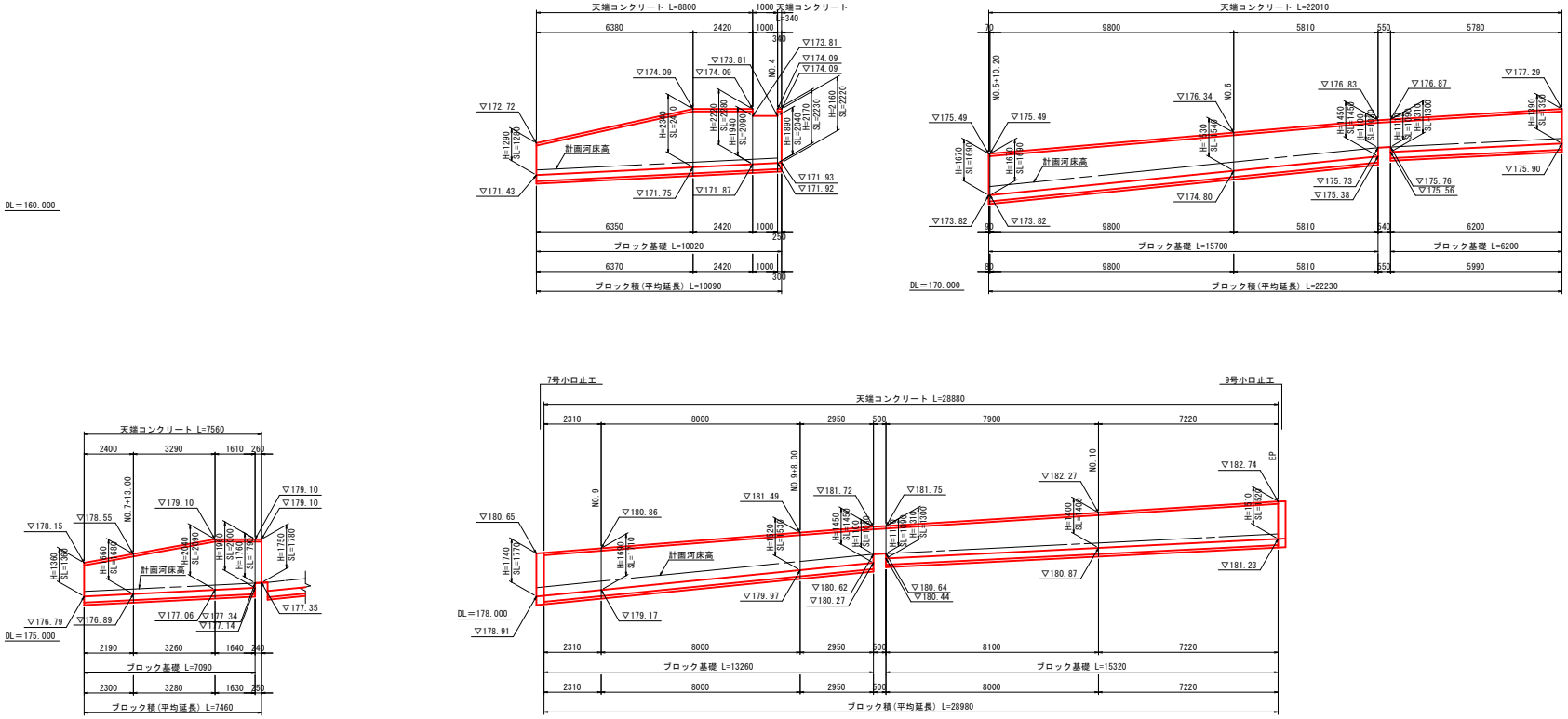

工事名	洗川河川整備工事		
図面名	護岸参考展開図		
作成年月日			
縮尺	図 示	図面番号	30 / 31
会社名			
事業者名	東広島市		

仮設工参考図

工事用道路・仮締切平面図

縮尺 = 1:1,000

縮尺 = 図示

工事用道路　進入路

盛土　S=1:50

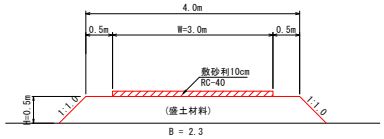

掛樋工

S=1: 20

φ600

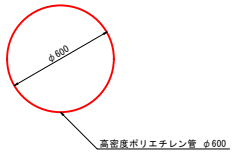

大型土のう標準図

（河床幅3m未満）S=1:100

（参考図）

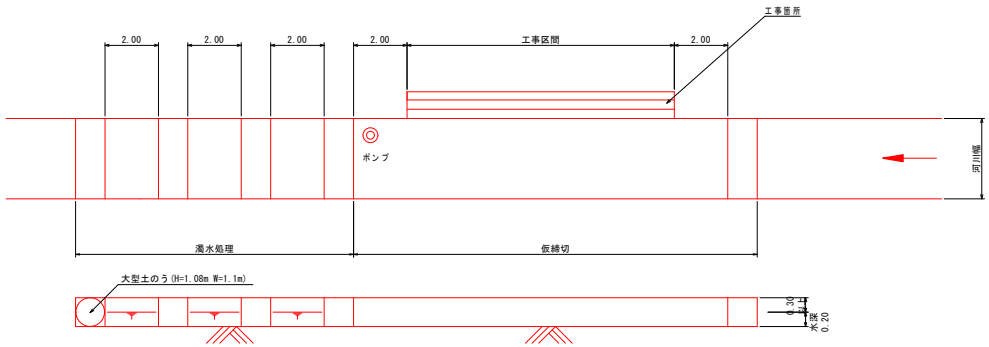

工事名	洗川測量設計業務		
図面名	仮設工参考図		
作成年月日			
縮尺	図 示	図面番号	31 / 31
会社名			
事業者名	東広島市		

参 考 図 書

工事名称 ： 令和７年度 治水対策事業

洗川河川整備工事

＜注意事項＞

１　本工事は、数量公開の対象工事です。

２　この数量書は適正な積算のための参考指標として数量を示すものです。

数量は参考数量であり、設計図書ではありません。内容の如何にかかわらず、契約上の拘束をするものではありません。

３　その他

・当該工事により発生する建設発生土は、公の関与する埋立地、広島県制定の建設発生土処分先一覧表に掲載されている建設発生土リサイクルプラント、建設発生土受入地又は建設発生土受入地（一時たい積）のいずれかに搬出するものとしている。搬出先として、次の施設を見込んでいる。

種　別	施設の名称	所在地	運搬距離
建設発生土	黒瀬町資源リサイクルセンター株式会社	東広島市黒瀬町大多田字大十田302-52	6.7km
粘性土	永億林業株式会社苗代町重役造成工事	呉市苗代町字　重　役1470-1	11.2km
建設発生木材	（有）クリーンリサイクル	東広島市黒瀬町宗近柳国649	6.0km

・水替日数は、次のとおり見込んでいる。

50 日

総括情報表

変更回数	0
適用単価地区	45 東広島市(黒瀬)
単価適用日	00-07.05.01(0)
諸経費体系	1　公共(一般)

	当世代	前世代
工種	01　河川工事	
施工地域・工事場所区分	00　補正なし	
復興補正区分	00　補正なし	
週休補正区分	09　閉所型・月単位	
現場事務所等の貸与区分	00　補正なし	
ＩＣＴ補正区分	00　補正なし	
冬期補正係数	00　補正なし	
緊急工事区分	00　通常工事　０％	
前払金支出割合区分	00　補正無し	
契約保証区分	01　金銭的保証(0.04%)	

建設技能労働者や交通誘導員等の現場労働者にかかる経費として，労務費のほか各種経費（法定福利費の事業者負担額，労務管理費，安全訓練等に要する費用等）が必要であり，本積算ではこれらを現場管理費等の一部として率計上している。

≪凡例≫

Co ･･･コンクリート　As ･･･アスファルト
DT ･･･ダンプトラック　BH ･･･バックホウ
CC ･･･クローラクレーン　TC ･･･トラッククレーン
RTC･･･ラフテレーンクレーン

本工事費　内訳表

費目・工種・施工名称など	数量	単位	単価	金額	備考
本工事費					X1000
築堤・護岸	1	式			Y1A01　　レベル1
河川土工	1	式			Y1A0101　　レベル2
掘削工	1	式			Y1A010101　レベル3
掘削 土砂	610	m3			Y1A01010101レベル4
掘削 土砂 片切掘削	610	m3			SPK24040001 00 単第0 -0001　表
掘削(表土剥取) 粘性土	60	m3			Y1A01010101レベル4
掘削 土砂 オープンカット 押土無し 障害無し 5,000m3未満	60	m3			SPK24040001 00 単第0 -0002　表
盛土工	1	式			Y1A010103　レベル3

本工事費　内訳表

費目・工種・施工名称など	数量	単位	単価	金額	備考
路体(築堤)盛土	80	m3			Y1A01010301レベル4
路体(築堤)盛土 施工幅員2.5m未満	80	m3			SPK24040004 00 単第0 -0003　表
畦畔盛土	207	m			Y4999　　レベル4
畦畔盛土	207	m			V000000100　00 単第0 -0004　表
法面整形工	1	式			Y1A010106　レベル3
法面整形(切土部)	160	m2			Y1A01010601レベル4
法面整形 切土部　現場制約無し レキ質土,砂及び砂質土,粘性土	160	m2			SPK24040025 00 単第0 -0006　表
法面整形(盛土部)	110	m2			Y1A01010602レベル4
法面整形 盛土部 法面締固め無し 現場制約無し レキ質土,砂及び砂質土,粘性土	110	m2			SPK24040025 00 単第0 -0007　表

本工事費　内訳表

費目・工種・施工名称など	数量	単位	単価	金額	備考
法面整形(切土部) ブロック背面部	450	m2			Y1A01010601レベル4
法面整形 切土部　現場制約無し レキ質土,砂及び砂質土,粘性土	450	m2			SPK24040025 00 単第0 -0006　表
残土処理工	1	式			Y1A010108　レベル3
土砂等運搬 土砂	800	m3			Y1A01010802レベル4
土砂等運搬 標準 土砂(岩塊・玉石混り土含む) DID区間無し 距離7.5km以下(6.5km超)	800	m3			SPK24040002 00 単第0 -0008　表
残土等処分 土砂	800	m3			Y1A01010803レベル4
【直接工事費に含まれる処分費等】 「処分費等」の取扱いによる					#0041
処分費 砂質土、礫質土	800	m3			F000000100　00
土砂等運搬 粘性土	40	m3			Y1A01010802レベル4

本工事費　内訳表

費目・工種・施工名称など	数量	単位	単価	金額	備考
土砂等運搬 標準 土砂(岩塊・玉石混り土含む) DID区間無し 距離11.5km以下(9.5km超)	40	m3			SPK24040002 00 単第0 -0009 表
残土等処分 粘性土	40	m3			Y1A01010803レベル4
【直接工事費に含まれる処分費等】 「処分費等」の取扱いによる					#0041
処分費 粘性土	40	m3			F000000200 00
法覆護岸工	1	式			Y1A0107 レベル2
作業土工	1	式			Y1A010701 レベル3
床掘り 土砂	300	m3			Y1A01070102レベル4
床掘り 土砂 平均施工幅1m以上2m未満 土留方式無し 障害無し	300	m3			SPK24040015 00 単第0 -0010 表
埋戻し 1m≦W1＜4m	9	m3			Y1A01070103レベル4

本工事費　内訳表

費目・工種・施工名称など	数量	単位	単価	金額	備考
埋戻し 最大埋戻幅1m以上4m未満	9	m3			SPK24040020 00 単第0 -0011　表
埋戻し W1＜1m	40	m3			Y1A01070103レベル4
埋戻し 最大埋戻幅1m未満	40	m3			SPK24040020 00 単第0 -0012　表
埋戻し 砕石、W1＜1m 底張下	20	m3			Y1A01070103レベル4
埋戻し 最大埋戻幅1m未満	20	m3			SPK24040020 00 単第0 -0012　表
再生クラッシャラン 40～0mm	20	m3			T0247　　00
基面整正	160	m2			Y1A01070104レベル4
基面整正	160	m2			SPK24040017 00 単第0 -0013　表
Coブロック工(Coブロック積)	1	式			Y1A010703　レベル3

本工事費　内訳表

費目・工種・施工名称など	数量	単位	単価	金額	備考
コンクリートブロック基礎 σck=18N/mm2 W=430,H=250	272	m			Y1A01070301レベル4
現場打基礎 18-8-40BB W=430,H=250	272	m			V000000200　00 単第0 -0014　表
コンクリートブロック積 σck=18N/mm2　1：0.4 控350　裏CO無し	424	m2			Y1A01070305レベル4
コンクリートブロック積工(練積) 粗面ブロック 18-8-40BB	424	m2			SDT00039　　00 単第0 -0016　表
胴込・裏込材(砕石) RC-40	202	m3			Y1A01070308レベル4
胴込・裏込材(砕石) 間知・平・連節・緑化ブロック RC-40	202	m3			SPK24040045 00 単第0 -0017　表
目地板 瀝青繊維質目地板	15	m2			Y1A01070311レベル4
目地板 1工事当り使用量30m2未満 瀝青繊維質目地板t=10mm	15	m2			SPK24040122 00 単第0 -0018　表
天端コンクリート σck=18N/mm2	273	m			Y1A01070313レベル4

本工事費　内訳表

費目・工種・施工名称など	数量	単位	単価	金額	備考
天端コンクリート 18-8-40BB t＝10cm	273	m			V000000300　00 単第0 -0019　表
目地板 1工事当り使用量30m2未満 瀝青繊維質目地板t=10mm	2	m2			SPK24040122 00 単第0 -0018　表
護岸付属物工	1	式			Y1A010708　レベル3
6号小口止工 σck=18N/mm2 W=300 H=2080	1	箇所			Y4999　レベル4
6号小口止工 18-8-40BB W=300 H=2080	1	箇所			V000000400　00 単第0 -0021　表
7号小口止工 σck=18N/mm2 W=300 H=2090	1	箇所			Y4999　レベル4
7号小口止工 18-8-40BB W=300 H=2090	1	箇所			V000000500　00 単第0 -0025　表
8号小口止工 σck=18N/mm2 W=300 H=1790	1	箇所			Y4999　レベル4
8号小口止工 18-8-40BB W=300 H=1790	1	箇所			V000000600　00 単第0 -0026　表

本工事費　内訳表

費目・工種・施工名称など	数量	単位	単価	金額	備考
9号小口止工 σck=18N/mm2 W=300 H=1860	1	箇所			Y1A01070803レベル4
9号小口止工 18-8-40BB W=300 H=1860	1	箇所			V000000700　00 単第0 -0027　表
3号嵩上工 σck=18N/mm2	1	箇所			Y4999　レベル4
3号嵩上工 18-8-40BB	1	箇所			V000000800　00 単第0 -0028　表
4号嵩上工 σck=18N/mm2	1	箇所			Y4999　レベル4
4号嵩上工 18-8-40BB	1	箇所			V000000900　00 単第0 -0031　表
5号嵩上工 σck=18N/mm2	1	箇所			Y4999　レベル4
5号嵩上工 18-8-40BB	1	箇所			V000001000　00 単第0 -0032　表
6号嵩上工 σck=18N/mm2	1	箇所			Y4999　レベル4

本工事費　内訳表

費目・工種・施工名称など	数量	単位	単価	金額	備考
6号嵩上工 18-8-40BB	1	箇所			V000001100　00 単第0 -0033　表
7号嵩上工 σck=18N/mm2	1	箇所			Y4999　レベル4
7号嵩上工 18-8-40BB	1	箇所			V000001200　00 単第0 -0034　表
8号嵩上工 σck=18N/mm2	1	箇所			Y4999　レベル4
8号嵩上工 18-8-40BB	1	箇所			V000001300　00 単第0 -0035　表
9号嵩上工 σck=18N/mm2	1	箇所			Y4999　レベル4
9号嵩上工 18-8-40BB	1	箇所			V000001400　00 単第0 -0036　表
10号嵩上工 σck=18N/mm2	1	箇所			Y4999　レベル4
10号嵩上工 18-8-40BB	1	箇所			V000001500　00 単第0 -0037　表

本工事費　内訳表

費目・工種・施工名称など	数量	単位	単価	金額	備考
11号嵩上工 σck=18N/mm2	1	箇所			Y4999　レベル4
11号嵩上工 18-8-40BB	1	箇所			V000001600　00 単第0 -0038　表
12号嵩上工 σck=18N/mm2	1	箇所			Y4999　レベル4
12号嵩上工 18-8-40BB	1	箇所			V000001700　00 単第0 -0039　表
植生工	1	式			Y1A010715　レベル3
張芝 ワラ芝、盛土部	80	m2			Y1A01071503レベル4
人工張芝 張芝 幅100cm ワラ付	80	m2			SPK24040033 00 単第0 -0040　表
張芝 野芝、盛土部	10	m2			Y4999　レベル4
張芝工 [規]100m2以上300m2未満	10	m2			SS000179　00 単第0 -0041　表

本工事費　内訳表

費目・工種・施工名称など	数量	単位	単価	金額	備考
張芝 ワラ芝、切土部	5	m2			Y1A01071503レベル4
人工張芝 張芝 幅100cm ワラ付	5	m2			SPK24040033 00 単第0 -0040 表
張芝 野芝、切土部	140	m2			Y4999 レベル4
張芝工 [規]100m2以上300m2未満	140	m2			SS000179 00 単第0 -0041 表
張コンクリート	16	m2			Y4999 レベル4
コンクリート打設工 防草コンクリート Co厚さ70mm 18-8-20BB	16	m2			S1040011 00 単第0 -0042 表
養生工 防草コンクリート	16	m2			S1040013 00 単第0 -0043 表
根固め工	1	式			Y1A0109 レベル2
作業土工	1	式			Y1A010901 レベル3

本工事費　内訳表

費目・工種・施工名称など	数量	単位	単価	金額	備考
床掘り 土砂	30	m3			Y1A01090102レベル4
床掘り 土砂 平均施工幅1m以上2m未満 土留方式無し 障害無し	30	m3			SPK24040015 00 単第0 -0010 表
埋戻し W1＜1m	30	m3			Y1A01090103レベル4
埋戻し 最大埋戻幅1m未満	30	m3			SPK24040020 00 単第0 -0012 表
底張工	1	式			Y3999 レベル3
2号底張工 σck=18N/mm2	17	m			Y4999 レベル4
コンクリート 無筋・鉄筋構造物 18-8-40BB バックホウ(クレーン機能付)打設	9	m3			SPK24040153 00 単第0 -0029 表
基礎コンクリート 無筋・鉄筋構造物 18-8-40BB バックホウ(クレーン機能付)打設	4	m3			SPK24040153 00 単第0 -0044 表
3号底張工 σck=18N/mm2	71	m			Y4999 レベル4

本工事費　内訳表

費目・工種・施工名称など	数量	単位	単価	金額	備考
コンクリート 無筋・鉄筋構造物 18-8-40BB バックホウ(クレーン機能付)打設	36	m3			SPK24040153 00 単第0 -0029 表
基礎コンクリート 無筋・鉄筋構造物 18-8-40BB バックホウ(クレーン機能付)打設	17	m3			SPK24040153 00 単第0 -0044 表
4号底張工 σck=18N/mm2	33	m			Y4999 レベル4
コンクリート 無筋・鉄筋構造物 18-8-40BB バックホウ(クレーン機能付)打設	16	m3			SPK24040153 00 単第0 -0029 表
基礎コンクリート 無筋・鉄筋構造物 18-8-40BB バックホウ(クレーン機能付)打設	7	m3			SPK24040153 00 単第0 -0044 表
落差工	1	式			Y3999 レベル3
1号落差工 σck=18N/mm2	1	箇所			Y4999 レベル4
1号落差工　下流帯工	1	箇所			V000001800 00 単第0 -0045 表
1号落差工　上流帯工	1	箇所			V000001900 00 単第0 -0046 表

本工事費　内訳表

費目・工種・施工名称など	数量	単位	単価	金額	備考
1号落差工　斜路部	1	箇所			V000002000　00 単第0 -0047　表
2号落差工 σck=18N/mm2	1	箇所			Y4999　レベル4
2号落差工　下流帯工	1	箇所			V000002100　00 単第0 -0048　表
2号落差工　上流帯工	1	箇所			V000002200　00 単第0 -0049　表
2号落差工　斜路部	1	箇所			V000002300　00 単第0 -0050　表
3号落差工 σck=18N/mm2	1	箇所			Y4999　レベル4
3号落差工　下流帯工	1	箇所			V000002400　00 単第0 -0051　表
3号落差工　上流帯工	1	箇所			V000002500　00 単第0 -0052　表
3号落差工　斜路部	1	箇所			V000002600　00 単第0 -0053　表

本工事費　内訳表

費目・工種・施工名称など	数量	単位	単価	金額	備考
付帯道路工	1	式			Y1A0111　　レベル2
作業土工	1	式			Y1A011102　レベル3
床掘り 土砂	20	m3			Y1A01110202レベル4
床掘り 土砂 平均施工幅1m以上2m未満 土留方式無し 障害無し	20	m3			SPK24040015 00 単第0 -0010　表
埋戻し W1＜1m	10	m3			Y1A01110203レベル4
埋戻し 最大埋戻幅1m未満	10	m3			SPK24040020 00 単第0 -0012　表
コンクリート舗装工	1	式			Y1A011108　レベル3
下層路盤(歩道部) RC-40,t=100mm	113	m2			Y1A01110802レベル4
下層路盤(歩道部) 全仕上り厚100mm 1層施工 RC-40	113	m2			SPK24040233 00 単第0 -0054　表

本工事費　内訳表

費目・工種・施工名称など	数量	単位	単価	金額	備考
コンクリート舗装 t＝7cm σck=18N/mm2	108	m2			Y1A01110807レベル4
コンクリート舗装	108	m2			V000002700　00 単第0 -0055　表
場所打擁壁工	1	式			Y3999　レベル3
擁壁W2-s-15-A-2	1	箇所			Y4999　レベル4
小型擁壁 擁壁平均高さ0.6m以上0.8m未満 18-8-40BB 基礎砕石有り	2	m3			SPK24040069 00 単第0 -0056　表
擁壁W2-s-15-A-1	1	箇所			Y4999　レベル4
小型擁壁 擁壁平均高さ0.5m以上0.6m未満 18-8-40BB 基礎砕石有り	1	m3			SPK24040069 00 単第0 -0057　表
床版工	1	式			Y3999　レベル3
床版工 L＝5.06m、T-2	1	式			Y4999　レベル4

本工事費　内訳表

費目・工種・施工名称など	数量	単位	単価	金額	備考
床版下部工（固定）	1	箇所			V000002900　00 単第0 -0058　表
床版下部工（可動）	1	箇所			V000003000　00 単第0 -0062　表
床版設置工 T-2用 重量2500kgを超え3000kg以下	1	枚			V000002800　00 単第0 -0063　表
ゴム支承材 W=200mm、t=10mm	2	枚			F0000000012 00
床版 T-2 5080×1000×200	1	枚			F000000400　00
目地板 1工事当り使用量30m2未満 瀝青繊維質目地板t=20mm	0.4	m2			SPK24040122 00 単第0 -0064　表
雑工	1	式			Y3999　　レベル3
止壁工	1	箇所			Y4999　　レベル4
止壁工	1	箇所			V000003100　00 単第0 -0065　表

本工事費　内訳表

費目・工種・施工名称など	数量	単位	単価	金額	備考
水路工	1	式			Y2999　　レベル2
作業土工	1	式			Y1A010901　レベル3
床掘り 土砂	3	m3			Y1A01090102レベル4
床掘り 土砂 平均施工幅1m以上2m未満 土留方式無し 障害無し	3	m3			SPK24040015 00 単第0 -0010　表
埋戻し W1＜1m	2	m3			Y1A01090103レベル4
埋戻し 最大埋戻幅1m未満	2	m3			SPK24040020 00 単第0 -0012　表
側溝工	1	式			Y1A011114　レベル3
プレキャストU型側溝 KF300	8	m			Y1A01111401レベル4
U型側溝 材料別途 L=2000mm/本	8	m			SDT00013　　00 単第0 -0066　表

本工事費　内訳表

費目・工種・施工名称など	数量	単位	単価	金額	備考
角フリューム 300 L＝2000	4	本			F000000500　00
縞鋼板設置工	1	枚			Y4999　　レベル4
蓋版 材料別途 40≧重量	1	枚			SDT00017　　00 単第0 -0067　表
縞鋼板	1	枚			F000000600　00
コンクリート削孔(電動ハンマドリル) 削孔深さ30mm以上200mm未満	4	孔			SPK24040118 00 単第0 -0068　表
M12アンカー	4	個			F000000900　00
仮設工	1	式			Y1A0115　　レベル2
工事用道路工	1	式			Y1A011501　レベル3
工事用道路盛土	940	m3			Y1A01150101レベル4

本工事費　内訳表

費目・工種・施工名称など	数量	単位	単価	金額	備考
路体(築堤)盛土 施工幅員4.0m以上 施工数量20,000m3未満 障害無し	940	m3			SPK24040004 00 単第0 -0069 表
土砂等運搬 標準 土砂(岩塊・玉石混り土含む) DID区間無し 距離9.5km以下(7.5km超)	1,040	m3			SPK24040002 00 単第0 -0070 表
処理土	1,250	m3			F000000700 00
再生クラッシャラン 40～0mm	104	m3			T0247 00
整地 敷均し(ルーズ) 標準(10,000m3未満) 障害無し	104	m3			SPK24040003 00 単第0 -0071 表
掘削 土砂 片切掘削	1,000	m3			SPK24040001 00 単第0 -0001 表
土砂等運搬 土砂	1,040	m3			Y1A01010802レベル4
土砂等運搬 標準 土砂(岩塊・玉石混り土含む) DID区間無し 距離7.5km以下(6.5km超)	1,040	m3			SPK24040002 00 単第0 -0008 表
残土等処分 土砂	1,040	m3			Y1A01010803レベル4

本工事費　内訳表

費目・工種・施工名称など	数量	単位	単価	金額	備考
【直接工事費に含まれる処分費等】 「処分費等」の取扱いによる					#0041
処分費 砂質土、礫質土	1,040	m3			F000000100　00
工事用進入路工	1	式			Y1A011501　レベル3
工事用道路盛土	20	m3			Y1A01150101レベル4
路体(築堤)盛土 施工幅員4.0m以上 施工数量20,000m3未満 障害無し	20	m3			SPK24040004 00 単第0 -0069　表
土砂等運搬 標準 土砂(岩塊・玉石混り土含む) DID区間無し 距離9.5km以下(7.5km超)	30	m3			SPK24040002 00 単第0 -0070　表
処理土	30	m3			F000000700　00
再生クラッシャラン 40～0mm	3	m3			T0247　00
整地 敷均し(ルーズ) 標準(10,000m3未満) 障害無し	3	m3			SPK24040003 00 単第0 -0071　表

本工事費　内訳表

費目・工種・施工名称など	数量	単位	単価	金額	備考
掘削 土砂 オープンカット 押土無し 障害無し 5,000m3未満	30	m3			SPK24040001 00 単第0 -0002　表
土砂等運搬 土砂	30	m3			Y1A01010802レベル4
土砂等運搬 標準 土砂(岩塊・玉石混り土含む) DID区間無し 距離7.5km以下(6.5km超)	30	m3			SPK24040002 00 単第0 -0008　表
残土等処分 土砂	30	m3			Y1A01010803レベル4
【直接工事費に含まれる処分費等】 「処分費等」の取扱いによる					#0041
処分費 砂質土、礫質土	30	m3			F000000100　00
仮締切・濁水処理工	1	式			Y3999　　レベル3
仮締切	4	袋			Y4999　　レベル4
処理土	4	m3			F000000700　00

本工事費　内訳表

費目・工種・施工名称など	数量	単位	単価	金額	備考
土砂等運搬 標準 土砂(岩塊・玉石混り土含む) DID区間無し 距離9.5km以下(7.5km超)	4	m3			SPK24040002 00 単第0 -0070 表
大型土のう製作・設置(BH設置)	4	袋			SHD10003 00 単第0 -0072 表
大型土のう撤去 作業半径 6m以下	4	袋			SHD10011 00 単第0 -0074 表
濁水処理工	4	袋			Y4999 レベル4
処理土	4	m3			F000000700 00
土砂等運搬 標準 土砂(岩塊・玉石混り土含む) DID区間無し 距離9.5km以下(7.5km超)	4	m3			SPK24040002 00 単第0 -0070 表
大型土のう製作・設置(BH設置)	4	袋			SHD10003 00 単第0 -0072 表
大型土のう撤去 作業半径 6m以下	4	袋			SHD10011 00 単第0 -0074 表
土砂等運搬 標準 土砂(岩塊・玉石混り土含む) DID区間無し 距離7.5km以下(6.5km超)	7	m3			SPK24040002 00 単第0 -0008 表

本工事費　内訳表

費目・工種・施工名称など	数量	単位	単価	金額	備考
【直接工事費に含まれる処分費等】 「処分費等」の取扱いによる					#0041
処分費 砂質土、礫質土	7	m3			F000000100　00
水替工	1	式			Y1A011506　レベル3
ポンプ排水	50	日			Y1A01150601レベル4
ポンプ設置・撤去	1	箇所			SHD10037　00 単第0 -0076　表
ポンプ運転 排水量 0以上40未満 (m3/h) 作業時排水	50	日			S1050031　00 単第0 -0078　表
仮水路工	1	式			Y1A011508　レベル3
暗渠排水管	229	m			Y1A01150803レベル4
暗渠排水管 据付・撤去 波状管及び網状管 450～600mm シングル 合成樹脂排水材 呼び径600mm	229	m			SPK24040092 00 単第0 -0081　表

本工事費　内訳表

費目・工種・施工名称など	数量	単位	単価	金額	備考
＊＊直接工事費＊＊ #0020計=支給品等(材料),無償貸付					
準備費					Z0005
準備費	1	式			YZZ05　　レベル2
準備費	1	式			YZZ05001　レベル3
木根等処分	1	式			YZZ05001001レベル4
伐木・伐竹(伐木除根) 伐木(人力施工:密)(50本/100m2以上)	700	m2			SPK24040179 00 単第0 -0082　表
集積(人力施工)(伐木除根)	700	m2			SPK24040183 00 単第0 -0083　表
木根等処分費	350	m3			Y4999　　レベル4
運搬(伐木除根) 機械施工 除根作業無し DID区間無し 運搬距離6.0km以下(5.0km超)	350	m3			SPK24040185 00 単第0 -0084　表

本工事費　内訳表

費目・工種・施工名称など	数量	単位	単価	金額	備考
【準備費に含まれる処分費等】 「処分費等」の取扱いによる					#0047
伐採木	350	m3			F000000800　00
技術管理費					Z0006
技術管理費	1	式			YZZ06　　レベル2
技術管理費	1	式			YZZ06001　　レベル3
原位置試験	1	式			Y4999　　レベル4
原位置試験 簡易支持力測定 キャスポル支持力確認	2	回			F0000000030 00
共通仮設費率分					Z0019
計算情報…… 対象額…… 率……					

本工事費　内訳表

費目・工種・施工名称など	数量	単位	単価	金額	備考
＊＊共通仮設費計＊＊					
＊＊純工事費＊＊					
現場管理費 計算情報…… 対象額…… 率……					
＊＊工事原価＊＊					
一般管理費率分 計算情報…… 対象額…… 率……					前払補正率…
契約保証費 計算情報…… 対象額…… 率……					当初請対額 当初対象額
一般管理費計					
＊＊工事価格＊＊					
＊＊消費税相当額＊＊ 計算情報…… 対象額…… 率……					

本工事費　内訳表

費目・工種・施工名称など	数量	単位	単価	金額	備考
＊＊工事費計＊＊					
＊＊契約保証費計＊＊					

施工単価表

掘削　　SPK24040001　　単第0 -0001　表

土砂 片切掘削　　1　m3　当り

機械構成比:　10.05%　労務構成比:　84.73%　材料構成比:　5.22%　市場単価構成比:　0.00%　標準単価：　1,249.00000

代表機労材規格(積算地区)	構成比	単価(積算地区)	代表機労材規格(東京地区)	単価(東京地区)	備考
バックホウ(クローラ型) 標準型・超低騒音型・排3 山積0.8/平積0.6m3	10.05%		バックホウ(クローラ型) 標準型・超低騒音型・排3 山積0.8/平積0.6m3		MTPC00128 MTPT00128
普通作業員	74.64%		普通作業員		RTPC00002 RTPT00002
運転手(特殊)	10.09%		運転手(特殊)		RTPC00006 RTPT00006
軽油 パトロール給油,2～4KL積載車給油	5.22%		軽油パトロール給油		TTPC00013 TTPT00013
積算単価			積算単価		EP001
A=1　土砂			B=2　片切掘削		

施工単価表

掘削　SPK24040001　単第0 -0002　表

土砂 オープンカット 押土無し　障害無し 5,000m3未満　1 m3 当り

機械構成比: 44.26%　労務構成比: 36.73%　材料構成比: 19.01%　市場単価構成比: 0.00%　標準単価: 328.03000

代表機労材規格(積算地区)	構成比	単価(積算地区)	代表機労材規格(東京地区)	単価(東京地区)	備考
バックホウ(クローラ型) 標準型・超低騒音型・排3 山積0.8/平積0.6m3	44.26%		バックホウ(クローラ型) 標準型・超低騒音型・排3 山積0.8/平積0.6m3		MTPC00128 MTPT00128
運転手(特殊)	36.73%		運転手(特殊)		RTPC00006 RTPT00006
軽油 パトロール給油,2～4KL積載車給油	19.01%		軽油パトロール給油		TTPC00013 TTPT00013
積算単価			積算単価		EP001
A=1 土砂 C=2 押土無し E=3 5,000m3未満			B=1 オープンカット D=1 障害無し		

施工単価表

路体(築堤)盛土　SPK24040004　単第0 -0003　表

施工幅員2.5m未満　1　m3　当り

機械構成比: 0.70%　労務構成比: 99.06%　材料構成比: 0.24%　市場単価構成比: 0.00%　標準単価: 6,330.20000

代表機労材規格(積算地区)	構成比	単価(積算地区)	代表機労材規格(東京地区)	単価(東京地区)	備考
<賃>振動ローラ(ハンドガイド式) 質量0.8～1.1t	0.70%		振動ローラ(舗装用) [ハンドガイド式] 質量0.8～1.1t		KTPC00008 KTPT00008
普通作業員	90.63%		普通作業員		RTPC00002 RTPT00002
特殊作業員	8.43%		特殊作業員		RTPC00001 RTPT00001
軽油 パトロール給油,2～4KL積載車給油	0.24%		軽油パトロール給油		TTPC00013 TTPT00013
積算単価			積算単価		EP001
A=1　施工幅員2.5m未満					

施工単価表

畦畔盛土　　V000000100　　単第0 -0004　表

10　m　当り

名称・規格など	数量	単位	単価	金額	備考
機-28_バックホウ運転(賃料) クローラ型山積0.45m3	0.13	日			単第0-0005　表
普通作業員	0.20	人			
諸雑費	1	式			
＊＊＊　合計　＊＊＊	10	m			
＊＊＊　単位当たり　＊＊＊	1	m			

施工単価表

機-28_バックホウ運転(賃料)　S9035　単第0 -0005　表

クローラ型山積0.45m3　1　日　当り

名称・規格など	数量	単位	単価	金額	備考
運転手(特殊)	1.00	人			
軽油 パトロール給油,2～4KL積載車給油	49.00	L			
<賃>バックホウ(クローラ型) 山積0.45m3(平積0.35) 排出ガス対策型(第1,2,3次基準値)低騒音	1.54	供用日			
諸雑費	1	式			
＊＊＊　単位当たり　＊＊＊	1	日			
A=17　クローラ型山積0.45m3 C=1　運転労務数量(人/日)			B=49　軽油消費量(L/日) D=1.54　機械賃料数量(供用日/日)		

施工単価表

法面整形　SPK24040025　単第0 -0006　表

切土部　現場制約無し　レキ質土,砂及び砂質土,粘性土　1　m2　当り

機械構成比:　9.71%　労務構成比:　80.61%　材料構成比:　9.68%　市場単価構成比:　0.00%　標準単価:　874.32000

代表機労材規格(積算地区)	構成比	単価(積算地区)	代表機労材規格(東京地区)	単価(東京地区)	備考
<賃>バックホウ(クローラ型) 山積0.8m3(平積0.6) 排1～3,2011,2014	9.71%		バックホウ クローラ型 山積0.8m3(平積0.6m3)		KTPC00018 KTPT00018
普通作業員	38.29%		普通作業員		RTPC00002 RTPT00002
運転手(特殊)	22.49%		運転手(特殊)		RTPC00006 RTPT00006
土木一般世話役	19.83%		土木一般世話役		RTPC00009 RTPT00009
軽油 パトロール給油,2～4KL積載車給油	9.68%		軽油パトロール給油		TTPC00013 TTPT00013
積算単価			積算単価		EP001
A=2　切土部 D=2　レキ質土,砂及び砂質土,粘性土			C=2　現場制約無し E=1　-(全ての費用)		

施工単価表

法面整形　SPK24040025　単第0 -0007　表

盛土部 法面締固め無し 現場制約無し　レキ質土,砂及び砂質土,粘性土　1　m2　当り

機械構成比: 12.42%　労務構成比: 75.20%　材料構成比: 12.38%　市場単価構成比: 0.00%　標準単価: 433.37000

代表機労材規格(積算地区)	構成比	単価(積算地区)	代表機労材規格(東京地区)	単価(東京地区)	備考
<賃>バックホウ(クローラ型) 山積0.8m3(平積0.6) 排1～3,2011,2014	12.42%		バックホウ クローラ型 山積0.8m3(平積0.6m3)		KTPC00018 KTPT00018
普通作業員	33.11%		普通作業員		RTPC00002 RTPT00002
運転手(特殊)	28.76%		運転手(特殊)		RTPC00006 RTPT00006
土木一般世話役	13.33%		土木一般世話役		RTPC00009 RTPT00009
軽油 パトロール給油,2～4KL積載車給油	12.38%		軽油パトロール給油		TTPC00013 TTPT00013
積算単価			積算単価		EP001
A=1 盛土部 C=2 現場制約無し E=1 -(全ての費用)			B=2 法面締固め無し D=2 レキ質土,砂及び砂質土,粘性土		

施工単価表

土砂等運搬　SPK24040002　単第0 -0008　表

標準 土砂(岩塊・玉石混り土含む)　DID区間無し 距離7.5km以下(6.5km超)　1　m3　当り

機械構成比: 45.59%　労務構成比: 39.52%　材料構成比: 14.89%　市場単価構成比: 0.00%　標準単価: 1,360.20000

代表機労材規格(積算地区)	構成比	単価(積算地区)	代表機労材規格(東京地区)	単価(東京地区)	備考
ダンプトラック[オンロード・ディーゼル] 10t積級 (タイヤ損耗費及び補修費(良好)を含む)	45.59%		ダンプトラック[オンロード・ディーゼル] 10t積級 (タイヤ損耗費及び補修費(良好)を含む)		MTPC00018T1 MTPT00018T1
運転手(一般)	39.52%		運転手(一般)		RTPC00007 RTPT00007
軽油 パトロール給油,2～4KL積載車給油	14.89%		軽油パトロール給油		TTPC00013 TTPT00013
積算単価			積算単価		EP001
A=1　標準 C=1　土砂(岩塊・玉石混り土含む) E=24　距離7.5km以下(6.5km超)			B=1　バックホウ山積0.8m3(平積0.6m3) D=1　DID区間無し		

施工単価表

土砂等運搬　SPK24040002　単第0 -0009　表

標準 土砂(岩塊・玉石混り土含む)　DID区間無し 距離11.5km以下(9.5km超)　1　m3　当り

機械構成比: 45.59%　労務構成比: 39.52%　材料構成比: 14.89%　市場単価構成比: 0.00%　標準単価: 1,756.90000

代表機労材規格(積算地区)	構成比	単価(積算地区)	代表機労材規格(東京地区)	単価(東京地区)	備考
ダンプトラック[オンロード・ディーゼル] 10t積級 (タイヤ損耗費及び補修費(良好)を含む)	45.59%		ダンプトラック[オンロード・ディーゼル] 10t積級 (タイヤ損耗費及び補修費(良好)を含む)		MTPC00018T1 MTPT00018T1
運転手(一般)	39.52%		運転手(一般)		RTPC00007 RTPT00007
軽油 パトロール給油,2～4KL積載車給油	14.89%		軽油パトロール給油		TTPC00013 TTPT00013
積算単価			積算単価		EP001
A=1　標準 C=1　土砂(岩塊・玉石混り土含む) E=33　距離11.5km以下(9.5km超)			B=1　バックホウ山積0.8m3(平積0.6m3) D=1　DID区間無し		

施工単価表

床掘り　SPK24040015　単第0 -0010　表

土砂 平均施工幅1m以上2m未満　土留方式無し 障害無し　1　m3　当り

機械構成比: 20.36%　労務構成比: 65.67%　材料構成比: 13.97%　市場単価構成比: 0.00%　標準単価: 281.39000

代表機労材規格(積算地区)	構成比	単価(積算地区)	代表機労材規格(東京地区)	単価(東京地区)	備考
<賃>後方超小旋回バックホウ(クローラ型) 山積0.45m3(平積0.35m3) 排出ガス対策型(第1,2,3次基準値)低騒音	20.36%		バックホウ(クローラ型) [後方超小旋回型] 山積0.45m3(平積0.35m3)		KTPC00066 KTPT00066
運転手(特殊)	65.67%		運転手(特殊)		RTPC00006 RTPT00006
軽油 パトロール給油,2～4KL積載車給油	13.97%		軽油パトロール給油		TTPC00013 TTPT00013
積算単価			積算単価		EP001
A=1 土砂 C=1 土留方式無し E=1 -(全ての費用)			B=2 平均施工幅1m以上2m未満 D=1 障害無し		

施工単価表

埋戻し　SPK24040020　単第0 -0011　表

最大埋戻幅1m以上4m未満　1　m3　当り

機械構成比: 9.76%　労務構成比: 81.50%　材料構成比: 8.74%　市場単価構成比: 0.00%　標準単価: 1,928.70000

代表機労材規格(積算地区)	構成比	単価(積算地区)	代表機労材規格(東京地区)	単価(東京地区)	備考
<賃>バックホウ(クローラ型) 山積0.8m3(平積0.6) 排1～3,2011,2014	8.18%		バックホウ クローラ型 山積0.8m3(平積0.6m3)		KTPC00018 KTPT00018
<賃>振動ローラ(ハンドガイド式) 質量0.5～0.6t	1.48%		振動ローラ(舗装用) [ハンドガイド式] 質量0.5～0.6t		KTPC00070 KTPT00070
<賃>タンパ(ランマ) 質量60～80kg	0.10%		タンパ及びランマ 質量60～80kg		KTPC00020 KTPT00020
普通作業員	39.69%		普通作業員		RTPC00002 RTPT00002
特殊作業員	26.02%		特殊作業員		RTPC00001 RTPT00001
運転手(特殊)	15.79%		運転手(特殊)		RTPC00006 RTPT00006
軽油 パトロール給油,2～4KL積載車給油	8.61%		軽油パトロール給油		TTPC00013 TTPT00013
ガソリン,レギュラー スタンド渡し,スタンド給油	0.13%		ガソリンレギュラースタンド		TTPC00014 TTPT00014
積算単価			積算単価		EP001

施工単価表

埋戻し　　SPK24040020　　単第0 -0011　表

最大埋戻幅1m以上4m未満　　1　m3　当り

機械構成比:　9.76%　労務構成比:　81.50%　材料構成比:　8.74%　市場単価構成比:　0.00%　標準単価：　1,928.70000

代表機労材規格(積算地区)	構成比	単価(積算地区)	代表機労材規格(東京地区)	単価(東京地区)	備考
A=3　最大埋戻幅1m以上4m未満			D=1　-(全ての費用)		

施工単価表

埋戻し　SPK24040020　単第0 -0012　表

最大埋戻幅1m未満　1　m3　当り

機械構成比:　9.57%　労務構成比:　86.79%　材料構成比:　3.64%　市場単価構成比:　0.00%　標準単価:　3,157.90000

代表機労材規格(積算地区)	構成比	単価(積算地区)	代表機労材規格(東京地区)	単価(東京地区)	備考
バックホウ(クローラ型) 後方超小旋回・超低騒音・排2014 山積0.45/平積0.35m3	8.96%		バックホウ(クローラ型) 後方超小旋回・超低騒・排2014 山積0.45/平積0.35m3		MTPC00159 MTPT00159
<賃>タンパ(ランマ) 質量60～80kg	0.61%		タンパ及びランマ 質量60～80kg		KTPC00020 KTPT00020
普通作業員	53.01%		普通作業員		RTPC00002 RTPT00002
特殊作業員	25.36%		特殊作業員		RTPC00001 RTPT00001
運転手(特殊)	8.42%		運転手(特殊)		RTPC00006 RTPT00006
軽油 パトロール給油,2～4KL積載車給油	2.80%		軽油パトロール給油		TTPC00013 TTPT00013
ガソリン,レギュラー スタンド渡し,スタンド給油	0.84%		ガソリンレギュラースタンド		TTPC00014 TTPT00014
積算単価			積算単価		EP001
A=4　最大埋戻幅1m未満			D=1　-(全ての費用)		

施工単価表

埋戻し　　SPK24040020　　単第0 -0012　表

最大埋戻幅1m未満　　1　m3　当り

機械構成比:　9.57%　労務構成比:　86.79%　材料構成比:　3.64%　市場単価構成比:　0.00%　標準単価：　3,157.90000

代表機労材規格(積算地区)	構成比	単価(積算地区)	代表機労材規格(東京地区)	単価(東京地区)	備考

施工単価表

基面整正　　SPK24040017　　単第0 -0013　表

1　m2　当り

機械構成比:　0.00%　労務構成比:　100.00%　材料構成比:　0.00%　市場単価構成比:　0.00%　標準単価：　478.00000

代表機労材規格(積算地区)	構成比	単価(積算地区)	代表機労材規格(東京地区)	単価(東京地区)	備考
普通作業員	100.00%		普通作業員		RTPC00002 RTPT00002
積算単価			積算単価		EP001

施工単価表

現場打基礎　V000000200　単第0 -0014　表

18-8-40BB　W=430,H=250　10　m　当り

名称・規格など	数量	単位	単価	金額	備考
現場打基礎コンクリート 18-8-40BB 基礎砕石有り	0.828	m3			単第0-0015　表
＊＊＊　合計　＊＊＊	10	m			
＊＊＊　単位当たり　＊＊＊	1	m			

施工単価表

現場打基礎コンクリート　SPK24040049　単第0 -0015　表

18-8-40BB　基礎砕石有り　1　m3　当り

機械構成比:　2.24%　労務構成比:　68.05%　材料構成比:　29.71%　市場単価構成比:　0.00%　標準単価：　76,045.00000

代表機労材規格(積算地区)	構成比	単価(積算地区)	代表機労材規格(東京地区)	単価(東京地区)	備考
<賃>バックホウ(クローラ型クレーン機能付) 山積0.8m3(平積0.6)吊能力2.9t 排1～3,2011,2014	1.58%		バックホウ [クローラ型クレーン付] 排ガス型(第2次)山積0.8m3吊2.9t		KTPC00006 KTPT00006
<賃>バックホウ(クローラ型) 山積0.8m3(平積0.6) 排1～3,2011,2014	0.66%		バックホウ クローラ型 山積0.8m3(平積0.6m3)		KTPC00018 KTPT00018
普通作業員	18.97%		普通作業員		RTPC00002 RTPT00002
型わく工	17.71%		型わく工		RTPC00010 RTPT00010
特殊作業員	10.31%		特殊作業員		RTPC00001 RTPT00001
土木一般世話役	10.24%		土木一般世話役		RTPC00009 RTPT00009
その他(労務)			その他(労務)		ER009
レディーミクストコンクリート指定品 呼び強度18,スランプ8,粗骨材40 W/C(60%),種別(高炉)	25.18%		生コンクリート 高炉 18-8-25(20) W/C 60%		TTPCD0010 TTPT00003
軽油 パトロール給油,2～4KL積載車給油	1.49%		軽油パトロール給油		TTPC00013 TTPT00013

施工単価表

現場打基礎コンクリート　SPK24040049　単第0 -0015　表

18-8-40BB　基礎砕石有り　1　m3　当り

機械構成比: 2.24%　労務構成比: 68.05%　材料構成比: 29.71%　市場単価構成比: 0.00%　標準単価: 76,045.00000

代表機労材規格(積算地区)	構成比	単価(積算地区)	代表機労材規格(東京地区)	単価(東京地区)	備考
その他(材料)			その他(材料)		EZ009
積算単価			積算単価		E9999
A=2　18-8-40BB D=1　一般養生・特殊養生(練炭)			C=1　基礎砕石有り E=1　-		

施工単価表

コンクリートブロック積工(練積)　SDT00039　単第0 -0016　表

粗面ブロック　18-8-40BB　1　m2　当り

名称・規格など	数量	単位	単価	金額	備考
昼間_ブロック積工【手間のみ】 時間的制約なし	1.000	m2			
コンクリート積みブロック-粗面-<JISA5371> 280×420×350,参考質量41.2kg以上 8.5個/m2	8.500	個			
レディーミクストコンクリート指定品 呼び強度18,スランプ8,粗骨材40 W/C(60%),種別(高炉)	0.246	m3			
諸雑費	1	式			
＊＊＊　単位当たり　＊＊＊	1	m2			
A=1　昼間施工 C=1　18-8-40BB I=2　粗面ブロック			B=2　裏込コンクリートを施工しない場合 E=1　- K=8.5　ブロックm2当り使用量(個/m2)		
L=1　時間的制約なし					

施工単価表

胴込・裏込材(砕石)　SPK24040045　単第0 -0017　表

間知・平・連節・緑化ブロック　RC-40　1　m3　当り

機械構成比:　9.68%　労務構成比:　66.52%　材料構成比:　23.80%　市場単価構成比:　0.00%　標準単価:　6,906.50000

代表機労材規格(積算地区)	構成比	単価(積算地区)	代表機労材規格(東京地区)	単価(東京地区)	備考
<賃>バックホウ(クローラ型クレーン機能付) 山積0.8m3(平積0.6)吊能力2.9t 排1～3,2011,2014	9.68%		バックホウ [クローラ型クレーン付] 排ガス型(第2次)山積0.8m3吊2.9t		KTPC00006 KTPT00006
普通作業員	34.64%		普通作業員		RTPC00002 RTPT00002
特殊作業員	19.32%		特殊作業員		RTPC00001 RTPT00001
運転手(特殊)	12.03%		運転手(特殊)		RTPC00006 RTPT00006
その他(労務)			その他(労務)		ER009
再生クラッシャラン 40～0mm	19.63%		再生クラッシャーラン RC-40		TTPC00008 TTPT00008
軽油 パトロール給油,2～4KL積載車給油	4.17%		軽油パトロール給油		TTPC00013 TTPT00013
積算単価			積算単価		EP001
A=1　間知・平・連節・緑化ブロック			B=1　RC-40		

施工単価表

胴込・裏込材(砕石)　SPK24040045　単第0 -0017　表

間知・平・連節・緑化ブロック　RC-40　1　m3　当り

機械構成比:　9.68%　労務構成比:　66.52%　材料構成比:　23.80%　市場単価構成比:　0.00%　標準単価：　6,906.50000

代表機労材規格(積算地区)	構成比	単価(積算地区)	代表機労材規格(東京地区)	単価(東京地区)	備考

施工単価表

目地板　SPK24040122　単第0 -0018　表

1工事当り使用量30m2未満　瀝青繊維質目地板t=10mm　1　m2　当り

機械構成比: 0.00%　労務構成比: 63.93%　材料構成比: 36.07%　市場単価構成比: 0.00%　標準単価: 3,855.30000

代表機労材規格(積算地区)	構成比	単価(積算地区)	代表機労材規格(東京地区)	単価(東京地区)	備考
普通作業員	47.13%		普通作業員		RTPC00002 RTPT00002
土木一般世話役	16.49%		土木一般世話役		RTPC00009 RTPT00009
その他(労務)			その他(労務)		ER009
目地板 瀝青繊維質板 厚10mm	36.07%		瀝青繊維質目地板 厚さ10mm		TTPC00199 TTPT00199
積算単価			積算単価		EP001
A=1　1工事当り使用量30m2未満			B=1　瀝青繊維質目地板t=10mm		

施工単価表

天端コンクリート　V000000300　単第0 -0019　表

18-8-40BB　t＝10cm　10　m　当り

名称・規格など	数量	単位	単価	金額	備考
現場打天端コンクリート 18-8-40BB 一般養生	0.705	m3			単第0-0020　表
＊＊＊　合計　＊＊＊	10	m			
＊＊＊　単位当たり　＊＊＊	1	m			

施工単価表

現場打天端コンクリート　SPK24040052　単第0 -0020　表

18-8-40BB　一般養生　1　m3　当り

機械構成比:　2.63%　労務構成比:　64.40%　材料構成比:　32.97%　市場単価構成比:　0.00%　標準単価：　60,947.00000

代表機労材規格(積算地区)	構成比	単価(積算地区)	代表機労材規格(東京地区)	単価(東京地区)	備考
<賃>バックホウ(クローラ型クレーン機能付) 山積0.8m3(平積0.6)吊能力2.9t 排1～3,2011,2014	2.63%		バックホウ [クローラ型クレーン付] 排ガス型(第2次)山積0.8m3吊2.9t		KTPC00006 KTPT00006
型わく工	21.70%		型わく工		RTPC00010 RTPT00010
普通作業員	15.37%		普通作業員		RTPC00002 RTPT00002
土木一般世話役	10.81%		土木一般世話役		RTPC00009 RTPT00009
特殊作業員	7.44%		特殊作業員		RTPC00001 RTPT00001
その他(労務)			その他(労務)		ER009
レディーミクストコンクリート指定品 呼び強度18,スランプ8,粗骨材40 W/C(60%),種別(高炉)	31.42%		生コンクリート 高炉 18-8-25(20) W/C 60%		TTPCD0010 TTPT00003
軽油 パトロール給油,2～4KL積載車給油	1.55%		軽油パトロール給油		TTPC00013 TTPT00013
積算単価			積算単価		E9999

施工単価表

現場打天端コンクリート　SPK24040052　単第0 -0020　表

18-8-40BB　一般養生　1　m3　当り

機械構成比:　2.63%　労務構成比:　64.40%　材料構成比:　32.97%　市場単価構成比:　0.00%　標準単価：　60,947.00000

代表機労材規格(積算地区)	構成比	単価(積算地区)	代表機労材規格(東京地区)	単価(東京地区)	備考
A=2　18-8-40BB D=1　-			C=1　一般養生		

施工単価表

6号小口止工　　V000000400　　単第0 -0021　表

18-8-40BB W=300 H=2080　　1　箇所　当り

名称・規格など	数量	単位	単価	金額	備考
コンクリート 小型構造物 18-8-40BB バックホウ(クレーン機能付)打設	0.504	m3			単第0-0022　表
型枠 一般型枠 小型構造物	1.79	m2			単第0-0023　表
型枠 化粧型枠 小型構造物	0.56	m2			単第0-0024　表
化粧型枠 モールドスター相当品	0.56	m2			
＊＊＊　単位当たり　＊＊＊	1	箇所			

施工単価表

コンクリート　SPK24040153　単第0 -0022　表

小型構造物 18-8-40BB　バックホウ(クレーン機能付)打設　1　m3　当り

機械構成比: 3.69%　労務構成比: 37.88%　材料構成比: 58.43%　市場単価構成比: 0.00%　標準単価: 34,650.00000

代表機労材規格(積算地区)	構成比	単価(積算地区)	代表機労材規格(東京地区)	単価(東京地区)	備考
<賃>バックホウ(クローラ型クレーン機能付) 山積0.8m3(平積0.6)吊能力2.9t 排1～3,2011,2014	3.49%		バックホウ [クローラ型クレーン付] 排ガス型(第2次)山積0.8m3吊2.9t		KTPC00006 KTPT00006
その他(機械)			その他(機械)		EK009
普通作業員	11.17%		普通作業員		RTPC00002 RTPT00002
特殊作業員	10.01%		特殊作業員		RTPC00001 RTPT00001
土木一般世話役	7.75%		土木一般世話役		RTPC00009 RTPT00009
運転手(特殊)	6.47%		運転手(特殊)		RTPC00006 RTPT00006
その他(労務)			その他(労務)		ER009
レディーミクストコンクリート指定品 呼び強度18,スランプ8,粗骨材40 W/C(60%),種別(高炉)	56.64%		生コンクリート 高炉 24-12-25(20) W/C 55%		TTPCD0010 TTPT00343
軽油 パトロール給油,2～4KL積載車給油	1.69%		軽油パトロール給油		TTPC00013 TTPT00013

施工単価表

コンクリート　SPK24040153　単第0 -0022　表

小型構造物 18-8-40BB　バックホウ(クレーン機能付)打設　1　m3　当り

機械構成比: 3.69%　労務構成比: 37.88%　材料構成比: 58.43%　市場単価構成比: 0.00%　標準単価: 34,650.00000

代表機労材規格(積算地区)	構成比	単価(積算地区)	代表機労材規格(東京地区)	単価(東京地区)	備考
その他(材料)			その他(材料)		EZ009
積算単価			積算単価		E9999
A=2 小型構造物 C=2 18-8-40BB J=1 -			B=2 バックホウ(クレーン機能付)打設 F=2 一般養生 K=1 -(全ての費用)		

施工単価表

型枠　SPK24040155　単第0 -0023　表

一般型枠　小型構造物　1　m2　当り

機械構成比: 0.00%　労務構成比: 100.00%　材料構成比: 0.00%　市場単価構成比: 0.00%　標準単価: 8,483.40000

代表機労材規格(積算地区)	構成比	単価(積算地区)	代表機労材規格(東京地区)	単価(東京地区)	備考
型わく工	43.77%		型わく工		RTPC00010 RTPT00010
普通作業員	31.27%		普通作業員		RTPC00002 RTPT00002
土木一般世話役	11.92%		土木一般世話役		RTPC00009 RTPT00009
その他(労務)			その他(労務)		ER009
積算単価			積算単価		EP001
A=1　一般型枠 C=1　-(全ての費用)			B=2　小型構造物		

施工単価表

型枠　SPK24040155　単第0 -0024　表

化粧型枠　小型構造物　1　m2　当り

機械構成比: 0.00%　労務構成比: 100.00%　材料構成比: 0.00%　市場単価構成比: 0.00%　標準単価: 11,537.00000

代表機労材規格(積算地区)	構成比	単価(積算地区)	代表機労材規格(東京地区)	単価(東京地区)	備考
型わく工	32.19%		型わく工		RTPC00010 RTPT00010
普通作業員	22.99%		普通作業員		RTPC00002 RTPT00002
土木一般世話役	8.76%		土木一般世話役		RTPC00009 RTPT00009
その他(労務)			その他(労務)		ER009
積算単価			積算単価		EP001
A=2　化粧型枠 C=1　-(全ての費用)			B=2　小型構造物		

施工単価表

7号小口止工　　V000000500　　単第0 -0025　表

18-8-40BB W=300 H=2090　　1　箇所　当り

名称・規格など	数量	単位	単価	金額	備考
コンクリート 小型構造物 18-8-40BB バックホウ(クレーン機能付)打設	0.507	m3			単第0-0022　表
型枠 一般型枠 小型構造物	1.79	m2			単第0-0023　表
型枠 化粧型枠 小型構造物	0.56	m2			単第0-0024　表
化粧型枠 モールドスター相当品	0.56	m2			
＊＊＊　単位当たり　＊＊＊	1	箇所			

施工単価表

8号小口止工　　V000000600　　単第0 -0026　表

18-8-40BB W=300 H=1790　　1　箇所　当り

名称・規格など	数量	単位	単価	金額	備考
コンクリート 小型構造物 18-8-40BB バックホウ(クレーン機能付)打設	0.426	m3			単第0-0022　表
型枠 一般型枠 小型構造物	1.53	m2			単第0-0023　表
型枠 化粧型枠 小型構造物	0.46	m2			単第0-0024　表
化粧型枠 モールドスター相当品	0.46	m2			
＊＊＊　単位当たり　＊＊＊	1	箇所			

施工単価表

9号小口止工　　V000000700　　単第0 -0027　表

18-8-40BB W=300 H=1860　　1　箇所　当り

名称・規格など	数量	単位	単価	金額	備考
コンクリート 小型構造物 18-8-40BB バックホウ(クレーン機能付)打設	0.445	m3			単第0-0022　表
型枠 一般型枠 小型構造物	1.59	m2			単第0-0023　表
型枠 化粧型枠 小型構造物	0.49	m2			単第0-0024　表
化粧型枠 モールドスター相当品	0.49	m2			
＊＊＊　単位当たり　＊＊＊	1	箇所			

施工単価表

3号嵩上工　　V000000800　　単第0 -0028　表

18-8-40BB　　1　箇所　当り

名称・規格など	数量	単位	単価	金額	備考
コンクリート 無筋・鉄筋構造物 18-8-40BB バックホウ(クレーン機能付)打設	6.7	m3			単第0-0029　表
型枠 一般型枠 鉄筋・無筋構造物	11.8	m2			単第0-0030　表
＊＊＊　単位当たり　＊＊＊	1	箇所			

施工単価表

コンクリート　SPK24040153　単第0 -0029　表

無筋・鉄筋構造物 18-8-40BB　バックホウ(クレーン機能付)打設　1　m3　当り

機械構成比: 3.79%　労務構成比: 35.68%　材料構成比: 60.53%　市場単価構成比: 0.00%　標準単価: 33,754.00000

代表機労材規格(積算地区)	構成比	単価(積算地区)	代表機労材規格(東京地区)	単価(東京地区)	備考
<賃>バックホウ(クローラ型クレーン機能付) 山積0.8m3(平積0.6)吊能力2.9t 排1～3,2011,2014	3.58%		バックホウ [クローラ型クレーン付] 排ガス型(第2次)山積0.8m3吊2.9t		KTPC00006 KTPT00006
その他(機械)			その他(機械)		EK009
特殊作業員	10.28%		特殊作業員		RTPC00001 RTPT00001
普通作業員	9.55%		普通作業員		RTPC00002 RTPT00002
土木一般世話役	7.10%		土木一般世話役		RTPC00009 RTPT00009
運転手(特殊)	6.64%		運転手(特殊)		RTPC00006 RTPT00006
その他(労務)			その他(労務)		ER009
レディーミクストコンクリート指定品 呼び強度18,スランプ8,粗骨材40 W/C(60%),種別(高炉)	58.70%		生コンクリート 高炉 24-12-25(20) W/C 55%		TTPCD0010 TTPT00343
軽油 パトロール給油,2～4KL積載車給油	1.73%		軽油パトロール給油		TTPC00013 TTPT00013

施工単価表

コンクリート　SPK24040153　単第0 -0029　表

無筋・鉄筋構造物 18-8-40BB　バックホウ(クレーン機能付)打設　1　m3　当り

機械構成比: 3.79%　労務構成比: 35.68%　材料構成比: 60.53%　市場単価構成比: 0.00%　標準単価: 33,754.00000

代表機労材規格(積算地区)	構成比	単価(積算地区)	代表機労材規格(東京地区)	単価(東京地区)	備考
その他(材料)			その他(材料)		EZ009
積算単価			積算単価		E9999
A=1 無筋・鉄筋構造物 C=2 18-8-40BB J=1 -			B=2 バックホウ(クレーン機能付)打設 F=2 一般養生 K=1 -(全ての費用)		

施工単価表

型枠　SPK24040155　単第0 -0030　表

一般型枠　鉄筋・無筋構造物　1　m2　当り

機械構成比: 0.00%　労務構成比: 100.00%　材料構成比: 0.00%　市場単価構成比: 0.00%　標準単価: 9,352.20000

代表機労材規格(積算地区)	構成比	単価(積算地区)	代表機労材規格(東京地区)	単価(東京地区)	備考
型わく工	46.19%		型わく工		RTPC00010 RTPT00010
普通作業員	25.55%		普通作業員		RTPC00002 RTPT00002
土木一般世話役	9.57%		土木一般世話役		RTPC00009 RTPT00009
その他(労務)			その他(労務)		ER009
積算単価			積算単価		EP001
A=1　一般型枠 C=1　-(全ての費用)			B=1　鉄筋・無筋構造物		

施工単価表

4号嵩上工　　V000000900　　単第0 -0031　表

18-8-40BB　　1　　箇所　　当り

名称・規格など	数量	単位	単価	金額	備考
コンクリート 無筋・鉄筋構造物 18-8-40BB バックホウ(クレーン機能付)打設	6.8	m3			単第0-0029　表
型枠 一般型枠 鉄筋・無筋構造物	12	m2			単第0-0030　表
＊＊＊　単位当たり　＊＊＊	1	箇所			

施工単価表

5号嵩上工　　V000001000　　単第0 -0032　表

18-8-40BB　　1　箇所　当り

名称・規格など	数量	単位	単価	金額	備考
コンクリート 無筋・鉄筋構造物 18-8-40BB バックホウ(クレーン機能付)打設	5.6	m3			単第0-0029　表
型枠 一般型枠 鉄筋・無筋構造物	9.6	m2			単第0-0030　表
＊＊＊　単位当たり　＊＊＊	1	箇所			

施工単価表

6号嵩上工　　V000001100　　単第0 -0033　表

18-8-40BB　　1　箇所　当り

名称・規格など	数量	単位	単価	金額	備考
コンクリート 無筋・鉄筋構造物 18-8-40BB バックホウ(クレーン機能付)打設	12	m3			単第0-0029　表
型枠 一般型枠 鉄筋・無筋構造物	19.2	m2			単第0-0030　表
＊＊＊　単位当たり　＊＊＊	1	箇所			

施工単価表

7号嵩上工　　V000001200　　単第0 -0034　表

18-8-40BB　　1　箇所　当り

名称・規格など	数量	単位	単価	金額	備考
コンクリート 無筋・鉄筋構造物 18-8-40BB バックホウ(クレーン機能付)打設	1.1	m3			単第0-0029　表
型枠 一般型枠 鉄筋・無筋構造物	2.3	m2			単第0-0030　表
＊＊＊　単位当たり　＊＊＊	1	箇所			

施工単価表

8号嵩上工　　V000001300　　単第0 -0035　表

18-8-40BB　　1　箇所　当り

名称・規格など	数量	単位	単価	金額	備考
コンクリート 小型構造物 18-8-40BB バックホウ(クレーン機能付)打設	0.8	m3			単第0-0022　表
型枠 一般型枠 小型構造物	1.7	m2			単第0-0023　表
＊＊＊　単位当たり　＊＊＊	1	箇所			

施工単価表

9号嵩上工　　V000001400　　単第0 -0036　表

18-8-40BB　　1　箇所　当り

名称・規格など	数量	単位	単価	金額	備考
コンクリート 無筋・鉄筋構造物 18-8-40BB バックホウ(クレーン機能付)打設	1.6	m3			単第0-0029　表
型枠 一般型枠 鉄筋・無筋構造物	3.2	m2			単第0-0030　表
＊＊＊　単位当たり　＊＊＊	1	箇所			

施工単価表

10号嵩上工　　V000001500　　単第0 -0037　表

18-8-40BB　　1　箇所　当り

名称・規格など	数量	単位	単価	金額	備考
コンクリート 無筋・鉄筋構造物 18-8-40BB バックホウ(クレーン機能付)打設	5.1	m3			単第0-0029　表
型枠 一般型枠 鉄筋・無筋構造物	9.5	m2			単第0-0030　表
＊＊＊　単位当たり　＊＊＊	1	箇所			

施工単価表

11号嵩上工　　V000001600　　単第0 -0038　表

18-8-40BB　　1　箇所　当り

名称・規格など	数量	単位	単価	金額	備考
コンクリート 小型構造物 18-8-40BB バックホウ(クレーン機能付)打設	0.7	m3			単第0-0022　表
型枠 一般型枠 小型構造物	1.5	m2			単第0-0023　表
＊＊＊　単位当たり　＊＊＊	1	箇所			

施工単価表

12号嵩上工　　V000001700　　単第0 -0039　表

18-8-40BB　　1　箇所　当り

名称・規格など	数量	単位	単価	金額	備考
コンクリート 小型構造物 18-8-40BB バックホウ(クレーン機能付)打設	0.1	m3			単第0-0022　表
型枠 一般型枠 小型構造物	0.2	m2			単第0-0023　表
＊＊＊　単位当たり　＊＊＊	1	箇所			

施工単価表

人工張芝　　SPK24040033　　単第0 -0040　表

張芝 幅100cm ワラ付　　1　m2　当り

機械構成比: 0.00%　労務構成比: 63.34%　材料構成比: 36.66%　市場単価構成比: 0.00%　標準単価: 715.14000

代表機労材規格(積算地区)	構成比	単価(積算地区)	代表機労材規格(東京地区)	単価(東京地区)	備考
普通作業員	45.16%		普通作業員		RTPC00002 RTPT00002
土木一般世話役	18.18%		土木一般世話役		RTPC00009 RTPT00009
張芝 幅100cm,ワラ付	36.66%		張芝 幅100cm ワラ付		TTPC00274 TTPT00274
積算単価			積算単価		EP001
A=1　張芝 幅100cm ワラ付					

施工単価表

張芝工　　SS000179　　単第0 -0041　表

[規]100m2以上300m2未満　　1　m2　当り

名称・規格など	数量	単位	単価	金額	備考
植生工(人力施工)【材工共】 張芝工 野芝・高麗芝(全面張)	1.000	m2			
諸雑費	1	式			
＊＊＊　単位当たり　＊＊＊	1	m2			
A=3　[規]100m2以上300m2未満					

施工単価表

コンクリート打設工　S1040011　単第0 -0042　表

防草コンクリート Co厚さ70mm　18-8-20BB　100　m2　当り

名称・規格など	数量	単位	単価	金額	備考
土木一般世話役	1.000	人			
普通作業員	3.200	人			
レディーミクストコンクリート指定品 呼び強度18,スランプ8,粗骨材20(25) W/C(60%),種別(高炉)	8.470	m3			
諸雑費	3.0	%			#09
＊＊＊　合計　＊＊＊	100	m2			
＊＊＊　単位当たり　＊＊＊	1	m2			
A=1　施工幅 1.0m以下 C=1　- F=70　コンクリート厚さ(mm)			B=2　施工高さ -1.0m以上1.0m以下 D=1　18-8-20BB G=1　-		

施工単価表

養生工　　S1040013　　単第0 -0043　表

防草コンクリート　　100　m2　当り

名称・規格など	数量	単位	単価	金額	備考
土木一般世話役	0.090	人			
普通作業員	0.310	人			
諸雑費	2	%			#09
＊＊＊　合計　＊＊＊	100	m2			
＊＊＊　単位当たり　＊＊＊	1	m2			
A=2　　防草コンクリート					

施工単価表

基礎コンクリート　SPK24040153　単第0 -0044　表

無筋・鉄筋構造物 18-8-40BB　バックホウ(クレーン機能付)打設　1　m3　当り

機械構成比: 3.79%　労務構成比: 35.68%　材料構成比: 60.53%　市場単価構成比: 0.00%　標準単価: 33,754.00000

代表機労材規格(積算地区)	構成比	単価(積算地区)	代表機労材規格(東京地区)	単価(東京地区)	備考
<賃>バックホウ(クローラ型クレーン機能付) 山積0.8m3(平積0.6)吊能力2.9t 排1～3,2011,2014	3.58%		バックホウ [クローラ型クレーン付] 排ガス型(第2次)山積0.8m3吊2.9t		KTPC00006 KTPT00006
その他(機械)			その他(機械)		EK009
特殊作業員	10.28%		特殊作業員		RTPC00001 RTPT00001
普通作業員	9.55%		普通作業員		RTPC00002 RTPT00002
土木一般世話役	7.10%		土木一般世話役		RTPC00009 RTPT00009
運転手(特殊)	6.64%		運転手(特殊)		RTPC00006 RTPT00006
その他(労務)			その他(労務)		ER009
レディーミクストコンクリート指定品 呼び強度18,スランプ8,粗骨材40 W/C(60%),種別(高炉)	58.70%		生コンクリート 高炉 24-12-25(20) W/C 55%		TTPCD0010 TTPT00343
軽油 パトロール給油,2～4KL積載車給油	1.73%		軽油パトロール給油		TTPC00013 TTPT00013

施工単価表

基礎コンクリート　SPK24040153　単第0 -0044　表

無筋・鉄筋構造物 18-8-40BB　バックホウ(クレーン機能付)打設　1　m3　当り

機械構成比: 3.79%　労務構成比: 35.68%　材料構成比: 60.53%　市場単価構成比: 0.00%　標準単価: 33,754.00000

代表機労材規格(積算地区)	構成比	単価(積算地区)	代表機労材規格(東京地区)	単価(東京地区)	備考
その他(材料)			その他(材料)		EZ009
積算単価			積算単価		E9999
A=1 無筋・鉄筋構造物 C=2 18-8-40BB J=1 -			B=2 バックホウ(クレーン機能付)打設 F=2 一般養生 K=1 -(全ての費用)		

施工単価表

1号落差工　下流帯工　　V000001800　　単第0 -0045　表

1　　箇所　　当り

名称・規格など	数量	単位	単価	金額	備考
コンクリート 小型構造物 18-8-40BB バックホウ(クレーン機能付)打設	0.828	m3			単第0-0022　表
型枠 一般型枠 小型構造物	3.6	m2			単第0-0023　表
コンクリート 小型構造物 18-8-40BB バックホウ(クレーン機能付)打設	0.204	m3			単第0-0022　表
型枠 一般型枠 小型構造物	0.65	m2			単第0-0023　表
目地板 1工事当り使用量30m2未満 瀝青繊維質目地板t=10mm	0.3	m2			単第0-0018　表
＊＊＊　単位当たり　＊＊＊	1	箇所			

施工単価表

1号落差工　上流帯工　　V000001900　　単第0 -0046　表

1　　箇所　　当り

名称・規格など	数量	単位	単価	金額	備考
コンクリート 小型構造物 18-8-40BB バックホウ(クレーン機能付)打設	0.931	m3			単第0-0022　表
型枠 一般型枠 小型構造物	4.05	m2			単第0-0023　表
コンクリート 小型構造物 18-8-40BB バックホウ(クレーン機能付)打設	0.236	m3			単第0-0022　表
型枠 一般型枠 小型構造物	0.74	m2			単第0-0023　表
目地板 1工事当り使用量30m2未満 瀝青繊維質目地板t=10mm	0.3	m2			単第0-0018　表
＊＊＊　単位当たり　＊＊＊	1	箇所			

施工単価表

1号落差工　斜路部　　V000002000　　単第0 -0047　表

1　　箇所　　当り

名称・規格など	数量	単位	単価	金額	備考
コンクリート 無筋・鉄筋構造物 18-8-40BB バックホウ(クレーン機能付)打設	20.939	m3			単第0-0029　表
コンクリート 無筋・鉄筋構造物 18-8-40BB バックホウ(クレーン機能付)打設	7.92	m3			単第0-0029　表
土木一般世話役	0.02	人			
石工	0.2	人			
普通作業員	0.19	人			
＊＊＊　単位当たり　＊＊＊	1	箇所			

施工単価表

2号落差工　下流帯工　　V000002100　　単第0 -0048　表

1　　箇所　　当り

名称・規格など	数量	単位	単価	金額	備考
コンクリート 小型構造物 18-8-40BB バックホウ(クレーン機能付)打設	0.839	m3			単第0-0022　表
型枠 一般型枠 小型構造物	3.65	m2			単第0-0023　表
コンクリート 小型構造物 18-8-40BB バックホウ(クレーン機能付)打設	0.21	m3			単第0-0022　表
型枠 一般型枠 小型構造物	0.67	m2			単第0-0023　表
目地板 1工事当り使用量30m2未満 瀝青繊維質目地板t=10mm	0.3	m2			単第0-0018　表
＊＊＊　単位当たり　＊＊＊	1	箇所			

施工単価表

2号落差工　上流帯工　　V000002200　　単第0 -0049　表

1　　箇所　　当り

名称・規格など	数量	単位	単価	金額	備考
コンクリート 無筋・鉄筋構造物 18-8-40BB バックホウ(クレーン機能付)打設	1.004	m3			単第0-0029　表
型枠 一般型枠 鉄筋・無筋構造物	4.6	m2			単第0-0030　表
コンクリート 小型構造物 18-8-40BB バックホウ(クレーン機能付)打設	0.282	m3			単第0-0022　表
型枠 一般型枠 小型構造物	0.95	m2			単第0-0023　表
目地板 1工事当り使用量30m2未満 瀝青繊維質目地板t=10mm	0.6	m2			単第0-0018　表
＊＊＊　単位当たり　＊＊＊	1	箇所			

施工単価表

2号落差工　斜路部　　V000002300　　単第0 -0050　表

1　　箇所　　当り

名称・規格など	数量	単位	単価	金額	備考
コンクリート 無筋・鉄筋構造物 18-8-40BB バックホウ(クレーン機能付)打設	16.633	m3			単第0-0029　表
コンクリート 無筋・鉄筋構造物 18-8-40BB バックホウ(クレーン機能付)打設	6.19	m3			単第0-0029　表
土木一般世話役	0.01	人			
石工	0.17	人			
普通作業員	0.16	人			
＊＊＊　単位当たり　＊＊＊	1	箇所			

施工単価表

3号落差工　下流帯工　　V000002400　　単第0 -0051　表

1　　箇所　　当り

名称・規格など	数量	単位	単価	金額	備考
コンクリート 小型構造物 18-8-40BB バックホウ(クレーン機能付)打設	0.904	m3			単第0-0022　表
型枠 一般型枠 小型構造物	3.91	m2			単第0-0023　表
コンクリート 小型構造物 18-8-40BB バックホウ(クレーン機能付)打設	0.225	m3			単第0-0022　表
型枠 一般型枠 小型構造物	0.71	m2			単第0-0023　表
目地板 1工事当り使用量30m2未満 瀝青繊維質目地板t=10mm	0.3	m2			単第0-0018　表
＊＊＊　単位当たり　＊＊＊	1	箇所			

施工単価表

3号落差工　上流帯工　　V000002500　　単第0 -0052　表

1　　箇所　　当り

名称・規格など	数量	単位	単価	金額	備考
コンクリート 無筋・鉄筋構造物 18-8-40BB バックホウ(クレーン機能付)打設	1.001	m3			単第0-0029　表
型枠 一般型枠 鉄筋・無筋構造物	4.58	m2			単第0-0030　表
コンクリート 小型構造物 18-8-40BB バックホウ(クレーン機能付)打設	0.281	m3			単第0-0022　表
型枠 一般型枠 小型構造物	0.94	m2			単第0-0023　表
目地板 1工事当り使用量30m2未満 瀝青繊維質目地板t=10mm	0.6	m2			単第0-0018　表
＊＊＊　単位当たり　＊＊＊	1	箇所			

施工単価表

3号落差工　斜路部　　V000002600　　単第0 -0053　表

1　　箇所　　当り

名称・規格など	数量	単位	単価	金額	備考
コンクリート 無筋・鉄筋構造物 18-8-40BB バックホウ(クレーン機能付)打設	20.649	m3			単第0-0029　表
コンクリート 無筋・鉄筋構造物 18-8-40BB バックホウ(クレーン機能付)打設	7.733	m3			単第0-0029　表
土木一般世話役	0.02	人			
石工	0.21	人			
普通作業員	0.2	人			
＊＊＊　単位当たり　＊＊＊	1	箇所			

施工単価表

下層路盤(歩道部)　SPK24040233　単第0 -0054　表

全仕上り厚100mm 1層施工　RC-40　1　m2　当り

機械構成比: 5.62%　労務構成比: 72.88%　材料構成比: 21.50%　市場単価構成比: 0.00%　標準単価: 784.89000

代表機労材規格(積算地区)	構成比	単価(積算地区)	代表機労材規格(東京地区)	単価(東京地区)	備考
<賃>小型バックホウ(クローラ型) 山積0.11m3(平積0.08) 排出ガス対策型(第1,2,3次基準値)低騒音	2.91%		小型バックホウ [クローラ型] 山積0.11m3(平積0.08m3)		KTPC00001 KTPT00001
<賃>振動ローラ(搭乗・コンバインド式) 質量3～4t 排出ガス対策型(第1,2次基準値)低騒音	2.55%		振動ローラ(舗装用) [搭乗式コンバインド型] 質量3～4t		KTPC00009 KTPT00009
その他(機械)			その他(機械)		EK009
普通作業員	30.50%		普通作業員		RTPC00002 RTPT00002
運転手(特殊)	26.32%		運転手(特殊)		RTPC00006 RTPT00006
特殊作業員	13.94%		特殊作業員		RTPC00001 RTPT00001
その他(労務)			その他(労務)		ER009
再生クラッシャラン 40～0mm	19.41%		再生クラッシャーラン RC-40 [標準数量]全仕上り厚100mm		TTPC00008 TTPT00352
軽油 パトロール給油,2～4KL積載車給油	2.03%		軽油パトロール給油		TTPC00013 TTPT00013

施工単価表

下層路盤(歩道部)　SPK24040233　単第0 -0054　表

全仕上り厚100mm 1層施工　RC-40　1　m2　当り

機械構成比: 5.62%　労務構成比: 72.88%　材料構成比: 21.50%　市場単価構成比: 0.00%　標準単価: 784.89000

代表機労材規格(積算地区)	構成比	単価(積算地区)	代表機労材規格(東京地区)	単価(東京地区)	備考
その他(材料)			その他(材料)		EZ009
積算単価			積算単価		E9999
A=100　全仕上り厚(mm) D=1　-(全ての費用)			B=4　RC-40		
【路盤材単価】 全仕上り厚(mm)/1000*路盤材単価(円) 全仕上り厚(mm):100.000(mm)					

施工単価表

コンクリート舗装　　V000002700　　単第0 -0055　表

10　m2　当り

名称・規格など	数量	単位	単価	金額	備考
コンクリート 無筋・鉄筋構造物 18-8-40BB バックホウ(クレーン機能付)打設	0.7	m3			単第0-0029　表
路盤紙 クラフト紙系	10	m2			
目地板 1工事当り使用量30m2未満 瀝青繊維質目地板t=10mm	0.7	m2			単第0-0018　表
＊＊＊　合計　＊＊＊	10	m2			
＊＊＊　単位当たり　＊＊＊	1	m2			

施工単価表

小型擁壁　SPK24040069　単第0 -0056　表

擁壁平均高さ0.6m以上0.8m未満　18-8-40BB 基礎砕石有り　1　m3　当り

機械構成比:　4.28%　労務構成比:　75.78%　材料構成比:　19.94%　市場単価構成比:　0.00%　標準単価：　97,705.00000

代表機労材規格(積算地区)	構成比	単価(積算地区)	代表機労材規格(東京地区)	単価(東京地区)	備考
バックホウ(クローラ型) 後方超小旋回・超低騒音・C機能・排2014 山積0.45/平積0.35m3,吊能力2.9t	3.43%		バックホウ(クローラ型) 後方超小旋回・超低騒音・C機能・排2014 山積0.45/平積0.35m3,吊能力2.9t		MTPC00160 MTPT00160
その他(機械)			その他(機械)		EK009
型わく工	24.27%		型わく工		RTPC00010 RTPT00010
普通作業員	22.74%		普通作業員		RTPC00002 RTPT00002
土木一般世話役	9.16%		土木一般世話役		RTPC00009 RTPT00009
特殊作業員	2.45%		特殊作業員		RTPC00001 RTPT00001
その他(労務)			その他(労務)		ER009
レディーミクストコンクリート指定品 呼び強度18,スランプ8,粗骨材40 W/C(60%),種別(高炉)	19.41%		生コンクリート 高炉 18-8-25(20) W/C 60%		TTPCD0010 TTPT00003
軽油 パトロール給油,2～4KL積載車給油	0.43%		軽油パトロール給油		TTPC00013 TTPT00013

施工単価表

小型擁壁　SPK24040069　単第0 -0056　表

擁壁平均高さ0.6m以上0.8m未満　18-8-40BB 基礎砕石有り　1　m3　当り

機械構成比: 4.28%　労務構成比: 75.78%　材料構成比: 19.94%　市場単価構成比: 0.00%　標準単価: 97,705.00000

代表機労材規格(積算地区)	構成比	単価(積算地区)	代表機労材規格(東京地区)	単価(東京地区)	備考
その他(材料)			その他(材料)		EZ009
積算単価			積算単価		E9999
A=2 擁壁平均高さ0.6m以上0.8m未満 D=2 基礎砕石有り F=1 一般養生・特殊養生(練炭)			B=2 18-8-40BB E=1 均しCo無し G=1 -		

施工単価表

小型擁壁　SPK24040069　単第0 -0057　表

擁壁平均高さ0.5m以上0.6m未満　18-8-40BB 基礎砕石有り　1　m3　当り

機械構成比: 3.61%　労務構成比: 79.20%　材料構成比: 17.19%　市場単価構成比: 0.00%　標準単価: 113,320.00000

代表機労材規格(積算地区)	構成比	単価(積算地区)	代表機労材規格(東京地区)	単価(東京地区)	備考
バックホウ(クローラ型) 後方超小旋回・超低騒音・C機能・排2014 山積0.45/平積0.35m3,吊能力2.9t	2.95%		バックホウ(クローラ型) 後方超小旋回・超低騒音・C機能・排2014 山積0.45/平積0.35m3,吊能力2.9t		MTPC00160 MTPT00160
その他(機械)			その他(機械)		EK009
型わく工	26.99%		型わく工		RTPC00010 RTPT00010
普通作業員	24.04%		普通作業員		RTPC00002 RTPT00002
土木一般世話役	9.69%		土木一般世話役		RTPC00009 RTPT00009
特殊作業員	2.12%		特殊作業員		RTPC00001 RTPT00001
その他(労務)			その他(労務)		ER009
レディーミクストコンクリート指定品 呼び強度18,スランプ8,粗骨材40 W/C(60%),種別(高炉)	16.74%		生コンクリート 高炉 18-8-25(20) W/C 60%		TTPCD0010 TTPT00003
軽油 パトロール給油,2～4KL積載車給油	0.37%		軽油パトロール給油		TTPC00013 TTPT00013

施工単価表

小型擁壁　SPK24040069　単第0 -0057　表

擁壁平均高さ0.5m以上0.6m未満　18-8-40BB 基礎砕石有り　1　m3　当り

機械構成比: 3.61%　労務構成比: 79.20%　材料構成比: 17.19%　市場単価構成比: 0.00%　標準単価: 113,320.00000

代表機労材規格(積算地区)	構成比	単価(積算地区)	代表機労材規格(東京地区)	単価(東京地区)	備考
その他(材料)			その他(材料)		EZ009
積算単価			積算単価		E9999
A=1 擁壁平均高さ0.5m以上0.6m未満 D=2 基礎砕石有り F=1 一般養生・特殊養生(練炭)			B=2 18-8-40BB E=1 均しCo無し G=1 -		

施工単価表

床版下部工（固定）　V000002900　単第0 -0058　表

1　箇所　当り

名称・規格など	数量	単位	単価	金額	備考
コンクリート 小型構造物 18-8-40BB バックホウ(クレーン機能付)打設	0.348	m3			単第0-0022　表
型枠 一般型枠 小型構造物	2.20	m2			単第0-0023　表
箱抜き 型枠D100	0.15	m			単第0-0059　表
鉄筋工 SD345_D13 一般構造物 [規]10t未満	0.001	t			単第0-0060　表
基礎砕石 砕石の厚さ12.5cmを超え17.5cm以下 RC-40	0.83	m2			単第0-0061　表
＊＊＊　単位当たり　＊＊＊	1	箇所			

施工単価表

箱抜き　　SPK24040258　　単第0 -0059　表

型枠D100　　1　m　当り

機械構成比:　0.00%　労務構成比:　64.56%　材料構成比:　35.44%　市場単価構成比:　0.00%　標準単価:　740.50000

代表機労材規格(積算地区)	構成比	単価(積算地区)	代表機労材規格(東京地区)	単価(東京地区)	備考
普通作業員	64.56%		普通作業員		RTPC00002 RTPT00002
円形紙管 100×2.7	35.44%		円形型枠 内径100×2.7×4,000(mm)		TTPC00385 TTPT00385
積算単価			積算単価		EP001
A=2　型枠D100			C=1　-(全ての費用)		

施工単価表

鉄筋工　SS000099　単第0 -0060　表

SD345_D13　一般構造物［規]10t未満　1　t　当り

名称・規格など	数量	単位	単価	金額	備考
加工・組立【手間のみ】 一般構造物	1.000	t			
異形棒鋼<JISG3112> SD345,D13 単位質量0.995kg/m	1.030	t			1*1.03
諸雑費	1	式			
＊＊＊　単位当たり　＊＊＊	1	t			
A=1　- D=1　一般構造物 F=2　[規]10t未満			B=5　SD345_D13 E=1　- H=1　-		
I=1　- K=1　-			J=1　-		

施工単価表

基礎砕石　SPK24040034　単第0 -0061　表

砕石の厚さ12.5cmを超え17.5cm以下　RC-40　1　m2　当り

機械構成比:　5.27%　労務構成比:　73.08%　材料構成比:　21.65%　市場単価構成比:　0.00%　標準単価：　1,278.10000

代表機労材規格(積算地区)	構成比	単価(積算地区)	代表機労材規格(東京地区)	単価(東京地区)	備考
<賃>バックホウ(クローラ型) 山積0.8m3(平積0.6) 排1～3,2011,2014	5.24%		バックホウ クローラ型 山積0.8m3(平積0.6m3)		KTPC00018 KTPT00018
その他(機械)			その他(機械)		EK009
普通作業員	35.03%		普通作業員		RTPC00002 RTPT00002
特殊作業員	14.83%		特殊作業員		RTPC00001 RTPT00001
運転手(特殊)	13.97%		運転手(特殊)		RTPC00006 RTPT00006
土木一般世話役	8.75%		土木一般世話役		RTPC00009 RTPT00009
その他(労務)			その他(労務)		ER009
再生クラッシャラン 40～0mm	16.89%		再生クラッシャーラン RC-40		TTPC00008 TTPT00008
軽油 パトロール給油,2～4KL積載車給油	4.73%		軽油パトロール給油		TTPC00013 TTPT00013

施工単価表

基礎砕石　SPK24040034　単第0 -0061　表

砕石の厚さ12.5cmを超え17.5cm以下　RC-40　1　m2　当り

機械構成比:　5.27%　労務構成比:　73.08%　材料構成比:　21.65%　市場単価構成比:　0.00%　標準単価：　1,278.10000

代表機労材規格(積算地区)	構成比	単価(積算地区)	代表機労材規格(東京地区)	単価(東京地区)	備考
その他(材料)			その他(材料)		EZ009
積算単価			積算単価		EP001
A=3　砕石の厚さ12.5cmを超え17.5cm以下 D=1　-(全ての費用)			B=1　RC-40		

施工単価表

床版下部工（可動）　V000003000　単第0 -0062　表

1　箇所　当り

名称・規格など	数量	単位	単価	金額	備考
コンクリート 小型構造物 18-8-40BB バックホウ(クレーン機能付)打設	0.311	m3			単第0-0022　表
型枠 一般型枠 小型構造物	2.06	m2			単第0-0023　表
基礎砕石 砕石の厚さ12.5cmを超え17.5cm以下 RC-40	0.77	m2			単第0-0061　表
＊＊＊　単位当たり　＊＊＊	1	箇所			

施工単価表

床版設置工　　V000002800　　単第0 -0063　表

T-2用　　重量2500kgを超え3000kg以下　　10　枚　当り

名称・規格など	数量	単位	単価	金額	備考
土木一般世話役	0.22	人			
特殊作業員	0.44	人			
普通作業員	1.74	人			
<作>ラフテレーンクレーン(油圧伸縮ジブ型) 10t吊,オペレータ付 排出ガス対策型(第1次基準値)低騒音	0.44	日			
＊＊＊　合計　＊＊＊	10	枚			
＊＊＊　単位当たり　＊＊＊	1	枚			

施工単価表

目地板　　SPK24040122　　単第0 -0064　表

1工事当り使用量30m2未満　　瀝青繊維質目地板t=20mm　　1　m2　当り

機械構成比: 0.00%　労務構成比: 63.93%　材料構成比: 36.07%　市場単価構成比: 0.00%　標準単価: 3,855.30000

代表機労材規格(積算地区)	構成比	単価(積算地区)	代表機労材規格(東京地区)	単価(東京地区)	備考
普通作業員	47.13%		普通作業員		RTPC00002 RTPT00002
土木一般世話役	16.49%		土木一般世話役		RTPC00009 RTPT00009
その他(労務)			その他(労務)		ER009
目地板 瀝青繊維質板 厚20mm	36.07%		瀝青繊維質目地板 厚さ10mm		TTPCD0150 TTPT00199
積算単価			積算単価		EP001
A=1　1工事当り使用量30m2未満			B=6　瀝青繊維質目地板t=20mm		

施工単価表

止壁工　　V000003100　　単第0 -0065　表

1　　箇所　　当り

名称・規格など	数量	単位	単価	金額	備考
コンクリート 小型構造物 18-8-40BB バックホウ(クレーン機能付)打設	0.016	m3			単第0-0022　表
型枠 一般型枠 小型構造物	0.21	m2			単第0-0023　表
＊＊＊　単位当たり　＊＊＊	1	箇所			

施工単価表

U型側溝　　SDT00013　　単第0 -0066　表

材料別途 L=2000mm/本　　1　m　当り

名称・規格など	数量	単位	単価	金額	備考
昼間_U型側溝【手間のみ】 L=2000_1000kg/個以下 時間的制約なし	1.000	m			
諸雑費	1	式			
＊＊＊　単位当たり　＊＊＊	1	m			
A=1　昼間施工 E=3　L=2000mm/本 G=1　時間的制約なし			B=6　材料別途 F=6　1000≧重量 I=1　-		
J=2　基礎砕石を施工しない場合					

施工単価表

蓋版　　SDT00017　　単第0 -0067　表

材料別途 40≧重量　　1　枚　当り

名称・規格など	数量	単位	単価	金額	備考
昼間_蓋版【手間のみ】 コンクリート・鋼製_40kg/枚以下 時間的制約なし	1.000	枚			
諸雑費	1	式			
＊＊＊　単位当たり　＊＊＊	1	枚			
A=1　昼間施工 E=1　40≧重量 G=1　-			B=10　材料別途 F=1　時間的制約なし		

施工単価表

コンクリート削孔(電動ハンマドリル)　SPK24040118　単第0 -0068　表

削孔深さ30㎜以上200㎜未満　1　孔　当り

機械構成比:　2.30%　労務構成比:　95.32%　材料構成比:　2.38%　市場単価構成比:　0.00%　標準単価:　645.14000

代表機労材規格(積算地区)	構成比	単価(積算地区)	代表機労材規格(東京地区)	単価(東京地区)	備考
<賃>発動発電機(ガソリン発電機) 定格容量2kVA 低騒音	1.10%		<賃>発動発電機(ガソリン発電機) 定格容量2kVA 低騒音		KTPC00041 KTPT00041
その他 電動ハンマドリル 穴あけ能力φ38～40㎜	0.77%		電動ハンマドリル 穴あけ能力φ38～40㎜		MTPC00146 MTPT00146
その他(機械)			その他(機械)		EK009
特殊作業員	45.55%		特殊作業員		RTPC00001 RTPT00001
普通作業員	18.52%		普通作業員		RTPC00002 RTPT00002
土木一般世話役	13.43%		土木一般世話役		RTPC00009 RTPT00009
その他(労務)			その他(労務)		ER009
ガソリン,レギュラー スタンド渡し,スタンド給油	1.94%		ガソリンレギュラースタンド		TTPC00014 TTPT00014
その他(材料)			その他(材料)		EZ009

施工単価表

コンクリート削孔(電動ハンマドリル)　SPK24040118　単第0 -0068　表

削孔深さ30㎜以上200㎜未満　1　孔　当り

機械構成比: 2.30%　労務構成比: 95.32%　材料構成比: 2.38%　市場単価構成比: 0.00%　標準単価: 645.14000

代表機労材規格(積算地区)	構成比	単価(積算地区)	代表機労材規格(東京地区)	単価(東京地区)	備考
積算単価			積算単価		EP001
A=1　削孔深さ30㎜以上200㎜未満					

施工単価表

路体(築堤)盛土　SPK24040004　単第0 -0069　表

施工幅員4.0m以上　施工数量20,000m3未満 障害無し　1　m3　当り

機械構成比: 17.97%　労務構成比: 66.93%　材料構成比: 15.10%　市場単価構成比: 0.00%　標準単価: 231.60000

代表機労材規格(積算地区)	構成比	単価(積算地区)	代表機労材規格(東京地区)	単価(東京地区)	備考
<賃>ブルドーザ 湿地,7t級 排出ガス対策型(第1,2次基準値)低騒音	11.28%		<賃>ブルドーザ 湿地,7t級 排出ガス対策型(第1,2次基準値)低騒音		KTPC00036 KTPT00036
<賃>振動ローラ(土木用フラットSドラム型) 質量11～12t 排出ガス対策型(第1,2,3次基準値)低騒音	6.69%		振動ローラ(土工用) [フラット・シングルドラム型] 質量11～12t		KTPC00058 KTPT00058
運転手(特殊)	46.30%		運転手(特殊)		RTPC00006 RTPT00006
普通作業員	20.63%		普通作業員		RTPC00002 RTPT00002
軽油 パトロール給油,2～4KL積載車給油	15.10%		軽油パトロール給油		TTPC00013 TTPT00013
積算単価			積算単価		EP001
A=3 施工幅員4.0m以上 C=1 障害無し			B=1 施工数量20,000m3未満		

施工単価表

土砂等運搬　SPK24040002　単第0 -0070　表

標準 土砂(岩塊・玉石混り土含む)　DID区間無し 距離9.5km以下(7.5km超)　1　m3　当り

機械構成比: 45.59%　労務構成比: 39.52%　材料構成比: 14.89%　市場単価構成比: 0.00%　標準単価: 1,530.20000

代表機労材規格(積算地区)	構成比	単価(積算地区)	代表機労材規格(東京地区)	単価(東京地区)	備考
ダンプトラック[オンロード・ディーゼル] 10t積級 (タイヤ損耗費及び補修費(良好)を含む)	45.59%		ダンプトラック[オンロード・ディーゼル] 10t積級 (タイヤ損耗費及び補修費(良好)を含む)		MTPC00018T1 MTPT00018T1
運転手(一般)	39.52%		運転手(一般)		RTPC00007 RTPT00007
軽油 パトロール給油,2～4KL積載車給油	14.89%		軽油パトロール給油		TTPC00013 TTPT00013
積算単価			積算単価		EP001
A=1　標準 C=1　土砂(岩塊・玉石混り土含む) E=28　距離9.5km以下(7.5km超)			B=1　バックホウ山積0.8m3(平積0.6m3) D=1　DID区間無し		

施工単価表

整地　SPK24040003　単第0 -0071　表

敷均し(ルーズ)　標準(10,000m3未満) 障害無し　1　m3　当り

機械構成比: 22.78%　労務構成比: 50.89%　材料構成比: 26.33%　市場単価構成比: 0.00%　標準単価: 126.86000

代表機労材規格(積算地区)	構成比	単価(積算地区)	代表機労材規格(東京地区)	単価(東京地区)	備考
<賃>バックホウ(クローラ型) 山積0.8m3(平積0.6) 排1～3,2011,2014	22.78%		バックホウ クローラ型 山積0.8m3(平積0.6m3)		KTPC00018 KTPT00018
運転手(特殊)	50.89%		運転手(特殊)		RTPC00006 RTPT00006
軽油 パトロール給油,2～4KL積載車給油	26.33%		軽油パトロール給油		TTPC00013 TTPT00013
積算単価			積算単価		EP001
A=2　敷均し(ルーズ) C=1　障害無し			B=1　標準(10,000m3未満)		

施工単価表

大型土のう製作・設置(BH設置)　SHD10003　単第0 -0072　表

10　袋　当り

名称・規格など	数量	単位	単価	金額	備考
土木一般世話役	0.278	人			1*0.278
特殊作業員	0.278	人			1*0.278
普通作業員	0.278	人			1*0.278
耐候性大型土のう(2.0t用) 丸型,径110cm×長110cm 短期仮設対応(1年),令和５年改定基準適合品	10.000	枚			
機-28_バックホウ運転(賃料) クレーン付2.9t吊_山積0.8m3	0.278	日			単第0-0073　表
諸雑費	4	%			#09
＊＊＊　合計　＊＊＊	10	袋			
＊＊＊　単位当たり　＊＊＊	1	袋			
A=4　耐候性(短期)大型土のう(R5改定基準適合品)			B=1　土砂の計上なし		

施工単価表

機-28_バックホウ運転(賃料)　S9035　単第0 -0073　表

クレーン付2.9t吊_山積0.8m3　1　日　当り

名称・規格など	数量	単位	単価	金額	備考
運転手(特殊)	1.00	人			
軽油 パトロール給油,2～4KL積載車給油	104.00	L			
<賃>バックホウ(クローラ型クレーン機能付) 山積0.8m3(平積0.6)吊能力2.9t 排1～3,2011,2014	1.39	供用日			
諸雑費	1	式			
＊＊＊　単位当たり　＊＊＊	1	日			
A=21　クレーン付2.9t吊_山積0.8m3 C=1　運転労務数量(人/日)			B=104　軽油消費量(L/日) D=1.39　機械賃料数量(供用日/日)		

施工単価表

大型土のう撤去　　SHD10011　　単第0 -0074　表

作業半径 6m以下　　10　袋　当り

名称・規格など	数量	単位	単価	金額	備考
土木一般世話役	0.069	人			1*0.069
特殊作業員	0.069	人			1*0.069
機-28_バックホウ運転(賃料) クレーン付2.9t吊_山積0.8m3	0.069	日			単第0-0075　表
諸雑費	1	式			
＊＊＊　合計　＊＊＊	10	袋			
＊＊＊　単位当たり　＊＊＊	1	袋			
A=1　　作業半径 6m以下					

施工単価表

機-28_バックホウ運転(賃料)　S9035　単第0 -0075　表

クレーン付2.9t吊_山積0.8m3　1　日　当り

名称・規格など	数量	単位	単価	金額	備考
運転手(特殊)	1.00	人			
軽油 パトロール給油,2～4KL積載車給油	78.00	L			
<賃>バックホウ(クローラ型クレーン機能付) 山積0.8m3(平積0.6)吊能力2.9t 排1～3,2011,2014	1.26	供用日			
諸雑費	1	式			
＊＊＊　単位当たり　＊＊＊	1	日			
A=21　クレーン付2.9t吊_山積0.8m3 C=1　運転労務数量(人/日)			B=78　軽油消費量(L/日) D=1.26　機械賃料数量(供用日/日)		

施工単価表

ポンプ設置・撤去　　SHD10037　　単第0 -0076　表

1　　箇所　　当り

名称・規格など	数量	単位	単価	金額	備考
土木一般世話役	0.500	人			
特殊作業員	0.100	人			
普通作業員	2.000	人			
機-28_バックホウ運転(賃料) クレーン付2.9t吊_山積0.8m3	0.500	日			単第0-0077　表
諸雑費	1	式			
＊＊＊　単位当たり　＊＊＊	1	箇所			

施工単価表

機-28_バックホウ運転(賃料)　S9035　単第0 -0077　表

クレーン付2.9t吊_山積0.8m3　1　日　当り

名称・規格など	数量	単位	単価	金額	備考
運転手(特殊)	1.00	人			
軽油 パトロール給油,2～4KL積載車給油	65.00	L			
<賃>バックホウ(クローラ型クレーン機能付) 山積0.8m3(平積0.6)吊能力2.9t 排1～3,2011,2014	1.16	供用日			
諸雑費	1	式			
＊＊＊　単位当たり　＊＊＊	1	日			
A=12　クレーン付2.9t吊_山積0.8m3 C=1　運転労務数量(人/日)			B=65　軽油消費量(L/日) D=1.16　機械賃料数量(供用日/日)		

施工単価表

ポンプ運転　S1050031　単第0 -0078　表

排水量 0以上40未満 (m3/h)　作業時排水　1　日　当り

名称・規格など	数量	単位	単価	金額	備考
特殊作業員	0.140	人			
建設用ポンプ(水中ポンプ)運転 口径150mm,揚程10m 7.5kw	1.000	日			単第0-0079　表
機-16_発動発電機運転 ディーゼル25kVA 排出ガス対策型2次基準	1.000	日			単第0-0080　表
諸雑費	3	%			#09
＊＊＊　単位当たり　＊＊＊	1	日			
A=1　排水量 0以上40未満 (m3/h)			B=1　作業時排水		

施工単価表

建設用ポンプ(水中ポンプ)運転　S9000045　単第0 -0079　表

口径150㎜,揚程10m　7.5kw　1　日　当り

名称・規格など	数量	単位	単価	金額	備考
<賃>建設用ポンプ(水中ポンプ) 口径150㎜,揚程10m 7.5kw	1.20	供用日			
諸雑費	1	式			
＊＊＊　単位当たり　＊＊＊	1	日			
A=3　口径150㎜,揚程10m			B=1.2　機械賃料数量(供用日/日)		

施工単価表

機-16_発動発電機運転　S9469　単第0 -0080　表

ディーゼル25kVA　排出ガス対策型2次基準　1　日　当り

名称・規格など	数量	単位	単価	金額	備考
軽油 パトロール給油,2～4KL積載車給油	22.00	L			
<賃>発動発電機(ディーゼル発電機) 定格容量25kVA 排出ガス対策型(第1,2,3次基準値)低騒音	1.20	供用日			
諸雑費	1	式			
＊＊＊　単位当たり　＊＊＊	1	日			
A=6　ディーゼル25kVA C=1.2　機械賃料数量(供用日/日)			B=22　燃料消費量(L/日) D=3　排出ガス対策型2次基準		

施工単価表

暗渠排水管　SPK24040092　単第0 -0081　表

据付・撤去 波状管及び網状管 450～600mm　シングル 合成樹脂排水材 呼び径600mm　1　m　当り

機械構成比: 0.00%　労務構成比: 5.57%　材料構成比: 94.43%　市場単価構成比: 0.00%　標準単価: 13,537.00000

代表機労材規格(積算地区)	構成比	単価(積算地区)	代表機労材規格(東京地区)	単価(東京地区)	備考
普通作業員	3.97%		普通作業員		RTPC00002 RTPT00002
土木一般世話役	1.60%		土木一般世話役		RTPC00009 RTPT00009
合成樹脂排水材(高密度ポリエチレン管) <シングル構造>内面波状管(有孔・無孔) 呼び径600mm	94.43%		暗渠排水管 波状管 呼び径500mm 高密度ポリエチレン管(シングル構造)		TTPCD0276 TTPT00192
積算単価			積算単価		E9999
A=3 据付・撤去 C=3 450～600mm F=1 継手材料費要 H=0 現場の状況による材料損料率の率乗算			B=2 波状管及び網状管 D=40 シングル 合成樹脂排水材 呼び径600mm G=2 期間3ヶ月未満(損料率0.2) I=1 -(全ての費用)		
【管材料単価】 管材料単価(円) * (材料損料率 + (材料損料率 * 現場状況による材料損料率の率乗算))					

施工単価表

伐木・伐竹(伐木除根)　SPK24040179　単第0 -0082　表

伐木(人力施工:密)(50本/100m2以上)　1　m2　当り

機械構成比: 0.00%　労務構成比: 100.00%　材料構成比: 0.00%　市場単価構成比: 0.00%　標準単価: 142.12000

代表機労材規格(積算地区)	構成比	単価(積算地区)	代表機労材規格(東京地区)	単価(東京地区)	備考
特殊作業員	62.01%		特殊作業員		RTPC00001 RTPT00001
土木一般世話役	19.52%		土木一般世話役		RTPC00009 RTPT00009
普通作業員	11.93%		普通作業員		RTPC00002 RTPT00002
その他(労務)			その他(労務)		ER009
積算単価			積算単価		EP001
A=3　伐木(人力施工:密)(50本/100m2以上)			B=1　-(全ての費用)		

施工単価表

集積(人力施工)(伐木除根)　SPK24040183　単第0 -0083　表

1　m2　当り

機械構成比:　0.00%　労務構成比:　100.00%　材料構成比:　0.00%　市場単価構成比:　0.00%　標準単価:　72.62700

代表機労材規格(積算地区)	構成比	単価(積算地区)	代表機労材規格(東京地区)	単価(東京地区)	備考
普通作業員	55.95%		普通作業員		RTPC00002 RTPT00002
土木一般世話役	30.64%		土木一般世話役		RTPC00009 RTPT00009
軽作業員	13.41%		軽作業員		RTPC00011 RTPT00011
積算単価			積算単価		EP001
A=1　-(全ての費用)					

施工単価表

運搬(伐木除根)　SPK24040185　単第0 -0084　表

機械施工 除根作業無し DID区間無し　運搬距離6.0km以下(5.0km超)　1　m3　当り

機械構成比: 59.50%　労務構成比: 29.20%　材料構成比: 11.30%　市場単価構成比: 0.00%　標準単価: 1,069.00000

代表機労材規格(積算地区)	構成比	単価(積算地区)	代表機労材規格(東京地区)	単価(東京地区)	備考
ダンプトラック[オンロード・ディーゼル] 10t積級 深あおり・土砂禁止 (タイヤ損耗費及び補修費(良好)を含む)	59.50%		ダンプトラック[オンロード・ディーゼル] 10t積級 深あおり・土砂禁止 (タイヤ損耗費及び補修費(良好)を含む)		MTPC00162T1 MTPT00162T1
運転手(一般)	29.20%		運転手(一般)		RTPC00007 RTPT00007
軽油 パトロール給油,2～4KL積載車給油	11.30%		軽油パトロール給油		TTPC00013 TTPT00013
積算単価			積算単価		EP001
A=2 機械施工 C=1 DID区間無し E=1 -(全ての費用)			B=2 除根作業無し D=19 運搬距離6.0km以下(5.0km超)		

（甲）

工 事 数 量 総 括 表

（普通河川洗川）

工事区分 （ﾚﾍﾞﾙ1）	工 種 （ﾚﾍﾞﾙ2）	種 別 （ﾚﾍﾞﾙ3）	細 別 （ﾚﾍﾞﾙ4）	規 格 （ﾚﾍﾞﾙ5）		単位	計算数量	設計数量	摘 要
築堤・護岸	河川土工								
		掘削工	掘削（土砂）	礫混り土		m3	610.8	610	C(GF)
				表土剥取	粘性土	m3	59.5	60	C(E)
		盛土工	路体(築堤) 盛土	W<2.5m		m3	82.9	80	B1(1)
			畦畔盛土			m	207.0	207	B3
		法面整形工	法面整形	切土法面整形		m2	158.4	160	L'2
				盛土法面整形		m2	109.4	110	L'1
				切土法面整形 （背面部）		m2	449.0	450	L'3
		残土処理工	残土処理	礫混り土		m3	802.9	800	
				粘性土		m3	41.7	40	
	法覆護岸工	作業土工	床掘	礫混り土		m3	301.2	300	E(GF)
			埋戻	1m≦W1＜4m		m3	9.2	9	Fu(C)
				W1<1m		m3	40.9	40	Fu(D)
			埋戻	砕石		m3	24.4	20	Fu(Gv)
				RC-40		m3	24.4	20	
			基面整正			m2	164.4	160	K
		コンクリート ブロック工	現場打基礎 コンクリート			式	1.0	1	
			ブロック基礎	H=250,B=430		m	271.6	272	
						m3	22.5	23	

（乙）

工事区分 （ﾚﾍﾞﾙ1）	工　種 （ﾚﾍﾞﾙ2）	種　　別 （ﾚﾍﾞﾙ3）	細　　別 （ﾚﾍﾞﾙ4）	規　　格 （ﾚﾍﾞﾙ5）		単位	計算数量	設計数量	摘　要
			コンクリート ブロック積			式	1.0	1	
			ブロック積	控え350mm	裏コンt=0mm	m2	424.2	424	
			裏込砕石	RC-40		m3	202.2	202	
			目地材	t=10mm		m2	14.7	15	
			天端 コンクリート			式	1.0	1	
			天端 コンクリート			m	273.2	273	
						m3	19.3	19	
			目地材	t=10mm		m2	1.8	2	
		護岸付属物工	小口止工			式	1.0	1	
			6号小口止工	H=2.08m		箇所	1.0	1	
						m3	0.504	0.5	
			7号小口止工	H=2.09m		箇所	1.0	1	
						m3	0.507	0.5	
			8号小口止工	H=1.79m		箇所	1.0	1	
						m3	0.426	0.4	
			9号小口止工	H=1.86m		箇所	1.0	1	
						m3	0.445	0.4	

（乙）

工事区分 （ﾚﾍﾞﾙ1）	工　種 （ﾚﾍﾞﾙ2）	種　　別 （ﾚﾍﾞﾙ3）	細　　別 （ﾚﾍﾞﾙ4）	規　　格 （ﾚﾍﾞﾙ5）		単位	計算数量	設計数量	摘　要
			嵩上工			式	1.0	1	
			3号嵩上工			m	9.0	9	
			コンクリート	σck=18N/mm2		m3	6.7	7	
			型枠	小型構造物		m2	11.8	12	
			4号嵩上工			m	8.9	9	
			コンクリート	σck=18N/mm2		m3	6.8	7	
			型枠	小型構造物		m2	12.0	12	
			5号嵩上工			m	8.4	8	
			コンクリート	σck=18N/mm2		m3	5.6	6	
			型枠	小型構造物		m2	9.6	10	
			6号嵩上工			m	12.3	12	
			コンクリート	σck=18N/mm2		m3	12.0	12	
			型枠	小型構造物		m2	19.2	19	
			7号嵩上工			m	3.7	4	
			コンクリート	σck=18N/mm2		m3	1.1	1	
			型枠	小型構造物		m2	2.3	2	
			8号嵩上工			m	3.3	3	
			コンクリート	σck=18N/mm2		m3	0.8	0.8	
			型枠	小型構造物		m2	1.7	2	

（乙）

工事区分 （ﾚﾍﾞﾙ1）	工　種 （ﾚﾍﾞﾙ2）	種　　別 （ﾚﾍﾞﾙ3）	細　　別 （ﾚﾍﾞﾙ4）	規　　格 （ﾚﾍﾞﾙ5）		単位	計算数量	設計数量	摘　要
			9号嵩上工			m	4.7	5	
			コンクリート	σck=18N/mm2		m3	1.6	2	
			型枠	小型構造物		m2	3.2	3	
			10号嵩上工			m	8.3	8	
			コンクリート	σck=18N/mm2		m3	5.1	5	
			型枠	小型構造物		m2	9.5	10	
			11号嵩上工			m	4.3	4	
			コンクリート	σck=18N/mm2		m3	0.7	0.7	
			型枠	小型構造物		m2	1.5	2	
			12号嵩上工			m	0.8	1	
			コンクリート	σck=18N/mm2		m3	0.1	0.1	
			型枠	小型構造物		m2	0.2	0.2	
		植生工	人工張芝 （ワラ芝）	盛土部		m2	77.8	80	L1
			人工張芝 （野芝）	盛土部		m2	5.0	10	L1-1
			人工張芝 （ワラ芝）	切土部		m2	4.5	5	L2
			人工張芝 （野芝）	切土部		m2	143.3	140	L2-2
		防草コンク リート工	コンクリート張	t=7cm		m2	15.9	16	L3
	根固め工	作業土工	床掘	礫混り土		m3	28.8	30	E(GF)
			埋戻	W1＜1m		m3	25.7	30	Fu(D)
			基面整正			m2	241.6	240	K
		底張工	2号底張工			m	16.7	17	
			コンクリート	σck=18N/mm2		m3	8.8	9.0	
			基礎 コンクリート	σck=18N/mm2	t=100mm	m2	40.0	40	

（乙）

工事区分 （ﾚﾍﾞﾙ1）	工　種 （ﾚﾍﾞﾙ2）	種　　別 （ﾚﾍﾞﾙ3）	細　　別 （ﾚﾍﾞﾙ4）	規　　格 （ﾚﾍﾞﾙ5）		単位	計算数量	設計数量	摘　要
			3号底張工			m	71.1	71.0	
			コンクリート	σck=18N/mm2		m3	35.9	36.0	
			基礎 コンクリート	σck=18N/mm2	t=100mm	m2	166.0	166	
			4号底張工			m	32.5	33	
			コンクリート	σck=18N/mm2		m3	16.2	16	
			基礎 コンクリート	σck=18N/mm2	t=100mm	m2	71.0	71	
		落差工	1号落差工			式	1.0	1	
			下流帯工	W=0.5m,H=0.6m		箇所	1.0	1	
			上流帯工	W=0.5m,H=0.6m		箇所	1.0	1	
			斜路部	L=24.91m		箇所	1.0	1	
			2号落差工			式	1.0	1	
			下流帯工	W=0.5m,H=0.6m		箇所	1.0	1	

（乙）

工事区分 （ﾚﾍﾞﾙ1）	工　種 （ﾚﾍﾞﾙ2）	種　　別 （ﾚﾍﾞﾙ3）	細　　別 （ﾚﾍﾞﾙ4）	規　　格 （ﾚﾍﾞﾙ5）		単位	計算数量	設計数量	摘　要
			上流帯工	W=0.5m,H=0.6m		箇所	1.0	1	
			斜路部	L=26.5m		箇所	1.0	1	
			3号落差工			式	1.0	1	
			下流帯工	W=0.5m,H=0.6m		箇所	1.0	1	
			上流帯工	W=0.5m,H=0.6m		箇所	1.0	1	
			斜路部	L=32.55m		箇所	1.0	1	
	付帯道路工	作業土工	床掘	礫混り土		m3	19.7	20	E(GF)
			埋戻	W1<1m		m3	7.9	10	Fu(D)
			基面整正			m2	7.8	10	K
		コンクリート 舗装工	路盤工	RC-40	t=100mm	m2	112.6	113	W(CO)2
			コンクリート 舗装	σck=18N/mm2	t=70mm	m2	107.7	108	W(CO)1
		場所打擁壁工	W2-S-15-A-2			式	1.0	1	
			コンクリート	σck=18N/mm2		m3	2.1	2	
			型枠	鉄筋・無筋		m2	10.9	11	
			基礎砕石	RC-40	t=150mm	m2	5.3	5	
			水抜きﾊﾟｲﾌﾟ	φ150		m	0.24	0.2	
			防砂マット	300×300		枚	1.0	1	
			W2-S-15-A-1			式	1.0	1	
			コンクリート	σck=18N/mm2		m3	0.6	1	
			型枠	鉄筋・無筋		m2	3.7	4	
			基礎砕石	RC-40	t=150mm	m2	2.0	2	
			水抜きﾊﾟｲﾌﾟ	φ150		m	0.18	0.2	
			防砂マット	300×300		枚	1.0	1	
		床版工	床版	L5080× B1000×t200		箇所	1.0	1	T-2

（乙）

工事区分 （ﾚﾍﾞﾙ1）	工　種 （ﾚﾍﾞﾙ2）	種　　別 （ﾚﾍﾞﾙ3）	細　　別 （ﾚﾍﾞﾙ4）	規　　格 （ﾚﾍﾞﾙ5）		単位	計算数量	設計数量	摘　要
		雑工	止壁	σck=18N/mm2		箇所	1.0	1	
	水路工	作業土工	床掘	礫混り土		m3	2.5	3	E(GF)
			埋戻	W1<1m		m3	1.9	2	Fu(D)
			基面整正			m2	2.8	3	K
		側溝工	プレキャスト 水路	KF300		m	7.50	8	
				縞鋼板		個	1.0	1	
	仮設工	工事用 道路工	(工事用道路)						
			盛土	W=4.0m		m3	939.5	940	
			購入土			m3	1249.5	1,250	939.5×1.33
			敷砂利	RC-40	t=10cm	m2	1041.0	1,040	
						m3	104.0	104	

（乙）

工事区分 （ﾚﾍﾞﾙ1）	工　種 （ﾚﾍﾞﾙ2）	種　　別 （ﾚﾍﾞﾙ3）	細　　別 （ﾚﾍﾞﾙ4）	規　　格 （ﾚﾍﾞﾙ5）		単位	計算数量	設計数量	摘　要
			掘削	工事用道路 撤去		m3	1043.6	1,000	939.5+104
			残土処理	ダンプトラック 運搬		m3	1043.6	1,040	
				残土処分		m3	1043.6	1,040	
			(工事用進入路)						
			盛土	W=4.0m		m3	22.8	20	
			購入土			m3	30.3	30	22.8×1.33
			敷砂利	RC-40	t=10cm	m2	29.7	30	
						m3	3.0	3	
			掘削	工事用道路 撤去		m3	25.8	30	22.8+3
			残土処理	ダンプトラック 運搬		m3	25.8	30	
				残土処分		m3	25.8	30	
		土留・仮締切工							
			大型土のう	仮締切工		袋	4.0	4	
				購入土		m3	4.0	4	
				濁水処理工		袋	4.0	4	
				購入土		m3	4.0	4	
				撤去		袋	8.0	8	4.0+4.0
						m3	8.0	8	

（乙）

工事区分 （ﾚﾍﾞﾙ1）	工　種 （ﾚﾍﾞﾙ2）	種　　別 （ﾚﾍﾞﾙ3）	細　　別 （ﾚﾍﾞﾙ4）	規　　格 （ﾚﾍﾞﾙ5）		単位	計算数量	設計数量	摘　要
			残土処理	ダンプトラック 運搬		m3	6.7	7	8.0÷1.2
				残土処分		m3	6.7	7	
			締切排水工	水中ポンプ		箇所	1.0	1	
		架樋工	高密度 ポリエチレン管	φ600		m	229.0	229	
		水替工	水替対象数量	水替対象集計表参照		式	1.0	1	
		伐採				m2	700.0	700	
						m3	350.0	350	

土 量 配 分 表

発生土（流用可能土）

掘削	C(GF)	610.8m3
表土剥取	C(E)	59.5m3
合　計		670.3m3

構造物土工

床掘	E(GF)	352.2m3
合 計		352.2m3

（流用土）

92.1 × 0.9 ＝ 82.9m3 (B1)

17.8 × 0.9 ＝ 16.0m3 (B3)

（流用土）

68.0 × 0.9 ＝ 61.2m3

盛土

路体(築堤)盛土	B1(1)	82.9m3
	B1(2)	0.0m3
	B1(3)	0.0m3
畦畔盛土	B3	16.0m3
合　計		98.9m3

構造物土工

埋戻（流用無）	Fu（底張下・GV）	24.4m3
埋戻	Fu(B)	0.0m3
	Fu(C)	9.2m3
	Fu(D)	52.0m3
合 計		61.2m3

残土処理

土砂	礫混り土	802.9m3
	粘性土	41.7m3
	砂質土（仮設工）	1076.1m3

(939.5+104.1)÷1.00 ＝ 1043.6m3

(+)÷1.00 ＝ 0.0m3

(22.8+3)÷1.00 ＝ 25.8m3

(4.0+4.0)÷1.20 ＝ 6.7m3

仮設工

工事用道路	砂質土	仮設盛土	939.5m3	(購入土)
	砕石	W=3.0m	104.1m3	
工事用道路切土	砂質土	掘削		
	砕石	W=3.0m		
工事用進入路	砂質土	仮設盛土	22.8m3	(購入土)
	砕石	W=3.0m	3.0m3	
大型土のう	仮締切工	砂質土	4.0m3	(購入土)
	濁水処理工	砂質土	4.0m3	(購入土)

購入土	(939.5+22.8)×1.33+4.0+4.0=	1287.9m3

作業土工(床掘・埋戻)集計表

工種 細別		単位	河川土工	法覆護岸工	根固め工	付帯道路工	水路工	合計
床掘	E(GF)	m3		301.2	28.8	19.7	2.5	352.2
埋戻	Fu(B)	m3						
	Fu(C)	m3		9.2				9.2
	Fu(D)	m3		40.9	25.7	7.9	1.9	76.4

河　川　土　工　数　量　集　計　表

種　別	細　別	規　　格	単位	数　量			摘　要
				左岸側	右岸側	合　計	
掘削工	掘削（土砂）	礫混り土	m3	610.8		610.8	
		表土剥取(粘性土)	m3	59.5		59.5	
盛土工	路体(築堤)盛土	W<2.5m	m3	82.9		82.9	
	畦畔盛土		m3		16.0	16.0	
法面整形工	法面整形	切土法面整形	m2	122.1	36.3	158.4	
		盛土法面整形	m2	7.3	102.1	109.4	
		切土法面整形(背面部)	m2	342.3	106.7	449.0	

河川土工
掘削工

各 種 数 量 計 算 書

測 点	距 離	掘削(土砂) C(GF)									摘 要
		断 面	平 均	数 量	断 面	平 均	数 量	断 面	平 均	数 量	
NO.0(IP−7)	−	1.0									
NO.0+9.00	9.0	0.0	0.50	4.5							
BC.10 (NO.0+18.685)	9.7	0.2	0.10	1.0							
SP.10 (NO.1+4.733)	6.0	1.6	0.90	5.4							
EC.10 (NO.1+10.780)	6.0	1.9	1.75	10.5							
BC.11 (NO.1+17.854)	7.1	2.3	2.10	14.9							
SP.11 (NO.1+19.199)	1.3	3.0	2.65	3.4							
EC.11 (NO.2+0.543)	1.3	2.9	2.95	3.8							
NO.2+14.00	13.5	3.4	3.15	42.5							
NO.3	6.0	2.8	3.10	18.6							
NO.4	20.0	2.9	2.85	57.0							
NO.4+9.00	9.0	2.8	2.85	25.7							
NO.5	11.0	3.1	2.95	32.5							
NO.5+10.2	10.2	4.6	3.85	39.3							
NO.6	9.8	3.7	4.15	40.7							
NO.6+17.0	17.0	2.4	3.05	51.9							
NO.7	3.0	2.9	2.65	8.0							
NO.7+4.00	4.0	3.1	3.00	12.0							
NO.7+13.00	9.0	6.1	4.60	41.4							

河川土工
掘削工

各 種 数 量 計 算 書

測 点	距 離	掘削(土砂) C(GF)									摘 要
		断 面	平 均	数 量	断 面	平 均	数 量	断 面	平 均	数 量	
NO.8	7.0	5.2	5.65	39.6							
NO.8+11.00	11.0	2.3	3.75	41.3							
NO.9	9.0	1.8	2.05	18.5							
NO.9+8.00	8.0	2.3	2.05	16.4							
NO.10	12.0	4.5	3.40	40.8							
EP (NO.10+7.221)	7.2	2.6	3.55	25.6							
小計	207.1			595.3							
ため池水路部 EC.10付近											
	–	0.0									
	3.1	3.9	1.95	6.0							
	0.9	3.9	3.90	3.5							
	0.9	3.9	3.90	3.5							
	1.3	0.0	1.95	2.5							
小計	6.2			15.5							
合計	213.3			610.8							

河川土工
掘削工

各　種　数　量　計　算　書

測　点	距　離	掘削(表土剥取)　C(E)									摘　要
		断　面	平　均	数　量	断　面	平　均	数　量	断　面	平　均	数　量	
NO.0(IP−7)	−	0.3									
NO.0+9.00	9.0	0.4	0.35	3.2							
BC.10 (NO.0+18.685)	9.7	0.3	0.35	3.4							
SP.10 (NO.1+4.733)	6.0	0.3	0.30	1.8							
EC.10 (NO.1+10.780)	6.0	0.4	0.35	2.1							
BC.11 (NO.1+17.854)	7.1	0.4	0.40	2.8							
SP.11 (NO.1+19.199)	1.3	0.4	0.40	0.5							
EC.11 (NO.2+0.543)	1.3	0.4	0.40	0.5							
NO.2+14.00	13.5	0.3	0.35	4.7							
NO.3	6.0	0.3	0.30	1.8							
NO.4	20.0	0.4	0.35	7.0							
NO.4+9.0	9.0	0.3	0.35	3.2							
NO.5	11.0	0.3	0.30	3.3							
NO.5+10.20	10.2	0.4	0.35	3.6							
NO.6	9.8	0.4	0.40	3.9							
NO.6+17.00	17.0	0.3	0.35	6.0							
NO.7	3.0	0.0	0.15	0.5							
NO.7+4.00	4.0	0.3	0.15	0.6							
NO.7+13.00	9.0	0.0	0.15	1.4							
NO.8	7.0	0.3	0.15	1.1							
NO.8+11.00	11.0	0.3	0.30	3.3							
NO.9	9.0	0.4	0.35	3.2							
NO.9+8.00	8.0	0.0	0.20	1.6							
NO.10	12.0	0.0	0.00	0.0							
EP (NO.10+7.221)	7.2	0.0	0.00	0.0							
小計	207.1			59.5							
合計	207.1			59.5							

河川土工
盛土工

各　種　数　量　計　算　書

測　点	距　離	路体盛土(W<2.5m) B1(1)			路体盛土(2.5m≦W<4.0m) B1(2)			路体盛土(4.0m≦W) B1(3)			摘　要
		断　面	平　均	数　量	断　面	平　均	数　量	断　面	平　均	数　量	
NO.0(IP-7)	-	0.3									
NO.0+9.00	9.0	1.4	0.85	7.7							
BC.10 (NO.0+18.685)	9.7	0.8	1.10	10.7							
SP.10 (NO.1+4.733)	6.0	0.2	0.50	3.0							
EC.10 (NO.1+10.780)	6.0	0.8	0.50	3.0							
BC.11 (NO.1+17.854)	7.1	0.3	0.55	3.9							
SP.11 (NO.1+19.199)	1.3	0.2	0.25	0.3							
EC.11 (NO.2+0.543)	1.3	0.2	0.20	0.3							
NO.2+14.00	13.5	0.4	0.30	4.1							
NO.3	6.0	0.4	0.40	2.4							
NO.4	20.0	0.2	0.30	6.0							
NO.4+9.00	9.0	0.2	0.20	1.8							
NO.5	11.0	0.3	0.25	2.8							
NO.5+10.20	10.2	0.3	0.30	3.1							
NO.6	9.8	0.5	0.40	3.9							
NO.6+17.00	17.0	0.2	0.35	6.0							
NO.7	3.0	0.0	0.10	0.3							
NO.7+4.00	4.0	0.3	0.15	0.6							
NO.7+13.00	9.0	0.0	0.15	1.4							
NO.8	7.0	0.4	0.20	1.4							
NO.8+11.00	11.0	0.5	0.45	5.0							
NO.9	9.0	0.7	0.60	5.4							
NO.9+8.00	8.0	0.7	0.70	5.6							
NO.10	12.0	0.0	0.35	4.2							
EP (NO.10+7.221)	7.2	0.0	0.00	0.0							
小計	207.1			82.9							
合計	207.1			82.9			0.0			0.0	

河川土工
盛土工(右岸側)

各 種 数 量 計 算 書

測 点	距 離	畦畔盛土 B3									摘 要
		断 面	平 均	数 量	断 面	平 均	数 量	断 面	平 均	数 量	
NO.0(IP-7)		0.1									
NO.0+9.00	9.0	0.0	0.05	0.5							
BC.10 (NO.0+18.685)	9.7	0.1	0.05	0.5							
SP.10 (NO.1+4.733)	6.0	0.1	0.10	0.6							
EC.10 (NO.1+10.780)	6.0	0.0	0.05	0.3							
BC.11 (NO.1+17.854)	7.1	0.1	0.05	0.4							
SP.11 (NO.1+19.199)	1.3	0.1	0.10	0.1							
EC.11 (NO.2+0.543)	1.3	0.1	0.10	0.1							
NO.2+14.00	13.5	0.1	0.10	1.4							
NO.3	6.0	0.1	0.10	0.6							
NO.4	20.0	0.1	0.10	2.0							
NO.4+9.00	9.0	0.1	0.10	0.9							
NO.5	11.0	0.1	0.10	1.1							
NO.5+10.20	10.2	0.1	0.10	1.0							
NO.6	9.8	0.1	0.10	1.0							
NO.6+17.00	17.0	0.1	0.10	1.7							
NO.7	3.0	0.0	0.05	0.2							
NO.7+4.00	4.0	0.1	0.05	0.2							
NO.7+13.00	9.0	0.0	0.05	0.5							
NO.8	7.0	0.1	0.05	0.4							
NO.8+11.00	11.0	0.0	0.05	0.6							
NO.9	9.0	0.1	0.05	0.5							
NO.9+8.00	8.0	0.1	0.10	0.8							
NO.10	12.0	0.0	0.05	0.6							
EP (NO.10+7.221)	7.2	0.0	0.00	0.0							
小計	207.1			16.0							
合計	207.1			16.0							

河川土工
法面整形工(左岸側)

各 種 数 量 計 算 書

測 点	距 離	切土法面整形 L'2									摘 要
		断 面	平 均	数 量	断 面	平 均	数 量	断 面	平 均	数 量	
護岸部 左岸側											
	−	0.0									
NO.0(IP−7)	0.2	0.5	0.25	0.1							
	0.4	0.5	0.50	0.2							
	0.2	0.0	0.25	0.1							
小計	0.8			0.4							
	−	0.0									
NO.2+14.00	3.2	1.4	0.70	2.2							
	5.2	0.9	1.15	6.0							
NO.3	1.2	0.9	0.90	1.1							
	13.1	0.0	0.45	5.9							
	0.9	0.7	0.35	0.3							
	4.2	0.0	0.35	1.5							
小計	27.8			17.0							
(NO.4)	−	0.0									
	2.0	0.4	0.20	0.4							
	2.3	0.2	0.30	0.7							
	0.3	1.3	0.75	0.2							
NO.4+9.00	3.7	1.1	1.20	4.4							
	7.6	0.4	0.75	5.7							

河川土工
法面整形工(左岸側)

各 種 数 量 計 算 書

測 点	距 離	切土法面整形 L'2									摘 要
		断 面	平 均	数 量	断 面	平 均	数 量	断 面	平 均	数 量	
(NO.5)	0.5	1.3	0.85	0.4							
	8.3	0.2	0.75	6.2							
	0.8	1.9	1.05	0.8							
NO.5+10.20	1.2	1.4	1.65	2.0							
NO.6	9.8	0.3	0.85	8.3							
	6.8	0.5	0.40	2.7							
	8.4	0.3	0.40	3.4							
	3.7	0.0	0.15	0.6							
小計	55.4			35.8							
	−	0.8									
NO.7+4.00	3.2	0.6	0.70	2.2							
	3.9	0.3	0.45	1.8							
	0.4	2.2	1.25	0.5							
NO.7+13.00	3.9	1.8	2.00	7.8							
NO.8	7.0	1.2	1.50	10.5							
	8.6	0.0	0.60	5.2							
小計	27.0			28.0							
(NO.8+13.0付近)	−	1.6									
	5.1	1.1	1.35	6.9							
小計	5.1			6.9							

河川土工
法面整形工(左岸側)

各 種 数 量 計 算 書

測 点	距 離	切土法面整形 L'2									摘 要
		断 面	平 均	数 量	断 面	平 均	数 量	断 面	平 均	数 量	
NO.9+8.00	−	0.0									
	2.3	0.2	0.10	0.2							
	0.6	0.3	0.25	0.2							
	1.5	0.6	0.45	0.7							
	0.4	0.9	0.75	0.3							
NO.10	8.4	1.1	1.00	8.4							
EP (NO.10+7.221)	7.2	0.7	0.90	6.5							
	7.5	0.0	0.35	2.6							
小計	27.9			18.9							
ため池水路部 左岸側	−	0.0									
	3.7	1.9	0.95	3.5							
	1.6	1.9	1.90	3.0							
	1.1	0.0	0.95	1.0							
小計	6.4			7.5							
ため池水路部 右岸側	−	0.0									
	2.4	1.9	0.95	2.3							
	2.0	1.9	1.90	3.8							
	1.6	0.0	0.95	1.5							
小計	6.0			7.6							
左岸側 合計	156.4			122.1							

各 種 数 量 計 算 書

河川土工
法面整形工(右岸側)

測 点	距 離	切土法面整形 L'2									摘 要
		断 面	平 均	数 量	断 面	平 均	数 量	断 面	平 均	数 量	
畦畔部 右岸側											
	−	0.0									
	0.1	0.2	0.10	0.0							
NO.0(IP−7)	5.4	0.2	0.20	1.1							
	2.0	0.2	0.20	0.4							
	0.8	0.0	0.10	0.1							
小計	8.3			1.6							
	−	0.0									
	0.2	0.2	0.10	0.0							
BC.10 (NO.0+18.685)	5.4	0.2	0.20	1.1							
	6.6	0.2	0.20	1.3							
(SP.10)	1.4	0.0	0.10	0.1							
小計	13.6			2.5							
	−	0.0									
	0.2	0.1	0.05	0.0							
BC.11 (NO.1+17.854)	7.2	0.1	0.10	0.7							
SP.11 (NO.1+19.199)	1.2	0.1	0.10	0.1							
EC.11 (NO.2+0.543)	1.1	0.1	0.10	0.1							
	1.9	0.0	0.05	0.1							
小計	11.6			1.0							

各　種　数　量　計　算　書

河川土工
法面整形工(右岸側)

測　点	距　離	切土法面整形　L'2									摘　要
		断　面	平　均	数　量	断　面	平　均	数　量	断　面	平　均	数　量	
	－	0.0									
	0.2	0.4	0.20	0.0							
NO.2+14.00	3.4	0.4	0.40	1.4							
NO.3	5.6	0.4	0.40	2.2							
	10.3	0.4	0.40	4.1							
	2.0	0.0	0.20	0.4							
小計	21.5			8.1							
	－	0.0									
	0.1	0.2	0.10	0.0							
NO.4	3.3	0.2	0.20	0.7							
NO.4+9.00	9.2	0.2	0.20	1.8							
	1.3	0.0	0.10	0.1							
小計	13.9			2.6							
	－	0.2									
NO.5	0.7	0.2	0.20	0.1							
NO.5+10.2	10.2	0.2	0.20	2.0							
	1.9	0.0	0.10	0.2							
小計	12.8			2.3							
	－	0.0									
	0.8	1.2	0.60	0.5							
NO.6	3.4	0.8	1.00	3.4							
	6.0	0.0	0.40	2.4							
小計	10.2			6.3							

各 種 数 量 計 算 書

河川土工
法面整形工(右岸側)

測 点	距 離	切土法面整形 L'2									摘 要
		断 面	平 均	数 量	断 面	平 均	数 量	断 面	平 均	数 量	
	－	0.0									
	0.2	0.2	0.10	0.0							
	2.1	0.2	0.20	0.4							
NO.6+17.00	0.9	0.1	0.15	0.1							
	0.4	0.0	0.05	0.0							
小計	3.6			0.5							
NO.7	－	0.0									
	0.2	0.3	0.15	0.0							
NO.7+4.00	3.3	0.3	0.30	1.0							
	1.9	0.0	0.15	0.3							
小計	5.4			1.3							
	－	0.0									
	0.2	0.4	0.20	0.0							
	3.5	0.4	0.40	1.4							
	2.2	0.0	0.20	0.4							
小計	5.9			1.8							
	－	0.0									
	0.1	0.4	0.20	0.0							
NO.8	3.6	0.4	0.40	1.4							
	3.9	0.0	0.20	0.8							
小計	7.6			2.2							

各　種　数　量　計　算　書

河川土工
法面整形工(右岸側)

測　点	距　離	切土法面整形　L'2									摘　要
		断　面	平　均	数　量	断　面	平　均	数　量	断　面	平　均	数　量	
	－	0.0									
	0.2	0.2	0.10	0.0							
	1.4	0.0	0.10	0.1							
小計	1.6			0.1							
	－	0.0									
	0.2	0.5	0.25	0.1							
	2.3	0.5	0.50	1.2							
NO.9	2.6	0.2	0.35	0.9							
	1.7	0.0	0.10	0.2							
小計	6.8			2.4							
	－	0.0									
	0.2	0.5	0.25	0.1							
NO.9+8.00	3.3	0.1	0.30	1.0							
	0.8	0.0	0.05	0.0							
小計	4.3			1.1							
	－	0.0									
	0.2	0.7	0.35	0.1							
	1.3	0.6	0.65	0.8							
NO.10	5.3	0.0	0.30	1.6							
小計	6.8			2.5							
右岸側 合計	133.9			36.3							

各　種　数　量　計　算　書

河川土工
法面整形工（左岸側）

測　点	距　離	盛土法面整形　L'1									摘　要
		断　面	平　均	数　量	断　面	平　均	数　量	断　面	平　均	数　量	
左岸側 護岸部											
	－	0.0									
NO.7	3.3	0.3	0.15	0.5							
	0.9	0.3	0.30	0.3							
	0.5	0.0	0.15	0.1							
小計	4.7			0.9							
	－	0.0									
NO.8+11.00	2.4	0.4	0.20	0.5							
	1.3	0.7	0.55	0.7							
	0.7	0.0	0.35	0.2							
小計	4.4			1.4							
	－	1.1									
NO.9	1.9	0.8	0.95	1.8							
NO.9+8.00	8.0	0.0	0.40	3.2							
小計	9.9			5.0							
左岸側 合計	19.0			7.3							

河川土工
法面整形工(右岸側)

各 種 数 量 計 算 書

測 点	距 離	盛土法面整形 L'1									摘 要
		断 面	平 均	数 量	断 面	平 均	数 量	断 面	平 均	数 量	
右岸側 護岸部											
	－	0.0									
	0.2	0.3	0.15	0.0							
NO.0+9.00	3.1	0.9	0.60	1.9							
	4.8	1.9	1.40	6.7							
	1.0	0.0	0.95	1.0							
小計	9.1			9.6							
	－	0.0									
	0.2	0.3	0.15	0.0							
	7.6	1.9	1.10	8.4							
(EC.10)	0.3	0.0	0.95	0.3							
小計	8.1			8.7							
(NO.2+2.3付近)	－	0.0									
	0.2	0.3	0.15	0.0							
	7.8	2.0	1.15	9.0							
	0.1	0.0	1.00	0.1							
小計	8.1			9.1							
(NO.3+12.3付近)	－	0.0									
	0.2	0.3	0.15	0.0							
	3.5	1.9	1.10	3.9							
	0.9	0.0	0.95	0.9							
小計	4.6			4.8							

各　種　数　量　計　算　書

河川土工
法面整形工(右岸側)

測　点	距　離	盛土法面整形　L'1									摘　要
		断　面	平　均	数　量	断　面	平　均	数　量	断　面	平　均	数　量	
(NO.4+10.3付近)	－	0.0									
	0.2	0.3	0.15	0.0							
	3.4	0.9	0.60	2.0							
	6.6	2.2	1.55	10.2							
	2.1	0.0	1.10	2.3							
小計	12.3			14.5							
(NO.5+12.1付近)	－	0.0									
	0.2	0.3	0.15	0.0							
	3.1	0.7	0.50	1.6							
	1.2	0.0	0.35	0.4							
小計	4.5			2.0							
(NO.6+6.0付近)	－	0.0									
	0.1	0.3	0.15	0.0							
	5.3	1.0	0.65	3.4							
	0.2	0.0	0.50	0.1							
小計	5.6			3.5							
	－	0.0									
	0.2	0.3	0.15	0.0							
NO.7	2.3	0.8	0.55	1.3							
小計	2.5			1.3							
(NO.7+5.9付近)	－	0.0									
	0.2	0.3	0.15	0.0							
	1.6	0.6	0.45	0.7							
	0.1	0.0	0.30	0.0							
小計	1.9			0.7							

各　種　数　量　計　算　書

河川土工
法面整形工(右岸側)

測　点	距　離	盛土法面整形　L'1									摘　要
		断　面	平　均	数　量	断　面	平　均	数　量	断　面	平　均	数　量	
	－	0.0									
	0.2	0.4	0.20	0.0							
NO.7+13.00	0.3	0.5	0.45	0.1							
	2.8	1.3	0.90	2.5							
	0.5	0.0	0.65	0.3							
小計	3.8			2.9							
(NO.8+3.9付近)	－	0.0									
	0.2	0.3	0.15	0.0							
	2.5	0.8	0.55	1.4							
小計	2.7			1.4							
	－	0.0									
	0.2	0.3	0.15	0.0							
NO.8+11.00	2.8	0.9	0.60	1.7							
	3.9	1.7	1.30	5.1							
	0.3	0.0	0.85	0.3							
小計	7.2			7.1							
(NO.9+1.7付近)	－	0.0									
	0.2	0.3	0.15	0.0							
	1.9	0.6	0.45	0.9							
	0.8	0.0	0.30	0.2							
小計	2.9			1.1							
(NO.9+8.8付近)	－	0.0									
	0.2	0.3	0.15	0.0							
	2.3	0.6	0.45	1.0							
	0.8	0.0	0.30	0.2							
小計	3.3			1.2							

各　種　数　量　計　算　書

河川土工
法面整形工(右岸側)

測　点	距　離	盛土法面整形　L'1									摘　要
		断　面	平　均	数　量	断　面	平　均	数　量	断　面	平　均	数　量	
NO.10	－	0.0									
	0.2	0.3	0.15	0.0							
EP (NO.10+7.221)	7.1	1.1	0.70	5.0							
	1.7	1.4	1.25	2.1							
	0.7	0.0	0.70	0.5							
小計	9.7			7.6							
右岸側 畦畔裏											
	－	0.0									
	0.1	0.2	0.10	0.0							
NO.0(IP-7)	5.4	0.2	0.20	1.1							
	2.3	0.2	0.20	0.5							
	0.1	0.0	0.10	0.0							
小計	7.9			1.6							
	－	0.0									
	0.1	0.2	0.10	0.0							
BC.10 (NO.0+18.685)	5.1	0.2	0.20	1.0							
SP.10 (NO.1+4.733)	7.9	0.2	0.20	1.6							
	0.4	0.2	0.20	0.1							
	0.1	0.0	0.10	0.0							
小計	13.6			2.7							
	－	0.0									
	0.1	0.2	0.10	0.0							
BC.11 (NO.1+17.854)	7.3	0.2	0.20	1.5							
SP.11 (NO.1+19.199)	1.2	0.2	0.20	0.2							
EC.11 (NO.2+0.543)	1.1	0.2	0.20	0.2							
	1.9	0.2	0.20	0.4							
	0.1	0.0	0.10	0.0							
小計	11.7			2.3							

各　種　数　量　計　算　書

河川土工
法面整形工(右岸側)

測　点	距　離	盛土法面整形　L'1									摘　要
		断　面	平　均	数　量	断　面	平　均	数　量	断　面	平　均	数　量	
	－	0.0									
	0.1	0.2	0.10	0.0							
NO.2+14.00	3.3	0.2	0.20	0.7							
NO.3	5.5	0.2	0.20	1.1							
	12.3	0.2	0.20	2.5							
	0.1	0.0	0.10	0.0							
小計	21.3			4.3							
	－	0.0									
	0.1	0.2	0.10	0.0							
NO.4	3.4	0.2	0.20	0.7							
NO.4+9.00	9.2	0.2	0.20	1.8							
	1.3	0.2	0.20	0.3							
	0.1	0.0	0.10	0.0							
小計	14.1			2.8							
	－	0.0									
	0.3	0.2	0.10	0.0							
NO.5	2.0	0.2	0.20	0.4							
NO.5+10.20	10.2	0.2	0.20	2.0							
	2.0	0.2	0.20	0.4							
	0.1	0.0	0.10	0.0							
小計	14.6			2.8							
	－	0.0									
	0.3	0.2	0.10	0.0							
NO.6	5.0	0.2	0.20	1.0							
	5.7	0.2	0.20	1.1							
	0.1	0.0	0.10	0.0							
小計	11.1			2.1							
	－	0.0									
	0.1	0.2	0.10	0.0							

各　種　数　量　計　算　書

河川土工
法面整形工(右岸側)

測　点	距　離	盛土法面整形　L'1									摘　要
		断　面	平　均	数　量	断　面	平　均	数　量	断　面	平　均	数　量	
NO.6+17.00	2.9	0.2	0.20	0.6							
	0.5	0.2	0.20	0.1							
	0.1	0.0	0.10	0.0							
小計	3.6			0.7							
	－	0.0									
	0.1	0.2	0.10	0.0							
NO.7+4.00	3.2	0.2	0.20	0.6							
	1.9	0.2	0.20	0.4							
	0.1	0.0	0.10	0.0							
小計	5.3			1.0							
	－	0.0									
	0.1	0.2	0.10	0.0							
	5.9	0.2	0.20	1.2							
	0.1	0.0	0.10	0.0							
小計	6.1			1.2							
	－	0.0									
	0.1	0.2	0.10	0.0							
NO.8	3.6	0.2	0.20	0.7							
	4.0	0.2	0.20	0.8							
	0.1	0.0	0.10	0.0							
小計	7.8			1.5							
	－	0.0									
	0.1	0.2	0.10	0.0							
	1.4	0.2	0.20	0.3							
	0.1	0.0	0.10	0.0							
小計	1.6			0.3							
	－	0.0									
	0.1	0.2	0.10	0.0							

各　種　数　量　計　算　書

河川土工
法面整形工(右岸側)

測　点	距　離	盛土法面整形　L'1									摘　要
		断　面	平　均	数　量	断　面	平　均	数　量	断　面	平　均	数　量	
NO.9	4.7	0.2	0.20	0.9							
	1.7	0.2	0.20	0.3							
	0.1	0.0	0.10	0.0							
小計	6.6			1.2							
	－	0.0									
	0.1	0.2	0.10	0.0							
NO.9+8.00	3.2	0.2	0.20	0.6							
	0.8	0.2	0.20	0.2							
	0.1	0.0	0.10	0.0							
小計	4.2			0.8							
	－	0.0									
	0.1	0.2	0.10	0.0							
NO.10	6.3	0.2	0.20	1.3							
	0.1	0.0	0.10	0.0							
小計	6.5			1.3							
右岸側 合計	222.3			102.1							

各　種　数　量　計　算　書

河川土工
法面整形工（左岸側）

測　点	距　離	切土法面整形(背面部) L'3 断　面	平　均	数　量	断　面	平　均	数　量	断　面	平　均	数　量	摘　要
NO.0(IP-7)	-	1.8									
NO.0+9.00	10.2	0.5	1.15	11.7							
BC.10 (NO.0+18.685)	9.5	1.2	0.85	8.1							
SP.10 (NO.1+4.733)	5.5	2.3	1.75	9.6							
EC.10 (NO.1+10.780)	5.5	2.5	2.40	13.2							
BC.11 (NO.1+17.854)	7.1	3.1	2.80	19.9							
SP.11 (NO.1+19.199)	1.5	3.2	3.15	4.7							
EC.11 (NO.2+0.543)	1.5	3.0	3.10	4.7							
NO.2+14.00	13.5	1.5	2.25	30.4							
NO.3	6.2	1.5	1.50	9.3							
NO.4	19.9	1.2	1.35	26.9							
NO.4+9.00	8.9	1.5	1.35	12.0							
NO.5+10.20	19.9	1.7	1.60	31.8							
NO.6	9.8	1.7	1.70	16.7							
NO.6+17.00	18.1	1.5	1.60	29.0							
NO.7	3.0	1.5	1.50	4.5							
NO.7+4.00	4.3	1.5	1.50	6.5							
NO.7+13.00	8.5	1.5	1.50	12.8							
NO.8	7.0	1.7	1.60	11.2							
NO.8+11.00	11.0	1.7	1.70	18.7							
NO.9	9.0	1.7	1.70	15.3							
NO.9+8.00	8.0	1.7	1.70	13.6							
NO.10	12.6	1.5	1.60	20.2							
EP (NO.10+7.221)	7.2	1.7	1.60	11.5							
小計	207.7			342.3							
合計	207.7			342.3							

各　種　数　量　計　算　書

河川土工
法面整形工(右岸側)

測　点	距　離	切土法面整形(背面部) L'3									摘　要
		断　面	平　均	数　量	断　面	平　均	数　量	断　面	平　均	数　量	
	－	1.0									
NO.4	9.8	1.7	1.35	13.2							
	0.3	2.3	2.00	0.6							
小計	10.1			13.8							
	－	1.8									
NO.5+10.20	0.1	1.8	1.80	0.2							
NO.6	9.8	1.8	1.80	17.6							
	12.4	1.6	1.70	21.1							
小計	22.3			38.9							
	－	1.6									
NO.7+13.00	2.3	1.9	1.75	4.0							
	5.2	2.0	1.95	10.1							
小計	7.5			14.1							
	－	1.7									
NO.9	2.6	1.7	1.70	4.4							
NO.9+8.00	8.0	0.7	1.20	9.6							
NO.10	11.5	1.6	1.15	13.2							
EP (NO.10+7.221)	7.2	1.8	1.70	12.2							
	0.3	1.8	1.80	0.5							
小計	29.6			39.9							
合計	69.5			106.7							

法　覆　護　岸　工　数　量　集　計　表

種　別	細　別	規　　格	単位	数　量			摘　要
				左岸側	右岸側	合　計	
作業土工	床掘	礫混り土	m3	206.0	95.2	301.2	
	埋戻	1m≦W1＜4m	m3	2.5	6.7	9.2	
		W1<1m	m3	30.1	10.8	40.9	
	埋戻	砕石	m3	6.7	17.7	24.4	
	基面整正		m2	122.4	42.0	164.4	
コンクリートブロック工	現場打基礎コンクリート		式			1.0	
	ブロック基礎	H=250,B=430	m	203.96	67.59	271.55	0.828/10.0×271.55=22.5m3
	コンクリートブロック積		式			1.0	
	ブロック積	控え350mm,裏コンt=0mm	m2	313.9	110.3	424.2	
	裏込砕石	RC-40	m3	149.9	52.3	202.2	
	目地材	t=10mm	m2	11.2	3.5	14.7	
	天端コンクリート		式			1.0	
	天端コンクリート		m	205.59	67.59	273.18	0.705/10.0×273.18=19.3m3
	目地材	t=10mm	m2	1.4	0.4	1.8	
護岸付属物工	小口止工		式			1.0	
	6号小口止工	H=2.08m	箇所	1.0		1.0	0.504×1=0.504m3
	7号小口止工	H=2.09m	箇所		1.0	1.0	0.507×1=0.507m3
	8号小口止工	H=1.79m	箇所	1.0		1.0	0.426×1=0.426m3
	9号小口止工	H=1.86m	箇所		1.0	1.0	0.445×1=0.445m3
	嵩上工		式			1.0	
	3号嵩上工		m		9.0	9.0	
	コンクリート	σck=18N/mm^2	m3		6.7	6.7	

種　別	細　別	規　　格	単位	数　量			摘　要
				左岸側	右岸側	合　計	
	型枠	小型構造物	m2		11.8	11.8	
	4号嵩上工		m		8.9	8.9	
	コンクリート	σck=18N/mm^2	m3		6.8	6.8	
	型枠	小型構造物	m2		12.0	12.0	
	5号嵩上工		m		8.4	8.4	
	コンクリート	σck=18N/mm^2	m3		5.6	5.6	
	型枠	小型構造物	m2		9.6	9.6	
	6号嵩上工		m		12.3	12.3	
	コンクリート	σck=18N/mm^2	m3		12.0	12.0	
	型枠	小型構造物	m2		19.2	19.2	
	7号嵩上工		m		3.7	3.7	
	コンクリート	σck=18N/mm^2	m3		1.1	1.1	
	型枠	小型構造物	m2		2.3	2.3	

種　別	細　別	規　　格	単位	数　量			摘　要
				左岸側	右岸側	合　計	
	8号嵩上工		m		3.3	3.3	
	コンクリート	σck=18N/mm^2	m3		0.8	0.8	
	型枠	小型構造物	m2		1.7	1.7	
	9号嵩上工		m		4.7	4.7	
	コンクリート	σck=18N/mm^2	m3		1.6	1.6	
	型枠	小型構造物	m2		3.2	3.2	
	10号嵩上工		m		8.3	8.3	
	コンクリート	σck=18N/mm^2	m3		5.1	5.1	
	型枠	小型構造物	m2		9.5	9.5	
	11号嵩上工		m	4.3		4.3	
	コンクリート	σck=18N/mm^2	m3	0.7		0.7	
	型枠	小型構造物	m2	1.5		1.5	
	12号嵩上工		m	0.8		0.8	
	コンクリート	σck=18N/mm^2	m3	0.1		0.1	
	型枠	小型構造物	m2	0.2		0.2	
植生工	人工張芝(ワラ芝)	盛土部	m2	2.3	75.5	77.8	
	人工張芝(野芝)	盛土部	m2	5.0	-	5.0	
	人工張芝(ワラ芝)	切土部	m2	4.5	-	4.5	
	人工張芝(野芝)	切土部	m2	107.0	36.3	143.3	
防草コンクリート工	張コンクリート	t=7cm	m2	8.2	7.7	15.9	

作業土工
左岸側

各 種 数 量 計 算 書

測 点	距 離	床掘 E(GF)			埋戻 Fu(C)			埋戻 Fu(D)			摘 要
		断 面	平 均	数 量	断 面	平 均	数 量	断 面	平 均	数 量	
NO.0(IP-7)	-	0.8			0.5			0.0			
NO.0+9.00	10.0	0.6	0.70	7.0	0.0	0.25	2.5	0.1	0.05	0.5	
BC.10 (NO.0+18.685)	9.5	0.6	0.60	5.7	0.0	0.00	0.0	0.1	0.10	1.0	
SP.10 (NO.1+4.733)	5.6	1.2	0.90	5.0	0.0	0.00	0.0	0.2	0.15	0.8	
EC.10 (NO.1+4.733)	5.6	1.1	1.15	6.4	0.0	0.00	0.0	0.2	0.20	1.1	
BC.11 (NO.1+17.854)	7.1	0.5	0.80	5.7	0.0	0.00	0.0	0.0	0.10	0.7	
SP.11 (NO.1+19.199)	1.4	1.2	0.85	1.2	0.0	0.00	0.0	0.2	0.10	0.1	
EC.11 (NO.2+0.543)	1.4	1.2	1.20	1.7	0.0	0.00	0.0	0.2	0.20	0.3	
NO.2+14.00	13.5	0.9	1.05	14.2	0.0	0.00	0.0	0.2	0.20	2.7	
NO.3	6.2	0.9	0.90	5.6	0.0	0.00	0.0	0.1	0.15	0.9	
NO.4	19.9	1.0	0.95	18.9	0.0	0.00	0.0	0.1	0.10	2.0	
NO.4+9.00	8.9	0.9	0.95	8.5	0.0	0.00	0.0	0.1	0.10	0.9	
NO.5	10.0	1.3	1.10	11.0	0.0	0.00	0.0	0.2	0.15	1.5	
NO.5+10.20	10.2	1.1	1.20	12.2	0.0	0.00	0.0	0.2	0.20	2.0	
NO.6	9.8	1.2	1.15	11.3	0.0	0.00	0.0	0.2	0.20	2.0	
NO.6+17.00	17.9	1.0	1.10	19.7	0.0	0.00	0.0	0.1	0.15	2.7	
NO.7	3.0	1.0	1.00	3.0	0.0	0.00	0.0	0.1	0.10	0.3	
NO.7+4.00	4.3	1.0	1.00	4.3	0.0	0.00	0.0	0.1	0.10	0.4	
NO.7+13.00	8.6	0.9	0.95	8.2	0.0	0.00	0.0	0.1	0.10	0.9	
NO.8	7.0	1.2	1.05	7.4	0.0	0.00	0.0	0.2	0.15	1.1	
NO.8+11.00	11.0	1.0	1.10	12.1	0.0	0.00	0.0	0.2	0.20	2.2	
NO.9	9.0	0.9	0.95	8.6	0.0	0.00	0.0	0.2	0.20	1.8	
NO.9+8.00	8.0	1.2	1.05	8.4	0.0	0.00	0.0	0.2	0.20	1.6	
NO.10	12.5	0.9	1.05	13.1	0.0	0.00	0.0	0.1	0.15	1.9	
EP (NO.10+7.221)	7.2	1.0	0.95	6.8	0.0	0.00	0.0	0.1	0.10	0.7	
小計	207.6			206.0			2.5			30.1	
合計	207.6			206.0			2.5			30.1	

作業土工
左岸側

各　種　数　量　計　算　書

測　点	距　離	埋戻 Fu(Gv)									摘　要
		断　面	平　均	数　量	断　面	平　均	数　量	断　面	平　均	数　量	
NO.0+9.00	－	0.0									
BC.10 (NO.0+18.685)	9.5	0.1	0.05	0.5							
SP.10 (NO.1+4.733)	5.6	0.0	0.05	0.3							
EC.10 (NO.1+10.780)	5.6	0.1	0.05	0.3							
BC.11 (NO.1+17.854)	7.1	1.2	0.65	4.6							
SP.11 (NO.1+19.199)	1.4	0.2	0.70	1.0							
合計	29.2			6.7							

作業土工
左岸側

各　種　数　量　計　算　書

測　点	距　離	基面整正 K									摘　要
		断　面	平　均	数　量	断　面	平　均	数　量	断　面	平　均	数　量	
NO.0(IP-7)	-	0.6									
NO.0+9.00	10.0	0.6	0.60	6.0							
BC.10 (NO.0+18.685)	9.5	0.6	0.60	5.7							
SP.10 (NO.1+4.733)	5.6	0.6	0.60	3.4							
EC.10 (NO.1+4.733)	5.6	0.6	0.60	3.4							
BC.11 (NO.1+17.854)	7.1	0.1	0.35	2.5							
SP.11 (NO.1+19.199)	1.4	0.6	0.35	0.5							
EC.11 (NO.2+0.543)	1.4	0.6	0.60	0.8							
NO.2+14.00	13.5	0.6	0.60	8.1							
NO.3	6.2	0.6	0.60	3.7							
NO.4	19.9	0.6	0.60	11.9							
NO.4+9.00	8.9	0.6	0.60	5.3							
NO.5	10.0	0.6	0.60	6.0							
NO.5+10.20	10.2	0.6	0.60	6.1							
NO.6	9.8	0.6	0.60	5.9							
NO.6+17.00	17.9	0.6	0.60	10.7							
NO.7	3.0	0.6	0.60	1.8							
NO.7+4.00	4.3	0.6	0.60	2.6							
NO.7+13.00	8.6	0.6	0.60	5.2							
NO.8	7.0	0.6	0.60	4.2							
NO.8+11.00	11.0	0.6	0.60	6.6							
NO.9	9.0	0.6	0.60	5.4							
NO.9+8.00	8.0	0.6	0.60	4.8							
NO.10	12.5	0.6	0.60	7.5							
EP (NO.10+7.221)	7.2	0.6	0.60	4.3							
小計	207.6			122.4							
合計	207.6			122.4							

作業土工
右岸側

各 種 数 量 計 算 書

測 点	距 離	床掘 E(GF)			埋戻 Fu(C)			埋戻 Fu(D)			摘 要
		断 面	平 均	数 量	断 面	平 均	数 量	断 面	平 均	数 量	
NO.0(IP-7)	-	0.0			0.5			0.0			
NO.0+9.00	7.8	0.1	0.05	0.4	0.0	0.25	2.0	0.0	0.00	0.0	
BC.10 (NO.0+18.685)	9.9	0.0	0.05	0.5	0.0	0.00	0.0	0.0	0.00	0.0	
SP.10 (NO.1+4.733)	6.8	0.1	0.05	0.3	0.0	0.00	0.0	0.0	0.00	0.0	
EC.10 (NO.1+10.780)	7.0	0.0	0.05	0.4	0.0	0.00	0.0	0.0	0.00	0.0	
BC.11 (NO.1+17.854)	7.6	0.0	0.00	0.0	0.0	0.00	0.0	0.0	0.00	0.0	
SP.11 (NO.1+19.199)	1.3	0.2	0.10	0.1	0.0	0.00	0.0	0.0	0.00	0.0	
	-	0.2			0.0			0.1			
EC.11 (NO.2+0.543)	1.2	0.0	0.10	0.1	0.1	0.05	0.1	0.0	0.05	0.1	
NO.2+14.00	13.5	0.0	0.00	0.0	0.4	0.25	3.4	0.0	0.00	0.0	
NO.3	5.8	0.1	0.05	0.3	0.0	0.20	1.2	0.0	0.00	0.0	
	10.3	0.1	0.10	1.0	0.0	0.00	0.0	0.0	0.00	0.0	
	-	1.0			0.0			0.1			
NO.4	9.8	1.0	1.00	9.8	0.0	0.00	0.0	0.1	0.10	1.0	
	0.3	1.0	1.00	0.3	0.0	0.00	0.0	0.1	0.10	0.0	
	-	0.4			0.0			0.0			
NO.4+9.00	8.8	0.4	0.40	3.5	0.0	0.00	0.0	0.0	0.00	0.0	
NO.5	12.2	0.4	0.40	4.9	0.0	0.00	0.0	0.0	0.00	0.0	
	10.1	0.4	0.40	4.0	0.0	0.00	0.0	0.0	0.00	0.0	
	-	0.1			0.0			0.2			
NO.5+10.20	0.1	0.1	0.10	0.0	0.0	0.00	0.0	0.2	0.20	0.0	
NO.6	9.8	1.2	0.65	6.4	0.0	0.00	0.0	0.2	0.20	2.0	
	12.6	1.2	1.20	15.1	0.0	0.00	0.0	0.2	0.20	2.5	
	-	0.3			0.0			0.0			

作業土工
右岸側

各 種 数 量 計 算 書

測 点	距 離	床掘 E(GF)			埋戻 Fu(C)			埋戻 Fu(D)			摘 要
		断 面	平 均	数 量	断 面	平 均	数 量	断 面	平 均	数 量	
NO.6+17.00	3.6	0.3	0.30	1.1	0.0	0.00	0.0	0.0	0.00	0.0	
NO.7	3.0	0.3	0.30	0.9	0.0	0.00	0.0	0.0	0.00	0.0	
NO.7+4.00	3.8	0.3	0.30	1.1	0.0	0.00	0.0	0.0	0.00	0.0	
	7.2	0.3	0.30	2.2	0.0	0.00	0.0	0.0	0.00	0.0	
	–	1.0			0.0			0.1			
NO.7+13.00	2.2	1.0	1.00	2.2	0.0	0.00	0.0	0.1	0.10	0.2	
	5.1	1.0	1.00	5.1	0.0	0.00	0.0	0.1	0.10	0.5	
	–	0.5			0.0			0.0			
NO.8	1.9	0.5	0.50	1.0	0.0	0.00	0.0	0.0	0.00	0.0	
NO.8+11.00	11.0	0.1	0.30	3.3	0.0	0.00	0.0	0.0	0.00	0.0	
	6.4	0.1	0.10	0.6	0.0	0.00	0.0	0.0	0.00	0.0	
	–	0.9			0.0			0.2			
NO.9	2.6	0.9	0.90	2.3	0.0	0.00	0.0	0.2	0.20	0.5	
NO.9+8.00	8.0	1.2	1.05	8.4	0.0	0.00	0.0	0.2	0.20	1.6	
NO.10	11.6	1.0	1.10	12.8	0.0	0.00	0.0	0.1	0.15	1.7	
EP (NO.10+7.221)	7.2	0.9	0.95	6.8	0.0	0.00	0.0	0.1	0.10	0.7	
	0.3	0.9	0.90	0.3	0.0	0.00	0.0	0.1	0.10	0.0	
小計	208.8			95.2			6.7			10.8	
合計	208.8			95.2			6.7			10.8	

作業土工
右岸側

各　種　数　量　計　算　書

測　点	距　離	埋戻 Fu(Gv)									摘　要
		断　面	平　均	数　量	断　面	平　均	数　量	断　面	平　均	数　量	
NO.0+9.00	－	0.0									
BC.10 (NO.0+18.685)	9.9	0.1	0.05	0.5							
SP.10 (NO.1+4.733)	6.8	0.3	0.20	1.4							
EC.10 (NO.1+10.780)	7.0	1.2	0.75	5.3							
BC.11 (NO.1+17.854)	7.6	1.3	1.25	9.5							
SP.11 (NO.1+19.199)	1.3	0.3	0.80	1.0							
合計	32.6			17.7							

作業土工
右岸側

各 種 数 量 計 算 書

測 点	距 離	基面整正 K									摘 要
		断 面	平 均	数 量	断 面	平 均	数 量	断 面	平 均	数 量	
	–	0.6									
NO.4	9.8	0.6	0.60	5.9							
	0.3	0.6	0.60	0.2							
小計	10.1			6.1							
	–	0.6									
NO.5+10.20	0.1	0.6	0.60	0.1							
NO.6	9.8	0.6	0.60	5.9							
	12.6	0.6	0.60	7.6							
小計	22.5			13.6							
	–	0.6									
NO.7+13.00	2.2	0.6	0.60	1.3							
	5.1	0.6	0.60	3.1							
小計	7.3			4.4							
	–	0.6									
NO.9	2.6	0.6	0.60	1.6							
NO.9+8.00	8.0	0.6	0.60	4.8							
NO.10	11.6	0.6	0.60	7.0							
EP (NO.10+7.221)	7.2	0.6	0.60	4.3							
	0.3	0.6	0.60	0.2							
小計	29.7			17.9							
合計	69.6			42.0							

コンクリートブロックエ
ブロック積(左岸側)

各 種 数 量 計 算 書

測 点	距 離	ブロック積			裏込砕石			H			摘 要
		断 面	平 均	数 量	断 面	平 均	数 量	断 面	平 均	数 量	
((NO.0(IP−7))	−	1.76			0.8			1.73			
	3.02	1.29	1.53	4.6	0.6	0.70	2.1	1.30	1.52	4.6	
NO.0+9.00	6.85	1.29	1.29	8.8	0.6	0.60	4.1	1.30	1.30	8.9	
	7.43	1.29	1.29	9.6	0.6	0.60	4.5	1.30	1.30	9.7	
	−	1.08			0.5			1.10			
	0.50	1.08	1.08	0.5	0.5	0.50	0.3	1.10	1.10	0.6	
	−	1.45			0.7			1.45			
BC.10 (NO.0+18.685)	1.54	1.45	1.45	2.2	0.7	0.70	1.1	1.45	1.45	2.2	
(NO.1)	1.20	1.45	1.45	1.7	0.7	0.70	0.8	1.45	1.45	1.7	
SP.10 (NO.1+4.733)	4.30	2.11	1.78	7.7	1.0	0.85	3.7	2.06	1.76	7.6	
	4.94	2.32	2.22	11.0	1.1	1.05	5.2	2.25	2.16	10.7	
	−	2.27			1.1			2.11			
	0.41	2.23	2.25	0.9	1.1	1.10	0.5	2.07	2.09	0.9	
	−	2.34			1.1			2.27			
EC.10 (NO.1+10.780)	0.12	2.35	2.35	0.3	1.1	1.10	0.1	2.28	2.28	0.3	
BC.11 (NO.1+17.854)	7.07	2.98	2.67	18.9	1.5	1.30	9.2	2.86	2.57	18.2	
	0.71	3.03	3.01	2.1	1.5	1.50	1.1	2.91	2.89	2.1	
SP.11 (NO.1+19.199)	0.78	2.95	2.99	2.3	1.5	1.50	1.2	2.84	2.88	2.2	
EC.11 (NO.2+0.543)	1.49	2.81	2.88	4.3	1.4	1.45	2.2	2.71	2.78	4.1	
	1.52	2.65	2.73	4.1	1.3	1.35	2.1	2.56	2.64	4.0	
	−	2.27			1.1			2.21			
	0.50	2.24	2.26	1.1	1.1	1.10	0.6	2.18	2.20	1.1	
	−	2.46			1.2			2.38			
	8.19	2.01	2.24	18.3	1.0	1.10	9.0	1.97	2.18	17.9	

コンクリートブロック工
ブロック積(左岸側)

各 種 数 量 計 算 書

測 点	距 離	ブロック積			裏込砕石			H			摘 要
		断 面	平 均	数 量	断 面	平 均	数 量	断 面	平 均	数 量	
NO.2+14.00	3.26	1.29	1.65	5.4	0.6	0.80	2.6	1.30	1.64	5.3	
NO.3	6.20	1.29	1.29	8.0	0.6	0.60	3.7	1.30	1.30	8.1	
	11.75	1.29	1.29	15.2	0.6	0.60	7.1	1.30	1.30	15.3	
	6.66	1.80	1.55	10.3	0.9	0.75	5.0	1.77	1.54	10.3	
	0.50	1.77	1.79	0.9	0.8	0.85	0.4	1.74	1.76	0.9	
	－	1.67			0.5			1.55			
NO.4	1.00	1.61	1.64	1.6	0.5	0.50	0.5	1.50	1.52	1.5	
	－	1.71			0.8			1.69			
	0.50	1.68	1.70	0.9	0.8	0.80	0.4	1.66	1.68	0.8	
	2.07	1.29	1.49	3.1	0.6	0.70	1.4	1.30	1.48	3.1	
NO.4+9.00	6.34	1.29	1.29	8.2	0.6	0.60	3.8	1.30	1.30	8.2	
	9.13	1.29	1.29	11.8	0.6	0.60	5.5	1.30	1.30	11.9	
	－	1.08			0.5			1.10			
(NO.5)	0.50	1.08	1.08	0.5	0.5	0.50	0.3	1.10	1.10	0.6	
	－	1.45			0.7			1.45			
NO.5+10.20	10.28	1.45	1.45	14.9	0.7	0.70	7.2	1.45	1.45	14.9	
NO.6	9.80	1.45	1.45	14.2	0.7	0.70	6.9	1.45	1.45	14.2	
	5.81	1.45	1.45	8.4	0.7	0.70	4.1	1.45	1.45	8.4	
	－	1.08			0.5			1.10			
	0.50	1.08	1.08	0.5	0.5	0.50	0.3	1.10	1.10	0.6	
	－	1.29			0.6			1.30			
NO.6+17.00	11.82	1.29	1.29	15.2	0.6	0.60	7.1	1.30	1.30	15.4	
NO.7	3.00	1.29	1.29	3.9	0.6	0.60	1.8	1.30	1.30	3.9	
NO.7+4.00	4.32	1.29	1.29	5.6	0.6	0.60	2.6	1.30	1.30	5.6	

コンクリートブロック工
ブロック積(左岸側)

各 種 数 量 計 算 書

測 点	距 離	ブロック積			裏込砕石			H			摘 要
		断 面	平 均	数 量	断 面	平 均	数 量	断 面	平 均	数 量	
NO.7+13.00	8.53	1.29	1.29	11.0	0.6	0.60	5.1	1.30	1.30	11.1	
	4.90	1.29	1.29	6.3	0.6	0.60	2.9	1.30	1.30	6.4	
	−	1.08			0.5			1.10			
	0.50	1.08	1.08	0.5	0.5	0.50	0.3	1.10	1.10	0.6	
	−	1.45			0.7			1.45			
NO.8	1.61	1.45	1.45	2.3	0.7	0.70	1.1	1.45	1.45	2.3	
NO.8+11.00	11.00	1.45	1.45	16.0	0.7	0.70	7.7	1.45	1.45	16.0	
NO.9	9.00	1.45	1.45	13.1	0.7	0.70	6.3	1.45	1.45	13.1	
NO.9+8.00	8.00	1.45	1.45	11.6	0.7	0.70	5.6	1.45	1.45	11.6	
	2.95	1.45	1.45	4.3	0.7	0.70	2.1	1.45	1.45	4.3	
	−	1.08			0.5			1.10			
	0.50	1.08	1.08	0.5	0.5	0.50	0.3	1.10	1.10	0.6	
	−	1.29			0.6			1.30			
NO.10	9.11	1.29	1.29	11.8	0.6	0.60	5.5	1.30	1.30	11.8	
EP (NO.10+7.221)	6.92	1.44	1.37	9.5	0.7	0.65	4.5	1.44	1.37	9.5	
小計	207.03			313.9			149.9			313.1	
合計	207.03			313.9			149.9			313.1	

目地材数量

裏コンt= 0

ブロック勾配 1: 0.4

ブロック積平均SL(m)

SL= 313.9÷207.03

= 1.52

目地材設置枚数:N(箇所)(10m毎1箇所)

N= 207.03÷10.0−1

≒ 20

1箇所あたり設置面積A(m2)

A= (0.35+0)×1.52+(0.35+0)×((0.35+0)×0.4)÷2

= 0.56

目地材数量(m2)

= 0.56×20

= 11.2

コンクリートブロック工
ブロック積(左岸側)

各　種　数　量　計　算　書

測　点	距　離	天端コンクリート			ブロック基礎						摘　要
				延　長			延　長	断　面	平　均	数　量	
(NO.0(IP-7))	-										
	3.02			3.17			2.87				
NO.0+9.00	6.85			6.91			6.78				
	7.43			7.39			7.47				
	-										
	0.50			0.50							
	-										
BC.10 (NO.0+18.685)	1.54			1.54			1.54				
(NO.1)	1.20			1.18			1.22				
SP.10 (NO.1+4.733)	4.30			4.20			4.40				
	4.94			4.79			5.09				
	-										
	0.42						0.42				
	-										
EC.10 (NO.10+10.780)	0.12			0.12			0.12				
BC.11 (NO.1+17.854)	7.07			7.07			7.07				
	0.71			0.73			0.69				
SP.11 (NO.1+19.199)	0.78			0.80			0.75				
EC.11 (NO.2+0.543)	1.49			1.53			1.44				
	1.52			1.52			1.52				
	-										
	0.50			0.50							
	-										

コンクリートブロック工
ブロック積(左岸側)

各 種 数 量 計 算 書

測 点	距 離	天端コンクリート		延 長	ブロック基礎		延 長	断 面	平 均	数 量	摘 要
	8.19			8.19			8.19				
NO.2+14.00	3.26			3.26			3.25				
NO.3	6.20			6.23			6.16				
	11.75			11.73			11.76				
	6.66			6.66			6.66				
	0.50			0.50			0.50				
	–										
NO.4	1.00						1.00				
	–										
	0.50			0.50			0.50				
	2.07			2.05			2.08				
NO.4+9.00	6.34			6.34			6.34				
	9.13			9.00			9.25				
	–										
	0.50			0.50							
	–										
NO.5+10.20	10.28			10.15			10.41				
NO.6	9.80			9.80			9.80				
	5.81			5.81			5.81				
	–										
	0.50			0.50							
	–										
NO.6+17.00	11.82			12.02			11.62				
NO.7	3.00			3.00			3.00				
NO.7+4.00	4.32			4.37			4.26				
NO.7+13.00	8.53			8.44			8.61				
	4.90			4.90			4.90				
	–										
	0.50			0.50							
	–										

コンクリートブロック工
ブロック積(左岸側)

各　種　数　量　計　算　書

測　点	距　離	天端コンクリート			ブロック基礎						摘　要
				延　長			延　長	断　面	平　均	数　量	
NO.8	1.61			1.61			1.61				
NO.8+11.00	11.00			11.00			11.00				
NO.9	9.00			9.00			9.00				
NO.9+8.00	8.00			8.00			8.00				
	2.95			2.95			2.95				
	–										
	0.50			0.50							
	–										
NO.10	9.11			9.21			9.00				
EP (NO.10+7.221)	6.92			6.92			6.92				
小計	207.04			205.59			203.96				
合計	207.04			205.59			203.96				

目地材数量

天端幅　W1=　0.700
　　W2=　0.710

天端厚　t=　0.100

天端コンクリート断面積A(m2)
A= (0.7+0.71)÷2×0.100
= 0.07

目地材設置枚数:N(箇所)
N= 207.04÷10.0−1
≒　20

目地材数量(m2)
= 0.07×20
= 1.4

コンクリートブロック工
ブロック積(右岸側)

各 種 数 量 計 算 書

測 点	距 離	ブロック積			裏込砕石			H			摘 要
		断 面	平 均	数 量	断 面	平 均	数 量	断 面	平 均	数 量	
	−	1.28			0.6			1.29			
	6.37	2.41	1.85	11.8	1.2	0.90	5.7	2.34	1.82	11.6	
	2.42	2.28	2.35	5.7	1.1	1.15	2.8	2.22	2.28	5.5	
	−	2.09			0.8			1.94			
NO.4	1.00	2.04	2.07	2.1	0.8	0.80	0.8	1.89	1.92	1.9	
	−	2.23			1.1			2.17			
	0.30	2.22	2.23	0.7	1.1	1.10	0.3	2.16	2.17	0.7	
小計	10.09			20.3			9.6			19.7	
	−	1.69			0.8			1.67			
NO.5+10.20	0.08	1.69	1.69	0.1	0.8	0.80	0.1	1.67	1.67	0.1	
NO.6	9.80	1.54	1.62	15.9	0.7	0.75	7.4	1.53	1.60	15.7	
	5.81	1.45	1.50	8.7	0.7	0.70	4.1	1.45	1.49	8.7	
	−	1.08			0.5			1.10			
	0.55	1.09	1.09	0.6	0.5	0.50	0.3	1.11	1.11	0.6	
	−	1.30			0.6			1.31			
	5.99	1.39	1.35	8.1	0.7	0.65	3.9	1.39	1.35	8.1	
小計	22.23			33.4			15.8			33.2	
	−	1.36			0.6			1.36			
NO.7+13.00	2.30	1.68	1.52	3.5	0.8	0.70	1.6	1.66	1.51	3.5	
	3.28	2.09	1.89	6.2	1.0	0.90	3.0	2.04	1.85	6.1	
	1.63	2.00	2.05	3.3	1.0	1.00	1.6	1.96	2.00	3.3	
	−	1.79			0.8			1.76			

コンクリートブロック工
ブロック積(右岸側)

各 種 数 量 計 算 書

測 点	距 離	ブロック積			裏込砕石			H			摘 要
		断 面	平 均	数 量	断 面	平 均	数 量	断 面	平 均	数 量	
	0.25	1.78	1.79	0.4	0.8	0.80	0.2	1.75	1.76	0.4	
小計	7.46			13.4			6.4			13.3	
	−	1.77			0.8			1.74			
NO.9	2.31	1.71	1.74	4.0	0.8	0.80	1.8	1.69	1.72	4.0	
NO.9+8.00	8.00	1.53	1.62	13.0	0.7	0.75	6.0	1.52	1.61	12.9	
	2.95	1.45	1.49	4.4	0.7	0.70	2.1	1.45	1.49	4.4	
	−	1.08			0.5			1.10			
	0.50	1.09	1.09	0.5	0.5	0.50	0.3	1.11	1.11	0.6	
	−	1.30			0.6			1.31			
NO.10	8.00	1.40	1.35	10.8	0.7	0.65	5.2	1.40	1.36	10.9	
EP (NO.10+7.221)	7.22	1.52	1.46	10.5	0.7	0.70	5.1	1.51	1.46	10.5	
小計	28.98			43.2			20.5			43.3	
合計	68.76			110.3			52.3			109.5	

目地材数量
裏コンt= 0　　ブロック勾配 1: 0.4
ブロック積平均SL(m)
SL= 110.3÷68.76
= 1.6

目地材設置枚数:N(箇所)(10m毎1箇所)
N= 68.76÷10.0−1
≒ 6

1箇所あたり設置面積A(m2)
A= (0.35+0)×1.6+(0.35+0)×((0.35+0)×0.4)÷2
= 0.58

目地材数量(m2)
= 0.58×6
= 3.5

コンクリートブロック工
ブロック積(右岸側)

各　種　数　量　計　算　書

測　点	距　離	天端コンクリート		延　長	ブロック基礎		延　長	断　面	平　均	数　量	摘　要
	–										
	6.37			6.38			6.35				
	2.42			2.42			2.42				
	–										
NO.4	1.00						1.00				
	–										
	0.30			0.34			0.25				
小計	10.09			9.14			10.02				
	–										
NO.5+10.20	0.08			0.07			0.09				
NO.6	9.80			9.80			9.80				
	5.81			5.81			5.81				
	–										
	0.55			0.55							
	–										
	5.99			5.78			6.20				
小計	22.23			22.01			21.90				
	–										
NO.7+13.00	2.30			2.40			2.19				
	3.28			3.29			3.26				
	1.63			1.61			1.64				
	–										
	0.26			0.26							
小計	7.47			7.56			7.09				

コンクリートブロック工
ブロック積(右岸側)

各　種　数　量　計　算　書

測　点	距　離	天端コンクリート		延　長	ブロック基礎		延　長	断　面	平　均	数　量	摘　要
	–										
NO.9	2.31			2.31			2.31				
NO.9+8.00	8.00			8.00			8.00				
	2.95			2.95			2.95				
	–										
	0.50			0.50							
	–										
NO.10	8.00			7.90			8.10				
EP (NO.10+7.221)	7.22			7.22			7.22				
小計	28.98			28.88			28.58				
合計	68.77			67.59			67.59				

目地材数量

天端幅　W1=　0.700
　　W2=　0.710

天端厚　t=　0.100

天端コンクリート断面積A(m2)
A= (0.7+0.71)÷2×0.100
= 0.07

目地材設置枚数:N(箇所)
N= 68.77÷10.0−1
≒ 6

目地材数量(m2)
= 0.07×6
= 0.4

各 種 構 造 物 集 計 表

護岸付属物工

測　点	5号小口止工		6号小口止工		7号小口止工		8号小口止工	
	左岸側	右岸側	左岸側	右岸側	左岸側	右岸側	左岸側	右岸側
BP								
NO.-2								
NO.-1-10.50								
NO.-1-4.00								
NO.-1								
NO.0-10.50								
NO.0			1.0					
NO.0+9.00								
BC.10								
SP.10								
EC.10								
BC.11								
SP.11								
EC.11								
NO.2+14.00								
NO.3								
NO.4								
NO.4+9.00								
NO.5								
NO.5+10.20								
NO.6								
NO.6+17.00								
NO.7								
NO.7+4.00								
NO.7+13.00								
NO.8								
NO.8+11.00								
NO.9						1.0		

各 種 構 造 物 集 計 表

護岸付属物工

測　点	5号小口止工		6号小口止工		7号小口止工		8号小口止工	
	左岸側	右岸側	左岸側	右岸側	左岸側	右岸側	左岸側	右岸側
NO.9+8.00								
NO.10								
EP							1.0	
合計	0.0	0.0	1.0	0.0	0.0	1.0	1.0	0.0
左右合計	0.00		1.00		1.00		1.00	

各 種 構 造 物 集 計 表

護岸付属物工

測 点	9号小口止工							
	左岸側	右岸側	左岸側	右岸側	左岸側	右岸側	左岸側	右岸側
BP								
NO.-2								
NO.-1-10.50								
NO.-1-4.00								
NO.-1								
NO.0-10.50								
NO.0								
NO.0+9.00								
BC.10								
SP.10								
EC.10								
BC.11								
SP.11								
EC.11								
NO.2+14.00								
NO.3								
NO.4								
NO.4+9.00								
NO.5								
NO.5+10.20								
NO.6								
NO.6+17.00								
NO.7								
NO.7+4.00								
NO.7+13.00								
NO.8								
NO.8+11.00								
NO.9								

各 種 構 造 物 集 計 表

護岸付属物工

測 点	9号小口止工							
	左岸側	右岸側	左岸側	右岸側	左岸側	右岸側	左岸側	右岸側
NO.9+8.00								
NO.10								
EP		1.0						
合計	0.0	1.0						
左右合計	1.00							

護岸付属物工
嵩上工(右岸側)

各 種 数 量 計 算 書

測 点	距 離	H	コンクリート 断 面	コンクリート 平 均	コンクリート 数 量	型枠 断 面	型枠 平 均	型枠 数 量	断 面	平 均	数 量	摘 要
3号嵩上工												
	－	0.00	0.000			0.00						
NO.0−9.00	4.79	0.58	0.773	0.387	1.9	1.45	0.73	3.5				
	4.19	1.07	1.520	1.147	4.8	2.49	1.97	8.3				
合計	8.98				6.7			11.8				
4号嵩上工												
	－	0.00	0.000			0.00						
SP.10 (NO.1+4.733)	0.79	0.09	0.146	0.073	0.1	0.41	0.21	0.2				
EC.10 (NO.1+10.780)	7.44	0.98	1.374	0.760	5.7	2.30	1.36	10.1				
	0.70	1.07	1.520	1.447	1.0	2.49	2.40	1.7				
合計	8.93				6.8			12.0				
5号嵩上工												
	－	0.00	0.000			0.00						
	8.42	1.01	1.325	0.663	5.6	2.28	1.14	9.6				
合計	8.42				5.6			9.6				
6号嵩上工												
	－	0.00	0.000			0.00						
	12.25	1.42	1.965	0.983	12.0	3.14	1.57	19.2				
合計	12.25				12.0			19.2				
7号嵩上工												
	－	0.00	0.000			0.00						

護岸付属物工
嵩上工(右岸側)

各 種 数 量 計 算 書

測 点	距 離	H	コンクリート			型枠						摘 要
			断 面	平 均	数 量	断 面	平 均	数 量	断 面	平 均	数 量	
NO.6+17.00	0.89	0.11	0.157	0.079	0.1	0.41	0.21	0.2				
	2.80	0.44	0.548	0.353	1.0	1.10	0.76	2.1				
合計	3.69				1.1			2.3				
8号嵩上工												
	－	0.00	0.000			0.00						
	3.31	0.40	0.498	0.249	0.8	1.02	0.51	1.7				
合計	3.31				0.8			1.7				
9号嵩上工												
	－	0.00	0.000			0.00						
	4.68	0.56	0.700	0.350	1.6	1.35	0.68	3.2				
合計	4.68				1.6			3.2				
10号嵩上工												
	－	0.00	0.000			0.00						
NO.8+11.00	4.53	0.53	0.662	0.331	1.5	1.29	0.65	2.9				
	3.78	0.97	1.266	0.964	3.6	2.20	1.75	6.6				
合計	8.31				5.1			9.5				

護岸付属物工
嵩上工(左岸側)

各 種 数 量 計 算 書

測 点	距 離	H	コンクリート			型枠						摘 要
			断 面	平 均	数 量	断 面	平 均	数 量	断 面	平 均	数 量	
11号嵩上工												
(SP.11付近)	−	0.00	0.000			0.00						
	3.88	0.260	0.315	0.158	0.6	0.64	0.32	1.2				
	0.46	0.190	0.236	0.276	0.1	0.49	0.57	0.3				
合計	4.34				0.7			1.5				
12号嵩上工												
(EC.10付近)	−	0.13	0.170			0.37						
	0.79	0.00	0.000	0.085	0.1	0.00	0.19	0.2				
合計	0.79				0.1			0.2				

植生工
（左岸側）

各　種　数　量　計　算　書

測　点	距　離	人工張芝(ワラ芝)　盛土部(L1)									摘　要
		断　面	平　均	数　量	断　面	平　均	数　量	断　面	平　均	数　量	
左岸側 護岸部											
	–	0.0									
NO.7	3.3	0.3	0.15	0.5							
	0.9	0.3	0.30	0.3							
	0.5	0.0	0.15	0.1							
小計	4.7			0.9							
	–	0.0									
NO.8+11.00	2.4	0.4	0.20	0.5							
	1.3	0.7	0.55	0.7							
	0.7	0.0	0.35	0.2							
小計	4.4			1.4							
左岸側 合計	9.1			2.3							

植生工
（左岸側）

各　種　数　量　計　算　書

測　点	距　離	人工張芝(野芝)　盛土部(L1-1)									摘　要
		断　面	平　均	数　量	断　面	平　均	数　量	断　面	平　均	数　量	
左岸側 護岸部											
	－	1.1									
NO.9	1.9	0.8	0.95	1.8							
NO.9+8.00	8.0	0.0	0.40	3.2							
左岸側 合計	9.9			5.0							

植生工
（左岸側）

各　種　数　量　計　算　書

測　点	距　離	人工張芝(ワラ芝)　切土部(L2)									摘　要
		断　面	平　均	数　量	断　面	平　均	数　量	断　面	平　均	数　量	
ため池水路部 左岸側											
	－	0.0									
	1.7	0.8	0.40	0.7							
	1.6	0.8	0.80	1.3							
	0.5	0.0	0.40	0.2							
小計	3.8			2.2							
ため池水路部 右岸側											
	－	0.0									
	1.1	0.8	0.40	0.4							
	2.0	0.8	0.80	1.6							
	0.7	0.0	0.40	0.3							
小計	3.8			2.3							
左岸側 合計	7.6			4.5							

植生工
（左岸側）

各　種　数　量　計　算　書

測　点	距　離	人工張芝(野芝)　切土部(L2-2)									摘　要
		断　面	平　均	数　量	断　面	平　均	数　量	断　面	平　均	数　量	
護岸部 左岸側											
	－	0.0									
NO.0(IP-7)	0.2	0.5	0.25	0.1							
	0.4	0.5	0.50	0.2							
	0.2	0.0	0.25	0.1							
小計	0.8			0.4							
	－	0.0									
NO.2+14.00	3.2	1.4	0.70	2.2							
	5.2	0.9	1.15	6.0							
NO.3	1.2	0.9	0.90	1.1							
	13.1	0.0	0.45	5.9							
	0.9	0.7	0.35	0.3							
	4.2	0.0	0.35	1.5							
小計	27.8			17.0							
(NO.4)	－	0.0									
	2.0	0.4	0.20	0.4							
	2.3	0.2	0.30	0.7							
	0.3	1.3	0.75	0.2							
NO.4+9.00	3.7	1.1	1.20	4.4							
	7.6	0.4	0.75	5.7							
(NO.5)	0.5	1.3	0.85	0.4							
	8.3	0.2	0.75	6.2							
	0.8	1.9	1.05	0.8							
NO.5+10.20	1.2	1.4	1.65	2.0							
NO.6	9.8	0.3	0.85	8.3							

植生工
（左岸側）

各 種 数 量 計 算 書

測 点	距 離	人工張芝(野芝) 切土部(L2-2)									摘 要
		断 面	平 均	数 量	断 面	平 均	数 量	断 面	平 均	数 量	
	6.8	0.5	0.40	2.7							
	8.4	0.3	0.40	3.4							
	3.7	0.0	0.15	0.6							
小計	55.4			35.8							
	－	0.8									
NO.7+4.00	3.2	0.6	0.70	2.2							
	3.9	0.3	0.45	1.8							
	0.4	2.2	1.25	0.5							
NO.7+13.00	3.9	1.8	2.00	7.8							
NO.8	7.0	1.2	1.50	10.5							
	8.6	0.0	0.60	5.2							
小計	27.0			28.0							
(NO.8+13.0付近)	－	1.6									
	5.1	1.1	1.35	6.9							
小計	5.1			6.9							
(NO.9+8.0付近)	－	0.0									
	2.3	0.2	0.10	0.2							
	0.6	0.3	0.25	0.2							

植生工
（左岸側）

各　種　数　量　計　算　書

測　点	距　離	人工張芝(野芝)　切土部(L2-2)									摘　要
		断　面	平　均	数　量	断　面	平　均	数　量	断　面	平　均	数　量	
	1.5	0.6	0.45	0.7							
	0.4	0.9	0.75	0.3							
NO.10	8.4	1.1	1.00	8.4							
EP (NO.10+7.221)	7.2	0.7	0.90	6.5							
	7.5	0.0	0.35	2.6							
小計	27.9			18.9							
左岸側 合計	144.0			107.0							

植生工
（右岸側）

各　種　数　量　計　算　書

測　点	距　離	人工張芝(ワラ芝)　盛土部(L1) 断　面	平　均	数　量	断　面	平　均	数　量	断　面	平　均	数　量	摘　要
右岸側 護岸部											
	－	0.0									
	0.2	0.3	0.15	0.0							
NO.0+9.00	3.1	0.9	0.60	1.9							
	4.8	1.9	1.40	6.7							
	1.0	0.0	0.95	1.0							
小計	9.1			9.6							
	－	0.0									
	0.2	0.3	0.15	0.0							
	7.6	1.9	1.10	8.4							
(EC.10)	0.3	0.0	0.95	0.3							
小計	8.1			8.7							
(NO.2+2.3付近)	－	0.0									
	0.2	0.3	0.15	0.0							
	7.8	2.0	1.15	9.0							
	0.1	0.0	1.00	0.1							
小計	8.1			9.1							
(NO.3+12.3付近)	－	0.0									
	0.2	0.3	0.15	0.0							
	3.5	1.9	1.10	3.9							
	0.9	0.0	0.95	0.9							
小計	4.6			4.8							

植生工
（右岸側）

各　種　数　量　計　算　書

測　点	距　離	人工張芝(ワラ芝)　盛土部(L1)									摘　要
		断　面	平　均	数　量	断　面	平　均	数　量	断　面	平　均	数　量	
(NO.4+10.3付近)	－	0.0									
	0.2	0.3	0.15	0.0							
	3.4	0.9	0.60	2.0							
	6.6	2.2	1.55	10.2							
	2.1	0.0	1.10	2.3							
小計	12.3			14.5							
(NO.5+12.1付近)	－	0.0									
	0.2	0.3	0.15	0.0							
	3.1	0.7	0.50	1.6							
	1.2	0.0	0.35	0.4							
小計	4.5			2.0							
(NO.6+6.0付近)	－	0.0									
	0.1	0.3	0.15	0.0							
	5.3	1.0	0.65	3.4							
	0.2	0.0	0.50	0.1							
小計	5.6			3.5							
	－	0.0									
	0.2	0.3	0.15	0.0							
NO.7	2.3	0.8	0.55	1.3							
小計	2.5			1.3							
(NO.7+5.9付近)	－	0.0									
	0.2	0.3	0.15	0.0							
	1.6	0.6	0.45	0.7							
	0.1	0.0	0.30	0.0							
小計	1.9			0.7							

植生工
（右岸側）

各　種　数　量　計　算　書

測　点	距　離	人工張芝(ワラ芝)　盛土部(L1)									摘　要
		断　面	平　均	数　量	断　面	平　均	数　量	断　面	平　均	数　量	
	－	0.0									
	0.2	0.4	0.20	0.0							
NO.7+13.00	0.3	0.5	0.45	0.1							
	2.8	1.3	0.90	2.5							
	0.5	0.0	0.65	0.3							
小計	3.8			2.9							
(NO.8+3.9付近)	－	0.0									
	0.2	0.3	0.15	0.0							
	2.5	0.8	0.55	1.4							
小計	2.7			1.4							
	－	0.0									
	0.2	0.3	0.15	0.0							
NO.8+11.00	2.8	0.9	0.60	1.7							
	3.9	1.7	1.30	5.1							
	0.3	0.0	0.85	0.3							
小計	7.2			7.1							
(NO.9+1.7付近)	－	0.0									
	0.2	0.3	0.15	0.0							
	1.9	0.6	0.45	0.9							
	0.8	0.0	0.30	0.2							
小計	2.9			1.1							
(NO.9+8.8付近)	－	0.0									
	0.2	0.3	0.15	0.0							
	2.3	0.6	0.45	1.0							
	0.8	0.0	0.30	0.2							
小計	3.3			1.2							

植生工
（右岸側）

各 種 数 量 計 算 書

測 点	距 離	人工張芝(ワラ芝) 盛土部(L1)									摘 要
		断 面	平 均	数 量	断 面	平 均	数 量	断 面	平 均	数 量	
NO.10	－	0.0									
	0.2	0.3	0.15	0.0							
EP (NO.10+7.221)	7.1	1.1	0.70	5.0							
	1.7	1.4	1.25	2.1							
	0.7	0.0	0.70	0.5							
小計	9.7			7.6							
右岸側 合計	86.3			75.5							

植生工
（右岸側）

各 種 数 量 計 算 書

測 点	距 離	人工張芝(野芝) 切土部(L2-2)									摘 要
		断 面	平 均	数 量	断 面	平 均	数 量	断 面	平 均	数 量	
右岸側 畦畔部											
	0.1	0.2	0.10	0.0							
NO.0(IP-7)	5.4	0.2	0.20	1.1							
	2.0	0.2	0.20	0.4							
	0.8	0.0	0.10	0.1							
小計	8.3			1.6							
	-	0.0									
	0.2	0.2	0.10	0.0							
BC.10 (NO.0+18.685)	5.4	0.2	0.20	1.1							
	6.6	0.2	0.20	1.3							
(SP.10)	1.4	0.0	0.10	0.1							
小計	13.6			2.5							
	-	0.0									
	0.2	0.1	0.05	0.0							
BC.11 (NO.1+17.854)	7.2	0.1	0.10	0.7							
SP.11 (NO.1+19.199)	1.2	0.1	0.10	0.1							
EC.11 (NO.2+0.543)	1.1	0.1	0.10	0.1							
	1.9	0.0	0.05	0.1							
小計	11.6			1.0							
	-	0.0									
	0.2	0.4	0.20	0.0							

植生工
（右岸側）

各　種　数　量　計　算　書

測　点	距　離	人工張芝(野芝)　切土部(L2-2)									摘　要
		断　面	平　均	数　量	断　面	平　均	数　量	断　面	平　均	数　量	
NO.2+14.00	3.4	0.4	0.40	1.4							
NO.3	5.6	0.4	0.40	2.2							
	10.3	0.4	0.40	4.1							
	2.0	0.0	0.20	0.4							
小計	21.5			8.1							
	－	0.0									
	0.1	0.2	0.10	0.0							
NO.4	3.3	0.2	0.20	0.7							
NO.4+9.00	9.2	0.2	0.20	1.8							
	1.3	0.0	0.10	0.1							
小計	13.9			2.6							
	－	0.2									
NO.5	0.7	0.2	0.20	0.1							
NO.5+10.20	10.2	0.2	0.20	2.0							
	1.9	0.0	0.10	0.2							
小計	12.8			2.3							
	－	0.0									
	0.8	1.2	0.60	0.5							
NO.6	3.4	0.8	1.00	3.4							
	6.0	0.0	0.40	2.4							
小計	10.2			6.3							

植生工
（右岸側）

各 種 数 量 計 算 書

測 点	距 離	人工張芝(野芝) 切土部(L2-2)									摘 要
		断 面	平 均	数 量	断 面	平 均	数 量	断 面	平 均	数 量	
	－	0.0									
	0.2	0.2	0.10	0.0							
	2.1	0.2	0.20	0.4							
NO.6+17.00	0.9	0.1	0.15	0.1							
	0.4	0.0	0.05	0.0							
小計	3.6			0.5							
NO.7	－	0.0									
	0.2	0.3	0.15	0.0							
NO.7+4.00	3.3	0.3	0.30	1.0							
	1.9	0.0	0.15	0.3							
小計	5.4			1.3							
(NO.7+7.7付近)	－	0.0									
	0.2	0.4	0.20	0.0							
	3.5	0.4	0.40	1.4							
	2.2	0.0	0.20	0.4							
小計	5.9			1.8							
	－	0.0									
	0.1	0.4	0.20	0.0							
NO.8	3.6	0.4	0.40	1.4							
	3.9	0.0	0.20	0.8							
小計	7.6			2.2							

植生工
（右岸側）

各 種 数 量 計 算 書

測 点	距 離	人工張芝(野芝) 切土部(L2-2)									摘 要
		断 面	平 均	数 量	断 面	平 均	数 量	断 面	平 均	数 量	
(NO.8+6.6付近)	－	0.0									
	0.2	0.2	0.10	0.0							
	1.4	0.0	0.10	0.1							
小計	1.6			0.1							
	－	0.0									
	0.2	0.5	0.25	0.1							
	2.3	0.5	0.50	1.2							
NO.9	2.6	0.2	0.35	0.9							
	1.7	0.0	0.10	0.2							
小計	6.8			2.4							
	－	0.0									
	0.2	0.5	0.25	0.1							
NO.9+8.00	3.3	0.1	0.30	1.0							

植生工
（右岸側）

各　種　数　量　計　算　書

測　点	距　離	人工張芝(野芝)　切土部(L2-2)									摘　要
		断　面	平　均	数　量	断　面	平　均	数　量	断　面	平　均	数　量	
	0.8	0.0	0.05	0.0							
小計	4.3			1.1							
	–	0.0									
	0.2	0.7	0.35	0.1							
	1.3	0.6	0.65	0.8							
NO.10	5.3	0.0	0.30	1.6							
小計	6.8			2.5							
右岸側 合計	133.9			36.3							

防草コンクリート
（左岸側）

各　種　数　量　計　算　書

測　点	距　離	張コンクリート									摘　要
		断　面	平　均	数　量	断　面	平　均	数　量	断　面	平　均	数　量	
ため池水路部 左岸側											
	－	0.46									
	1.74	1.46	0.96	1.7							
	4.12	1.46	1.46	6.0							
	0.45	0.58	1.02	0.5							
	0.06	0.00	0.29	0.0							
合計	6.37			8.2							

防草コンクリート
（右岸側）

各　種　数　量　計　算　書

測　点	距　離	張コンクリート									摘　要
		断　面	平　均	数　量	断　面	平　均	数　量	断　面	平　均	数　量	
ため池水路部 右岸側											
	－	0.00									
	0.13	0.46	0.23	0.0							
	1.15	1.46	0.96	1.1							
	4.07	1.46	1.46	5.9							
	0.74	0.46	0.96	0.7							
	0.10	0.00	0.23	0.0							
合計	6.19			7.7							

根　固　め　工　数　量　集　計　表

種　別	細　別	規　　格	単位	数　量			摘　要
						合　計	
作業土工	床掘	礫混り土	m3	28.8		28.8	
	埋戻	W1＜1m	m3	25.7		25.7	
	基面整正		m2	241.6		241.6	
底張工	2号底張工		m	16.7		16.7	
	コンクリート	σck=18N/mm^2	m3	8.8		8.8	
	基礎コンクリート	σck=18N/mm^2	m2	40.0		40.0	t=100mm
	3号底張工		m	71.1		71.1	
	コンクリート	σck=18N/mm^2	m3	35.9		35.9	
	基礎コンクリート	σck=18N/mm^2	m2	166.0		166.0	t=100mm
	4号底張工		m	32.5		32.5	
	コンクリート	σck=18N/mm^2	m3	16.2		16.2	
	基礎コンクリート	σck=18N/mm^2	m2	71.0		71.0	t=100mm
落差工	1号落差工		式			1.0	
	下流帯工	W=0.5m,H=0.6m	箇所	1.0		1.0	
	上流帯工	W=0.5m,H=0.6m	箇所	1.0		1.0	
	斜路部	L=24.91m	箇所	1.0		1.0	
	2号落差工		式			1.0	
	下流帯工	W=0.5m,H=0.6m	箇所	1.0		1.0	
	上流帯工	W=0.5m,H=0.6m	箇所	1.0		1.0	
	斜路部	L=26.50m	箇所	1.0		1.0	
	3号落差工		式			1.0	
	下流帯工	W=0.5m,H=0.6m	箇所	1.0		1.0	
	上流帯工	W=0.5m,H=0.6m	箇所	1.0		1.0	
	斜路部	L=32.55m	箇所	1.0		1.0	

作業土工集計表

名　称	数量	単位	10m当り・1ヶ所当り数量					数量					備　考
			床掘	埋戻			基面整正	床掘	埋戻			基面整正	
			E(GF)	Fu(B)	Fu(C)	Fu(D)	K	E(GF)	Fu(B)	Fu(C)	Fu(D)	K	
(底張工)													
底張工	1.0	式										231.4	
(落差工)													
1号落差工	1.0	ヶ所						10.2			9.3	3.1	
2号落差工	1.0	ヶ所						9.9			8.6	3.5	
3号落差工	1.0	ヶ所						8.7			7.8	3.6	
根固工合計								28.8			25.7	241.6	

作業土工
底張工

各 種 数 量 計 算 書

測 点	距 離	基面整正 K									摘 要
		断 面	平 均	数 量	断 面	平 均	数 量	断 面	平 均	数 量	
NO.0(IP-7)	-	0.0									
NO.0+9.00	9.0	1.2	0.60	5.4							
BC.10 (NO.0+18.685)	9.7	0.0	0.60	5.8							
SP.10 (NO.1+4.733)	6.0	1.0	0.50	3.0							
EC.10 (NO.1+10.780)	6.0	0.2	0.60	3.6							
BC.11 (NO.1+17.854)	7.1	0.0	0.10	0.7							
SP.11 (NO.1+19.199)	1.3	0.9	0.45	0.6							
EC.11 (NO.2+0.543)	1.3	0.3	0.60	0.8							
NO.2+14.00	13.5	0.4	0.35	4.7							
NO.3	6.0	1.6	1.00	6.0							
NO.4	20.0	1.2	1.40	28.0							
NO.4+9.00	9.0	1.7	1.45	13.1							
NO.5	11.0	1.5	1.60	17.6							
NO.5+10.20	10.2	1.1	1.30	13.3							
NO.6	9.8	1.0	1.05	10.3							
NO.6+17.00	17.0	1.7	1.35	23.0							
NO.7	3.0	1.7	1.70	5.1							
NO.7+4.00	4.0	1.7	1.70	6.8							
NO.7+13.00	9.0	1.2	1.45	13.1							
NO.8	7.0	1.8	1.50	10.5							
NO.8+11.0	11.0	1.7	1.75	19.3							
NO.9	9.0	1.0	1.35	12.2							
NO.9+8.00	8.0	1.0	1.00	8.0							
NO.10	12.0	1.1	1.05	12.6							
EP (NO.10+7.221)	7.2	1.1	1.10	7.9							
小計	207.1			231.4							

作業土工
落差工

各 種 数 量 計 算 書

測 点	距 離	床掘 E(GF)			埋戻 Fu(D)			基面整正K			摘 要
		断 面	平 均	数 量	断 面	平 均	数 量	断 面	平 均	数 量	
1号落差工											
下流帯工											
左岸側											
	－	0.0			0.0						
	0.7	0.9	0.45	0.3	0.9	0.45	0.3				
	0.5	0.9	0.90	0.5	0.9	0.90	0.5				
NO.0+17.150	0.5	0.9	0.90	0.5	0.9	0.90	0.5				
	0.5	0.9	0.90	0.5	0.9	0.90	0.5				
	0.7	0.0	0.45	0.3	0.0	0.45	0.3				
中央											
	－	0.7						2.8			
NO.0+17.150	0.5	0.7	0.70	0.4				2.8	2.80	1.4	
小計				2.5			2.1			1.4	
上流帯工											
左岸側											
	－	0.0			0.0						
	1.5	2.4	1.20	1.8	2.4	1.20	1.8				
NO.2+2.060	0.5	2.4	2.40	1.2	2.4	2.40	1.2				
	0.5	2.4	2.40	1.2	2.4	2.40	1.2				
	0.5	2.4	2.40	1.2	2.4	2.40	1.2				
	1.5	0.0	1.20	1.8	0.0	1.20	1.8				

作業土工
落差工

各 種 数 量 計 算 書

測 点	距 離	床掘 E(GF)			埋戻 Fu(D)			基面整正K			摘 要
		断 面	平 均	数 量	断 面	平 均	数 量	断 面	平 均	数 量	
中央											
NO.2+2.060	−	0.9						3.4			
	0.5	0.9	0.90	0.5				3.4	3.40	1.7	
小計				7.7			7.2			1.7	
1号落差工 合計				10.2			9.3			3.1	
2号落差工											
下流帯工											
左岸側											
	−	0.0			0.0						
	1.2	0.9	0.45	0.5	0.9	0.45	0.5				
	0.5	0.9	0.90	0.5	0.9	0.90	0.5				
NO.4+19.300	0.5	0.9	0.90	0.5	0.9	0.90	0.5				
	0.5	0.9	0.90	0.5	0.9	0.90	0.5				
	1.2	0.0	0.45	0.5	0.0	0.45	0.5				
中央											
	−	0.8						3.0			
NO.4+19.300	0.5	0.8	0.80	0.4				3.0	3.00	1.5	
小計				2.9			2.5			1.5	

作業土工
落差工

各 種 数 量 計 算 書

測 点	距 離	床掘 E(GF)			埋戻 Fu(D)			基面整正K			摘 要
		断 面	平 均	数 量	断 面	平 均	数 量	断 面	平 均	数 量	
上流帯工											
左岸側											
	－	0.0			0.0						
	1.0	1.5	0.75	0.8	1.4	0.70	0.7				
	0.5	1.5	1.50	0.8	1.4	1.40	0.7				
NO.6+5.805	0.5	1.5	1.50	0.8	1.4	1.40	0.7				
	0.5	1.5	1.50	0.8	1.4	1.40	0.7				
	1.0	0.0	0.75	0.8	0.0	0.70	0.7				
中央											
	－	0.7						4.0			
NO.6+5.805	0.5	0.7	0.70	0.4				4.0	4.00	2.0	
右岸側											
	－	0.0			0.0						
	0.8	1.1	0.55	0.4	1.1	0.55	0.4				
	0.5	1.1	1.10	0.6	1.1	1.10	0.6				
NO.6+5.805	0.5	1.1	1.10	0.6	1.1	1.10	0.6				
	0.5	1.1	1.10	0.6	1.1	1.10	0.6				
	0.8	0.0	0.55	0.4	0.0	0.55	0.4				
小計				7.0			6.1			2.0	
2号落差工 合計				9.9			8.6			3.5	

作業土工
落差工

各 種 数 量 計 算 書

測 点	距 離	床掘 E(GF)			埋戻 Fu(D)			基面整正K			摘 要
		断 面	平 均	数 量	断 面	平 均	数 量	断 面	平 均	数 量	
3号落差工											
下流帯工											
左岸側											
	–	0.0			0.0						
	1.4	1.7	0.85	1.2	1.7	0.85	1.2				
	0.5	1.7	1.70	0.9	1.7	1.70	0.9				
NO.7+18.395	0.5	1.7	1.70	0.9	1.7	1.70	0.9				
	0.5	1.7	1.70	0.9	1.7	1.70	0.9				
	1.4	0.0	0.85	1.2	0.0	0.85	1.2				
中央											
	–	0.9						3.1			
NO.7+18.395	0.5	0.9	0.90	0.5				3.1	3.10	1.6	
小計				5.6			5.1			1.6	
上流帯工											
左岸側											
	–	0.0			0.0						
	0.7	0.9	0.45	0.3	0.9	0.45	0.3				
	0.5	0.9	0.90	0.5	0.9	0.90	0.5				
NO.9+10.949	0.5	0.9	0.90	0.5	0.9	0.90	0.5				
	0.5	0.9	0.90	0.5	0.9	0.90	0.5				
	0.7	0.0	0.45	0.3	0.0	0.45	0.3				

作業土工
落差工

各 種 数 量 計 算 書

測 点	距 離	床掘 E(GF)			埋戻 Fu(D)			基面整正K			摘 要
		断 面	平 均	数 量	断 面	平 均	数 量	断 面	平 均	数 量	
中央											
	−	0.7						4.0			
NO.9+10.949	0.5	0.7	0.70	0.4				4.0	4.00	2.0	
右岸側											
	−	0.0			0.0						
	0.3	0.3	0.15	0.0	0.3	0.15	0.0				
	0.5	0.3	0.30	0.2	0.3	0.30	0.2				
NO.9+10.949	0.5	0.3	0.30	0.2	0.3	0.30	0.2				
	0.5	0.3	0.30	0.2	0.3	0.30	0.2				
	0.3	0.0	0.15	0.0	0.0	0.15	0.0				
小計				3.1			2.7			2.0	
3号落差工 合計				8.7			7.8			3.6	
合計				28.8			25.7			10.2	

底張工
2号底張工

各 種 数 量 計 算 書

測 点	距 離	コンクリート 断 面	コンクリート 平 均	コンクリート 数 量	基礎コンクリート 断 面	基礎コンクリート 平 均	基礎コンクリート 数 量	断 面	平 均	数 量	摘 要
NO.0(IP−7)	−	0.64			0.30						3.30
	4.77	0.54	0.59	2.8	0.25	0.28	1.3				2.81
NO.0+9.00	4.23	0.50	0.52	2.2	0.23	0.24	1.0				2.59
	3.79	0.48	0.49	1.9	0.22	0.23	0.9				2.50
	3.86	0.48	0.48	1.9	0.22	0.22	0.8				2.50
小計	16.65			8.8			4.0				
								基礎コンクリート面積			
合計	16.65			8.8			4.0	A=4÷0.1=		40.0	

底張工
3号底張工

各　種　数　量　計　算　書

測　点	距　離	コンクリート 断　面	コンクリート 平　均	コンクリート 数　量	基礎コンクリート 断　面	基礎コンクリート 平　均	基礎コンクリート 数　量	断　面	平　均	数　量	摘　要
	－	0.53			0.25						W＝ 2.75
NO.2+14.00	11.44	0.51	0.52	5.9	0.23	0.24	2.7				2.61
NO.3	6.00	0.48	0.50	3.0	0.22	0.23	1.4				2.50
	10.31	0.51	0.50	5.2	0.24	0.23	2.4				2.65
小計	27.75			14.1			6.5				
	－	0.50			0.23						2.60
NO.4+9.00	8.81	0.49	0.50	4.4	0.23	0.23	2.0				2.53
	9.80	0.50	0.50	4.9	0.23	0.23	2.3				2.56
小計	18.61			9.3			4.3				
	－	0.52			0.24						2.70
NO.6+17.00	10.68	0.49	0.51	5.4	0.22	0.23	2.5				2.52
NO.7	3.00	0.48	0.49	1.5	0.22	0.22	0.7				2.50
NO.7+4.00	4.00	0.49	0.49	2.0	0.23	0.23	0.9				2.53
	7.02	0.53	0.51	3.6	0.24	0.24	1.7				2.71
小計	24.70			12.5			5.8				
								基礎コンクリート面積			
合計	71.06			35.9			16.6	A=16.6÷0.1=		166.0	

底張工
4号底張工

各　種　数　量　計　算　書

測　点	距　離	コンクリート 断　面	コンクリート 平　均	コンクリート 数　量	基礎コンクリート 断　面	基礎コンクリート 平　均	基礎コンクリート 数　量	断　面	平　均	数　量	摘　要
	−	0.51			0.23						W＝ 2.65
NO.4	9.69	0.50	0.51	4.9	0.22	0.23	2.2				2.60
	0.19	0.50	0.50	0.1	0.22	0.22	0.0				2.60
小計	9.88			5.0			2.2				
	−	0.53			0.24						2.71
NO.7+13.00	1.98	0.50	0.52	1.0	0.22	0.23	0.5				2.57
	3.25	0.54	0.52	1.7	0.24	0.23	0.7				2.78
	1.65	0.53	0.54	0.9	0.24	0.24	0.4				2.74
小計	6.88			3.6			1.6				
	−	0.48			0.21						2.50
NO.10	8.55	0.48	0.48	4.1	0.21	0.21	1.8				2.50
EP (NO.10+7.221)	7.22	0.48	0.48	3.5	0.21	0.21	1.5				2.50
小計	15.77			7.6			3.3				
								基礎コンクリート面積			
合計	32.53			16.2			7.1	A=7.1÷0.1=		71.0	

底張工
1号落差工

各 種 構 造 物 集 計 表

測 点	下流帯工	上流帯工	斜路部	
BP				
NO.-2				
NO.-1-10.50				
NO.-1-4.00				
NO.-1				
NO.0-10.50				
NO.0				
NO.0+9.00				
BC.10	1.00			
SP.10				
EC.10			1.00	
BC.11				
SP.11				
EC.11				
NO.2+14.00		1.00		
NO.3				
NO.4				
NO.4+9.00				
NO.5				
NO.5+10.20				
NO.6				
NO.6+17.00				
NO.7				
NO.7+4.00				
NO.7+13.00				
NO.8				

底張工
1号落差工

各 種 構 造 物 集 計 表

測　点	下流帯工	上流帯工	斜路部	
NO.8+11.00				
NO.9				
NO.9+8.00				
NO.10				
EP				
合計	1.00	1.00	1.00	0.00

底張工
2号落差工

各 種 構 造 物 集 計 表

測 点	下流帯工	上流帯工	斜路部	
BP				
NO.-2				
NO.-1-10.50				
NO.-1-4.00				
NO.-1				
NO.0-10.50				
NO.0				
NO.0+9.00				
BC.10				
SP.10				
EC.10				
BC.11				
SP.11				
EC.11				
NO.2+14.00				
NO.3				
NO.4				
NO.4+9.00				
NO.5	1.00			
NO.5+10.20			1.00	
NO.6				
NO.6+17.00		1.00		
NO.7				
NO.7+4.00				
NO.7+13.00				
NO.8				

底張工
2号落差工

各 種 構 造 物 集 計 表

測　点	下流帯工	上流帯工	斜路部	
NO.8+11.00				
NO.9				
NO.9+8.00				
NO.10				
EP				
合計	1.00	1.00	1.00	0.00

底張工
3号落差工

各 種 構 造 物 集 計 表

測 点	下流帯工	上流帯工	斜路部	
BP				
NO.-2				
NO.-1-10.50				
NO.-1-4.00				
NO.-1				
NO.0-10.50				
NO.0				
NO.0+9.00				
BC.10				
SP.10				
EC.10				
BC.11				
SP.11				
EC.11				
NO.2+14.00				
NO.3				
NO.4				
NO.4+9.00				
NO.5				
NO.5+10.20				
NO.6				
NO.6+17.00				
NO.7				
NO.7+4.00				
NO.7+13.00				
NO.8	1.00			

底張工
3号落差工

各 種 構 造 物 集 計 表

測　点	下流帯工	上流帯工	斜路部	
NO.8+11.00			1.00	
NO.9				
NO.9+8.00				
NO.10		1.00		
EP				
合計	1.00	1.00	1.00	0.00

付　帯　道　路　工　数　量　集　計　表

種　別	細　別	規　　格	単位	数　量			摘　要
				左岸側	右岸側	合　計	
作業土工	床掘	礫混り土	m3	15.3	4.4	19.7	
	埋戻	W1<1m	m3	5.9	2.0	7.9	
	基面整正		m2	5.6	2.2	7.8	
コンクリート舗装工	路盤工	RC-40　t=100mm	m2	70.5	42.1	112.6	W(CO)2
	コンクリート舗装	σck=18N/mm^2　t=70mm	m2	66.8	40.9	107.7	W(CO)1
場所打擁壁工	W2-S-15-A-2		式			1.0	
	コンクリート	σck=18N/mm^2	m3	2.1		2.1	
	型枠	鉄筋・無筋	m2	10.9		10.9	
	基礎砕石	RC-40 t=150mm	m2	5.3		5.3	
	水抜きﾊﾟｲﾌﾟ	φ150	m	0.24		0.24	
	防砂マット	300×300	枚	1.0		1.0	
	W2-S-15-A-1		式			1.0	
	コンクリート	σck=18N/mm^2	m3		0.6	0.6	
	型枠	鉄筋・無筋	m2		3.7	3.7	
	基礎砕石	RC-40 t=150mm	m2		2.0	2.0	
	水抜きﾊﾟｲﾌﾟ	φ150	m		0.18	0.18	
	防砂マット	300×300	枚		1.0	1.0	
床版工	床版	L5080×B1000×t200	箇所	1.0		1.0	T-2
雑工	止壁	σck=18N/mm^2	箇所		1.0	1.0	

作業土工
左岸側

各　種　数　量　計　算　書

測　点	距　離	床掘 E(GF)			埋戻 Fu(D)			基面整正 K			摘　要
		断　面	平　均	数　量	断　面	平　均	数　量	断　面	平　均	数　量	
(床版橋)	–	2.2			0.4			0.4			
	0.5	2.2	2.20	1.1	0.4	0.40	0.2	0.4	0.40	0.2	
NO.4	1.0	2.2	2.20	2.2	0.4	0.40	0.4	0.4	0.40	0.4	
	0.5	2.2	2.20	1.1	0.4	0.40	0.2	0.4	0.40	0.2	
小計	2.0			4.4			0.8			0.8	
(W2-S-15-A-2)											
EP (NO.10+7.221)	–	1.5			0.4			0.6			
	6.4	1.9	1.70	10.9	1.2	0.80	5.1	0.9	0.75	4.8	
小計	6.4			10.9			5.1			4.8	
合計	8.4			15.3			5.9			5.6	

作業土工
右岸側

各　種　数　量　計　算　書

測　点	距　離	床掘 E(GF)			埋戻 Fu(D)			基面整正 K			摘　要
		断　面	平　均	数　量	断　面	平　均	数　量	断　面	平　均	数　量	
(床版橋)	－	1.0			0.3			0.4			
	0.5	1.0	1.00	0.5	0.3	0.30	0.2	0.4	0.40	0.2	
NO.4	1.0	1.0	1.00	1.0	0.3	0.30	0.3	0.4	0.40	0.4	
	0.5	1.0	1.00	0.5	0.3	0.30	0.2	0.4	0.40	0.2	
小計	2.0			2.0			0.7			0.8	
(W2-S-15-A-1)											
EP (NO.10+7.221)	―	0.7			0.3			0.4			
	2.8	1.0	0.85	2.4	0.6	0.45	1.3	0.6	0.50	1.4	
小計	2.8			2.4			1.3			1.4	
合計	4.8			4.4			2.0			2.2	

コンクリート舗装工
左岸側

各 種 数 量 計 算 書

測 点	距 離	表層(t=7cm) W(CO)1			路盤工(t=10cm) W(CO)2						摘 要
		断 面	平 均	数 量	断 面	平 均	数 量	断 面	平 均	数 量	
NO.0(IP-7)	-	0.30			0.32						
NO.0+9.00	11.13	0.30	0.30	3.3	0.32	0.32	3.6				
BC.10 (NO.0+18.685)	9.29	0.30	0.30	2.8	0.32	0.32	3.0				
SP.10 (NO.1+4.733)	5.05	0.30	0.30	1.5	0.32	0.32	1.6				
	0.41	0.30	0.30	0.1	0.32	0.32	0.1				
小計	25.88			7.7			8.3				
	-	0.30			0.32						
BC.11 (NO.1+17.854)	6.45	0.30	0.30	1.9	0.32	0.32	2.1				
SP.11 (NO.1+19.199)	1.61	0.30	0.30	0.5	0.32	0.32	0.5				
EC.11 (NO.2+0.543)	1.60	0.30	0.30	0.5	0.32	0.32	0.5				
NO.2+14.00	13.51	0.30	0.30	4.1	0.32	0.32	4.3				
NO.3	6.31	0.30	0.30	1.9	0.32	0.32	2.0				
	18.84	0.30	0.30	5.7	0.32	0.32	6.0				
	-	0.23			0.23						
NO.4	1.00	0.21	0.22	0.2	0.21	0.22	0.2				
	-	0.30			0.32						

コンクリート舗装工
左岸側

各 種 数 量 計 算 書

測 点	距 離	表層(t=7cm) W(CO)1			路盤工(t=10cm) W(CO)2						摘 要
		断 面	平 均	数 量	断 面	平 均	数 量	断 面	平 均	数 量	
NO.4+9.00	8.83	0.30	0.30	2.6	0.32	0.32	2.8				
NO.5	8.64	0.30	0.30	2.6	0.32	0.32	2.8				
NO.5+10.20	10.23	0.30	0.30	3.1	0.32	0.32	3.3				
NO.6	9.80	0.30	0.30	2.9	0.32	0.32	3.1				
NO.6+17.00	18.99	0.30	0.30	5.7	0.32	0.32	6.1				
NO.7	3.00	0.30	0.30	0.9	0.32	0.32	1.0				
NO.7+4.00	4.54	0.30	0.30	1.4	0.32	0.32	1.5				
NO.7+13.00	8.17	0.30	0.30	2.5	0.32	0.32	2.6				
NO.8	7.00	0.30	0.30	2.1	0.32	0.32	2.2				
NO.8+11.00	11.00	0.30	0.30	3.3	0.32	0.32	3.5				
NO.9	9.00	0.30	0.30	2.7	0.32	0.32	2.9				
NO.9+8.00	8.00	0.30	0.30	2.4	0.32	0.32	2.6				
NO.10	12.98	0.30	0.30	3.9	0.32	0.32	4.2				
EP (NO.10+7.221)	7.22	0.30	0.30	2.2	0.32	0.32	2.3				
	–	0.85			0.81						
	6.58	0.85	0.85	5.6	0.81	0.81	5.3				
	0.04	0.79	0.82	0.0	0.79	0.80	0.0				
	0.27	0.73	0.76	0.2	0.73	0.76	0.2				
	0.52	0.00	0.37	0.2	0.00	0.37	0.2				
小計	184.13			59.1			62.2				
左岸側 合計	210.01			66.8			70.5				

コンクリート舗装工
右岸側

各 種 数 量 計 算 書

測 点	距 離	表層(t=7cm) W(CO)1			路盤工(t=10cm) W(CO)2						摘 要
		断 面	平 均	数 量	断 面	平 均	数 量	断 面	平 均	数 量	
NO.0(IP−7)		0.20			0.20						
	1.66	0.20	0.20	0.3	0.20	0.20	0.3				
小計	1.66			0.3			0.3				
	−	0.20			0.20						
BC.10 (NO.0+18.685)	5.75	0.20	0.20	1.2	0.20	0.20	1.2				
	6.80	0.20	0.20	1.4	0.20	0.20	1.4				
小計	12.55			2.6			2.6				
	−	0.20			0.20						
	2.41	0.20	0.20	0.5	0.20	0.20	0.5				
	−	0.26			0.26						
	0.39	0.00	0.13	0.1	0.00	0.13	0.1				
	0.11	0.45	0.23	0.0	0.45	0.23	0.0				
BC.11 (NO.1+17.854)	4.43	0.45	0.45	2.0	0.45	0.45	2.0				
SP.11 (NO.1+19.199)	1.27	0.45	0.45	0.6	0.45	0.45	0.6				
	−	0.50			0.50						
EC.11 (NO.2+0.543)	1.10	0.50	0.50	0.6	0.50	0.50	0.6				
	1.12	0.50	0.50	0.6	0.50	0.50	0.6				
小計	10.83			4.4			4.4				
	−	0.19			0.19						
NO.2+14.00	3.88	0.19	0.19	0.7	0.19	0.19	0.7				
NO.3	5.61	0.19	0.19	1.1	0.19	0.19	1.1				

コンクリート舗装工
右岸側

各 種 数 量 計 算 書

測 点	距 離	表層(t=7cm) W(CO)1			路盤工(t=10cm) W(CO)2						摘 要
		断 面	平 均	数 量	断 面	平 均	数 量	断 面	平 均	数 量	
	10.36	0.19	0.19	2.0	0.19	0.19	2.0				
	–	0.30			0.32						
	8.82	0.30	0.30	2.6	0.32	0.32	2.8				
	–	0.27			0.27						
NO.4	1.00	0.27	0.27	0.3	0.27	0.27	0.3				
	–	0.30			0.32						
	0.39	0.30	0.30	0.1	0.32	0.32	0.1				
	–	0.19			0.19						
NO.4+9.00	8.79	0.19	0.19	1.7	0.19	0.19	1.7				
	0.08	0.19	0.19	0.0	0.19	0.19	0.0				
小計	38.93			8.5			8.7				
	–	0.19			0.19						
NO.5	0.43	0.19	0.19	0.1	0.19	0.19	0.1				
	10.18	0.19	0.19	1.9	0.19	0.19	1.9				
	–	0.30			0.32						
NO.5+10.20	0.03	0.30	0.30	0.0	0.32	0.32	0.0				
NO.6	9.80	0.30	0.30	2.9	0.32	0.32	3.1				
	11.51	0.30	0.30	3.5	0.32	0.32	3.7				
	–	0.20			0.20						
	2.64	0.19	0.20	0.5	0.19	0.20	0.5				
小計	34.59			8.9			9.3				
	–	0.19			0.19						
NO.7	0.10	0.19	0.19	0.0	0.19	0.19	0.0				

コンクリート舗装工
右岸側

各　種　数　量　計　算　書

測　点	距　離	表層(t=7cm) W(CO)1			路盤工(t=10cm) W(CO)2						摘　要
		断　面	平　均	数　量	断　面	平　均	数　量	断　面	平　均	数　量	
NO.7+4.00	3.47	0.19	0.19	0.7	0.19	0.19	0.7				
	0.26	0.19	0.19	0.0	0.19	0.19	0.0				
小計	3.83			0.7			0.7				
	–	0.20			0.20						
	3.63	0.20	0.20	0.7	0.20	0.20	0.7				
	–	0.30			0.32						
NO.7+13.00	2.66	0.30	0.30	0.8	0.32	0.32	0.9				
	5.20	0.30	0.30	1.6	0.32	0.32	1.7				
	–	0.20			0.20						
NO.8	1.82	0.20	0.20	0.4	0.20	0.20	0.4				
	1.82	0.20	0.20	0.4	0.20	0.20	0.4				
小計	15.13			3.9			4.1				
	–	0.23			0.23						
	2.58	0.21	0.22	0.6	0.21	0.22	0.6				
	–	0.30			0.32						
NO.9	2.60	0.30	0.30	0.8	0.32	0.32	0.8				
NO.9+8.00	8.00	0.30	0.30	2.4	0.32	0.32	2.6				
NO.10	11.02	0.30	0.30	3.3	0.32	0.32	3.5				
EP (NO.10+7.221)	7.22	0.30	0.30	2.2	0.32	0.32	2.3				
	0.09	0.30	0.30	0.0	0.32	0.32	0.0				
	0.21	0.39	0.35	0.1	0.41	0.37	0.1				

コンクリート舗装工
右岸側

各　種　数　量　計　算　書

測　点	距　離	表層(t=7cm) W(CO)1			路盤工(t=10cm) W(CO)2						摘　要
		断　面	平　均	数　量	断　面	平　均	数　量	断　面	平　均	数　量	
	–	0.85			0.81						
	2.49	0.85	0.85	2.1	0.81	0.81	2.0				
	0.13	0.00	0.43	0.1	0.00	0.41	0.1				
小計	34.34			11.6			12.0				
右岸側 合計	151.86			40.9			42.1				

現場打擁壁工
W2-S-15-A-2(左岸側)

各 種 数 量 計 算 書

天端幅= 0.15
前勾配= 0.00
後勾配= 0.60

測 点	距 離	H			コンクリート			型枠			基礎砕石(t=150mm)			摘 要
		断 面	平 均	数 量	断 面	平 均	数 量	断 面	平 均	数 量	断 面	平 均	数 量	
EP付近	-	0.50			0.15			1.08			0.65			
	6.42	1.07	0.79	5.07	0.50	0.33	2.1	2.32	1.70	10.9	0.99	0.82	5.3	
合計	6.42			5.07			2.1			10.9			5.3	

水抜管・防砂マット数量

擁壁平均高(m)	根入れ(m)
H= 5.07÷6.42	h= 0.50
= 0.79	
1本当り水抜管(m)	防砂マット
L= (0.15+(0.15+(0.79-0.50)×(0.00+0.60)))÷2	N= (0.79-0.50)×6.42÷7
= 0.24	= 0.3
総延長 0.24×1=0.24	≒ 1

現場打擁壁工
W2-S-15-A-1(右岸側)

各 種 数 量 計 算 書

天端幅= 0.15
前勾配= 0.00
後勾配= 0.55

測 点	距 離	H			コンクリート			型枠			基礎砕石(t=150mm)			摘 要
		断 面	平 均	数 量	断 面	平 均	数 量	断 面	平 均	数 量	断 面	平 均	数 量	
EP付近	-	0.50			0.14			1.07			0.63			
	2.84	0.72	0.61	1.73	0.25	0.20	0.6	1.54	1.31	3.7	0.75	0.69	2.0	
合計	2.84			1.73			0.6			3.7			2.0	

水抜管・防砂マット数量

擁壁平均高(m)	根入れ(m)
H= 1.73÷2.84	h= 0.50
= 0.61	

1本当り水抜管(m)	防砂マット
L= (0.15+(0.15+(0.61-0.50)×(0.00+0.55)))÷2	N= (0.61-0.50)×2.84÷7
= 0.18	= 0.0
総延長 0.18×=0.18	≒ 1

各 種 構 造 物 集 計 表

付帯道路工

測 点	床版	止壁		
BP				
NO.-2				
NO.-1-10.50				
NO.-1-4.00				
NO.-1				
NO.0-10.50				
NO.0				
NO.0+9.00				
BC.10				
SP.10				
EC.10				
BC.11				
SP.11				
EC.11				
NO.2+14.00				
NO.3				
NO.4	1.00			
NO.4+9.00				
NO.5				
NO.5+10.20				
NO.6				
NO.6+17.00				
NO.7				
NO.7+4.00				
NO.7+13.00				
NO.8				

各 種 構 造 物 集 計 表

付帯道路工

測　点	床版	止壁		
NO.8+11.00				
NO.9				
NO.9+8.00				
NO.10				
EP		1.00		
合計	1.00	1.00	0.00	0.00

水　路　工　数　量　集　計　表

種　別	細　別	規　　格	単位	数　量			摘　要
				左岸側	右岸側	合　計	
作業土工	床掘	礫混り土	m3	2.5		2.5	
	埋戻	W1<1m	m3	1.9		1.9	
	基面整正		m2	2.8		2.8	
側溝工	プレキャスト水路						
		KF300	m	7.50		7.50	
		縞鋼板	個	1.00		1.00	

作業土工
左岸側

各 種 数 量 計 算 書

測 点	距 離	床掘 E(GF)			埋戻 Fu(D)			基面整正 K			摘 要
		断 面	平 均	数 量	断 面	平 均	数 量	断 面	平 均	数 量	
(KF300) ため池水路部	−	0.4			0.3						
	4.0	0.4	0.40	1.6	0.3	0.30	1.2				
	2.2	0.4	0.40	0.9	0.3	0.30	0.7				
小計	6.2			2.5			1.9				
	−							0.4			
	4.4							0.4	0.40	1.8	
	2.4							0.4	0.40	1.0	
小計	6.8									2.8	
合計	13.0			2.5			1.9			2.8	

各 種 構 造 物 集 計 表

側溝工

測 点	KF200		KF300		縞鋼板			
	左岸側	右岸側	左岸側	右岸側	左岸側	右岸側	左岸側	右岸側
BP								
NO.-2								
NO.-1-10.50								
NO.-1-4.00								
NO.-1								
NO.0-10.50								
NO.0								
NO.0+9.00								
BC.10								
SP.10								
EC.10			7.50		1.00			
BC.11								
SP.11								
EC.11								
NO.2+14.00								
NO.3								
NO.4								
NO.4+9.00								
NO.5								
NO.5+10.20								
NO.6								
NO.6+17.00								
NO.7								
NO.7+4.00								
NO.7+13.00								
NO.8								

各 種 構 造 物 集 計 表

側溝工

測 点	KF200		KF300		縞鋼板			
	左岸側	右岸側	左岸側	右岸側	左岸側	右岸側	左岸側	右岸側
NO.8+11.00								
NO.9								
NO.9+8.00								
NO.10								
EP								
合計	0.00	0.00	7.50	0.00	1.00	0.00	0.00	0.00
左右合計	0.00		7.50		1.00		0.00	

仮　設　工　数　量　集　計　表

種　別	細　別	規　　格	単位	数　量			摘　要
						合　計	
工事用道路工	(工事用道路)						
	盛土	W=4.0m	m3	939.5		939.5	
	購入土		m3	1,249.5		1,249.5	939.5×1.33
	敷砂利	RC-40 t=10cm	m2	1,041.0		1,041.0	
			m3	104.1		104.1	
	掘削	工事用道路撤去	m3	1,043.6		1,043.6	939.5+104.1
	残土処理	ダンプトラック運搬	m3	1,043.6		1,043.6	
		残土処分	m3	1,043.6		1,043.6	
	(工事用進入路)						
	盛土	W=4.0m	m3	22.8		22.8	
	購入土		m3	30.3		30.3	22.8×1.33
	敷砂利	RC-40 t=10cm	m2	29.7		29.7	
			m3	3.0		3.0	
	掘削	工事用道路撤去	m3	25.8		25.8	22.8+3
	残土処理	ダンプトラック運搬	m3	25.8		25.8	
		残土処分	m3	25.8		25.8	
土留・仮締切工							
	大型土のう	仮締切工	袋	4.0		4.0	
		購入土	m3	4.0		4.0	
		濁水処理工	袋	4.0		4.0	
		購入土	m3	4.0		4.0	
		撤去	袋	8.0		8.0	4.0+4.0
			m3	8.0		8.0	
	残土処理	ダンプトラック運搬	m3	6.7		6.7	8.0÷1.2

仮　設　工　数　量　集　計　表

種　別	細　別	規　　格	単位	数　量			摘　要
						合　計	
		残土処分	m3	6.7		6.7	
	締切排水工	水中ポンプ	箇所	1.0		1.0	
	架樋工	高密度ポリエチレン管					
		φ600	m	229.0		229.0	
	伐採		m2	700.0		700.0	

工事用道路工
工事用道路

各　種　数　量　計　算　書

測　点	距　離	盛土　B			敷砂利 t=10cm						摘　要
		断　面	平　均	数　量	断　面	平　均	数　量	断　面	平　均	数　量	
工事用道路											
左岸側											
工事用道路	－	2.3			3.0						
	140.0	2.3	2.30	322.0	3.0	3.00	420.0				
左岸側 計				322.0			420.0				
右岸側											
工事用道路	－	2.3			3.0						
	148.4	2.3	2.30	341.4	3.0	3.00	445.3				
右岸側											
		0.0									
3号スロープ	8.98	4.80	4.80	43.1	3.0	3.00	26.9		底辺　高さ　面積 8.98　1.07　4.80		
4号スロープ	8.93	4.78	4.78	42.7	3.0	3.00	26.8		底辺　高さ　面積 8.93　1.07　4.78		
5号スロープ	8.42	4.63	4.63	39.0	3.0	3.00	25.3		底辺　高さ　面積 8.42　1.10　4.63		
6号スロープ	12.25	8.70	8.70	106.5	3.0	3.00	36.8		底辺　高さ　面積 12.25　1.42　8.70		
7号スロープ	3.69	0.81	0.81	3.0	3.0	3.00	11.1		底辺　高さ　面積 3.69　0.44　0.81		
8号スロープ	3.31	0.66	0.66	2.2	3.0	3.00	9.9		底辺　高さ　面積 3.31　0.40　0.66		
9号スロープ	4.68	1.31	1.31	6.1	3.0	3.00	14.0		底辺　高さ　面積 4.68　0.56　1.31		
10号スロープ	8.31	4.03	4.03	33.5	3.0	3.00	24.9		底辺　高さ　面積 8.31　0.97　4.03		
右岸側 計	207.0			617.5			621.0				
合計	347.00			939.5			1041.0				

各 種 数 量 計 算 書

工事用道路工
工事用進入路

測　点	距 離	盛土 B			敷砂利 t=10cm						摘　要
		断　面	平　均	数 量	断　面	平　均	数 量	断　面	平　均	数 量	
工事用進入路											
右岸側											
工事用進入路	−	2.3			3.0						
	9.9	2.3	2.30	22.8	3.0	3.00	29.7				
合計	9.9			22.8			29.7				

各 種 数 量 計 算 書

土留・仮締切工

測　点	距 離	仮締切工 （大型土のう）	濁水処理工 （大型土のう）	締切排水工 ポンプ据え付け撤去	架樋工 高密度ポリエチレン管	摘　要
仮締切延長 （上流側河川幅）	4.0	(4*(0.2+0.3)/(1.08*1.1))*2 3.4		1.00 箇所		
		≒ 4.0				
濁水処理工延長	3.2		(3*(0.2+0.3)/(1.08*1.1))*3 3.8			
下流側河川幅 ×4列			≒ 4.0			
					NO.0～EP φ600 L= 229.0 m	

伐採

各 種 数 量 計 算 書

幅員	距 離	断 面	平 均	数 量							摘 要
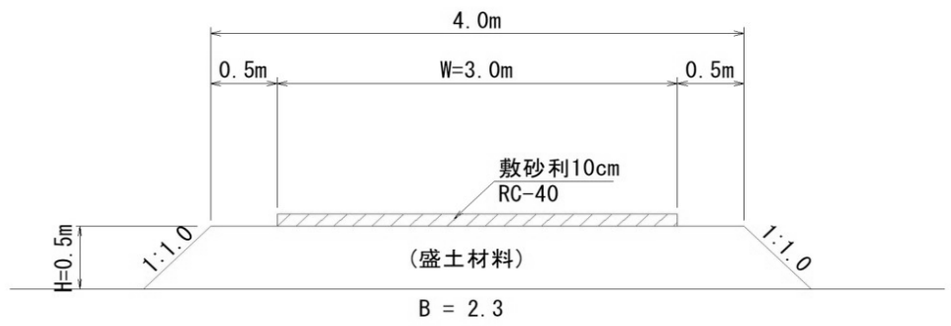											
幅員4m+法肩0.5m+0.5m	140.0			700.0							
密度					0.5		350.0				
合計	140.0			700.0			350.0				

水 替 対 象 集 計 表

種 別	細 別	規 格	単位	数 量			摘 要
				左岸側	右岸側	合 計	
コンクリートブロック工	現場打基礎コンクリート		式			1.0	
	ブロック基礎	H=250,B=430	m	203.96	67.59	271.55	法覆護岸工集計表より
	コンクリートブロック積		式			1.0	
	ブロック積	控え350mm,裏コンt=0mm	m2	155.1	51.4	206.5	水替対象数量計算書より
護岸付属物工	小口止工		式			1.0	法覆護岸工集計表より
	6号小口止	H=2.08m	箇所	1.0		1.0	法覆護岸工集計表より
	7号小口止	H=2.09m	箇所		1.0	1.0	法覆護岸工集計表より
	8号小口止	H=1.79m	箇所	1.0		1.0	法覆護岸工集計表より
	9号小口止	H=1.86m	箇所		1.0	1.0	法覆護岸工集計表より
底張工	2号底張工		m	16.7		16.7	根固め工集計表より
	コンクリート	σck=18N/mm2	m3	8.8		8.8	根固め工集計表より
	基礎コンクリート	σck=18N/mm2	m2	40.0		40.0	根固め工集計表より
	3号底張工		m	71.1		71.1	根固め工集計表より
	コンクリート	σck=18N/mm2	m3	35.90		35.90	根固め工集計表より
	基礎コンクリート	σck=18N/mm2	m2	166.0		166.0	根固め工集計表より
	4号底張工		m	32.5		32.5	根固め工集計表より
	コンクリート	σck=18N/mm2	m3	16.2		16.2	根固め工集計表より
	基礎コンクリート	σck=18N/mm2	m2	71.0		71.0	根固め工集計表より

水 替 対 象 集 計 表

種　別	細　別	規　　格	単位	数　量			摘　要
				左岸側	右岸側	合　計	
落差工	1号落差工		式			1.0	根固め工集計表より
	下流帯工	W=0.5m,H=0.6m	箇所	1.0		1.0	根固め工集計表より
	上流帯工	W=0.5m,H=0.6m	箇所	1.0		1.0	根固め工集計表より
	斜路部	L=25.91m	箇所	1.0		1.0	根固め工集計表より
	2号落差工		式			1.0	根固め工集計表より
	下流帯工	W=0.5m,H=0.6m	箇所	1.0		1.0	根固め工集計表より
	上流帯工	W=0.5m,H=0.6m	箇所	1.0		1.0	根固め工集計表より
	斜路部	L=27.50m	箇所	1.0		1.0	根固め工集計表より
	3号落差工		式			1.0	根固め工集計表より
	下流帯工	W=0.5m,H=0.6m	箇所	1.0		1.0	根固め工集計表より
	上流帯工	W=0.5m,H=0.6m	箇所	1.0		1.0	根固め工集計表より
	斜路部	L=33.55m	箇所	1.0		1.0	根固め工集計表より

水替対象
ブロック積(左岸側)

各 種 数 量 計 算 書

測 点	距 離	ブロック積			水替対象法長	摘 要
		断 面	平 均	数 量	(根入れ+水深+0.3)×斜率	
(NO.0(IP−7))	−	0.75			(0.20 + 0.20 + 0.30) × 1.077 = 0.75	
	3.02	0.75	0.75	2.3	(0.20 + 0.20 + 0.30) × 1.077 = 0.75	
NO.0+9.00	6.85	0.75	0.75	5.1	(0.20 + 0.20 + 0.30) × 1.077 = 0.75	
	7.43	0.75	0.75	5.6	(0.20 + 0.20 + 0.30) × 1.077 = 0.75	
	−	0.54			(0.00 + 0.20 + 0.30) × 1.077 = 0.54	
	0.50	0.54	0.54	0.3	(0.00 + 0.20 + 0.30) × 1.077 = 0.54	
	−	0.75			(0.20 + 0.20 + 0.30) × 1.077 = 0.75	
BC.10 (NO.0+18.685)	1.54	0.75	0.75	1.2	(0.20 + 0.20 + 0.30) × 1.077 = 0.75	
NO.1	1.20	0.75	0.75	0.9	(0.20 + 0.20 + 0.30) × 1.077 = 0.75	
SP.10 (NO.1+4.733)	4.30	0.75	0.75	3.2	(0.20 + 0.20 + 0.30) × 1.077 = 0.75	
	4.94	0.75	0.75	3.7	(0.20 + 0.20 + 0.30) × 1.077 = 0.75	
	0.41	0.75	0.75	0.3	(0.20 + 0.20 + 0.30) × 1.077 = 0.75	
EC.10 (NO.1+10.780)	0.12	0.75	0.75	0.1	(0.20 + 0.20 + 0.30) × 1.077 = 0.75	
BC.11 (NO.1+17.854)	7.07	0.75	0.75	5.3	(0.20 + 0.20 + 0.30) × 1.077 = 0.75	
	0.71	0.75	0.75	0.5	(0.20 + 0.20 + 0.30) × 1.077 = 0.75	
SP.11 (NO.1+19.199)	0.78	0.75	0.75	0.6	(0.20 + 0.20 + 0.30) × 1.077 = 0.75	
EC.11 (NO.2+0.543)	1.49	0.75	0.75	1.1	(0.20 + 0.20 + 0.30) × 1.077 = 0.75	
	1.52	0.75	0.75	1.1	(0.20 + 0.20 + 0.30) × 1.077 = 0.75	
	−	0.54			(0.00 + 0.20 + 0.30) × 1.077 = 0.54	
	0.50	0.54	0.54	0.3	(0.00 + 0.20 + 0.30) × 1.077 = 0.54	
	−	0.75			(0.20 + 0.20 + 0.30) × 1.077 = 0.75	
	8.19	0.75	0.75	6.1	(0.20 + 0.20 + 0.30) × 1.077 = 0.75	
NO.2+14.00	3.26	0.75	0.75	2.4	(0.20 + 0.20 + 0.30) × 1.077 = 0.75	

水替対象
ブロック積(左岸側)

各 種 数 量 計 算 書

測 点	距 離	ブロック積			水替対象法長	摘 要
		断 面	平 均	数 量	(根入れ+水深+0.3)×斜率	
NO.3	6.20	0.75	0.75	4.7	(0.20 + 0.20 + 0.30) × 1.077 = 0.75	
	11.75	0.75	0.75	8.8	(0.20 + 0.20 + 0.30) × 1.077 = 0.75	
	6.66	0.75	0.75	5.0	(0.20 + 0.20 + 0.30) × 1.077 = 0.75	
	0.50	0.75	0.75	0.4	(0.20 + 0.20 + 0.30) × 1.077 = 0.75	
NO.4	1.00	0.75	0.75	0.8	(0.20 + 0.20 + 0.30) × 1.077 = 0.75	
	0.50	0.75	0.75	0.4	(0.20 + 0.20 + 0.30) × 1.077 = 0.75	
	2.07	0.75	0.75	1.6	(0.20 + 0.20 + 0.30) × 1.077 = 0.75	
NO.4+9.00	6.34	0.75	0.75	4.8	(0.20 + 0.20 + 0.30) × 1.077 = 0.75	
	9.13	0.75	0.75	6.8	(0.20 + 0.20 + 0.30) × 1.077 = 0.75	
	–	0.54			(0.00 + 0.20 + 0.30) × 1.077 = 0.54	
	0.50	0.54	0.54	0.3	(0.00 + 0.20 + 0.30) × 1.077 = 0.54	
	–	0.75			(0.20 + 0.20 + 0.30) × 1.077 = 0.75	
NO.5+10.20	10.28	0.75	0.75	7.7	(0.20 + 0.20 + 0.30) × 1.077 = 0.75	
NO.6	9.80	0.75	0.75	7.4	(0.20 + 0.20 + 0.30) × 1.077 = 0.75	
	5.81	0.75	0.75	4.4	(0.20 + 0.20 + 0.30) × 1.077 = 0.75	
	–	0.54			(0.00 + 0.20 + 0.30) × 1.077 = 0.54	
	0.50	0.54	0.54	0.3	(0.00 + 0.20 + 0.30) × 1.077 = 0.54	
	–	0.75			(0.20 + 0.20 + 0.30) × 1.077 = 0.75	
NO.6+17.00	11.82	0.75	0.75	8.9	(0.20 + 0.20 + 0.30) × 1.077 = 0.75	
NO.7	3.00	0.75	0.75	2.3	(0.20 + 0.20 + 0.30) × 1.077 = 0.75	
NO.7+4.00	4.32	0.75	0.75	3.2	(0.20 + 0.20 + 0.30) × 1.077 = 0.75	
NO.7+13.00	8.53	0.75	0.75	6.4	(0.20 + 0.20 + 0.30) × 1.077 = 0.75	
	4.90	0.75	0.75	3.7	(0.20 + 0.20 + 0.30) × 1.077 = 0.75	
	–	0.54			(0.00 + 0.20 + 0.30) × 1.077 = 0.54	

水替対象
ブロック積(左岸側)

各 種 数 量 計 算 書

測 点	距 離	ブロック積			水替対象法長	摘 要
		断 面	平 均	数 量	(根入れ+水深+0.3)×斜率	
	0.50	0.54	0.54	0.3	(0.00 + 0.20 + 0.30) × 1.077 = 0.54	
	–	0.75			(0.20 + 0.20 + 0.30) × 1.077 = 0.75	
NO.8	1.61	0.75	0.75	1.2	(0.20 + 0.20 + 0.30) × 1.077 = 0.75	
NO.8+11.00	11.00	0.75	0.75	8.3	(0.20 + 0.20 + 0.30) × 1.077 = 0.75	
NO.9	9.00	0.75	0.75	6.8	(0.20 + 0.20 + 0.30) × 1.077 = 0.75	
NO.9+8.00	8.00	0.75	0.75	6.0	(0.20 + 0.20 + 0.30) × 1.077 = 0.75	
	2.95	0.75	0.75	2.2	(0.20 + 0.20 + 0.30) × 1.077 = 0.75	
	–	0.54			(0.00 + 0.20 + 0.30) × 1.077 = 0.54	
	0.50	0.54	0.54	0.3	(0.00 + 0.20 + 0.30) × 1.077 = 0.54	
	–	0.75			(0.20 + 0.20 + 0.30) × 1.077 = 0.75	
NO.10	9.11	0.75	0.75	6.8	(0.20 + 0.20 + 0.30) × 1.077 = 0.75	
EP (NO.10+7.221)	6.92	0.75	0.75	5.2	(0.20 + 0.20 + 0.30) × 1.077 = 0.75	
小計	207.03			155.1		
合計	207.03			155.1		

水替対象
ブロック積(右岸側)

各　種　数　量　計　算　書

測　点	距　離	ブロック積			水替対象法長	摘　要
		断　面	平　均	数　量	(根入れ+水深+0.3)×斜率	
	－	0.75			(0.20 + 0.20 + 0.30) × 1.077 = 0.75	
	6.37	0.75	0.75	4.8	(0.20 + 0.20 + 0.30) × 1.077 = 0.75	
	2.42	0.75	0.75	1.8	(0.20 + 0.20 + 0.30) × 1.077 = 0.75	
NO.4	1.00	0.75	0.75	0.8	(0.20 + 0.20 + 0.30) × 1.077 = 0.75	
	0.30	0.75	0.75	0.2	(0.20 + 0.20 + 0.30) × 1.077 = 0.75	
小計	10.09			7.6		
	－	0.75			(0.20 + 0.20 + 0.30) × 1.077 = 0.75	
NO.5+10.20	0.08	0.75	0.75	0.1	(0.20 + 0.20 + 0.30) × 1.077 = 0.75	
NO.6	9.80	0.75	0.75	7.4	(0.20 + 0.20 + 0.30) × 1.077 = 0.75	
	5.81	0.75	0.75	4.4	(0.20 + 0.20 + 0.30) × 1.077 = 0.75	
	－	0.54			(0.00 + 0.20 + 0.30) × 1.077 = 0.54	
	0.55	0.54	0.54	0.3	(0.00 + 0.20 + 0.30) × 1.077 = 0.54	
	－	0.75			(0.20 + 0.20 + 0.30) × 1.077 = 0.75	
	5.99	0.75	0.75	4.5	(0.20 + 0.20 + 0.30) × 1.077 = 0.75	
小計	22.23			16.7		
	－	0.75			(0.20 + 0.20 + 0.30) × 1.077 = 0.75	
NO.7+13.00	2.30	0.75	0.75	1.7	(0.20 + 0.20 + 0.30) × 1.077 = 0.75	
	3.28	0.75	0.75	2.5	(0.20 + 0.20 + 0.30) × 1.077 = 0.75	
	1.63	0.75	0.75	1.2	(0.20 + 0.20 + 0.30) × 1.077 = 0.75	
	－	0.54			(0.00 + 0.20 + 0.30) × 1.077 = 0.54	
	0.25	0.54	0.54	0.1	(0.00 + 0.20 + 0.30) × 1.077 = 0.54	
小計	7.46			5.5		
	－	0.75			(0.20 + 0.20 + 0.30) × 1.077 = 0.75	
NO.9	2.31	0.75	0.75	1.7	(0.20 + 0.20 + 0.30) × 1.077 = 0.75	

水替対象
ブロック積(右岸側)

各　種　数　量　計　算　書

測　点	距　離	ブロック積			水替対象法長	摘　要
		断　面	平　均	数　量	(根入れ+水深+0.3)×斜率	
NO.9+8.00	8.00	0.75	0.75	6.0	(0.20 + 0.20 + 0.30) × 1.077 = 0.75	
	2.95	0.75	0.75	2.2	(0.20 + 0.20 + 0.30) × 1.077 = 0.75	
	–	0.54			(0.00 + 0.20 + 0.30) × 1.077 = 0.54	
	0.50	0.54	0.54	0.3	(0.00 + 0.20 + 0.30) × 1.077 = 0.54	
	–	0.75			(0.20 + 0.20 + 0.30) × 1.077 = 0.75	
NO.10	8.00	0.75	0.75	6.0	(0.20 + 0.20 + 0.30) × 1.077 = 0.75	
EP (NO.10+7.221)	7.22	0.75	0.75	5.4	(0.20 + 0.20 + 0.30) × 1.077 = 0.75	
小計	28.98			21.6		
合計	68.76			51.4		

計第　－　表	天端コンクリート	10m当り

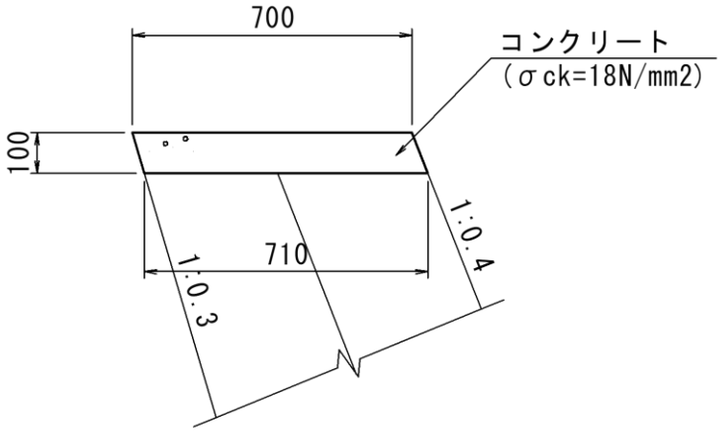

種 別	規 格	計　算　式	数 量	
コンクリート	σck=18N/mm2	(0.700+0.710)×1/2×0.100×10.000	0.705	m3
型枠	小型構造物	0.100×(1.077+1.044)×10.000	2.12	m2

計第　－　表	ブロック基礎	10m当り

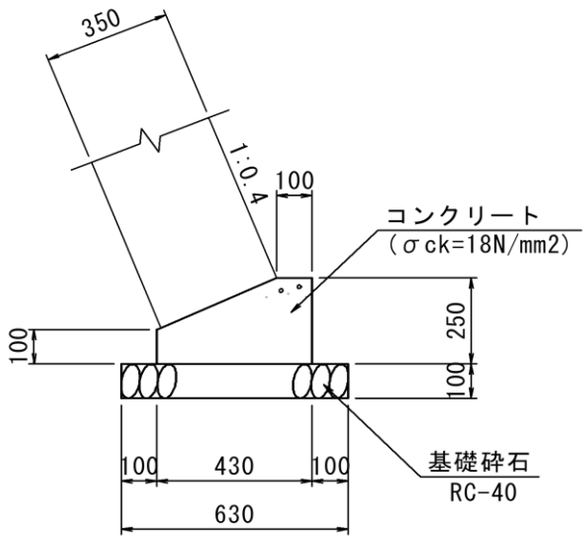

種 別	規 格	計　算　式	数 量	
コンクリート	σck=18N/mm2	(0.250×0.100+(0.250+0.100)×1/2×(0.430-0.100))×10.000	0.828	m3
型枠	小型構造物	(0.250+0.100)×10.000	3.50	m2
基礎砕石	RC-40 t=100mm	0.630×10.000	6.30	m2

計第　－　表	W2-S-15A-1	m当り

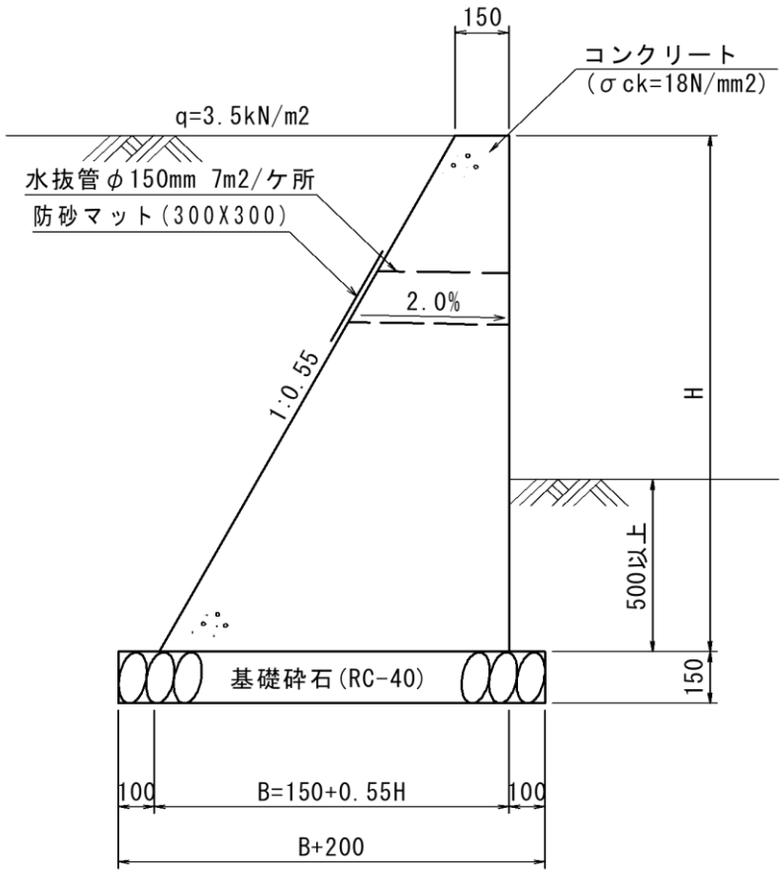

種 別	規 格	計　算　式	数 量	
H=500mm				
コンクリート	σck=18N/mm2	(0.150+(0.150+0.55×0.500))×1/2×0.500	0.144	m3
型枠	小型構造物	0.500×(1.141+1.000)	1.07	m2
基礎砕石	RC-40 t=150mm	(0.150+0.55×0.500+0.200)×1.000	0.63	m2
H=720mm				
コンクリート	σck=18N/mm2	(0.150+(0.150+0.55×0.720))×1/2×0.720	0.251	m3
型枠	小型構造物	0.720×(1.141+1.000)	1.54	m2
基礎砕石	RC-40 t=150mm	(0.150+0.55×0.720+0.200)×1.000	0.75	m2

計第　－　表	W2-S-15A-2	m当り

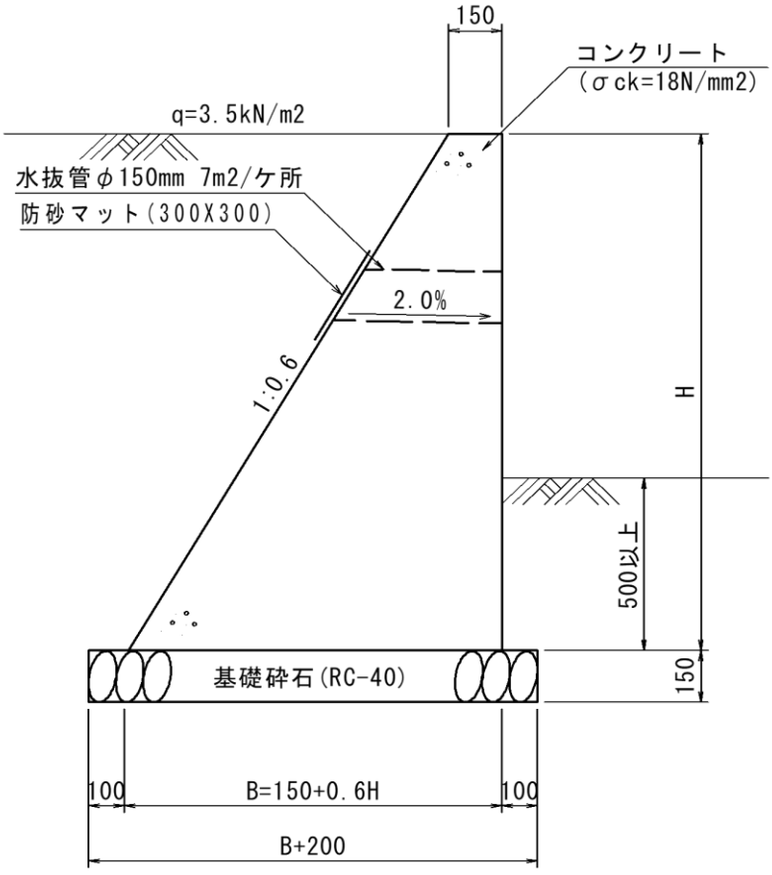

種 別	規 格	計　算　式	数 量	
H=500mm				
コンクリート	σck=18N/mm2	(0.150+(0.150+0.6×0.500))×1/2×0.500	0.150	m3
型枠	小型構造物	0.500×(1.166+1.000)	1.08	m2
基礎砕石	RC-40 t=150mm	(0.150+0.6×0.500+0.200)×1.000	0.65	m2
H=1070mm				
コンクリート	σck=18N/mm2	(0.150+(0.150+0.6×1.070))×1/2×1.070	0.504	m3
型枠	小型構造物	1.070×(1.166+1.000)	2.32	m2
基礎砕石	RC-40 t=150mm	(0.150+0.6×1.070+0.200)×1.000	0.99	m2

計第　－　表	角フリューム300	10m当り

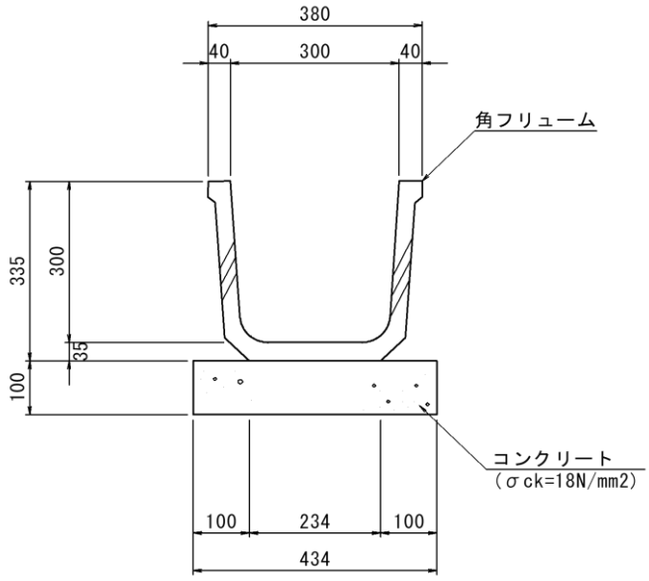

種　別	規　格	計　　算　　式	数　量	
側溝	KF-300	10.000÷2.000	5.0	本
均しコンクリート	σck=18N/mm2	0.434×0.100×10.000	0.434	m3
均しコン型枠		0.100×2×10.000	2.00	m2

計第　－　表	縞鋼板	1ヶ所当り

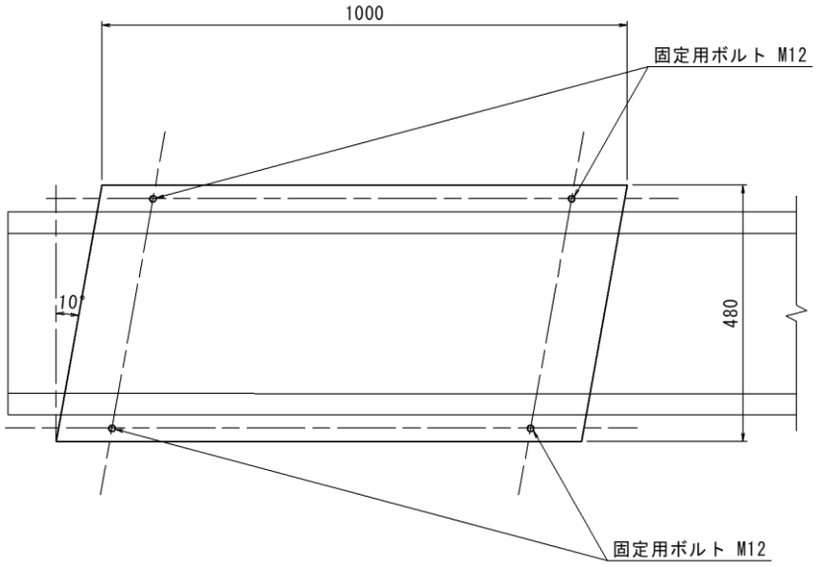

種 別	規 格	計　算　式	数 量	
縞鋼板	L=1000,B=480 t=3.2mm	1.000	1.00	枚
固定用ボルト	M12	4.000	4.00	個

計第　－　表	止壁	1ヶ所当り

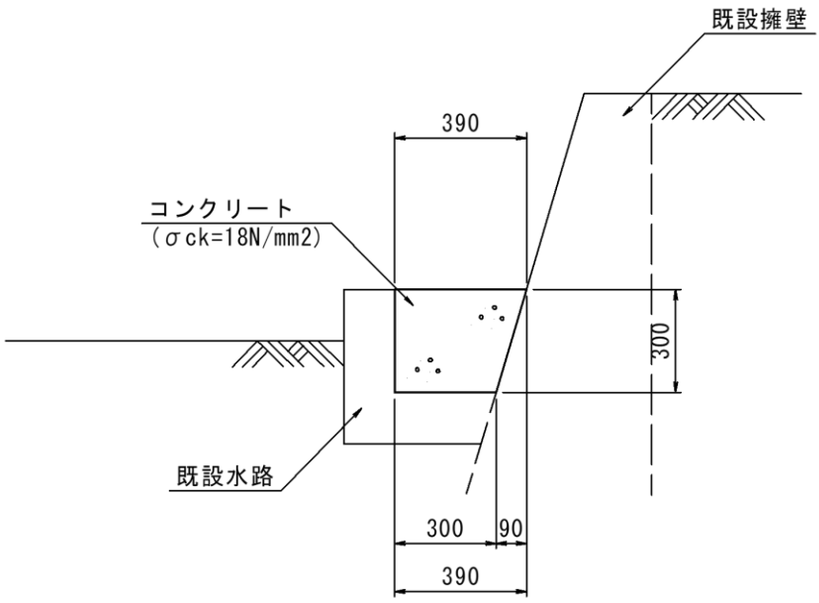

種　別	規　格	計　　算　　式	数　量	
コンクリート	σck=18N/mm2	(0.390+0.300)×1/2×0.300×0.150	0.016	m3
型枠	小型構造物	(0.390+0.300)×1/2×0.300×2	0.21	m2

計第　－　表	3号嵩上工	m当り

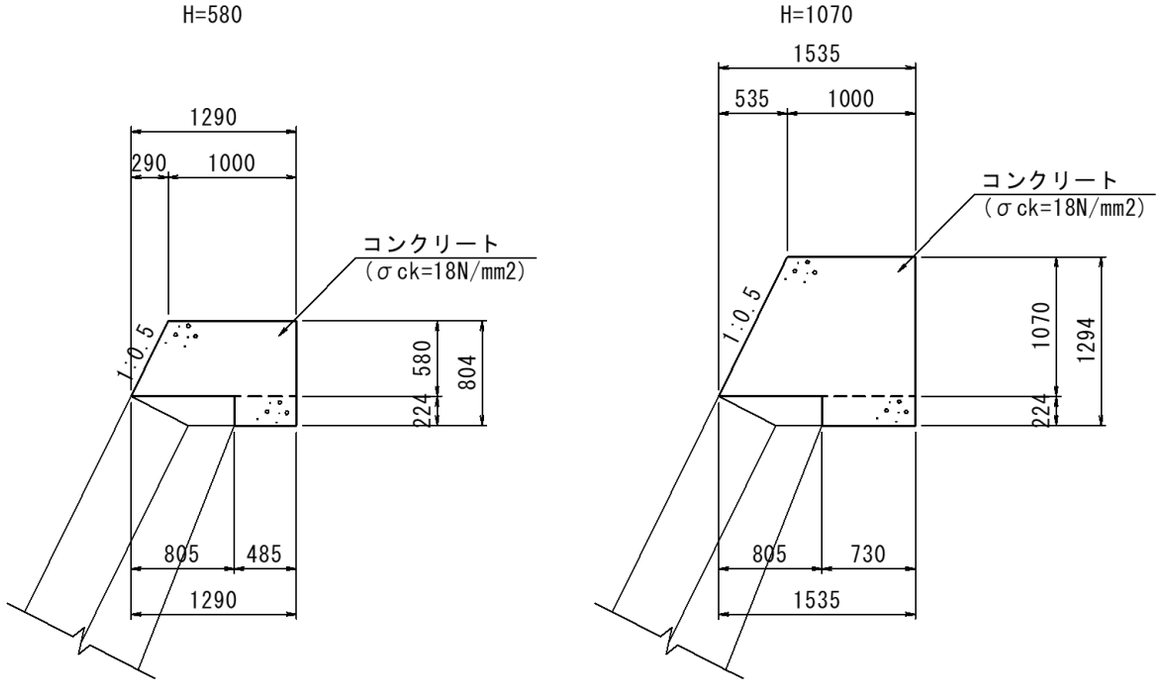

種 別	規 格	計　算　式	数 量	
H=0mm				
コンクリート	σck=18N/mm2	0	0.000	m3
型枠	小型構造物	0	0.00	m2
H=580mm				
コンクリート	σck=18N/mm2	(1.000+1.290)×1/2×0.580+0.485×0.224	0.773	m3
型枠	小型構造物	0.580×1.118+0.804	1.45	m2
H=1070mm				
コンクリート	σck=18N/mm2	(1.000+1.535)×1/2×1.070+0.730×0.224	1.520	m3
型枠	小型構造物	1.070×1.118+1.294	2.49	m2

計第　－　表	4号嵩上工	m当り

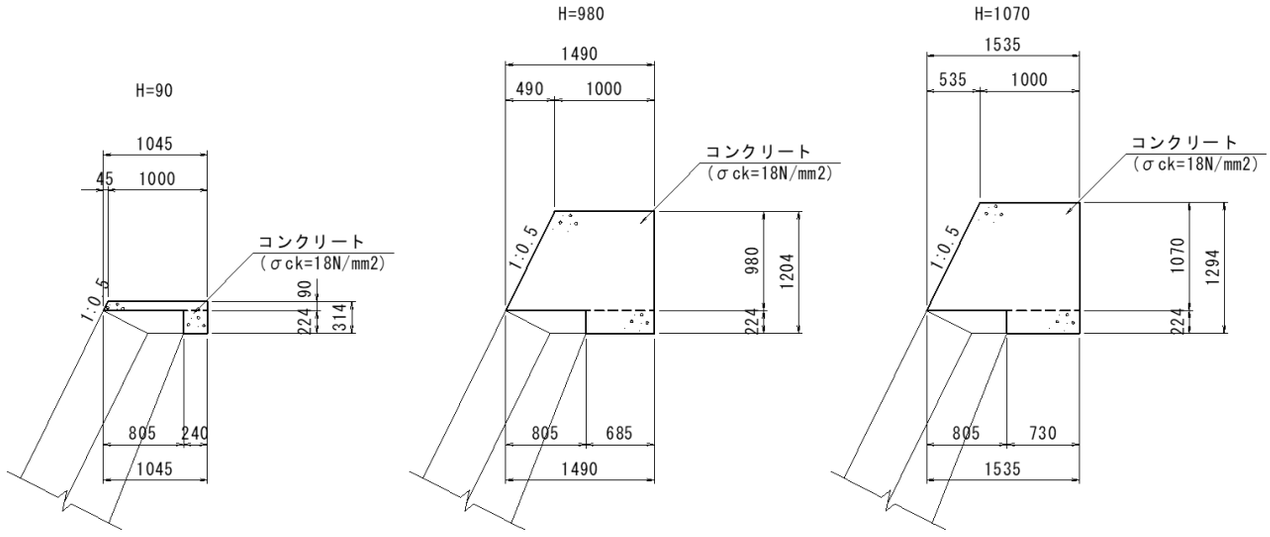

種 別	規 格	計　算　式	数 量	
H=0mm				
コンクリート	σ ck=18N/mm2	0	0.000	m3
型枠	小型構造物	0	0.00	m2
H=90mm				
コンクリート	σ ck=18N/mm2	(1.000+1.045)×1/2×0.09+0.240×0.224	0.146	m3
型枠	小型構造物	0.09×1.118+0.314	0.41	m2
H=980mm				
コンクリート	σ ck=18N/mm2	(1.000+1.490)×1/2×0.980+0.685×0.224	1.374	m3
型枠	小型構造物	0.980×1.118+1.204	2.30	m2
H=1070mm				
コンクリート	σ ck=18N/mm2	(1.000+1.535)×1/2×1.070+0.730×0.224	1.520	m3
型枠	小型構造物	1.070×1.118+1.294	2.49	m2

計第　－　表	5号嵩上工	m当り

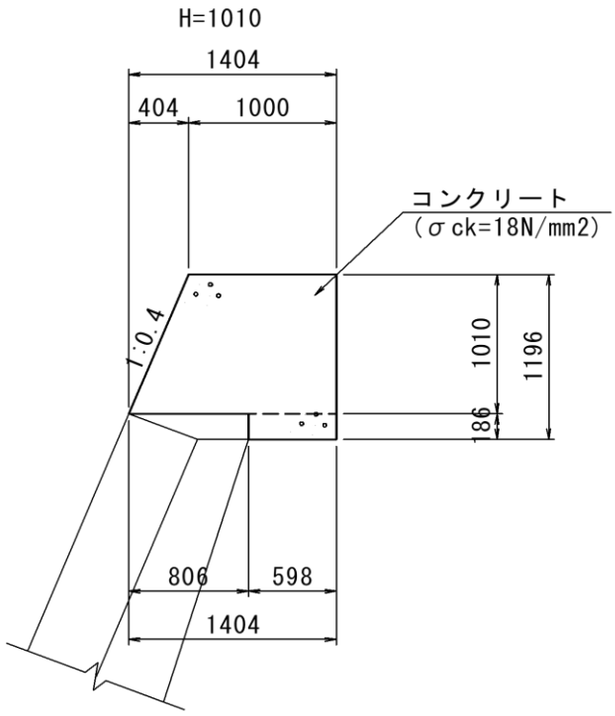

種 別	規 格	計　算　式	数 量	
H=0mm				
コンクリート	σck=18N/mm2	0	0.000	m3
型枠	小型構造物	0	0.00	m2
H=1010mm				
コンクリート	σck=18N/mm2	(1.000+1.404)×1/2×1.010+0.598×0.186	1.325	m3
型枠	小型構造物	1.010×1.077+1.196	2.28	m2

計第　－　表	6号嵩上工	m当り

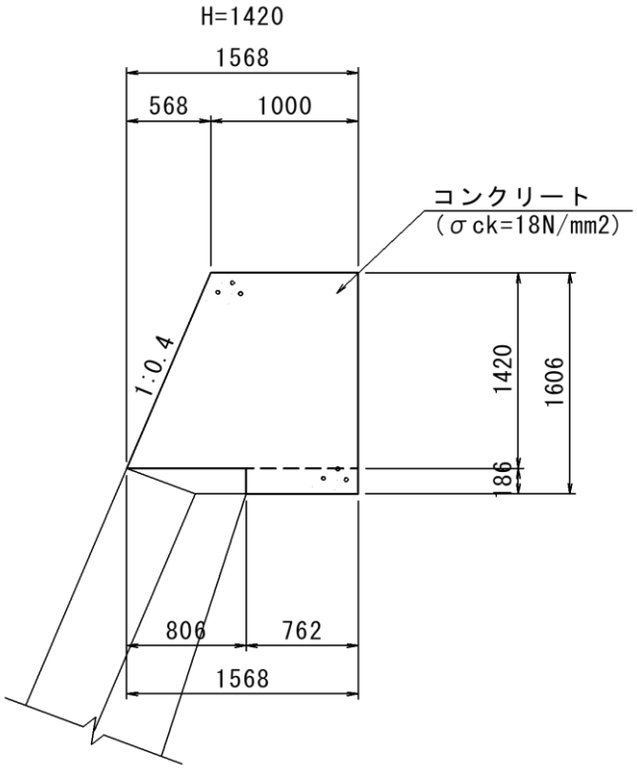

種 別	規 格	計　算　式	数 量	
H=0mm				
コンクリート	σ ck=18N/mm2	0	0.000	m3
型枠	小型構造物	0	0.00	m2
H=1420mm				
コンクリート	σ ck=18N/mm2	(1.000+1.568)×1/2×1.420+0.762×0.186	1.965	m3
型枠	小型構造物	1.420×1.077+1.606	3.14	m2

計第　－　表	7号嵩上工	m当り

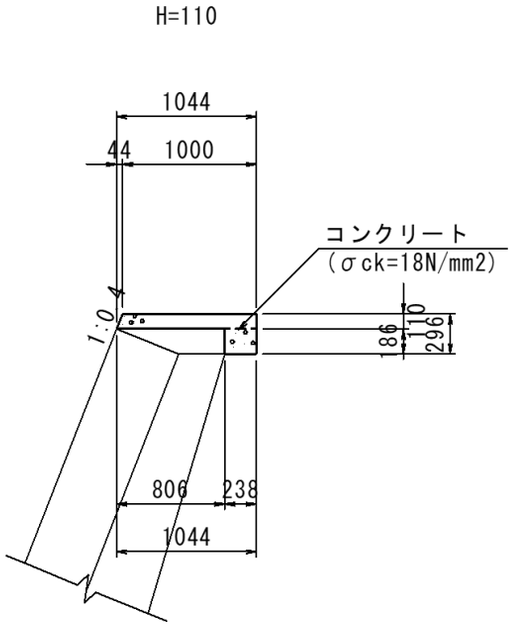

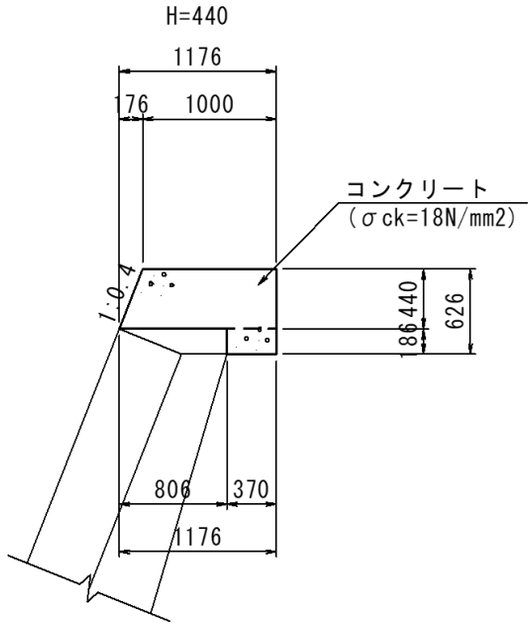

種 別	規 格	計　算　式	数 量	
H=0mm				
コンクリート	σ ck=18N/mm2	0	0.000	m3
型枠	小型構造物	0	0.00	m2
H=110mm				
コンクリート	σ ck=18N/mm2	(1.000+1.044)×1/2×0.110+0.238×0.186	0.157	m3
型枠	小型構造物	0.110×1.077+0.296	0.41	m2
H=440mm				
コンクリート	σ ck=18N/mm2	(1.000+1.176)×1/2×0.440+0.370×0.186	0.548	m3
型枠	小型構造物	0.440×1.077+0.626	1.10	m2

計第　－　表	8号嵩上工	m当り

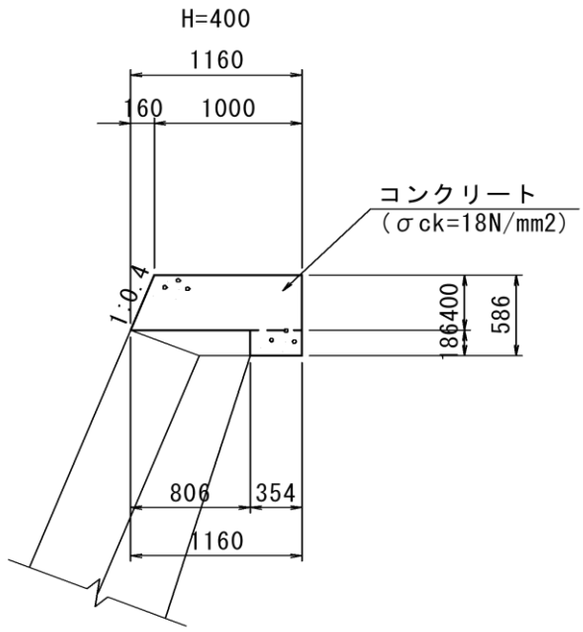

種 別	規 格	計　算　式	数 量	
H=0mm				
コンクリート	σ ck=18N/mm2	0	0.000	m3
型枠	小型構造物	0	0.00	m2
H=400mm				
コンクリート	σ ck=18N/mm2	(1.000+1.160)×1/2×0.400+0.354×0.186	0.498	m3
型枠	小型構造物	0.400×1.077+0.586	1.02	m2

計第　－　表	9号嵩上工	m当り

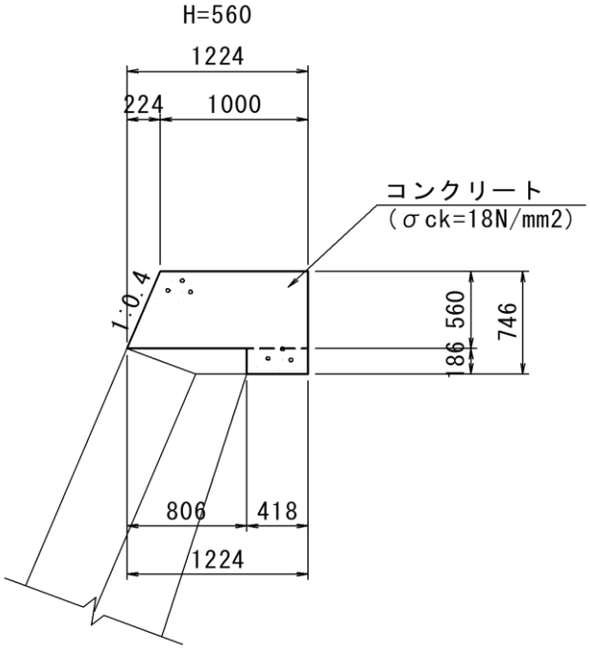

種 別	規 格	計　算　式	数 量	
H=0mm				
コンクリート	σ ck=18N/mm2	0	0.000	m3
型枠	小型構造物	0	0.00	m2
H=560mm				
コンクリート	σ ck=18N/mm2	(1.000+1.224)×1/2×0.560+0.418×0.186	0.700	m3
型枠	小型構造物	0.560×1.077+0.746	1.35	m2

計第　－　表	10号嵩上工	m当り

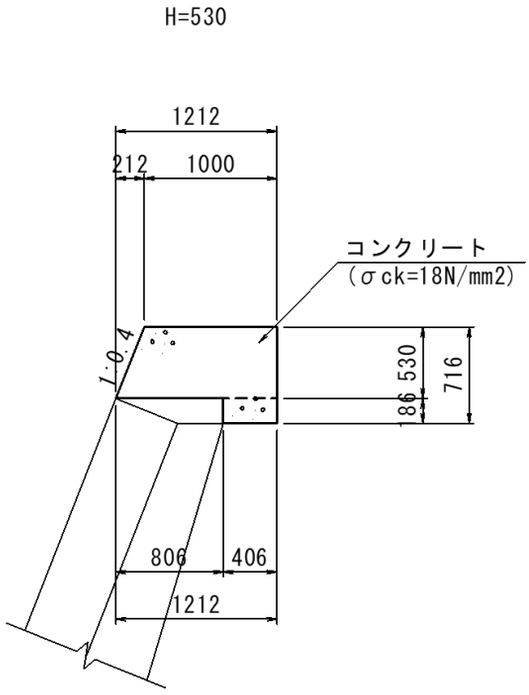

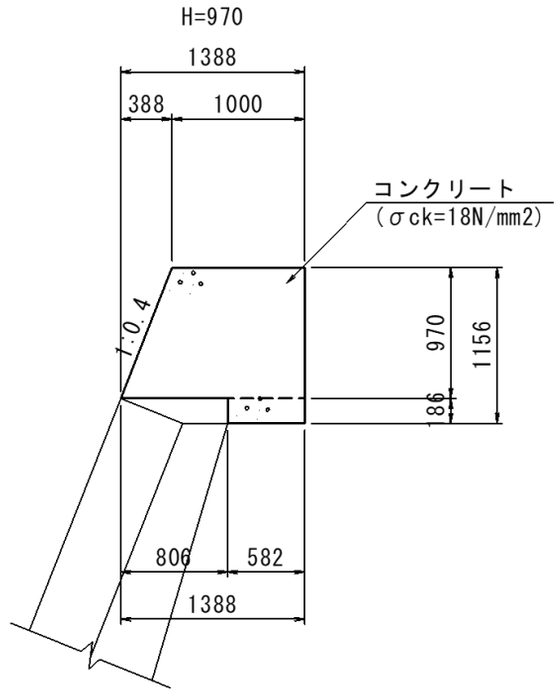

種 別	規 格	計　算　式	数 量	
H=0mm				
コンクリート	σ ck=18N/mm2	0	0.000	m3
型枠	小型構造物	0	0.00	m2
H=530mm				
コンクリート	σ ck=18N/mm2	(1.000+1.212)×1/2×0.530+0.406×0.186	0.662	m3
型枠	小型構造物	0.530×1.077+0.716	1.29	m2
H=970mm				
コンクリート	σ ck=18N/mm2	(1.000+1.388)×1/2×0.970+0.582×0.186	1.266	m3
型枠	小型構造物	0.970×1.077+1.156	2.20	m2

計第　－　表	11号嵩上工	m当り

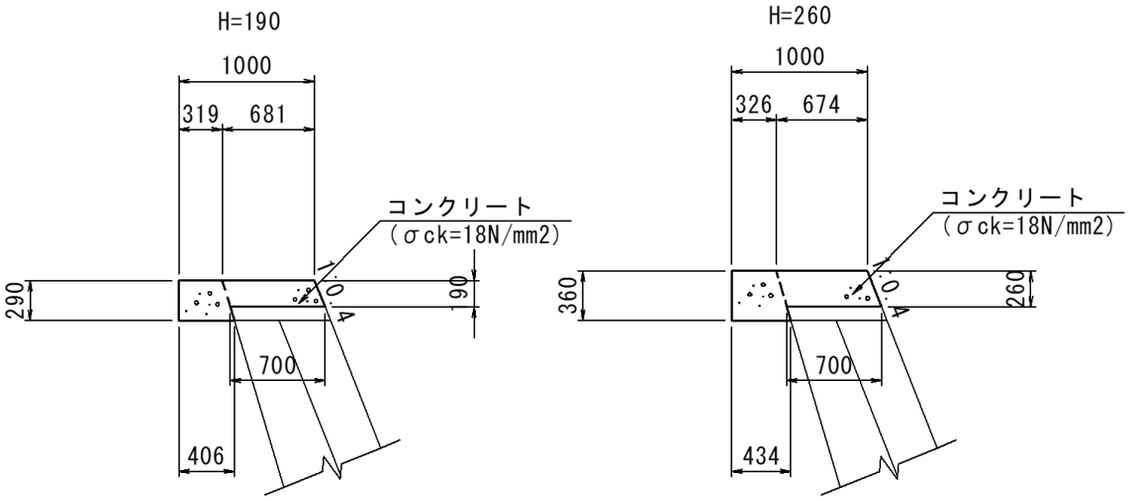

種　別	規　格	計　　算　　式	数　量	
H=0mm				
コンクリート	σ ck=18N/mm2	0	0.000	m3
型枠	小型構造物	0	0.00	m2
H=190mm				
コンクリート	σ ck=18N/mm2	(0.681+0.700)×1/2×0.190+(0.319+0.406)×1/2×0.290	0.236	m3
型枠	小型構造物	0.190×1.077+0.290	0.49	m2
H=260mm				
コンクリート	σ ck=18N/mm2	(0.674+0.700)×1/2×0.260+(0.326+0.434)×1/2×0.360	0.315	m3
型枠	小型構造物	0.260×1.077+0.360	0.64	m2

計第　－　表	12号嵩上工	m当り

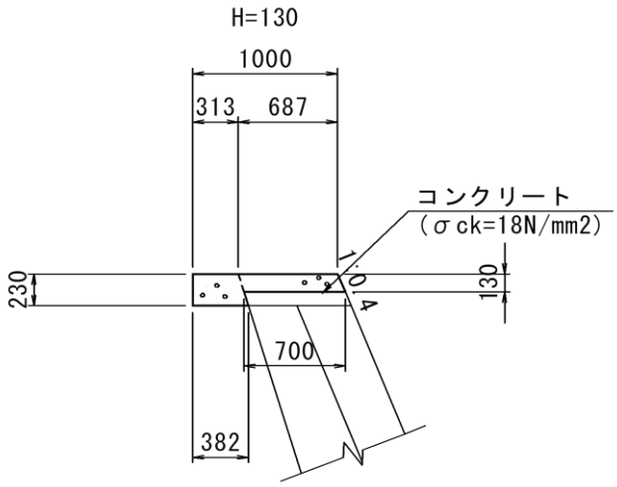

種 別	規 格	計　算　式	数 量	
H=0mm				
コンクリート	σck=18N/mm2	0	0.000	m3
型枠	小型構造物	0	0.00	m2
H=130mm				
コンクリート	σck=18N/mm2	(0.687+0.700)×1/2×0.130+(0.313+0.382)×1/2×0.230	0.170	m3
型枠	小型構造物	0.130×1.077+0.230	0.37	m2

計第　－　表	6号小口止工	1ヶ所当り

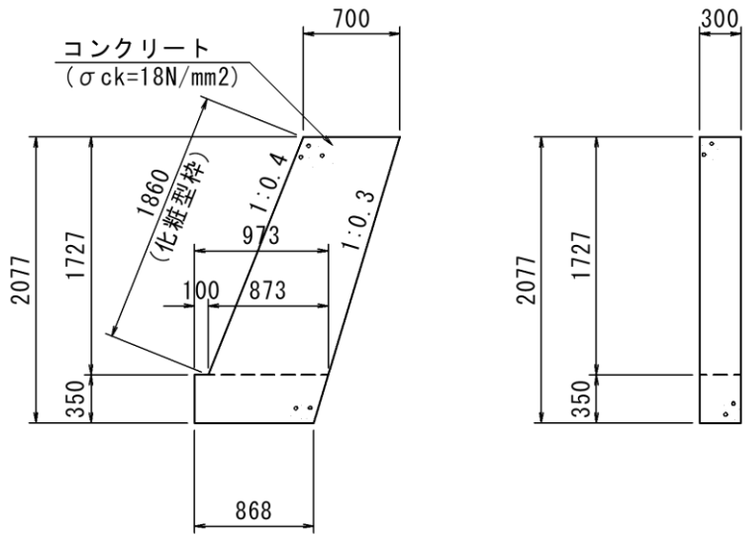

種　別	規　格	計　　算　　式	数　量	
コンクリート	σck=18N/mm2	((0.700+0.873)×1/2×1.727+(0.973+0.868)×1/2×0.350)×0.300	0.504	m3
型枠	小型構造物	(0.700+0.873)×1/2×1.727+(0.973+0.868)×1/2×0.350+0.350×0.300	1.79	m2
化粧型枠		1.860×0.300	0.56	m2

計第　－　表	7号小口止工	1ヶ所当り

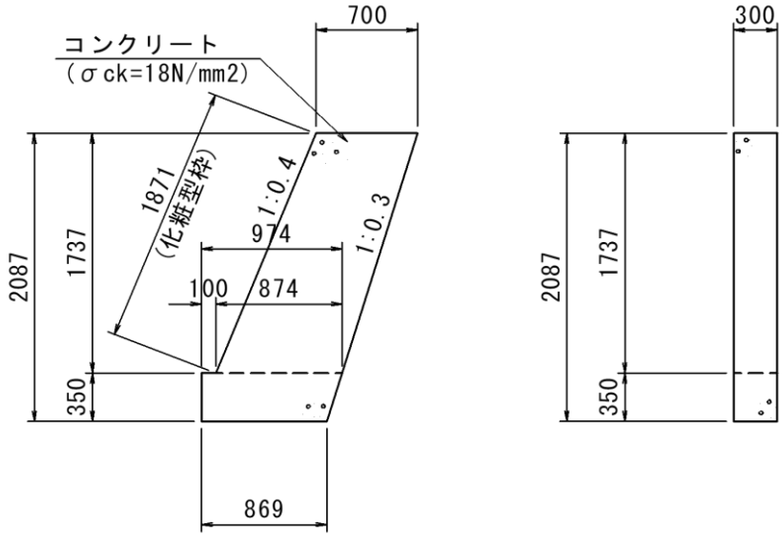

種　別	規　格	計　　算　　式	数　量	
コンクリート	σck=18N/mm2	((0.700+0.874)×1/2×1.737+(0.974+0.869)×1/2×0.350)×0.300	0.507	m3
型枠	小型構造物	(0.700+0.874)×1/2×1.737+(0.974+0.869)×1/2×0.350+0.350×0.300	1.79	m2
化粧型枠		1.871×0.300	0.56	m2

計第　－　表	8号小口止工	1ヶ所当り

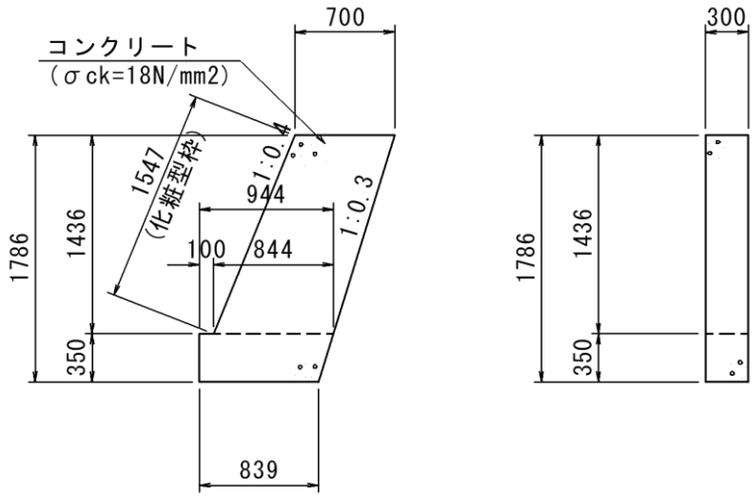

種　別	規　格	計　　算　　式	数　量	
コンクリート	σck=18N/mm2	((0.700+0.844)×1/2×1.436+(0.944+0.839)×1/2×0.350)×0.300	0.426	m3
型枠	小型構造物	(0.700+0.844)×1/2×1.436+(0.944+0.839)×1/2×0.350+0.350×0.300	1.53	m2
化粧型枠		1.547×0.300	0.46	m2

計第　－　表	9号小口止工	1ヶ所当り

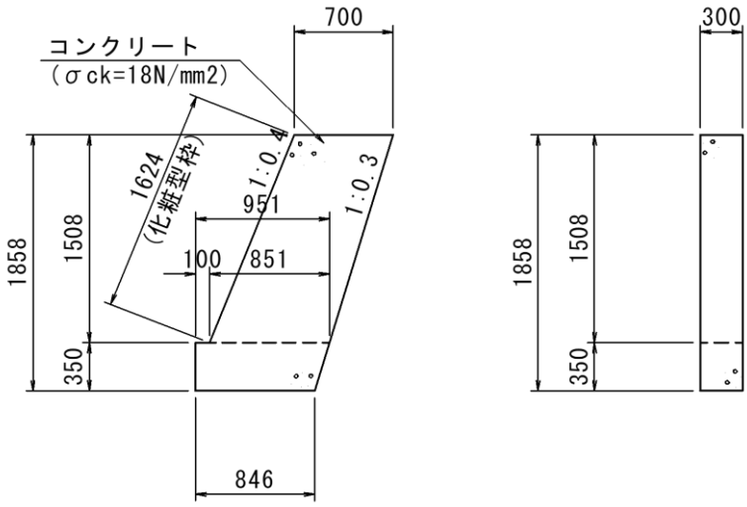

種　別	規　格	計　　算　　式	数　量	
コンクリート	σck=18N/mm2	((0.700+0.851)×1/2×1.508+(0.951+0.846)×1/2×0.350)×0.300	0.445	m3
型枠	小型構造物	(0.700+0.851)×1/2×1.508+(0.951+0.846)×1/2×0.350+0.350×0.300	1.59	m2
化粧型枠		1.624×0.300	0.49	m2

計第　－　表	床版工(1/3)	1ヶ所当り

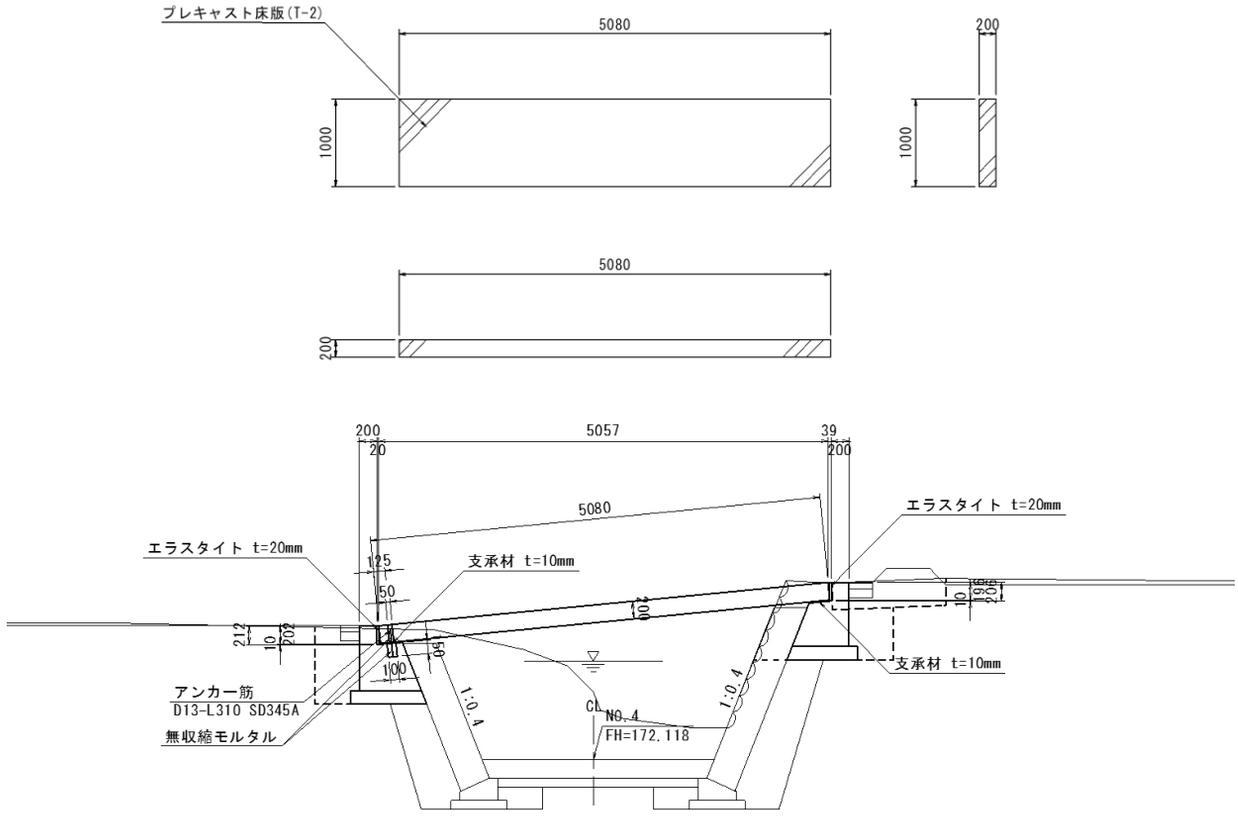

種 別	規 格	計　算　式	数 量	
(上部工)				
プレキャスト床版	T-2	1.0	1.0	枚
支承材	B=200mm t=10mm	0.200×1.000×2	0.400	m2
エラスタイト	t=20mm	0.212×1.000+0.206×1.000	0.418	m2

計第　－　表	床版工(2/3)	1ヶ所当り

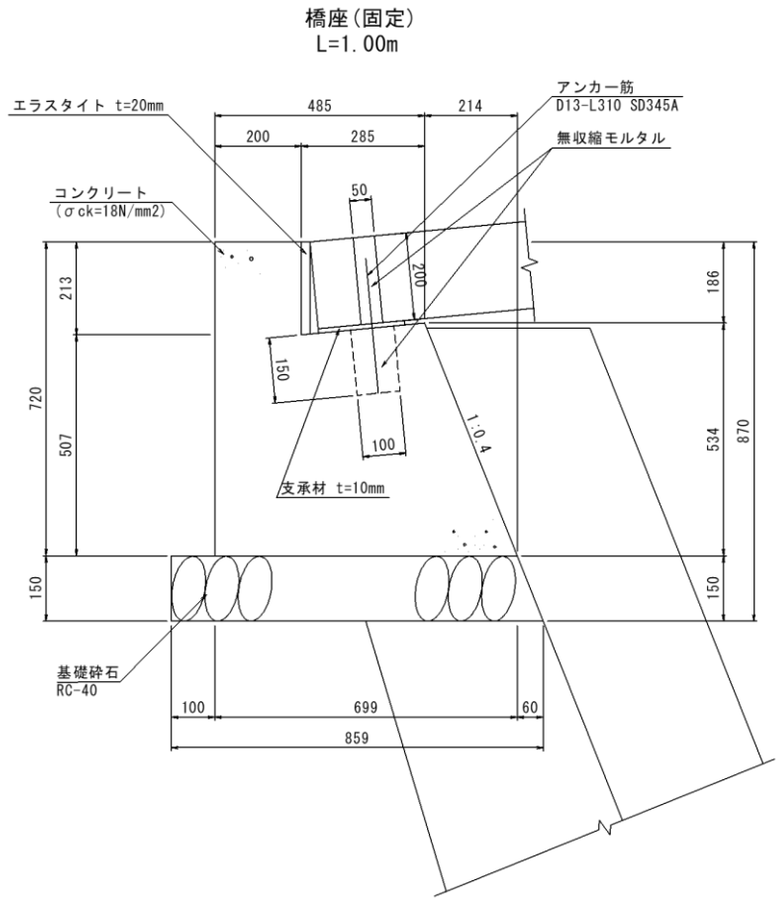

種 別	規 格	計　算　式	数 量	
(固定側)				
コンクリート	σck=18N/mm2	(0.200×0.720+(0.534+0.507)×1/2×0.285+0.534×0.214×1/2)*1.000-0.100^2×1/4×π×0.150	0.348	m3
型枠	小型構造物	(0.2×0.72+(0.285+0.499)×1/2×(0.507+0.534)×1/2)×2+0.534×1.077×1+0.213×1+0.72×1	2.20	m2
基礎砕石	RC-40 t=150mm	(0.799+0.859)×1/2×1.000	0.83	m2
アンカー筋	D13-L-310 SD345A	1.0	1.0	本
円筒型枠	φ100	0.150	0.150	m
無収縮モルタル		(0.100^2×1/4×π×0.150)+(0.050^2×1/4×π×0.200)	0.002	m3

計第　－　表	床版工(3/3)	1ヶ所当り

橋座(可動)
L=1.00m

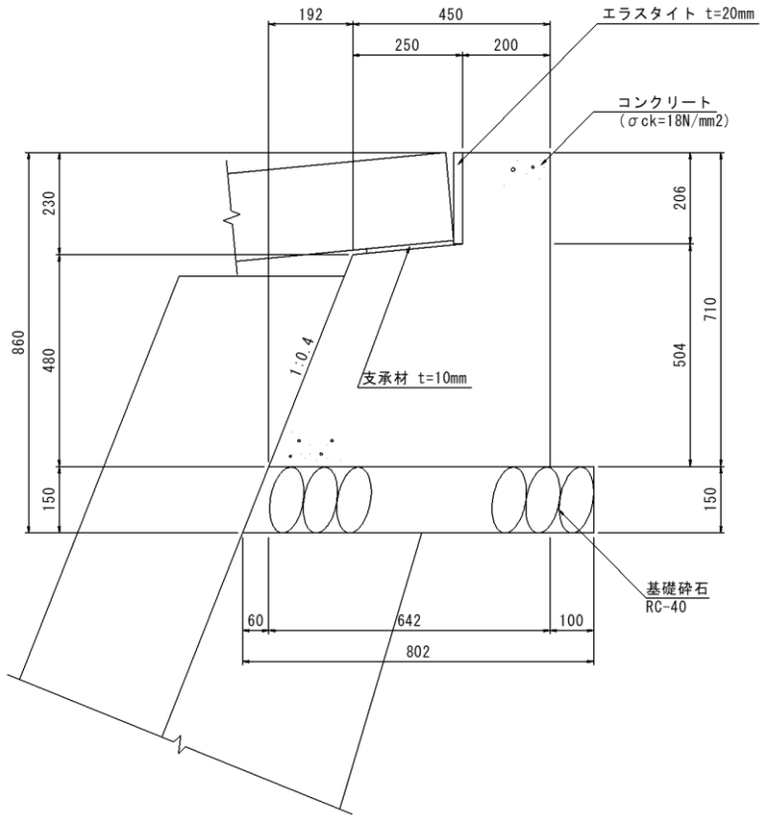

種 別	規 格	計　算　式	数 量	
(可動側)				
コンクリート	σck=18N/mm2	(0.200×0.710+(0.480+0.504)×1/2×0.250+0.480×0.192×1/2)*1.000	0.311	m3
型枠	小型構造物	(0.2×0.71+(0.25+0.442)×1/2×(0.504+0.48)×1/2)×2+0.48×1.077×1+0.206×1+0.71×1	2.06	m2
基礎砕石	RC-40 t=150mm	(0.742+0.802)×1/2×1.000	0.77	m2

計第　－　表	1号緩落差工(1/3)	1ヶ所当り

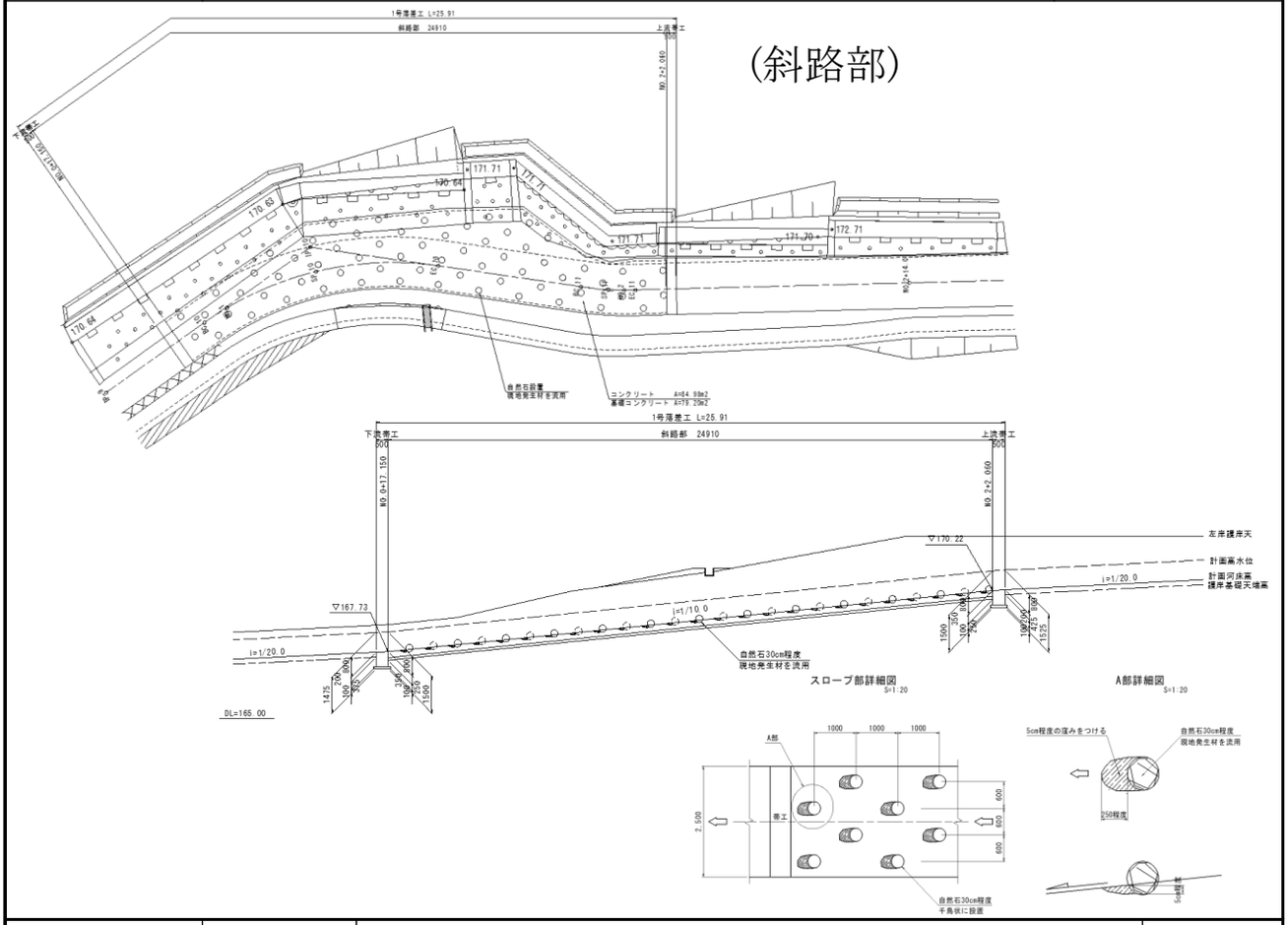

種　別	規　格	計　　算　　式	数　量	
斜路部				
自然石	φ300程度	平面図より	65.0	個
コンクリート	σck=18N/mm2	((0.30×84.98)-(((0.30^3×π)/6)×65.0))×1/3+0.15×84.98	20.939	m3
基礎コンクリート	σck=18N/mm2	0.10×79.20	7.920	m3

計第　－　表	1号落差工(2/3)	1ヶ所当り

(下流帯工)

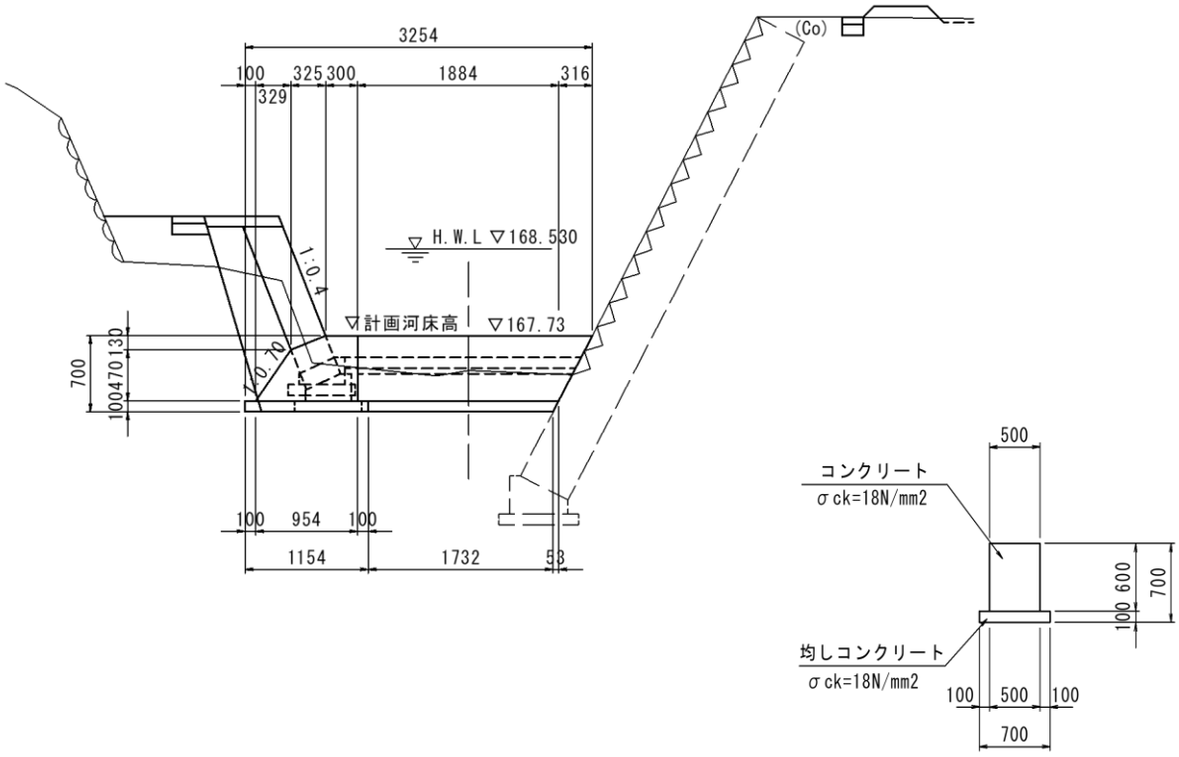

種 別	規 格	計　算　式	数 量	
下流帯工				
コンクリート	σck=18N/mm2	(0.329×0.470×1/2+(0.470+0.600)×1/2×0.325+0.300×0.600+1.884×0.600+0.316×0.600×1/2)×0.500	0.828	m3
型枠	小型	(0.329×0.470×1/2+(0.470+0.600)×1/2×0.325+0.300×0.600+1.884×0.600+0.316×0.600×1/2)×2+0.470×1.221×0.500	3.60	m2
目地材	t=10mm	0.500×0.600	0.30	m2
均しコンクリート	σck=18N/mm2	(1.154+1.732)×0.700×0.100+(0.053×0.100×1/2)×0.700	0.204	m3
型枠	均しコン	(1.154+1.732)×0.100×2+(0.053×0.100×1/2)×2+0.700×0.100	0.65	m2

計第　－　表	1号落差工(3/3)	1ヶ所当り

(上流帯工)

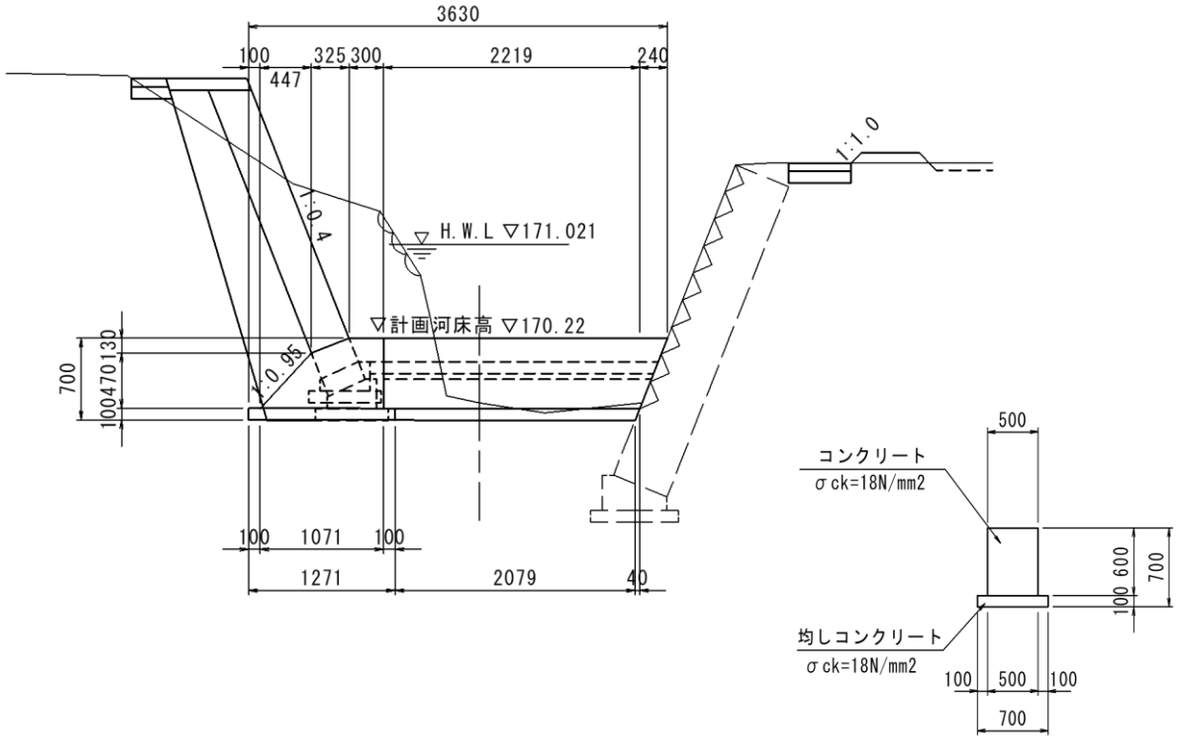

種 別	規 格	計　算　式	数 量	
上流帯工				
コンクリート	σck=18N/mm2	(0.447×0.470×1/2+(0.470+0.600)×1/2×0.325+0.300×0.600+2.219×0.600+0.240×0.600×1/2)×0.500	0.931	m3
型枠	小型	(0.447×0.470×1/2+0.325×0.130×1/2+0.325×0.470+0.300×0.600+2.219×0.600+0.240×0.600×1/2)×2+0.470×1.379×0.500	4.05	m2
目地材	t=10mm	0.500×0.600	0.30	m2
均しコンクリート	σck=18N/mm2	(1.271+2.079)×0.700×0.100+(0.040×0.100×1/2)×0.700	0.236	m3
型枠	均しコン	(1.271+2.079)×0.100×2+(0.040×0.100×1/2)×2+0.700×0.100	0.74	m2

計第　－　表	2号落差工(1/3)	1ヶ所当り

(斜路部)

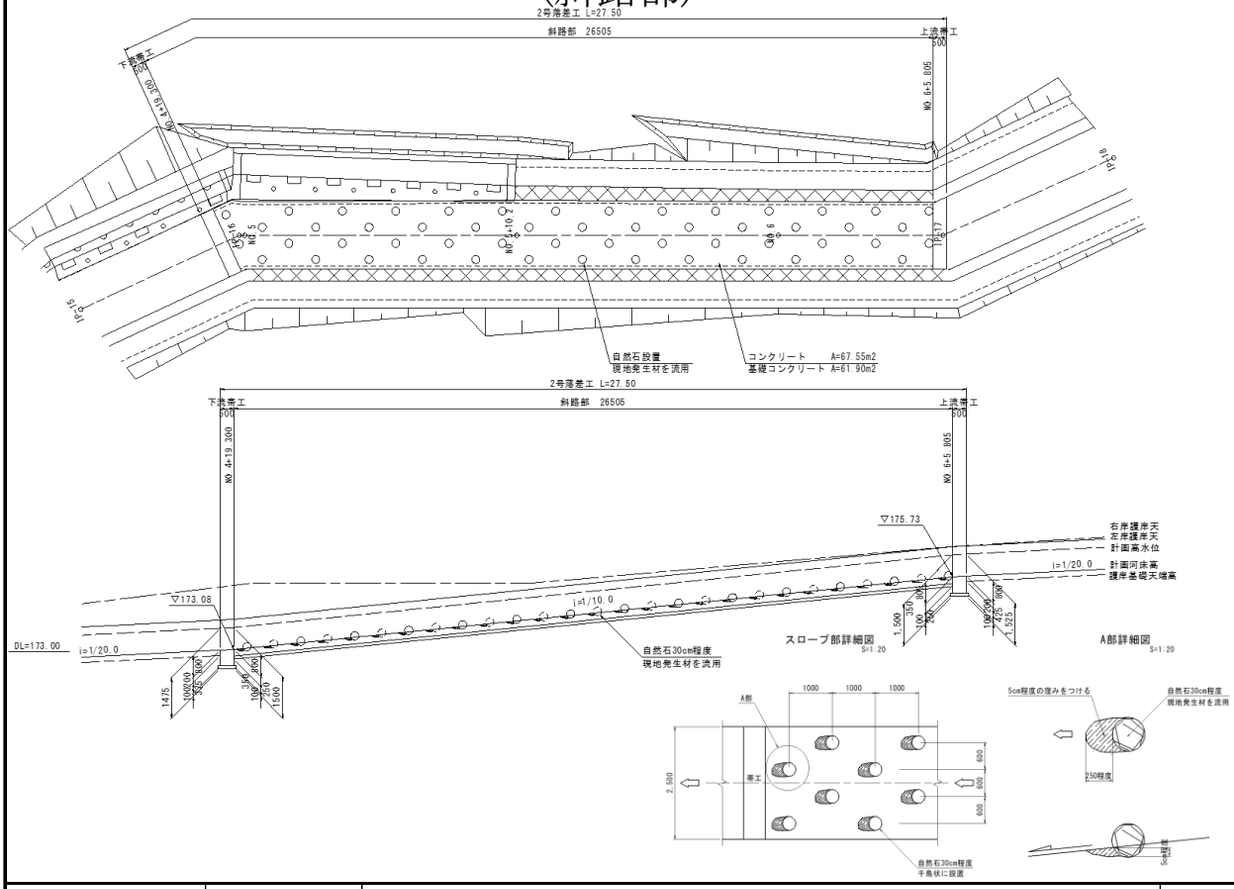

種　別	規　格	計　　算　　式	数　量	
斜路部				
自然石	φ300程度	平面図より	54.0	個
コンクリート	σck=18N/mm2	((0.30×67.55)-(((0.30^3×π)/6)×54.0))×1/3+0.15×67.55	16.633	m3
基礎コンクリート	σck=18N/mm2	0.10×61.90	6.190	m3

計第　－　表	2号落差工(2/3)	1ヶ所当り

(下流帯工)

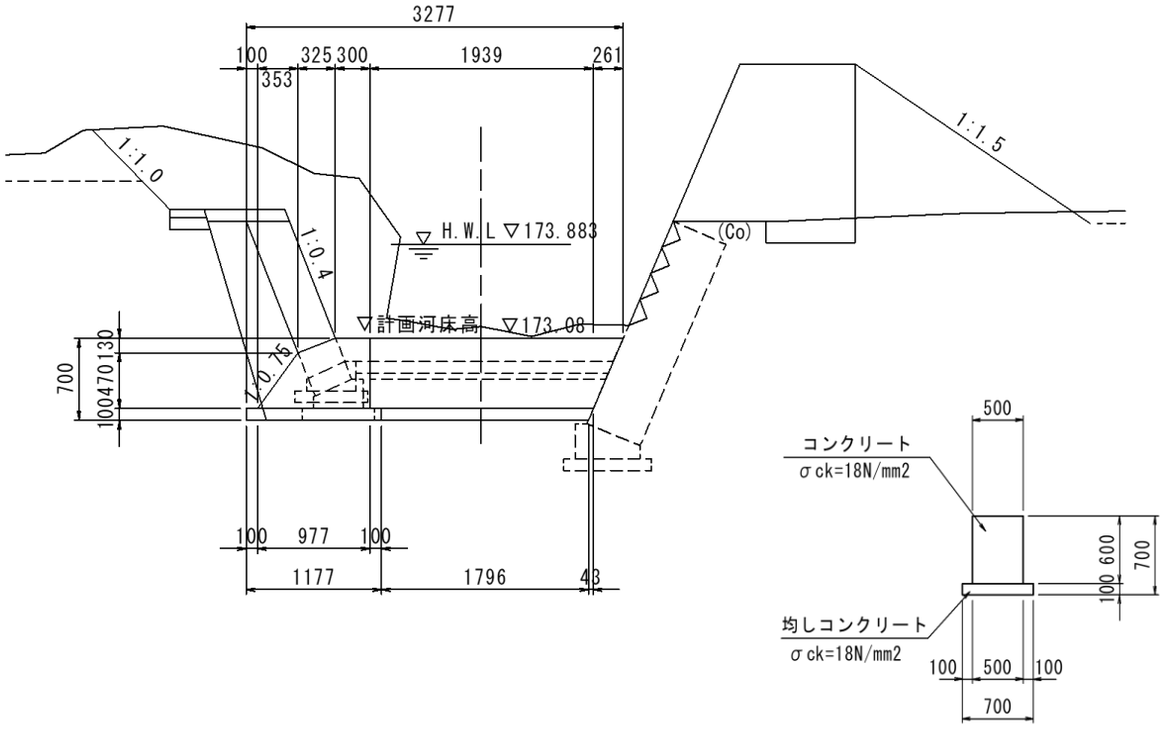

種 別	規 格	計　算　式	数 量	
下流帯工				
コンクリート	σck=18N/mm2	(0.353×0.470×1/2+(0.470+0.600)×1/2×0.325+0.300×0.600+1.939×0.600+0.261×0.600×1/2)×0.500	0.839	m3
型枠	小型	(0.353×0.470×1/2+(0.470+0.600)×1/2×0.325+0.300×0.600+1.939×0.600+0.261×0.600×1/2)×2+0.470×1.250×0.500	3.65	m2
目地材	t=10mm	0.500×0.600	0.30	m2
均しコンクリート	σck=18N/mm2	(1.177+1.796)×0.700×0.100+(0.043×0.100×1/2)×0.700	0.210	m3
型枠	均しコン	(1.177+1.796)×0.100×2+(0.043×0.100×1/2)×2+0.700×0.100	0.67	m2

計第　－　表	2号落差工(3/3)	1ヶ所当り

(上流帯工)

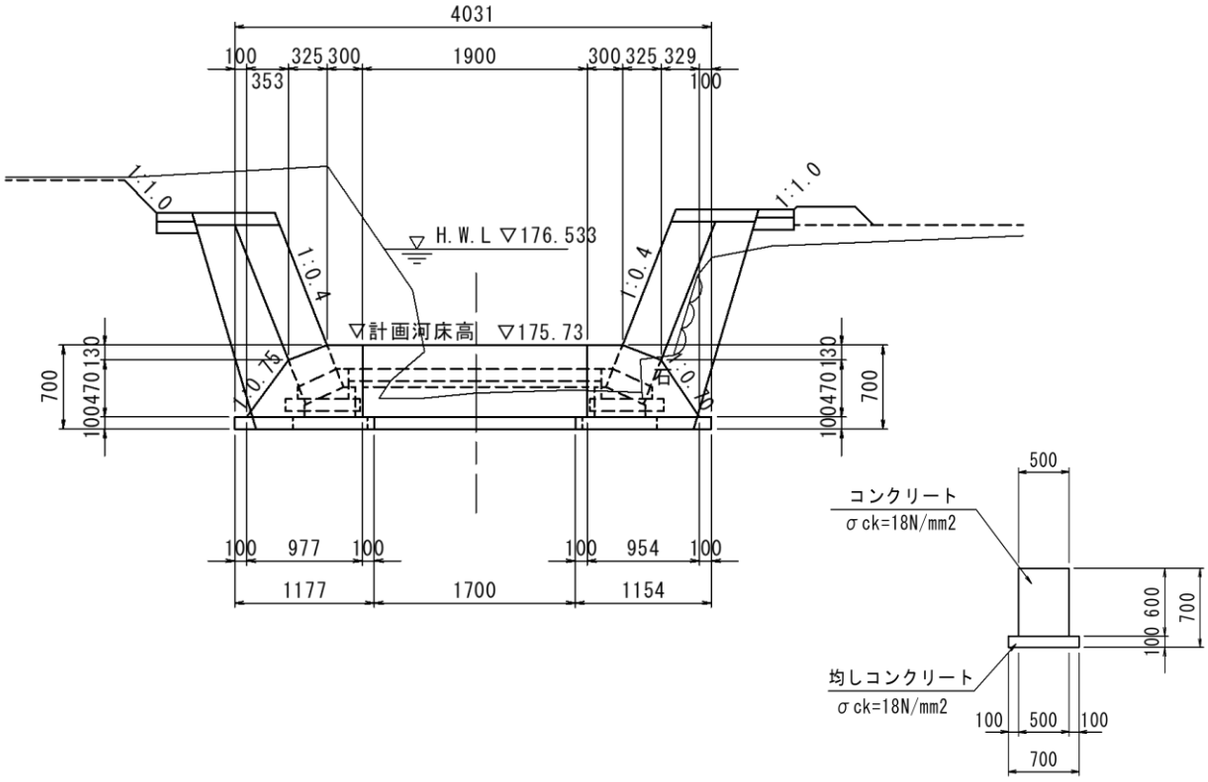

種 別	規 格	計　算　式	数 量	
上流帯工				
コンクリート	σck=18N/mm2	(0.353×0.470×1/2+(0.470+0.600)×1/2×0.325+0.300×0.600+1.900×0.600+0.300×0.600+(0.600+0.470)×1/2×0.325+0.329×0.470×1/2)×0.500	1.004	m3
型枠	小型	(0.353×0.470×1/2+(0.470+0.600)×1/2×0.325+0.300×0.600+1.900×0.600+0.300×0.600+(0.600+0.470)×1/2×0.325+0.329×0.470×1/2)×2+0.470×1.250×0.500+0.470×1.221×0.500	4.60	m2
目地材	t=10mm	0.500×0.600×2	0.60	m2
均しコンクリート	σck=18N/mm2	(1.177+1.700+1.154)×0.700×0.100	0.282	m3
型枠	均しコン	((1.177+1.700+1.154)×2+0.700×2)×0.100	0.95	m2

計第　－　表	3号落差工(1/3)	1ヶ所当り

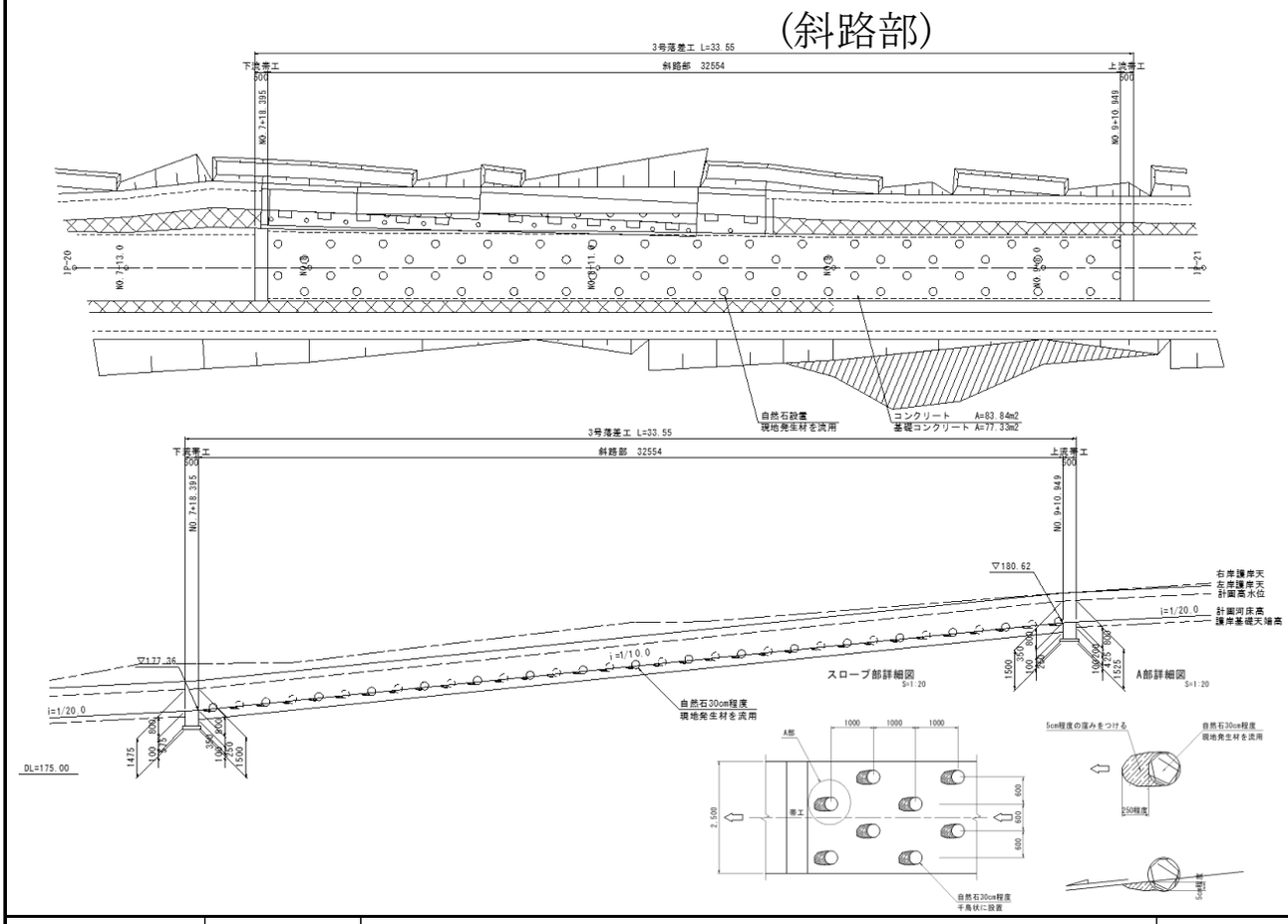

種　別	規　格	計　　算　　式	数　量	
斜路部				
自然石	φ300程度	平面図より	66.0	個
コンクリート	σck=18N/mm2	((0.30×83.84)-(((0.30^3×π)/6)×66.0))×1/3+0.15×83.84	20.649	m3
基礎コンクリート	σck=18N/mm2	0.10×77.33	7.733	m3

計第　－　表	3号落差工(2/3)	1ヶ所当り

(下流帯工)

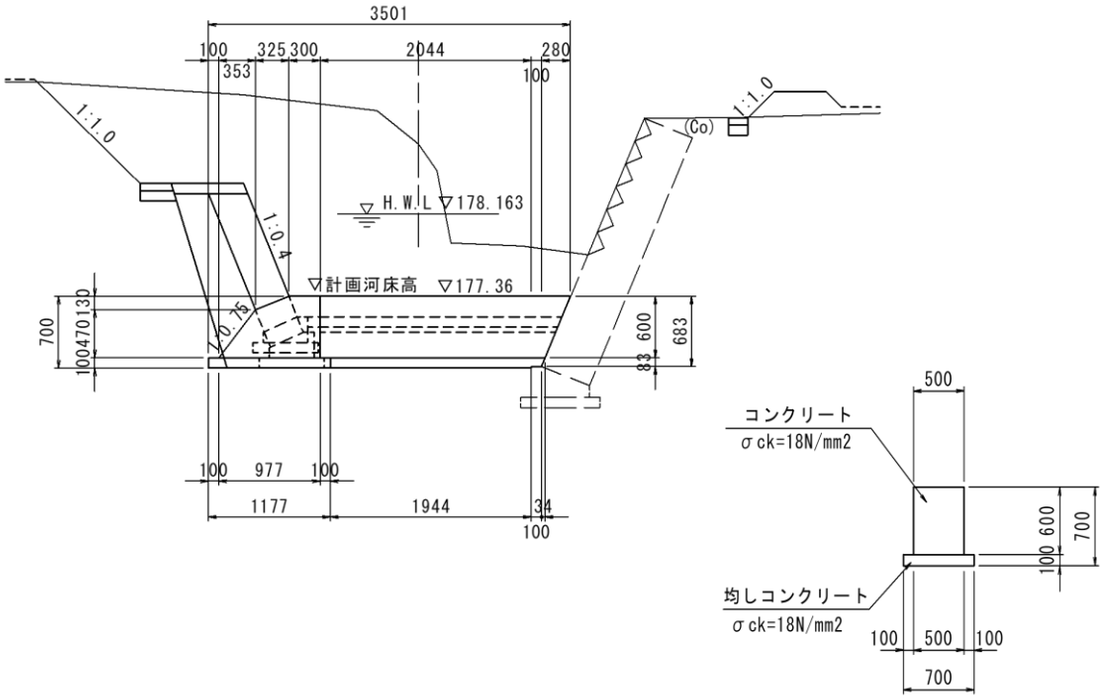

種 別	規 格	計　算　式	数 量	
下流帯工				
コンクリート	σck=18N/mm2	(0.353×0.470×1/2+(0.470+0.600)×1/2×0.325+0.300×0.600+2.044×0.600+0.100×0.600+0.280×0.600×1/2)×0.500	0.904	m3
型枠	小型	(0.353×0.470×1/2+(0.470+0.600)×1/2×0.325+0.300×0.600+2.044×0.600+0.100×0.600+0.280×0.600×1/2)×2+0.470×1.250×0.500	3.91	m2
目地材	t=10mm	0.500×0.600	0.30	m2
均しコンクリート	σck=18N/mm2	(1.177+1.944)×0.700×0.100+(0.100×0.083+0.034×0.083×1/2)×0.700	0.225	m3
型枠	均しコン	(1.177+1.944)×0.100×2+(0.100×0.083+0.034×0.083×1/2)×2+0.700×0.100	0.71	m2

計第　－　表	3号落差工(3/3)	1ヶ所当り

(上流帯工)

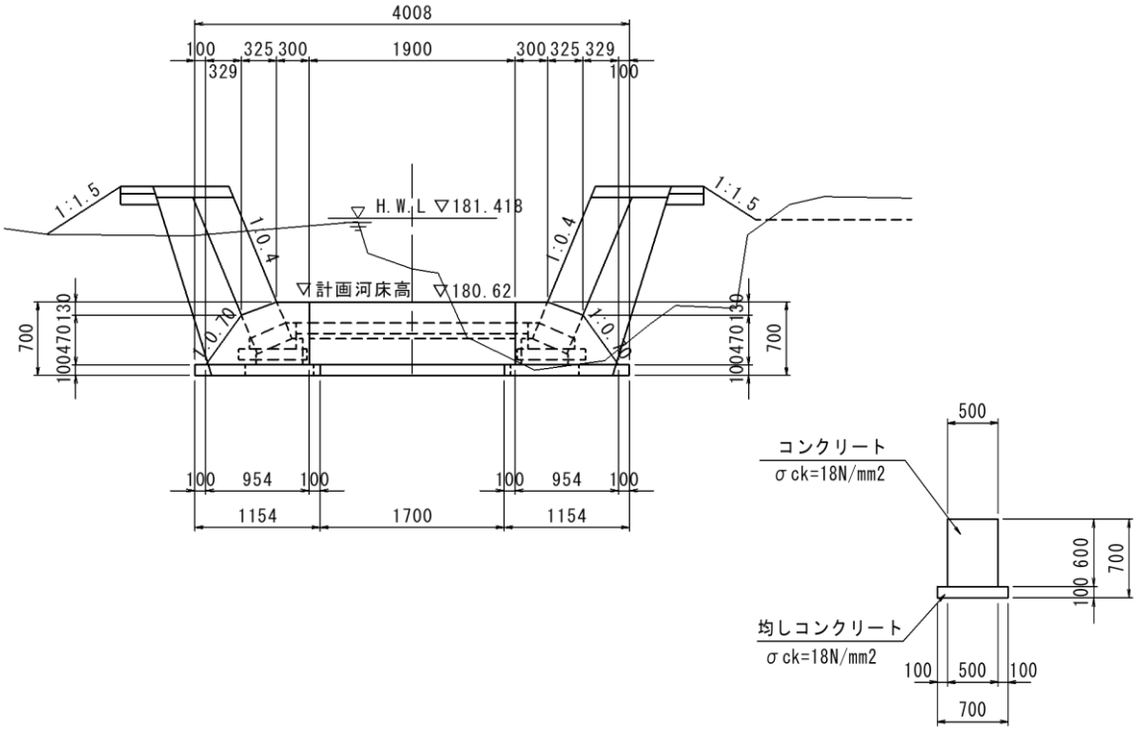

種 別	規 格	計　算　式	数 量	
上流帯工				
コンクリート	σck=18N/mm2	(0.329×0.470×1/2+(0.470+0.600)×1/2×0.325+0.300×0.600+1.900×0.600+0.300×0.600+(0.600+0.470)×1/2×0.325+0.329×0.470×1/2)×0.500	1.001	m3
型枠	小型	(0.329×0.470×1/2+(0.470+0.600)×1/2×0.325+0.300×0.600+1.900×0.600+0.300×0.600+(0.600+0.470)×1/2×0.325+0.329×0.470×1/2)×2+(0.470×1.221×0.500)×2	4.58	m2
目地材	t=10mm	0.500×0.600×2	0.60	m2
均しコンクリート	σck=18N/mm2	(1.154+1.700+1.154)×0.700×0.100	0.281	m3
型枠	均しコン	((1.154+1.700+1.154)×2+0.700×2)×0.100	0.94	m2