令和8年度

道路維持修繕事業

安宿中屋線道路修繕工事

仕様書

施　工　場　所　　東広島市豊栄町安宿

東広島市

安宿中屋線道路修繕工事位置図（広域）

位置図【安宿中屋線】

詳細図【安宿中屋線】

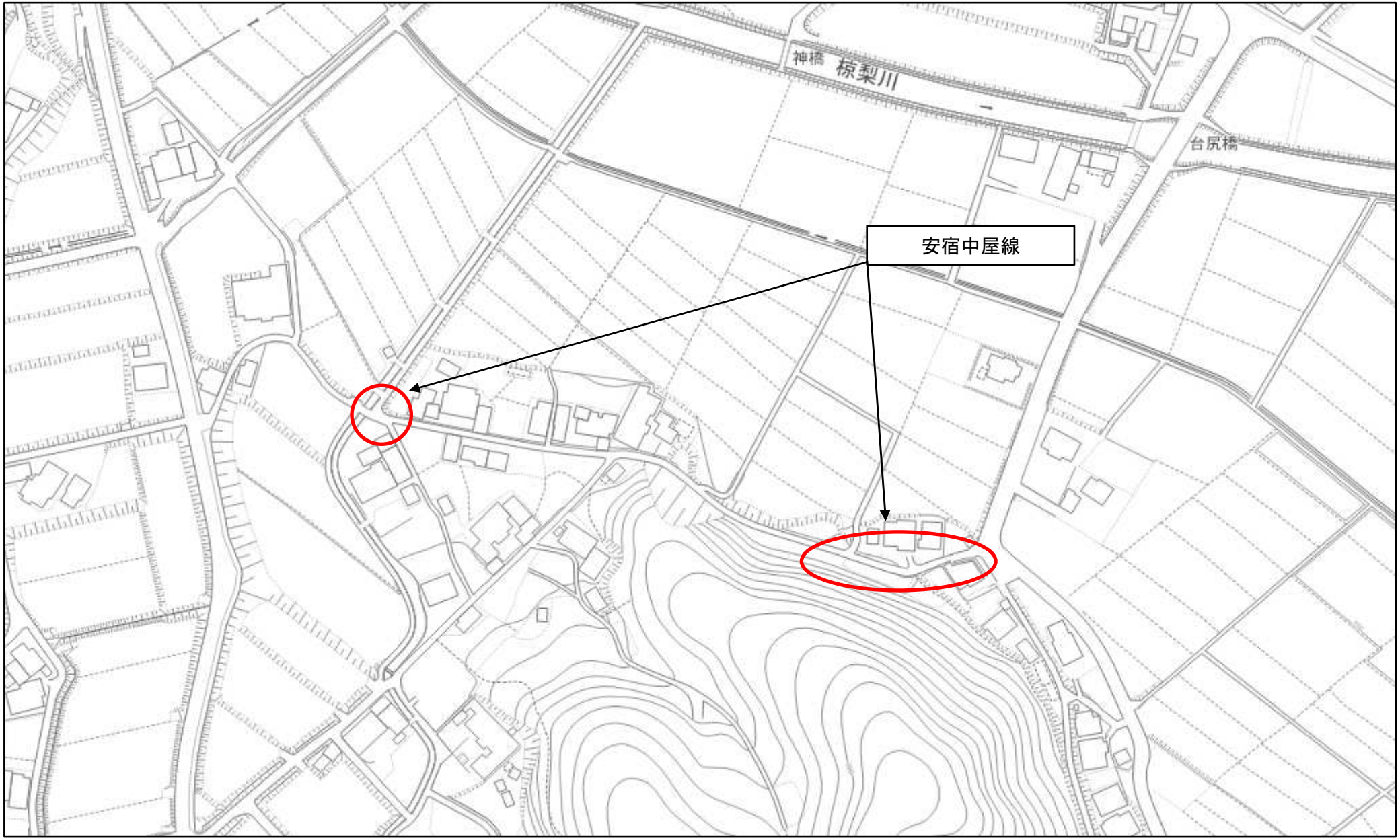

特　記　仕　様　書

（令和8年度 道路維持修繕事業 安宿中屋線道路修繕工事）

第1章　総則

1.　適用
2.　前払金
3.　現場代理人の兼務
4.　現場作業終期日
5.　履行報告
6.　官公庁等への手続き等
7.　工事中情報共有システム（受注者希望型）
8.　熱中症対策に資する現場管理費の補正
9.　主任(監理)技術者及び現場代理人の配置について
10.　法定外の労災保険の付保
11.　週休２日適用工事等　週休２日
12.　建設副産物の取り扱いについて
13.　猛暑時間の施工回避
14.　猛暑日等を考慮した工期延長について
15.　熱中症による健康障害発生時の対応計画

第2章　工事材料

1.　見本・品質証明資料
2.　品質規格証明資料等
3.　溶融スラグを利用した資材の使用

第3章　施工条件

1.　安全対策
　(1) 交通誘導警備員・警戒船・保安要員
　(2) 架空線の防護管に要する費用について
2.　盛土・埋戻土
　(1) 流用土(工事内流用)
3.　建設副産物
　(1) 建設発生土(搬出)　(建設発生土リサイクルプラント、建設発生土受入地又は建設発生土受入地(一時たい積))
　(2) コンクリート殻（有筋）(搬出)
　(3) コンクリート殻（無筋）(搬出)
　(4) アスファルト殻(搬出)

第4章　施工管理

1.　出来形管理
　(1) 表層工及び道路面に天端が接する構造物

第5章　その他

1.　工事関係書類
2.　工事写真
3.　疑義の解決等
4.　事前調査
5.　交通誘導警備員

特　記　仕　様　書

第1章　総則

1.　適用

本工事の施工にあたっては、「土木工事共通仕様書（令和７年８月）広島版（適用区分「広島」及び「広島県」）」及び東広島市制定の第15編下水道編(最新版)に基づいて実施しなければならない。

この場合においては、次のとおりとする。

(1)　「広島県」とあるのは「東広島市」と読み替える。(ただし、第1編第1章第1節1-1-1-26第10項、第1編第1章第2節1-1-2-1第3項、1-1-2-8第1項、1-1-2-9第1項、1-1-2-10第1項、1-1-2-11第1項、第6項、第8項、1-1-2-14第2項、1-1-2-16第1項、第3項、第2編第1章第3節2-1-3-1、第3編第1章第2節3-1-2-3第2項においては読み替えない。)

(2)　「建設工事請負契約約款」とあるのは「東広島市の建設工事請負契約約款」と読み替える。

(3)　「土木工事監督規程」とあるのは「東広島市建設工事監督事務取扱要綱」と読み替える。

(4)　「土木工事検査規程」とあるのは「東広島市建設工事検査規程」と読み替える。

(5)　「建設工事執行規則第19条の1」とあるのは「東広島市建設工事執行規則第19条第1項」と、「建設工事執行規則第41条の2」とあるのは「東広島市建設工事執行規則第41条第2項」と読み替える。

(6)　「広島県契約規則第2条の1」とあるのは「東広島市契約規則第2条第1項」と読み替える。

(7)　「土木工事検査技術基準」とあるのは「東広島市の「土木工事検査技術基準」」と読み替える。

(8)　「低入札価格調査制度事務取扱要綱」とあるのは「東広島市低入札価格調査制度事務取扱要領」と読み替える。

(9)　「広島県の建設工事入札参加資格」とあるのは「東広島市の競争入札参加資格」と読み替える。

(10) 広島県の「建設業者等指名除外要綱」とあるのは東広島市の「建設業者等指名除外基準要綱」と「建設業者等指名除外要綱別表第18号」とあるのは東広島市の「建設業者等指名除外基準要綱別表第22号」と読み替える。

(11) 「建設工事における低入札価格調査制度事務取扱要綱」とあるのは「東広島市低入札価格調査制度事務取扱要領」と、「建設工事における低入札価格調査制度事務取扱要綱第10条」とあるのは「東広島市低入札価格調査制度事務取扱要領第11条」と読み替える。

(12) 「県発注工事等における暴力団排除のための契約制限要綱」とあるのは「東広島市建設工事暴力団等排除要綱」と読み替える。

(13) その他

編	章	節	条	見　出　し	項	特記及び追加仕様事項
1	1	2	5	工事の下請負	3から6まで	適用しない。
1	1	2	14	施工管理	1	適用しない。
1	1	2	16	環境対策	4	適用しない。
1	1	3	3	現場代理人及び主任技術者又は監理技術者	5から6まで	適用しない。
1	1	3	4	下請負及び契約の制限	1(2)	適用しない。
1	1	3	5	主要資材の購入		適用しない。
1	1	3	7	契約後VE工事		適用しない。
1	1	3	9	県産材の活用	(2)	適用しない。
1	1	3	10	工事現場の現場環境改善等		適用しない。
1	1	3	11	現場環境改善（ウィークリースタンス）の実施	(4)[2]から[7]まで	適用しない。
3	1	1	1	請負代金内訳書		適用しない。
3	1	1	2	工程表		適用しない。
3	1	1	7	工事完成図書の納品	2から6まで	適用しない。
3	1	1	8	技術検査	3から5まで	適用しない。
3	1	2	1	請負代金内訳書		適用しない。
3	1	2	2	工程表		適用しない。
3	1	2	5	工事完成図書の納品		適用しない。
3	1	2	6	提出書類	2	適用しない。
3	1	3	1	工事完成図書の納品		適用しない。
3	1	3	2	技術検査	2	適用しない。

2.　前払金

契約金額が50万円以上の建設工事の場合は前払金を請求することができる。前払金は請負代金の40%以内とする。また、契約に当たって契約約款特約事項第22項により中間前払金を選択するものにあっては、中間前払金は請負代金の20%以内とする。その他、前金払・中間前金払の適用は次の要領による。

・建設工事請負代金前金払実施要領
・建設工事請負代金中間前金払実施要領
・東広島市余裕期間制度適用工事に係る事務取扱要領

3.　現場代理人の兼務

1　現場代理人の兼務については、「技術者等の適正配置について」によるものとする。

2　発注者は、受注者からの申請に基づき、兼務する各工事の内容、工程等を勘案し、現場代理人の兼務について承認の適否を決定し、承認する場合は現場代理人兼務承認書により、承認しない場合は現場代理人兼務非承認書に承認しない理由を記載の上、速やかに受注者に通知する。

3　発注者は現場代理人の兼務について、次に掲げる事由に該当すると認めたときは、現場代理人兼務承認取消書により、その承認を取消すものとする。

⑴ 兼務を予定する工事の発注者が兼務を承認しないことが明らかになったとき
⑵ 兼務を承認した日から起算して14日(東広島市の休日を定める条例(平成元年東広島市条例第６号)第１条第１項に規定する市の休日を除く。)を経過した後においても、兼務先の発注者が兼務を承認したことを証する書面の写しが提出されないとき
⑶ 兼務申請において、重要な事項について虚偽の申告をし、又は重要な事実の申告を行わなかったことが判明したとき
⑷ 兼務の承認後、重要な事項や重大な状況の変化について報告を行わない等、必要な報告を怠ったことが判明したとき
⑸ 著しい状況の変化により、兼務を承認することが適当でなくなったとき
⑹ その他、発注者が兼務を承認することが適当でなくなったとき

4　重要な事項について虚偽の申告を行う等、不適切な申請を行った者、又は、兼務の承認後に重要な事項や重大な状況の変化について報告を行わない等、必要な報告を怠った者に対しては、請負契約に基づく是正措置の請求や指名除外等の必要な措置を行うことがある。

※ 同一町内における町とは西条町、八本松町、志和町又は高屋町にあっては昭和49年4月20日前の町の区域とし、黒瀬町、福富町、豊栄町、河内町又は安芸津町にあっては平成17年2月7日前の町の区域とする。

4.　現場作業終期日

本工事の施工に当たっては、工期末の30日前までに、下記の作業を終了しなければならない。

なお、現場作業終期日までに適時、速やかに「土木工事共通仕様書（令和７年８月）広島版」第1編1-1-1-23第2項第3号に記載してある出来高が確認できる資料を監督職員に提出しなければならない。

5.　履行報告

履行報告の提出にあたっては、実施工程表と平面図（施工済み箇所を着色）又は、進捗状況が確認できる写真を添付すること。なお、月締め報告とし、翌月７日までに提出すること。

6.　官公庁等への手続き等

受注者は、関係官公庁及びその他の関係機関との諸手続きにおいて許可、承諾等を得た場合はその書面(写し)を提出するものとし、更新手続き(許可内容が同じもの)の場合は、届出等の鑑のみとする。

7.　工事中情報共有システム（受注者希望型）

（１）本工事は、工事中情報共有システムの対象（受注者希望型）である。
（２）工事中情報共有システムを利用するにあたり、発注者に連絡の上、利用申込すること。
（３）本工事で使用する情報共有システムは次のとおり。
　　広島県工事中情報共有システム（一般社団法人　広島県土木協会）
　　http://www.hdobokuk.or.jp/koujijyouhoushisutemu2.html
（４）工事中情報共有システム利用に必要な費用は設計金額に含まれている。
（５）利用にあたっては「東広島市発注工事における広島県工事中情報共有システム利用実施要領」に基づくこと。

（６）運用にあたっては「広島県工事中情報共有システム運用ガイドライン」に基づくこと。
この場合においては、次のとおりとする。
１）「1.3.適用する基準」のうち、「土木工事監督規定（広島県）」および「土木工事監督実施要領（広島県）」は「東広島市建設工事監督事務取扱要綱」と、「土木工事検査規定（広島県）」とあるのは「東広島市建設工事検査規定」と、「土木工事検査技術基準（広島県）」とあるのは「土木工事検査技術基準（東広島市）」と読み替えるものとする。
２）「CAD製図基準（国土交通省）」および「CAD製図基準に関する運用ガイドライン（国土交通省）」は適用しない。
３）「4.検査」は適用しない。
４）検査は、発注者と協議のうえ、紙媒体による検査と電子検査の併用とすることができるものとする。
５）受注者は、工事中情報共有システムにより処理した工事完成図について、電子成果品として納品するほか、紙の成果品も納品すること。

8.　熱中症対策に資する現場管理費の補正
（１）　本工事は、工事現場の熱中症対策に資する経費に関して、現場管理費の補正を行う工事である。
（２）　工期(工事の始期日から工事の終期日までの期間で、準備期間、施工に必要な実日数、不稼働日、後片付け期間の合計をいう。なお、検査期間13日、年末年始6日間（12月29日～1月3日）、夏季休暇3日間（国民の祝日である山の日の次の日から土曜日、日曜日、振替休日を除く3日間とする。）、工場制作のみを実施している期間、工事全体を一時中止している期間は含まない。）期間中の真夏日の状況に応じて、変更契約時に現場管理費の補正を行うものとする。
（３）　真夏日とは、日最高気温が30度以上の日をいう。また、日最高暑さ指数（WBGT）が25度以上の日をいう。
ただし、夜間工事のみの場合は、作業時間帯の最高気温または最高暑さ指数　(WBGT) を対象とする。
（４）　気温の計測箇所及び結果は、施工現場から最寄りの気象庁の地上気象観測所の気温または環境省が公表している観測地点の暑さ指数（WBGT）を用いることを標準とする。
（５）　受注者は、工事期間中における気温の計測箇所、用いる計測値及び計測期間（計測開始日、計測終了予定日）を明記した施工計画書を工事着手前に提出し、計測結果を工事完成時までに監督職員に提出すること。
（６）　受注者は、計測終了日について、工事完成時までに監督職員と協議するものとする。
（７）　積算方法は次のとおりとする。
１）補正方法
ア　受注者より提出された計測結果の資料を基に、補正値を算出し現場管理費率に加算する。なお、現場管理費率の補正は「積雪寒冷地域で施工時期が冬期となる場合の補正」、「緊急工事の場合」及び本補正値を合計し、2%を上限とする。
イ　真夏日率＝工期期間中の真夏日÷工期
ウ　補正値（%）＝真夏日率×1.2
２）補正値の計算結果は、パーセント表示で小数点3位を四捨五入して2位止めとする。
（８）　受注者より、熱中症対策に資する現場管理費の補正が不要である旨の協議があった場合は、補正を行う工事から対象外とすることができる。
（９）　検査職員から修補の指示があった場合、修補期間は対象外とする。

9.　主任(監理)技術者及び現場代理人の配置について
東広島市発注工事における主任(監理)技術者及び現場代理人の配置についての取り扱いは、「技術者等の適正配置について」によるものとする。

10.　法定外の労災保険の付保
１　本工事において、受注者は法定外の労災保険に付さなければならない。
２　受注者は、建設工事請負契約約款第４７条に基づき、法定外の労災保険の契約締結をしたときは、その証券又はこれに代わるものを速やかに監督職員に提示しなければならない。
３　法定外の労災保険は、政府の労働者災害補償保険とは別に上乗せ給付等を行うことを目的とするものであり、（公財）建設業福祉共済団、（一社）全国建設業労災互助会、全日本火災共済協

同組合連合会、（一社）全国労働保険事務組合連合会又は保険会社との間で、契約を締結しているものとする。

11.　週休２日適用工事等　週休２日

本工事は、週休２日適用工事（発注者指定型）であり、「東広島市週休２日適用工事等実施要領（最新版）」に従うこと。

なお、実施要領に基づき提出する必要のある様式「休日取得計画表」は「検査課HP＞施工関連資料＞週休２日適用工事等の実施について」に掲載している。

12.　建設副産物の取り扱いについて

本工事における建設副産物の取扱いについては、土木工事共通仕様書1-1-2-11 建設副産物のとおり取り扱うこととする。なお、「再生資源利用計画」、「再生資源利用促進計画」及び「実施書の提出」については、次のとおりとする。

１　再生資源利用計画及び再生資源利用促進計画

受注者は、コンクリート、コンクリート及び鉄から成る建設資材、木材、アスファルト混合物等を工事現場に搬入する場合には、法令に基づき、再生資源利用計画を作成し、施工計画書に含め監督職員に提出しなければならない。また、受注者は、建設発生土、コンクリート塊、アスファルト・コンクリート塊、建設発生木材、建設汚泥又は建設混合廃棄物等を工事現場から搬出する場合には、法令に基づき、再生資源利用促進計画（５の確認結果票を含む）を作成し、施工計画書に含め監督職員に提出しなければならない。なお、その内容に変更が生じたときは、速やかに利用計画及び促進計画を変更し、監督職員に報告しなければならない。

２　計画の掲示及び公表

受注者は、１の再生資源利用計画及び再生資源利用促進計画を工事現場の見やすい場所に掲示（デジタルサイネージによる掲示も可）し、公衆の閲覧に供するとともに、インターネットの利用により公表するよう努めるものとする。

現場掲示様式については、次のURLを参考に作成すること。

https://www.mlit.go.jp/sogoseisaku/region/recycle/d03project/d0306/page_03060101credas1top.htm

３　実施書の提出

受注者は、再生資源利用計画及び再生資源利用促進計画を作成した場合には、工事完了後速やかに実施状況を記録した再生資源利用実施書及び再生資源利用促進実施書を監督職員に提出しなければならない。なお、受注者は、再生資源利用実施書及び再生資源利用促進実施書の作成後、工事完成から５年間保存しなければならない。

４　工事現場の管理体制

受注者は、再生利用の促進を行うため、工事現場における建設副産物責任者を置くことにより、管理体制を整備するとともに、当該責任者に対し、再生資源利用計画及び再生資源利用促進計画の内容について現場担当者の教育を十分行うこと及び、関係する他の施工者及び資材納入業者もこれを周知徹底することを指導するものとする。

５　建設発生土搬出に関する関係法令の手続きの確認及び確認結果票の作成

受注者は、再生資源利用促進計画の作成にあたり、建設発生土を工事現場から搬出する場合は、あらかじめ次に掲げる事項を確認し、また各事項の確認の結果を記載した書面（確認結果票）を作成しなければならない。

※確認結果票は「広島県の調達情報」に掲載している。

なお、対象となる工事は請負代金額が100万円以上、または建設発生土の搬出が500m3以上の工事を対象とする。

(1) 工事現場内の土地の掘削その他の土地の形質の変更が土壌汚染対策法（平成14年法律第53号）第３条第７項又は第４条第１項の規定による届出を要する場合にあっては、当該届出がされている。

(2) 再生資源利用促進計画に記載しようとする搬出先における建設発生土の搬入に係る行為に関する次に掲げる事項

(1) 当該行為が宅地造成及び特定盛土等規制法（昭和36年法律第191号。以下「盛土規制法」という）第12条第１項、第16条第１項、第30条第１項又は第35条第１項の規定による許可を要する場合にあっては、当該許可を受けている。

(2) 当該行為が盛土規制法第21条第１項、第27条第１項、第28条第１項又は第40条第１項の規定による届出を要する場合にあっては、当該届出がされている。

(3) 上記(1)、(2)に掲げる事項のほか、再生資源利用促進計画に記載しようとする搬出先が適正であることを確認するために必要な事項その他の建設発生土の搬出に関する事項

6　運搬業者への通知

受注者は、建設発生土の運搬を行う者に対し、再生資源利用促進計画及び確認結果票の内容を通知するものとする。またその内容に変更が生じたときには、速やかに運搬を行う者に通知するものとする。

7　確認結果票の掲示及び公表

受注者は、確認結果票を工事現場の見やすい場所に掲示（デジタルサイネージによる掲示も可）し、公衆の閲覧に供するとともに、インターネットの利用により公表するよう努めるものとする。

8　確認結果票の保管

受注者は、確認結果票を建設工事の完成後５年間保存するものとする。

9　建設発生土の搬出先に対する受領書の交付請求

受注者は、建設発生土を再生資源利用促進計画に記載した搬出先へ搬出したときは、速やかに当該搬出先の管理者（搬出先が工事現場である場合は、当該工事現場の受注者）に対し、次に掲げる事項を記載した受領書の交付を求めるものとする。

(1) 建設発生土の搬出先の名称（搬出先が工事現場である場合は、建設工事の名称。）及び所在地
(2) 建設発生土の搬出先の受注者の商号、名称又は氏名
(3) 建設発生土の搬出元の名称及び所在地
(4) 建設発生土の搬出量
(5) 建設発生土の搬出が完了した日

10　建設発生土の搬入元への受領書の交付

受注者は、建設発生土を利用計画に記載した搬入元から搬入したときは、速やかに当該搬入元の管理者（搬入元が工事現場である場合は、当該工事現場の受注者）に対し、前号に掲げる事項を記載した受領書を交付するものとする。

11　受領書の内容確認

受注者は、搬出先から受領書の交付を受けたときは、再生資源利用促進計画に記載した内容と一致することを確認する。

12　受領書の保管

受注者は、受領書又はその写しを建設工事の完成後５年間保存するものとする。

13　建設発生土の最終搬出先までの確認

受注者は、建設発生土が再生資源利用促進計画に記載した搬出先（次の(1)から(4)のいずれかに該当する搬出先を除く。）から他の搬出先へ搬出されたときは、速やかに、当該他の搬出先への搬出に関する９（1）～（5）に関する事項を記載した書面を作成するとともに、当該書面を当該再生資源利用促進計画に係る建設工事の完成後５年間保存するものとする。建設発生土が更に他の搬出先へ搬出されたときも、同様とする。

(1) 国又は地方公共団体が管理する場所であって、受入れ完了後に当該国又は地方公共団体が受領書を交付する場合
(2) 受注者の管理下にある他の工事現場で利用するために一時堆積する場合
(3) ストックヤード運営事業者登録規定により国に登録されたストックヤード
(4) ９の受領書の土砂の利用種別が「盛土利用等」である建設発生土受入地（再搬出しないもの）

13.　猛暑時間の施工回避

1　本工事は、現場環境に応じて猛暑時間帯の現場作業を回避し、作業の開始時間や終了時間を発注者と協議し設定できる工事である。

2　実施方法は次のとおりとする。

(1)　内容

ア　受注者は、現場環境に応じて猛暑時間帯の現場作業を回避し、作業の開始時間や終了時間を監督職員と協議し設定できる。

イ　作業時間を短縮した場合は、短縮時間に応じて、工期を延長することができるものとする。

ウ　工事における現地の立会等については、監督職員の勤務時間に合わせるものとする。

エ　対象期間は、６月１日から９月３０日までとする。

(2)　工期延長日数の算出方法

工期の延長日数※1（日）＝短縮時間（時間）×対象期間※2（日）÷８（時間）

なお、猛暑日等による作業不能日とは、別に考慮できるものとする。
※１　小数第１位を切り上げるものとする。
※２　現場閉所日を含む。
３　作業時間の変更に伴う工事費の増額については、設計変更の対象としない。

14.　猛暑日等を考慮した工期延長について
１　本工事は、工期に「猛暑日等による作業不能日」として、休日(土日、祝日、年末年始休暇及び夏期休暇)、降雨降雪日及び猛暑日日数を42日見込んでいる。
「猛暑日等による作業不能日」＝施工に必要な実日数×雨休率
雨休率(休日、降雨降雪日及び猛暑日日数による作業不能日を見込むための係数)：　0.78
雨休率に見込んでいる作業不能日は、次のとおりである。(過去５年間の気象庁及び環境省のデータより年間の平均発生日数を算出)
(1)　１日の降雨・降雪量が10mm/日以上の日：　31日/年
(2)　８時から１７時までのWBGT値が31以上の時間を足し合わせた日数：　5日/年
２　・著しい悪天候や気象状況より「猛暑日等による作業不能日」が当初見込んでいる日数と著しく乖離し、かつ作業を休止せざるを得なかった場合には、受注者は監督職員へ工期の延長変更を協議することができる。
・受注者は、協議の際に気象庁及び環境省の計測データ等を監督職員へ提出すること。計測データは、施工現場から最寄りの気象庁の地上気象観測所及び環境省が公表している観測地点を用いることを標準とする。
なお、提出する必要のある様式「猛暑日等による作業不能日算出表」は「広島県の調達情報HP＞公共工事等の情報_様式集＞建設工事関係_その他契約関係様式」に掲載している。
・費用は、工期延長日数に応じて「工事における工期の延長等に伴う増加費用の積算」(土木工事標準積算基準書(共通編)第Ｉ編総則 第９章)に基づき増加費用を積算し、変更契約において計上する。

15.　熱中症による健康障害発生時の対応計画
１　猛暑による厳しい環境下での現場作業※が見込まれる工事を対象とする。
※WBGT28度以上又は気温31度以上の環境下で、連続１時間以上又は１日４時間を超える作業
２　受注者は、熱中症のおそれがある労働者を把握した場合に、迅速かつ的確な判断ができるよう、「緊急連絡網、緊急搬送先の連絡先や所在地」及び「作業離脱、身体冷却、医療機関への搬送等の熱中症による重篤化を防止するために必要な措置の実施手順」などを施工計画書の「緊急時の体制及び対応」項目に記載するとともに、工事関係者へ周知すること。

第2章　工事材料
1.　見本・品質証明資料
受注者は、次に示す材料又は監督職員が指示する材料について、見本又は品質を証明する資料を、材料を使用するまでに監督職員に提出するものとする。また、材料の購入は監督職員の確認を受けた後に行うものとする。

区　分	材　料　名	摘　要
プレキャスト製品	セメントコンクリート製品一般	ＪＩＳ製品以外
その他	レディーミクストコンクリート	
	アスファルト混合物	事前審査制度の認定混合物を除く

2.　品質規格証明資料等
受注者は、工事に使用した次に示す材料又は監督職員が指示する材料の品質を証明する試験成績表、性能試験結果、ミルシート等の品質規格証明書を監督職員に提出するものとする。

区　分	材　料　名	摘　要
プレキャスト製品	セメントコンクリート製品一般	ＪＩＳ製品以外
その他	レディーミクストコンクリート	
	アスファルト混合物	事前審査制度の認定混合物を除く

3.　溶融スラグを利用した資材の使用

1.　溶融スラグを利用した資材の使用

再生加熱アスファルト混合物、プレキャストコンクリート製品、再生路盤材及び埋戻材等については、広島中央環境衛生組合が製造する溶融スラグ（以下「溶融スラグ」という。）を利用した資材を使用するよう努めるものとする。溶融スラグ利用及び使用する資材にあたっては「溶融スラグの有効利用促進等に関する方針」「溶融スラグ有効利用ガイドライン【品質編】、【運用編】」に準拠するものとする。なお、これにより難い場合は、監督職員と協議すること。

2.　品質管理及び確認

1.で示したもののほか、溶融スラグを利用した資材の使用における品質の管理及び確認は、広島版「土木工事共通仕様書(令和７年８月)」及び広島版「施工管理基準(令和７年８月)」によるものとする。ただし、書類により品質が確保できる項目においても、監督職員が必要と認めるものは現場検収を実施できるものとする。

3.　再生加熱アスファルト混合物への使用

溶融スラグを再生加熱アスファルト混合物に使用する場合、広島版「土木工事共通仕様書（令和７年８月）」の「1-1-2-16　環境対策」に示す登録リサイクル製品の使用は適用しないものとする。

4.　適合規格

溶融スラグの適合規格については、広島版「土木工事共通仕様書(令和７年８月)」に記載の適合規格（「2-2-3-1 一般事項　1.」）ではなく、「JIS A 5031　一般廃棄物，下水汚泥又はそれらの焼却灰を溶融固化したコンクリート用溶融スラグ骨材」を適用するものとする。

第3章　施工条件

1.　安全対策

(1) 交通誘導警備員・警戒船・保安要員

交通誘導警備員　　・交通誘導警備員は見込んでいない。ただし、現場条件の変更等により、交通誘導警備員の配置が必要となった場合には、事前に監督職員と協議を行った上で変更対象とする。

(2) 架空線の防護管に要する費用について

工事区域上空の架空線の防護管に要する費用については、現在見込んでいない。

架空線に近接した工事の施工に当たって、架空線管理者又は防護管施工会社（以下、「架空線管理者等」という）との協議により、架空線管理者等から防護管に要する費用負担を求められた場合、工事打合せ簿により監督職員と協議し、設計変更の対象とする。

設計変更の対象として認められる場合は、架空線管理者等からの見積書を提出すること。

2.　盛土・埋戻土

(1) 流用土(工事内流用)

本工事の施工により発生する土のうち、　105m3(地山土量)　については当該工事の施工に流用するものと見込んでいる。

3.　建設副産物

(1) 建設発生土(搬出)　(建設発生土リサイクルプラント、建設発生土受入地又は建設発生土受入地(一時たい積))

当該工事により発生する建設発生土は、公の関与する埋立地、建設発生土処分先一覧表に掲載されている建設発生土リサイクルプラント、建設発生土受入地又は建設発生土受入地(一時たい積)のいずれかに搬出するものとする。また、搬出先として、運搬費と受入費(平日の受入費用)の合計が最も経済的になる建設発生土リサイクルプラント、建設発生土受入地又は建設発生土受入地(一時たい積)を見込んでいる。したがって、正当な理由がある場合を除き残土処分に要する費用(単価)は変更しない。

ただし、災害復旧工事において、市が公募により決定した「災害発生土民間受入先」と受入について土質や搬出スケジュール等の協議が整えば、搬出先を「災害発生土民間受入先」に変更する場合がある。

当該工事で見込んでいる再資源化施設、運搬距離

安宿中屋線

（名称）　　有限会社ドイ産業リサイクル施設

（所在地）　　東広島市豊栄町安宿273-3

（運搬距離）　　1.1ｋｍ

(2) コンクリート殻（有筋）（搬出）

当該工事により発生するコンクリート殻（有筋）は、広島県制定の再資源化施設一覧表に掲載されている施設に搬出するものとする。

搬出先として、運搬費と受入費(平日の受入費用)の合計が最も経済的になる再資源化施設を見込んでいる。したがって、正当な理由がある場合を除き処分に要する費用(単価)は変更しない。

また、運搬距離は　1.1ｋｍ　を見込んでいる。

(3) コンクリート殻（無筋）（搬出）

当該工事により発生するコンクリート殻（無筋）は、広島県制定の再資源化施設一覧表に掲載されている施設に搬出するものとする。

搬出先として、運搬費と受入費(平日の受入費用)の合計が最も経済的になる再資源化施設を見込んでいる。したがって、正当な理由がある場合を除き処分に要する費用(単価)は変更しない。

また、運搬距離は　1.1ｋｍ　を見込んでいる。

(4) アスファルト殻(搬出)

当該工事により発生するアスファルト殻は、広島県制定の再資源化施設一覧表に掲載されている施設に搬出するものとする。

搬出先として、運搬費と受入費(平日の受入費用)の合計が最も経済的になる再資源化施設を見込んでいる。したがって、正当な理由がある場合を除き処分に要する費用(単価)は変更しない。

また、運搬距離は　1.1ｋｍ　を見込んでいる。

第4章　施工管理

1.　出来形管理

(1) 表層工及び道路面に天端が接する構造物

本工事において、路面に天端が接する構造物の出来高管理は下記のとおり行うこと。なお、下記以外の項目については、広島県制定「土木工事施工管理基準(令和７年８月)」に基づいて実施しなければならない。

工　種	測定項目	規格値	測定基準	測定箇所	摘　要
表層工	基準高さ▽	±30	40m毎に1箇所の割とし、道路中心線および端部で測定。		
道路面に天端が接する構造物(コンクリートブロック工、コンクリート擁壁工、側溝工等)	基準高さ▽	±30	施工延長40m(測点間隔25mの場合は50m)につき1箇所、延長40m(又は50m)以下のものは1施工箇所につき2箇所。		

第5章　その他

1.　工事関係書類

⑴ 工事関係書類の作成は、東広島市建設工事関係書類作成要領 -土木工事編-によるものとする。

⑵ 工事関係書類の提出は、「契約関係書類」1部、「施工管理書類」は、工事打合せ簿による場合は2部、その他による場合は1部とする。

2.　工事写真

工事写真の撮影に当っては、広島県制定「写真管理基準（令和７年８月）」によるものとし、納品に当っては、電子媒体又は紙媒体、情報共有システム登録のいずれかとする。

なお、電子納品物は「広島県電子納品実施要領」に準拠し、作成すること。

3.　疑義の解決等

本特記仕様書及び設計図書に明示していない事項または、その内容に疑義が生じた場合は、監督職員と協議し決定すること。

4.　事前調査

現場作業着手前に、当該農地の既設暗渠排水の有無を確認すること。既設暗渠排水がある場合は、位置及び現在の排水機能について地権者等による立会確認を行うこと。

5.　交通誘導警備員

昼間のみ全面通行止めでの施工を想定しているため、交通誘導警備員は計上していないが、必要な場合は監督職員と協議し決定する。

工事数量総括表

費目・工種明細など	規格1・規格2	単位		数量	備考
本工事費					
道路改良		式		1	レベル1
道路土工		式		1	レベル2
掘削工		式		1	レベル3
掘削	土砂	m3		20	レベル4
法面整形工		式		1	レベル3
法面整形	盛土部	m2		20	レベル4
残土処理工		式		1	レベル3
土砂等運搬	土砂(岩塊・玉石混り土含む)	m3		60	レベル4
建設発生土処分	砂・砂質・礫質土	m3		60	レベル4
石・ブロック積工		式		1	レベル2
コンクリートブロック積工		式		1	レベル3
大型ブロック積	ブロック積(空積) 控長50cm	m2		1	レベル4
胴込・裏込材(砕石)	大型ブロック RC-40	m3		0.5	レベル4
吸出し防止材(全面)設置	合繊不織布 t=10mm 9.8kN/m	m2		1	レベル4
天端コンクリート		式		1	レベル3
天端コンクリート		m		1	レベル4
排水構造物工		式		1	レベル2

工事数量総括表

費目・工種明細など	規格1・規格2	単位		数量	備考
作業土工		式		1	レベル3
床掘り		式		1	レベル4
埋戻し(C)	土砂	式		1	レベル4
埋戻し(D)	土砂	式		1	レベル4
埋戻コンクリート	18-8-40BB	式		1	レベル4
側溝工		式		1	レベル3
1号自由勾配側溝	標準型 L=2000 300*400	m		62	レベル4
1号自由勾配側溝	標準型 L=1000 300*400	m		3	レベル4
1号自由勾配側溝	暗渠型 792/722 300*400	m		0.8	レベル4
1号自由勾配側溝	暗渠型 722/754 300*400	m		0.7	レベル4
1号自由勾配側溝	暗渠型 1307/1275 300*400	m		1	レベル4
1号自由勾配側溝	暗渠型 813/837 300*400	m		0.8	レベル4
1号自由勾配側溝	暗渠型 883/859 300*400	m		0.9	レベル4
1号自由勾配側溝	暗渠型 862/880 300*400	m		0.9	レベル4
1号自由勾配側溝	暗渠型 704/687 300*400	m		0.7	レベル4
1号自由勾配側溝	暗渠型 686/705 300*400	m		0.7	レベル4
1号自由勾配側溝	暗渠型 805/786 300*400	m		0.8	レベル4
1号自由勾配側溝	暗渠型 720/738 300*400	m		0.7	レベル4

工事数量総括表

費目・工種明細など	規格1・規格2	単位		数量	備考
1号自由勾配側溝	暗渠型 708/693 300*400	m		0.7	レベル4
1号自由勾配側溝	暗渠型 825/840 300*400	m		0.8	レベル4
1号自由勾配側溝	標準型 L=600 300*400	m		0.6	レベル4
1号自由勾配側溝	標準型 L=2000 300*500	m		10	レベル4
1号自由勾配側溝	標準型 L=1000 300*500	m		2	レベル4
1号自由勾配側溝	暗渠型 790/802 300*500	m		0.8	レベル4
1号自由勾配側溝	暗渠型 922/910 300*500	m		0.9	レベル4
1号自由勾配側溝	暗渠型 937/894 300*500	m		0.9	レベル4
1号自由勾配側溝	暗渠型 551/594 300*500	m		0.6	レベル4
1号自由勾配側溝	暗渠型 592/553 300*500	m		0.6	レベル4
1号自由勾配側溝	暗渠型 798/838 300*500	m		0.8	レベル4
1号自由勾配側溝	暗渠型 845/792 300*500	m		0.8	レベル4
1号自由勾配側溝	暗渠型 804/858 300*500	m		0.8	レベル4
1号自由勾配側溝	暗渠型 841/823 300*500	m		0.8	レベル4
1号自由勾配側溝	標準型 L=2000 300*600	m		8	レベル4
1号自由勾配側溝	暗渠型 852/810 300*600	m		0.8	レベル4
1号自由勾配側溝	暗渠型 811/853 300*600	m		0.8	レベル4
ｺﾝｸﾘｰﾄ蓋（1号自由勾配側溝）	車道用 L=500 300用	枚		77	レベル4

工事数量総括表

費目・工種明細など	規格1・規格2	単位		数量	備考
ｸﾞﾚｰﾁﾝｸﾞ蓋（1号自由勾配側溝）	車道用 L=500 300用 T-14(並目ｺﾞﾑ)	枚		32	レベル4
2号自由勾配側溝	標準型 L=2000 400*800	m		6	レベル4
2号自由勾配側溝	暗渠型 1359/993 400*800	m		1	レベル4
2号自由勾配側溝	暗渠型 1083/963 400*800	m		1	レベル4
2号自由勾配側溝	標準型 L=2000 400*900	m		12	レベル4
2号自由勾配側溝	標準型 L=2000 400*1000	m		6	レベル4
2号自由勾配側溝	暗渠型 1212/1465 400*1000	m		1	レベル4
2号自由勾配側溝	暗渠型 695/948 400*1000	m		0.8	レベル4
2号自由勾配側溝	標準型 L=600 400*1000	m		0.6	レベル4
ｺﾝｸﾘｰﾄ蓋	車道用 L=500 400用	枚		17	レベル4
ｸﾞﾚｰﾁﾝｸﾞ蓋	車道用 L=500 400用 T-14(並目ｺﾞﾑ)	枚		7	レベル4
鉄筋コンクリートU形(JIS_A_5372)	PU1-B300-H300 L=600	m		0.9	レベル4
管渠工		式		1	レベル3
塩ビ管	VUφ100	m		0.05	レベル4
集水桝工		式		1	レベル3
4号街渠桝	800*800*1050 現場打ち ｸﾞﾚｰﾁﾝｸﾞ蓋 T-14 ﾎﾞﾙﾄ式	箇所		1	レベル4
吐口工		式		1	レベル3
吐口工		箇所		1	レベル4

工事数量総括表

費目・工種明細など	規格1・規格2	単位		数量	備考
構造物撤去工		式		1	レベル2
構造物取壊し工		式		1	レベル3
舗装版切断	アスファルト舗装版	m		130	レベル4
舗装版破砕積込(小規模土工)		m2		60	レベル4
構造物とりこわし工(無筋構造物)	コンクリート取壊し	m3		3	レベル4
構造物とりこわし工(鉄筋構造物)	コンクリート取壊し	m3		2	レベル4
構造物とりこわし工(無筋構造物)	既設ブロック積取壊し	m3		0.5	レベル4
構造物とりこわし工(鉄筋構造物)	既設U型水路取壊し	m3		0.05	レベル4
運搬処理工		式		1	レベル2
殻運搬		式		1	レベル3
殻運搬	As殻	m3		3	レベル4
殻運搬	Co殻(無筋)	m3		3	レベル4
殻運搬	Co殻(有筋)	m3		2	レベル4
殻処分		式		1	レベル3
再資源化施設受入費	As殻	t		8	レベル4
再資源化施設受入費	Co殻(無筋)	t		8	レベル4
再資源化施設受入費	Co殻(有筋)	t		5	レベル4
舗装工		式		1	レベル2

工事数量総括表

費目・工種明細など	規格1・規格2	単位		数量	備考
アスファルト舗装工		式		1	レベル3
表層(車道・路肩部)	再生密粒度アスコン（20mm） t=5cm	m2		80	レベル4
路盤工	RM-30 t=10cm	m2		80	レベル4
砕石舗装		式		1	レベル3
表層	RC-40 t=10cm	m2		20	レベル4
コンクリート舗装工		式		1	レベル3
表層	18-8-40BB t=7cm	m2		2	レベル4
路盤工	RM-30 t=10cm	m2		2	レベル4
＊＊直接工事費＊＊					
共通仮設費率分					
＊＊共通仮設費計＊＊					
＊＊純工事費＊＊					
現場管理費					
＊＊工事原価＊＊					
一般管理費率分					
契約保証費					
一般管理費計					
＊＊工事価格＊＊					

工事数量総括表

費目・工種明細など	規格1・規格2	単位		数量	備考
＊＊消費税相当額＊＊					
＊＊工事費計＊＊					
＊＊契約保証費計＊＊					

平 面 図

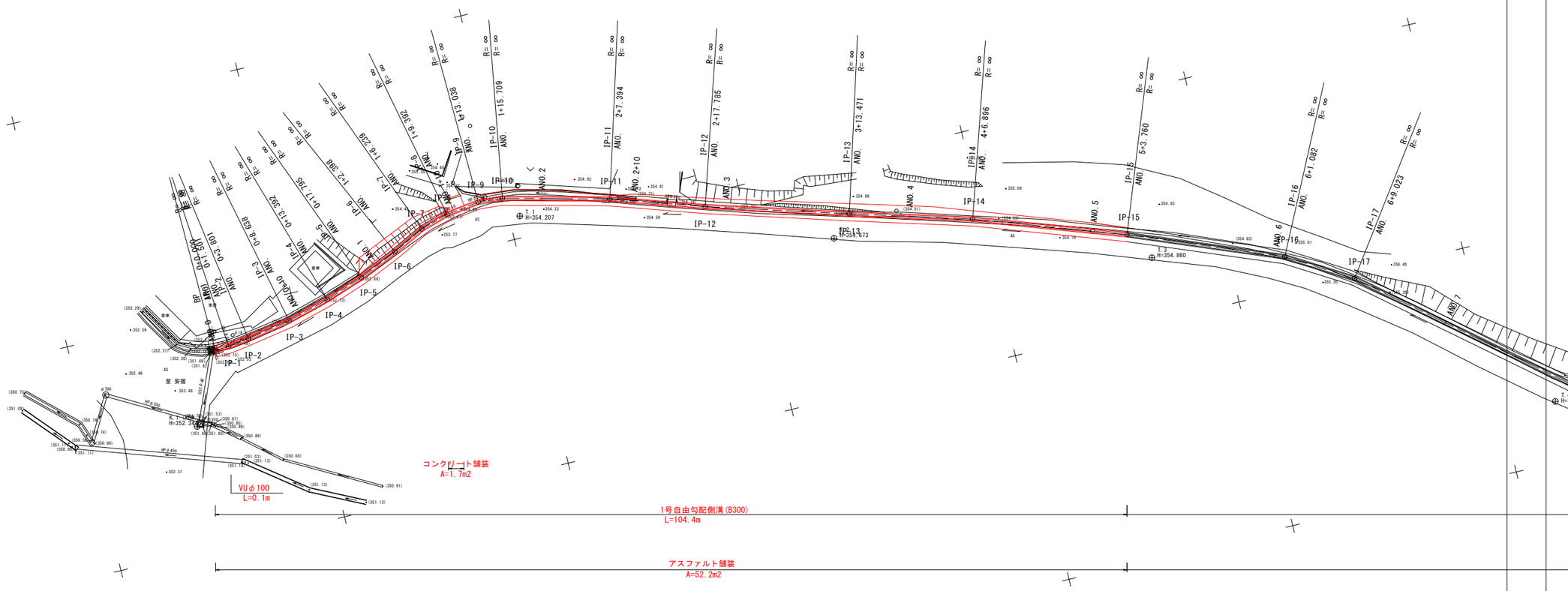

基準点座標一覧表

点 名	X 座 標	Y 座 標	標 高
T.1	-159477.332	62373.845	354.207
T.2	-159466.999	62341.173	354.676
T.3	-159456.881	62308.074	354.859
T.4	-159431.456	62269.079	355.698
T.5	-159419.549	62231.705	356.151
T.6	-159415.615	62193.685	356.241
T.7	-159406.625	62147.791	356.305
T.8	-159459.234	62201.876	358.474
T.9	-159492.298	62164.820	359.084
T.10	-159534.838	62127.237	360.330
T.11	-159574.455	62074.921	363.349

測点座標一覧表

点 名	X 座 標	Y 座 標
ABP	-159470.895	62409.428
AIP-1	-159470.931	62407.927
AIP-2	-159471.275	62405.653
AIP-3	-159472.118	62400.890
AIP-4	-159473.396	62396.311
AIP-5	-159474.866	62392.161
AIP-6	-159476.728	62387.951
AIP-7	-159478.450	62384.518
AIP-8	-159479.361	62381.499
AIP-9	-159479.861	62377.887
AIP-10	-159479.659	62375.224
AIP-11	-159476.842	62363.884
AIP-12	-159473.622	62354.004
AIP-13	-159469.195	62338.956
AIP-14	-159465.517	62326.045
AIP-15	-159459.947	62310.127
AIP-16	-159453.601	62294.009
AIP-17	-159449.534	62287.188
AIP-18	-159431.716	62265.581
AIP-19	-159428.973	62261.701
AIP-20	-159426.797	62257.525
AIP-21	-159424.783	62252.638
AIP-22	-159423.567	62249.065
AIP-23	-159422.921	62245.092
AIP-24	-159422.411	62237.107
AIP-25	-159422.010	62227.206
AIP-26	-159421.256	62222.091
AIP-27	-159420.778	62215.571
AIP-28	-159419.243	62203.790
AIP-29	-159417.945	62195.882
AIP-30	-159416.700	62189.593
AIP-31	-159415.647	62184.138
AIP-32	-159414.538	62178.157
AIP-33	-159410.272	62156.316
AIP-34	-159407.896	62143.470
AIP-35	-159404.512	62125.374
AIP-36	-159406.686	62122.201
AEP	-159402.905	62113.961
ANO.0+10.00	-159472.484	62399.578
ANO.1	-159475.758	62390.144
ANO.1+10.00	-159479.444	62380.897
ANO.2	-159478.625	62371.060
ANO.2+10.00	-159476.034	62361.406
ANO.3	-159472.997	62351.879
ANO.4	-159467.406	62332.677
ANO.5	-159461.189	62313.676
ANO.6	-159453.997	62295.016
ANO.7	-159442.550	62278.719
ANO.8	-159430.001	62263.155
ANO.9	-159422.894	62244.668
ANO.9+10.00	-159422.313	62234.685
ANO.10	-159421.643	62224.718
ANO.11	-159419.382	62204.854
ANO.12	-159415.847	62185.173
ANO.13	-159412.072	62165.533
ANO.14	-159408.342	62145.884
ANO.15	-159404.671	62126.224
ANO.15+3.00	-159405.719	62123.613
ANO.15+10.00	-159404.480	62117.394

工 種	道 路 維 持 修 繕		
種 別	平 面 図		
路線 河川	安 宿 中 屋 線		
縮 尺	1:250	図面番号	1 / 17
工事箇所	東広島市豊栄町安宿		
	東 広 島 市		

平 面 図

S=1:250

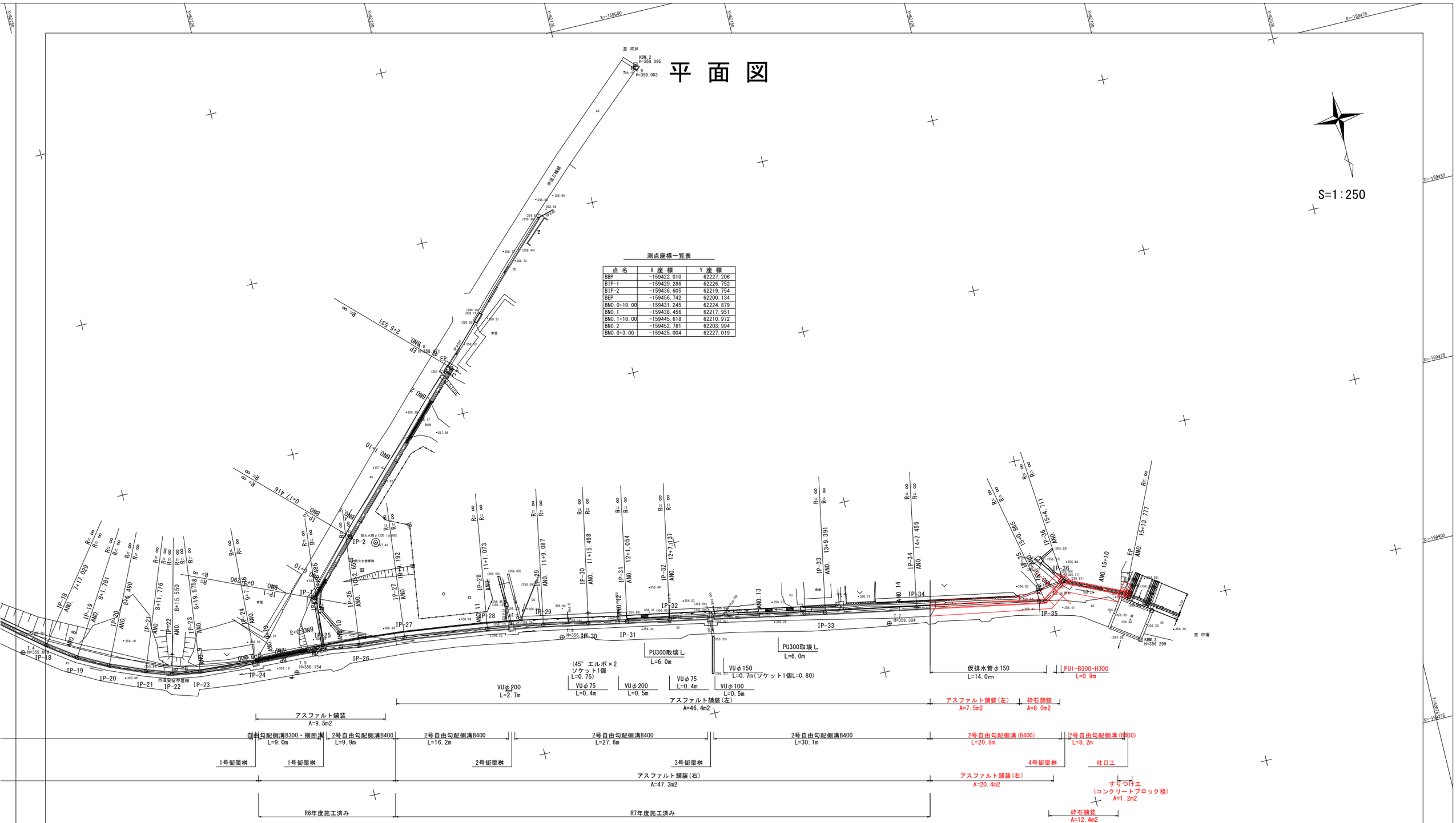

測点座標一覧表

点 名	X 座 標	Y 座 標
BBP	-159422.010	62227.206
BIP-1	-159429.286	62226.752
BIP-2	-159436.605	62219.754
BEP	-159456.742	62200.134
BNO.0+10.00	-159431.245	62224.879
BNO.1	-159438.456	62217.951
BNO.1+10.00	-159445.618	62210.972
BNO.2	-159452.781	62203.994
BNO.0+3.00	-159425.004	62227.019

工 種	道 路 維 持 修 繕		
種 別	平 面 図		
路線 河川	安 宿 中 屋 線		
縮 尺	1:250	図面番号	2 / 17
工事箇所	東広島市豊栄町安宿		
	東 広 島 市		

縦断面図

V=1:100
H=1:500

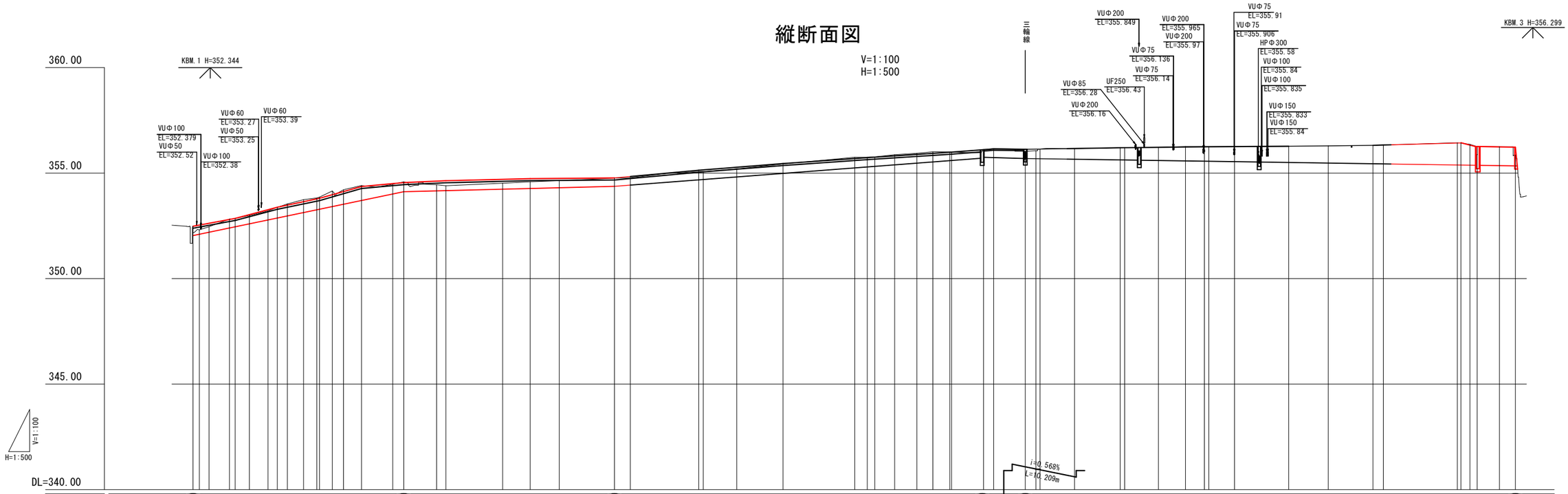

| | | |

標準横断面図

S=1:30

凡　例

記　　号	名　　称
C(SF)	片切掘削（砂質土）
E(SF)	床　　掘
Fu	埋　　戻
Fu(Co)	埋戻コンクリート
K	基面整正
L	盛土法面整形
C(Co1)	コンクリート構造物取壊し(無筋)
C(Co2)	コンクリート構造物取壊し(鉄筋)
W1	アスファルト舗装(t=5cm)
W2	路盤工(t=10cm)
W3	砕石舗装工(t=10cm)
W4	コンクリート舗装(t=7cm)
W5	路盤工(t=10cm)

D=区間距離

測点

GH=地盤高

FH=計画高（水路底）

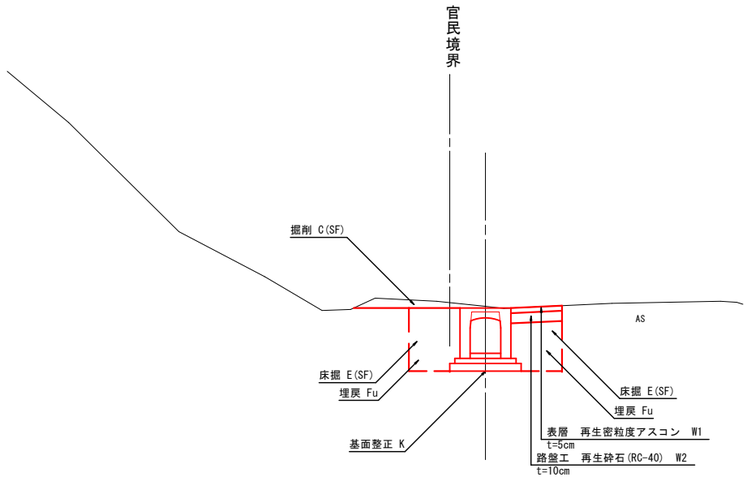

埋戻区分図

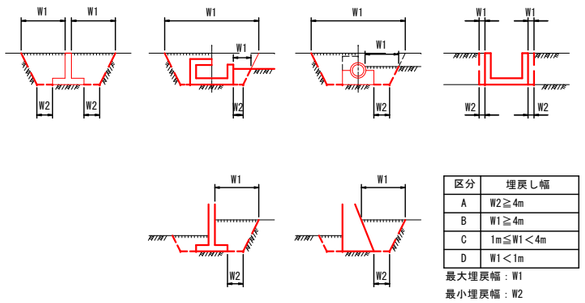

区分	埋戻し幅
A	W2≧4m
B	W1≧4m
C	1m≦W1＜4m
D	W1＜1m

最大埋戻幅：W1

最小埋戻幅：W2

工　種	道　路　維　持　修　繕		
種　別	標準横断面図		
路線 河川	安　宿　中　屋　線		
縮　尺	1:30	図面番号	4 / 17
工事箇所	東広島市豊栄町安宿		
	東　広　島　市		

横断面図(1)

D= 10.000

ANO. 1

GH=353.38
FH=352.872（水路底）

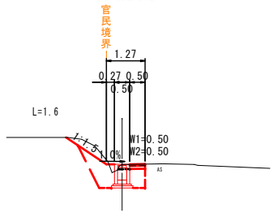

DL=350.00

C(SF)=0.4

E(SF) =1.3
Fu(C) =1.0

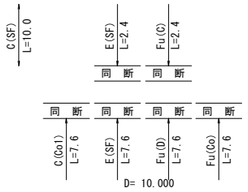

D= 10.000

ANO. 0+10. 0

GH=352.85
FH=352.456（水路底）

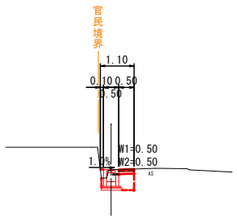

DL=350.00

C(SF)=0.1
C(Co1)=0.1

E(SF) =0.5
Fu(D) =0.3
Fu(Co)=0.1

D= 10.000

ABP

GH=352.48
FH=352.040（水路底）

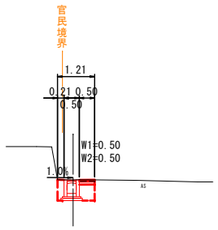

DL=350.00

C(SF)=0.1
C(Co1)=0.3

E(SF) =0.4
Fu(D) =0.3
Fu(Co)=0.1

D= 10.000

ANO. 2+10. 0

GH=354.59
FH=354.119（水路底）

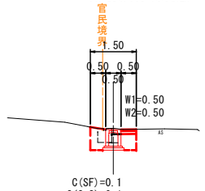

C(SF)=0.1
C(Co2)=0.1

E(SF) =0.7
Fu(D) =0.6

DL=350.00

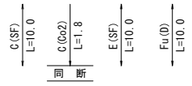

D= 10.000

ANO. 2

GH=354.41
FH=353.703（水路底）

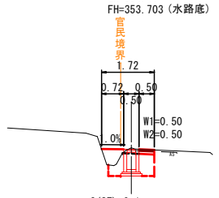

DL=350.00

C(SF)=0.1

E(SF) =1.0
Fu(D) =0.8

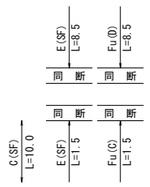

D= 10.000

ANO. 1+10. 0

GH=353.86
FH=353.287（水路底）

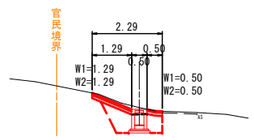

DL=350.00

C(SF)=0.5

E(SF) =1.2
Fu(C) =0.8

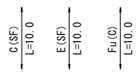

工 種	道 路 維 持		
種 別	横 断 面 図 (1)		
路線 河川	安宿中屋線		
縮 尺	1:100	図面番号	5 / 17
工事箇所	東広島市豊栄町安宿		
	東 広 島 市		

横断面図(2)

D= 20.000

ANO. 5

GH=354.76
FH=354.374（水路底）

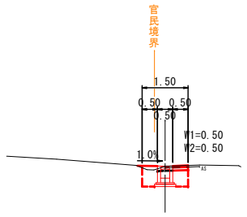

DL=354.00

C(SF)=0.1

E(SF) =0.8
Fu(D) =0.5

C(SF) L=20.0
E(SF) L=20.0
Fu(D) L=20.0

D= 20.000

ANO. 4

GH=354.59
FH=354.272（水路底）

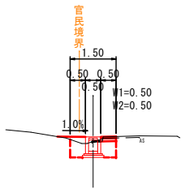

DL=354.00

C(SF)=0.1

E(SF) =0.8
Fu(D) =0.6

C(SF) L=20.0
E(SF) L=20.0
Fu(D) L=20.0

D= 20.000

ANO. 3

GH=354.40
FH=354.170（水路底）

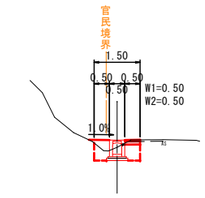

DL=354.00

C(SF)=0.1

E(SF) =0.7
Fu(D) =0.6

同 断

C(SF) L=10.0
C(Co2) L=0.2
E(SF) L=10.0
Fu(D) L=10.0

D= 20.000

ANO. 8

GH=355.75
FH=355.291（水路底）

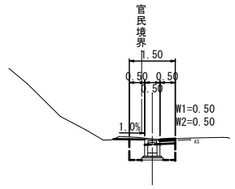

DL=354.00

C(SF)=0.2

E(SF) =0.9
Fu(D) =0.6

C(SF) L=20.0
E(SF) L=20.0
Fu(D) L=20.0

D= 20.000

ANO. 7

GH=355.43
FH=354.985（水路底）

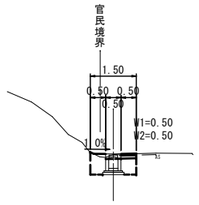

DL=354.00

C(SF)=0.1

E(SF) =0.8
Fu(D) =0.6

C(SF) L=20.0
E(SF) L=20.0
Fu(D) L=20.0

D= 20.000

ANO. 6

GH=355.07
FH=354.680（水路底）

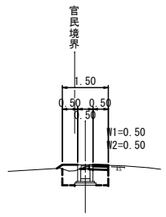

DL=354.00

C(SF)=0.1

E(SF) =0.8
Fu(D) =0.6

C(SF) L=20.0
E(SF) L=20.0
Fu(D) L=20.0

工 種	道 路 維 持		
種 別	横 断 面 図 (2)		
路線 河川	安宿中屋線		
縮 尺	1:100	図面番号	6 / 17
工事箇所	東広島市豊栄町安宿		
	東 広 島 市		

横断面図(4)

D= 7.000

ANO.15+3.0

GH=356.36
FH=355.374（水路底）

DL=355.00

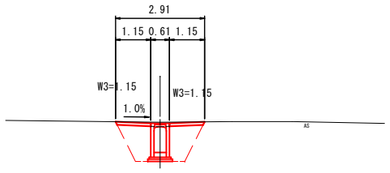

C(SF)=0.4

E(SF) =2.5
Fu(C) =1.8

W3 L=3.0 | C(SF) L=3.0 | E(SF) L=3.0 | Fu(C) L=3.0 | W2 L=1.2 同 断

D= 3.000

ANO.15

GH=356.44
FH=355.383（水路底）

DL=355.00

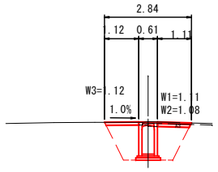

C(SF)=0.3

E(SF) =2.4
Fu(C) =1.7

W3 L=2.8 同 断 | C(SF) L=16.5 | E(SF) L=16.5 | Fu(C) L=16.5
0.1 1.7 1.2
C(SF) L=3.5 | E(SF) L=3.5 | Fu(C) L=3.5

D= 20.000

ANO.14

GH=356.32
FH=355.443（水路底）

DL=355.00

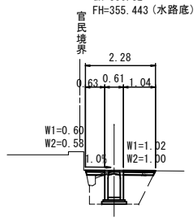

C(SF)=0.1

E(SF) =1.7
Fu(C) =1.2

C(SF) L=20.0 | E(SF) L=14.0 | Fu(C) L=14.0
同 断 | 同 断 | 同 断
同 断 | 同 断 | 同 断
C(Co2) L=6.0 | E(SF) L=6.0 | Fu(D) L=6.0

D= -

AEP

GH=355.86
FH=355.342（水路底）

DL=355.00

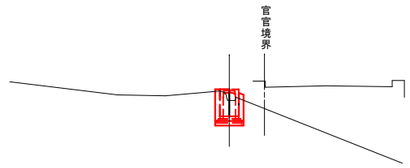

同 断 C(SF) L=3.4 | 同 断 C(Co2) L=3.4 | 同 断 E(SF) L=3.4 | 同 断 Fu(C) L=3.6 | 同 断 W3 L=3.0

D= 3.777

ANO.15+10.0

GH=356.25
FH=355.353（水路底）

DL=355.00

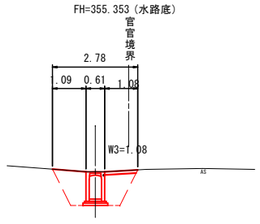

C(SF)=0.1
C(Co2)=0.2

E(SF) =2.1
Fu(C) =1.7

同 断 W3 L=1.3 | C(SF) L=7.0 | C(Co2) L=5.1 同 断 | E(SF) L=7.0 | Fu(C) L=7.0 | W3 L=7.0

工 種	道 路 維 持 修 繕		
種 別	横断面図(4)		
路線 河川	安 宿 中 屋 線		
縮 尺	1:100	図面番号	7 / 17
工事箇所	東広島市豊栄町安宿		
	東 広 島 市		

構造図(1)

S=図示

1号自由勾配側溝

B300,縦断用　S=1:20

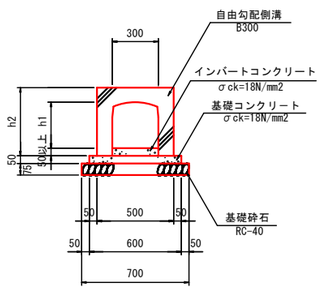

2号自由勾配側溝

B400,縦断用　S=1:20

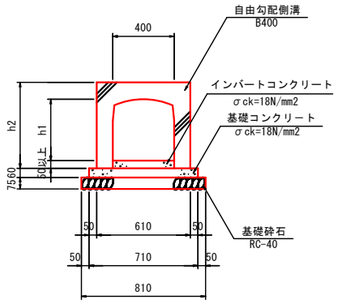

PU1-B300-H300

S=1:20

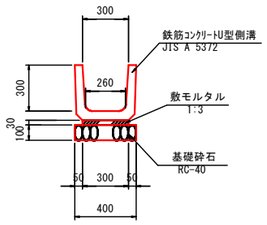

数 量 表　　10m当たり

種　別	規　格	単位	数　量
基礎砕石	RC-40,t=100mm	m2	4.00
敷モルタル	1 : 3	m3	0.090
目地モルタル	1 : 2	m3	0.005
U型側溝	PU1-B300-H300 L=600	個	16.5

吐口工

S=1:30

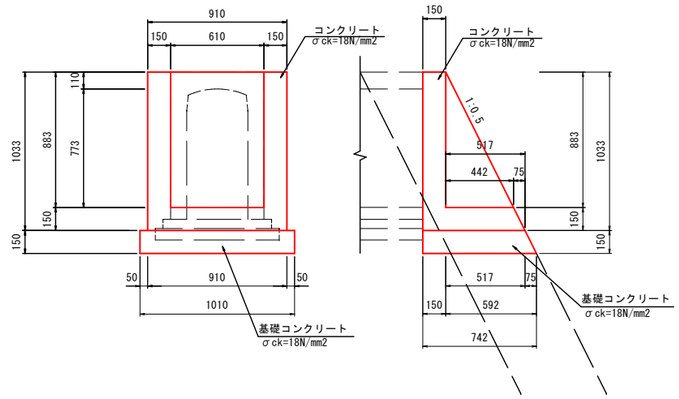

数 量 表　　1ヶ所当たり

種　別	規　格	単位	数　量
基礎コンクリート	σck=18N/mm2	m3	0.107
型　枠	小型構造物	m2	3.13
コンクリート	σck=18N/mm2	m3	0.219

VUφ75

S=1:10

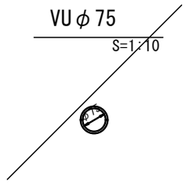

VUφ150

S=1:10

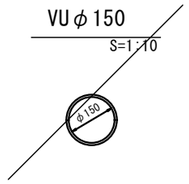

VUφ100

S=1:10

VUφ200

S=1:10

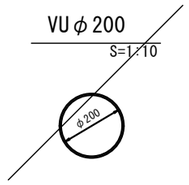

アスファルト舗装工

S=1:10

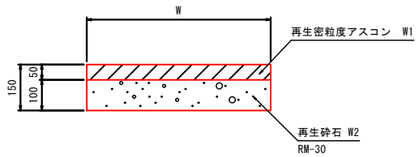

砕石舗装工

S=1:10

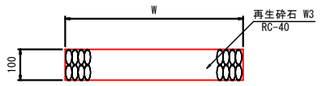

コンクリート舗装工

S=1:10

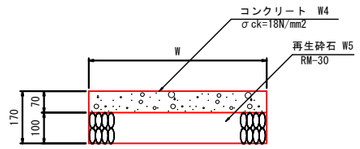

既設U型水路取壊し

S=1:20

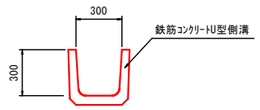

既設ブロック積取壊し

S=1:50

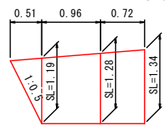

コンクリートブロック積展開図

S=1:50

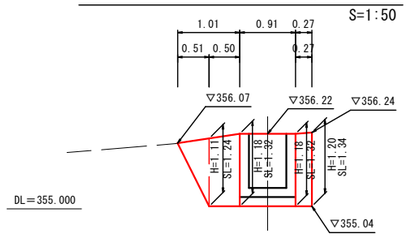

コンクリートブロック積

S=1: 50

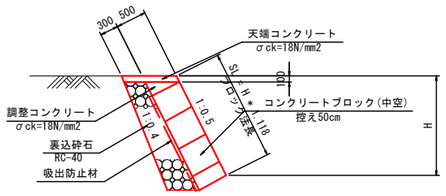

天端コンクリート

S=1: 30

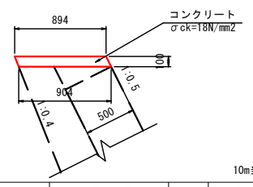

数 量 表　　10m当たり

種　別	規　格	単位	数　量
コンクリート	σck=18N/mm2	m3	0.899
型　枠	小型構造物	m2	2.20

工　種	道　路　維　持　修　繕		
種　別	構造図(1)		
路線 河川	安　宿　中　屋　線		
縮　尺	図示	図面番号	8 / 17
工事箇所	東広島市豊栄町安宿		
	東　広　島　市		

構造図(2)

S=図示

1号街渠桝

S=1:20

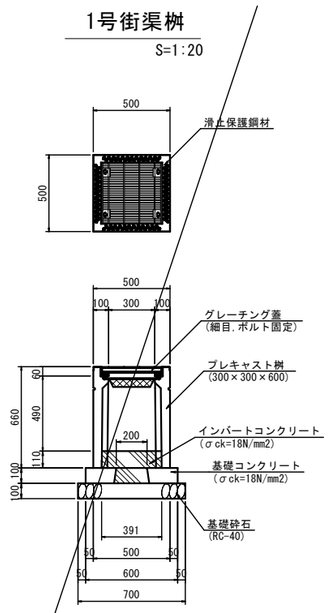

数 量 表　　1ヶ所当たり

種　別	規　格	単位	数　量
プレキャスト桝	300×300×600	個	1.0
基礎砕石	RC-40, t=10cm	m2	0.490
基礎コンクリート	σck=18N/mm2	m3	0.036
基礎コン型枠	小　型	m3	0.240
インバートコンクリート	σck=18N/mm2	m3	0.021
グレーチング	細目,ボルト固定	枚	1.0

2号街渠桝

S=1:20

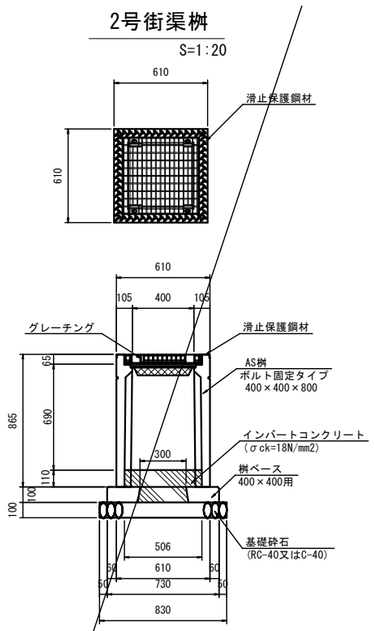

数 量 表　　1ヶ所当たり

種　別	規　格	単位	数　量
AS桝 ボルト固定タイプ	400×400×800	個	1.0
インバートコンクリート	σck=18N/mm2	m3	0.032
桝ベース	400×400用	個	1.0
基礎砕石	RC-40又はC-40 t=10cm	m2	0.689
		m3	0.069
グレーチング	400×400用	枚	1.0

3号街渠桝

S=1:20

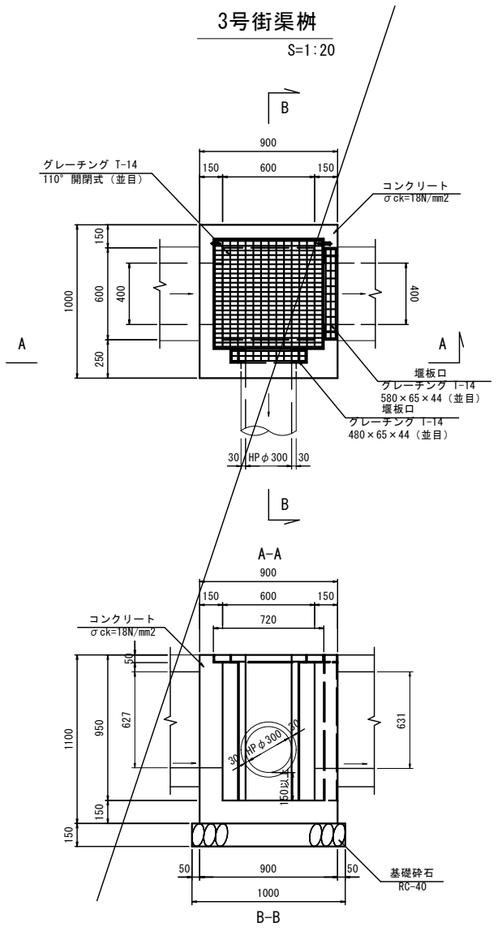

数 量 表　　1ヶ所当たり

種　別	規　格	単位	数　量
基礎砕石	RC-40, t=150mm	m2	1.10
型　枠	小型構造物	m2	5.89
コンクリート	σck=18N/mm2	m3	0.565
グレーチング蓋	T-14 110° 開閉式 並目	枚	1.0
グレーチング蓋	T-14 並目 480×65×44	枚	1.0
グレーチング蓋	T-14 並目 580×65×44	枚	1.0
堰板口受枠	480×65×44用	基	1.0
堰板口受枠	580×65×44用	基	1.0

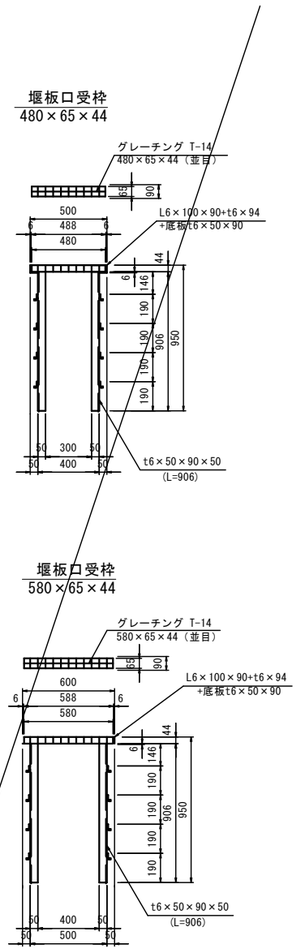

4号街渠桝

S=1:20

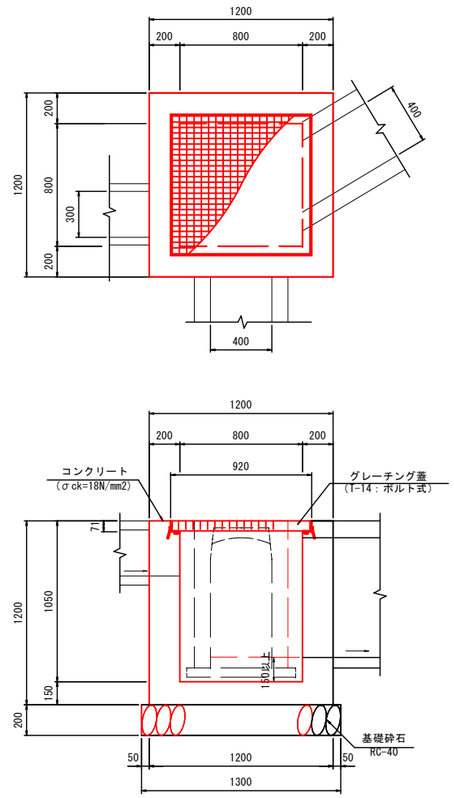

数 量 表　　1ヶ所当たり

種　別	規　格	単位	数　量
基礎砕石	RC-40, t=150mm	m2	1.69
型　枠	小型構造物	m2	8.77
コンクリート	σck=18N/mm2	m3	0.932
グレーチング蓋	T-14　ボルト式 並目	枚	1.0

工　種	道　路　維　持　修　繕		
種　別	構造図(2)		
路線 河川	安　宿　中　屋　線		
縮　尺	図示	図面番号	9 / 17
工事箇所	東広島市豊栄町安宿		
	東　広　島　市		

展開図(1)

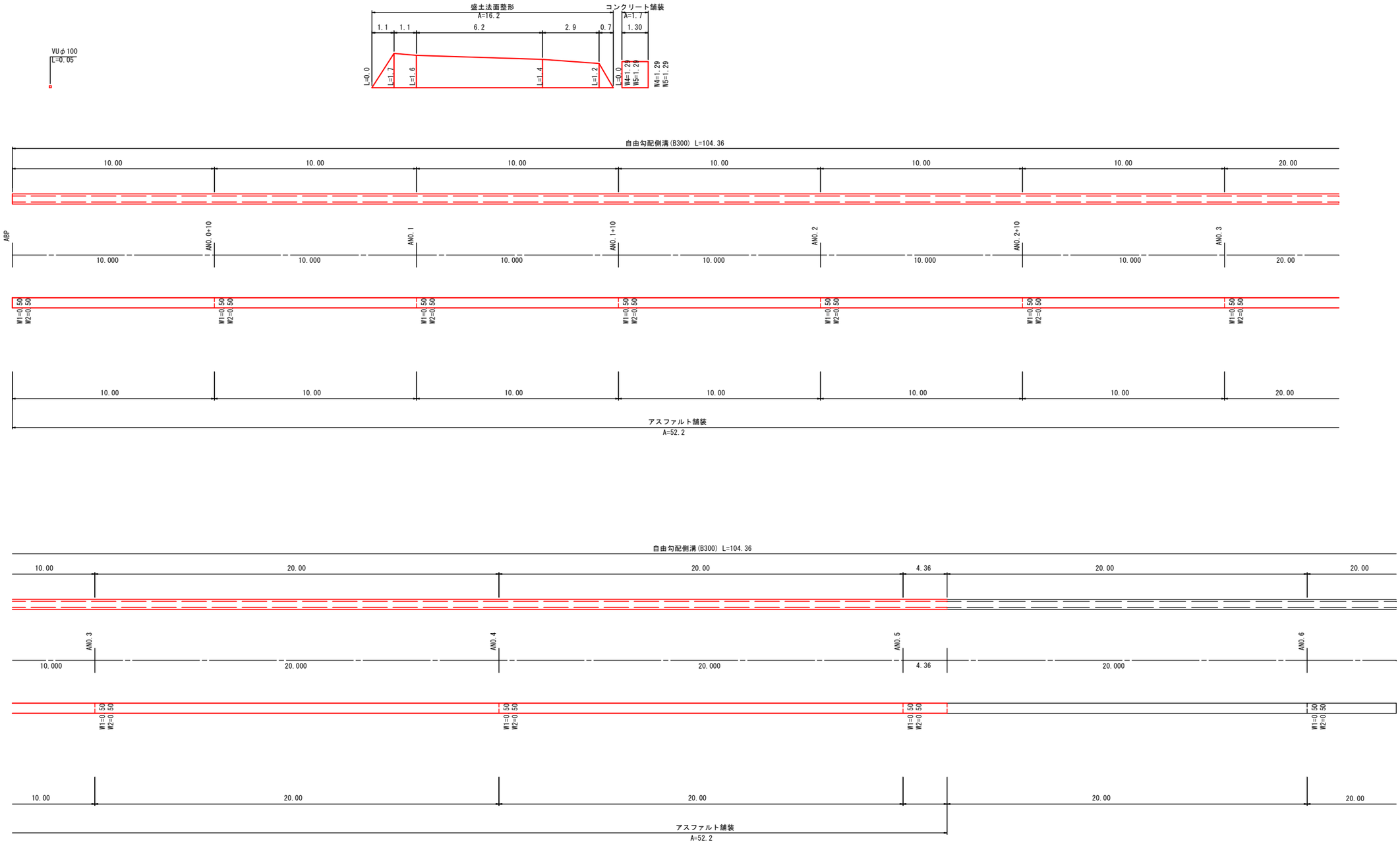

工　種	道　路　維　持　修　繕		
種　別	展開図(1)		
路線 河川	安　宿　中　屋　線		
縮　尺	1:100	図面番号	10 / 17
工事箇所	東広島市豊栄町安宿		
	東　広　島　市		

展開図(4)

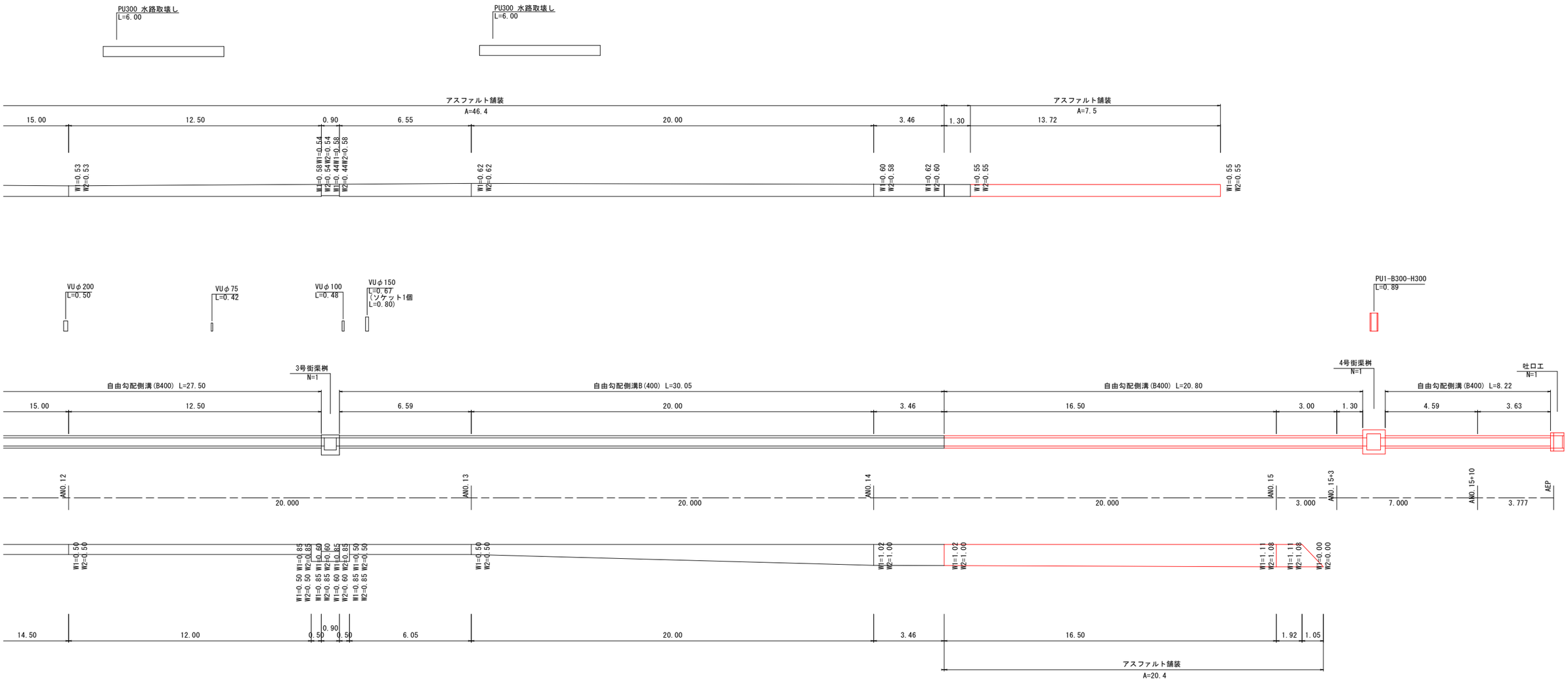

工　種	道　路　維　持　修　繕		
種　別	展開図(4)		
路線 河川	安　宿　中　屋　線		
縮　尺	1:100	図面番号	11 / 17
工事箇所	東広島市豊栄町安宿		
	東　広　島　市		

自由勾配側溝参考割付図(1)

平　面　図

S = 1/100

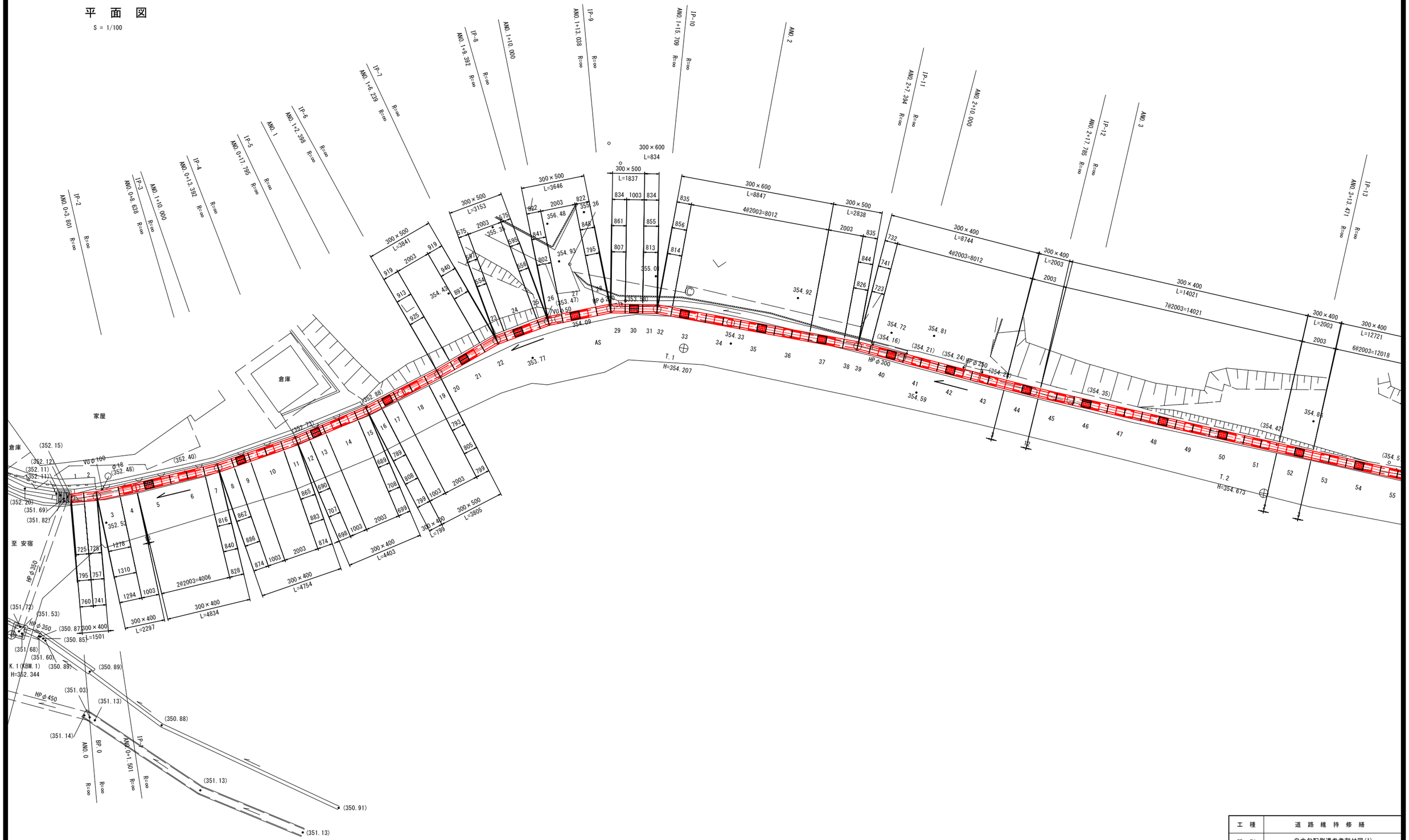

工　種	道　路　維　持　修　繕		
種　別	自由勾配側溝参考割付図(1)		
路線 河川	安　宿　中　屋　線		
縮　尺	図示	図面番号	12 / 17
工事箇所	東広島市豊栄町安宿		
	東　広　島　市		

自由勾配側溝参考割付図(2)

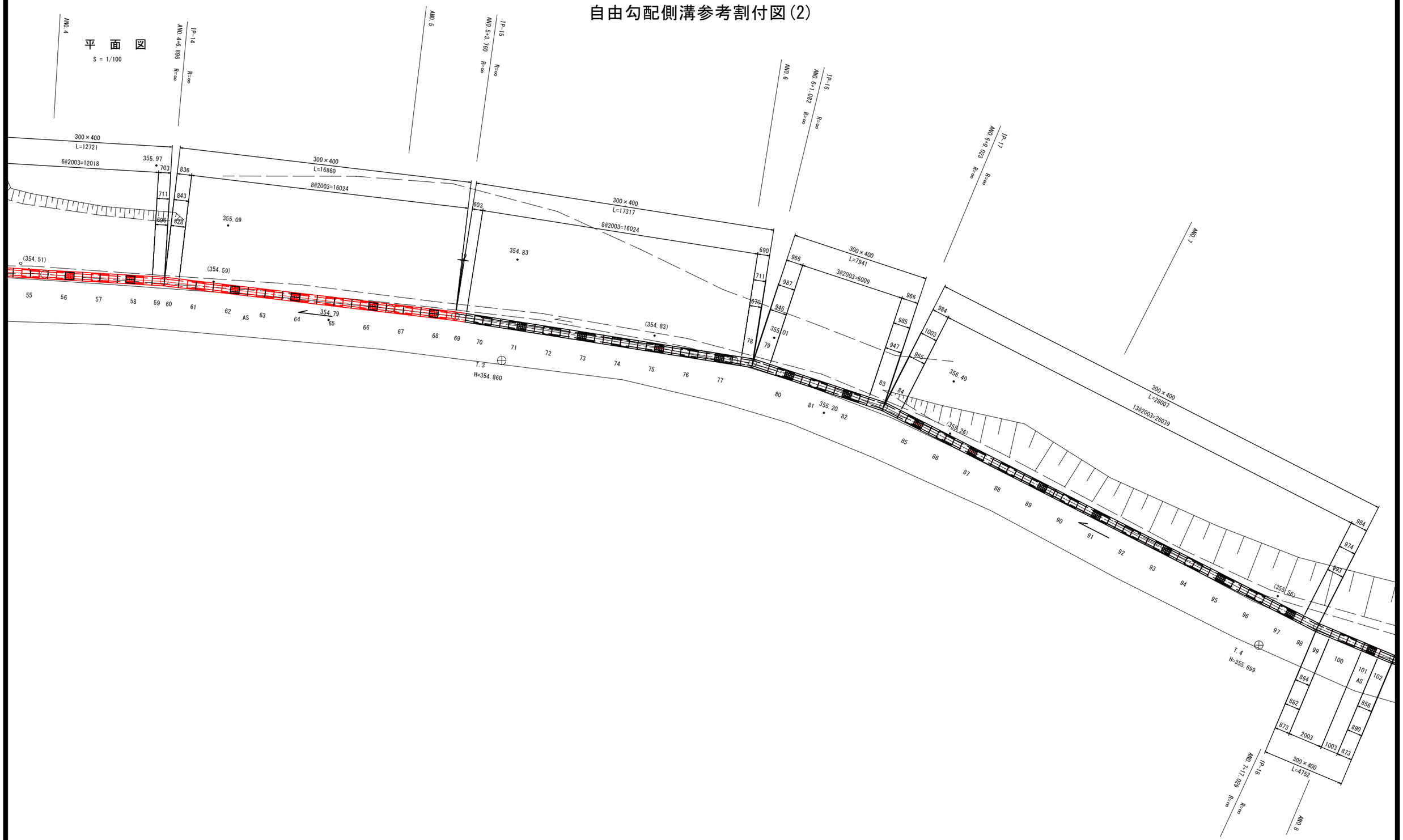

工 種	道 路 維 持 修 繕		
種 別	自由勾配側溝参考割付図(2)		
路線 河川	安 宿 中 屋 線		
縮 尺	図示	図面番号	13 / 17
工事箇所	東広島市豊栄町安宿		
	東 広 島 市		

自由勾配側溝参考割付図(4)

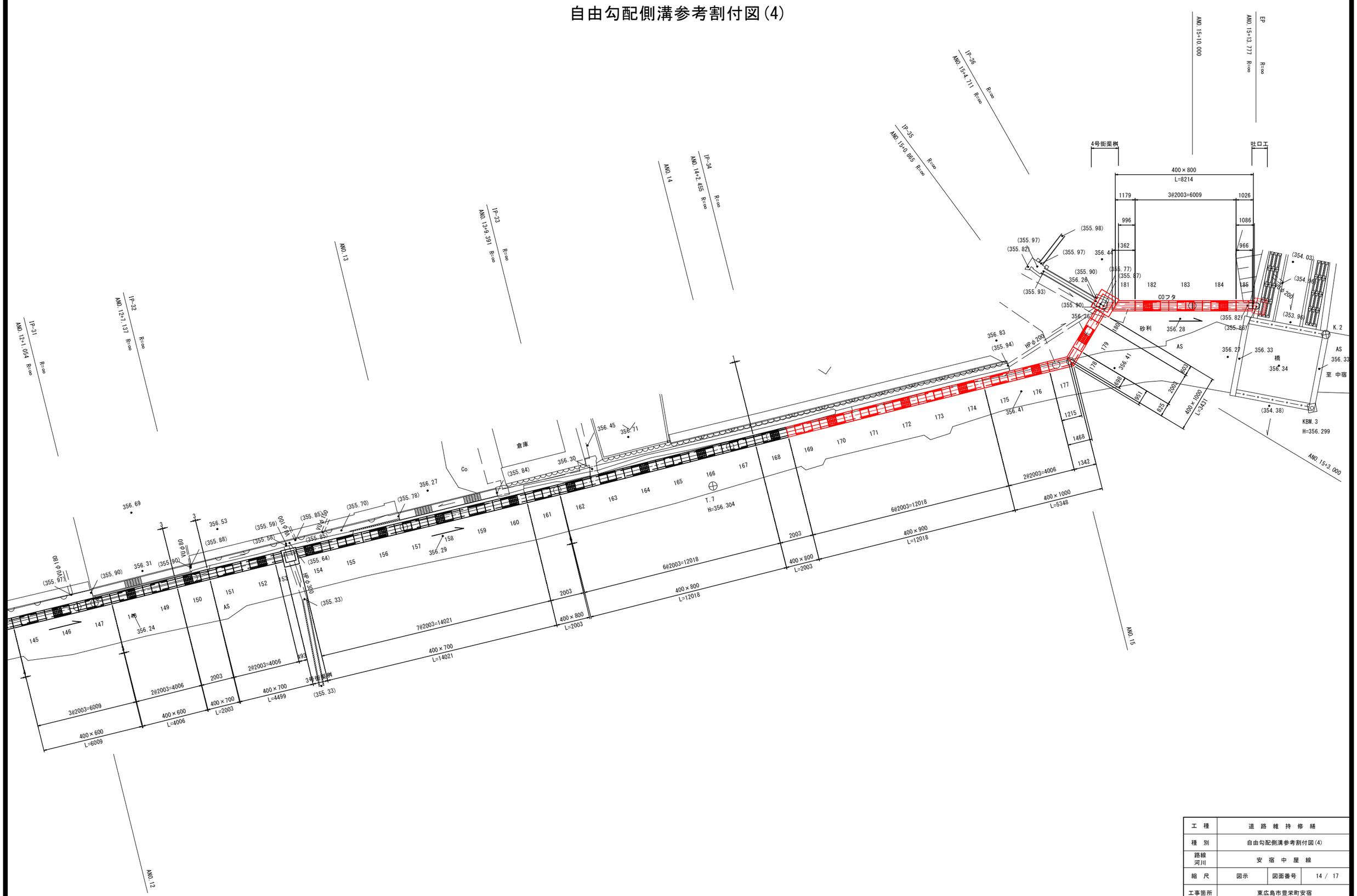

工　種	道　路　維　持　修　繕		
種　別	自由勾配側溝参考割付図(4)		
路線 河川	安　宿　中　屋　線		
縮　尺	図示	図面番号	14 / 17
工事箇所	東広島市豊栄町安宿		
	東　広　島　市		

自由勾配側溝参考割付図(5)

縦　断　図

S = 1/100

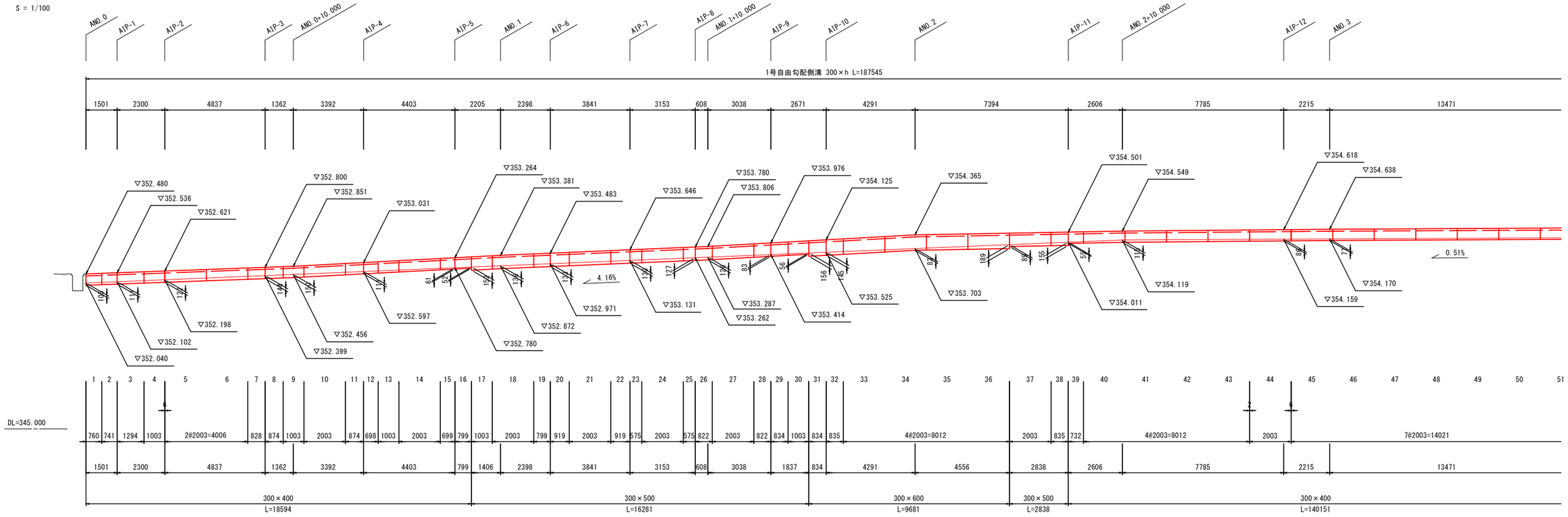

縦　断　図

S = 1/100

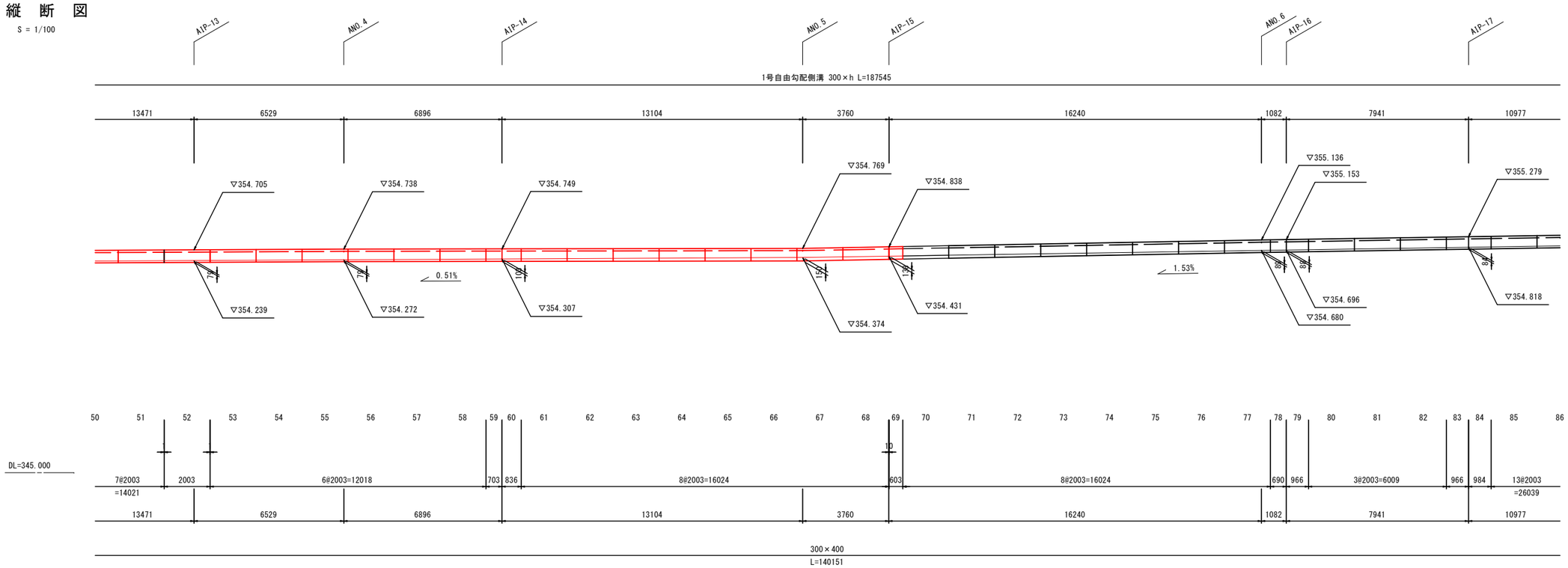

工　種	道　路　維　持　修　繕		
種　別	自由勾配側溝参考割付図(5)		
路線 河川	安　宿　中　屋　線		
縮　尺	図示	図面番号	15 / 17
工事箇所	東広島市豊栄町安宿		
	東　広　島　市		

自由勾配側溝参考割付図(7)

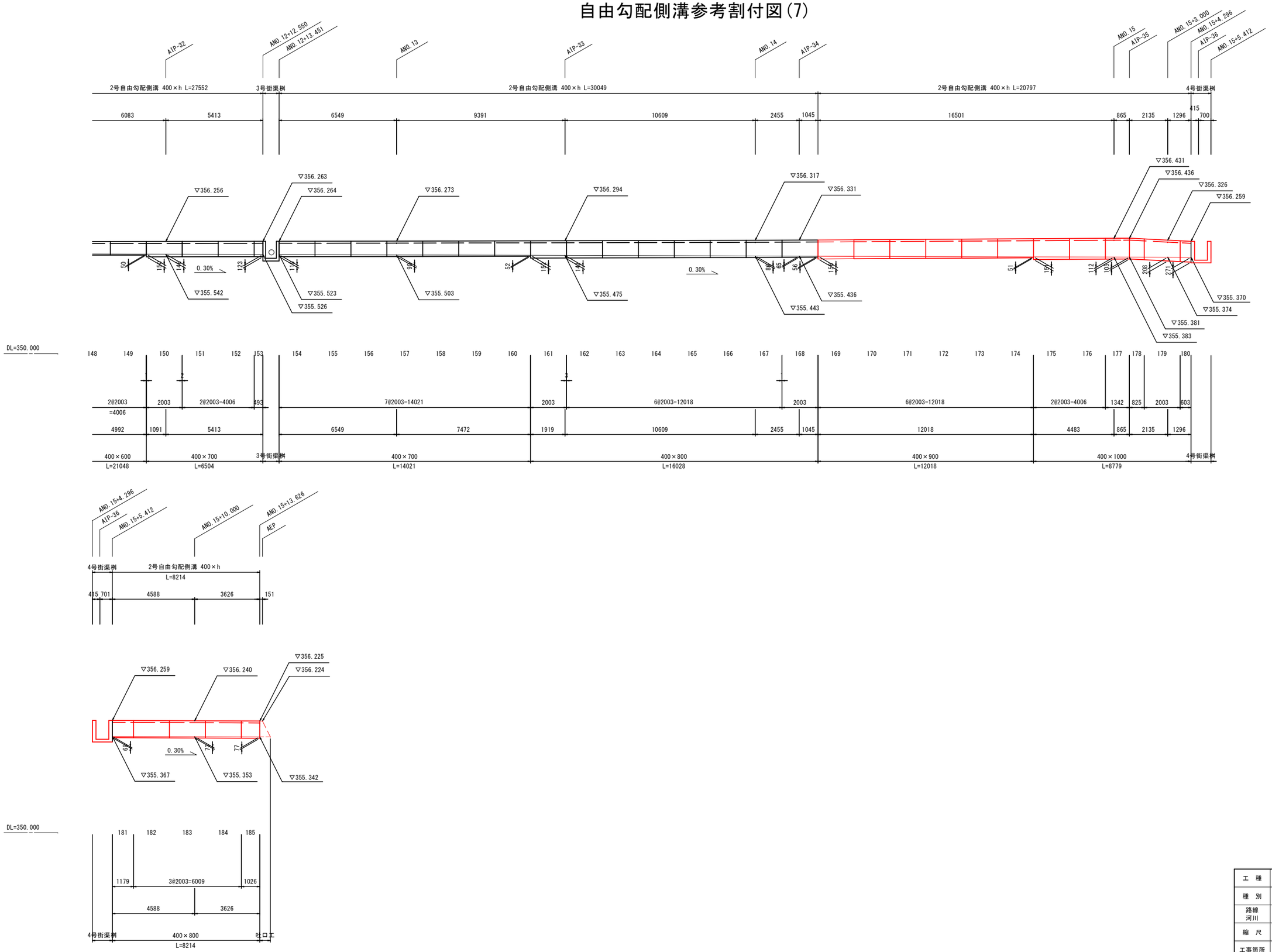

工　種	道　路　維　持　修　繕		
種　別	自由勾配側溝参考割付図(7)		
路線 河川	安　宿　中　屋　線		
縮　尺	図示	図面番号	16 / 17
工事箇所	東広島市豊栄町安宿		
	東　広　島　市		

自由勾配側溝参考割付図(8)

標　準　断　面　図

S = 1/20

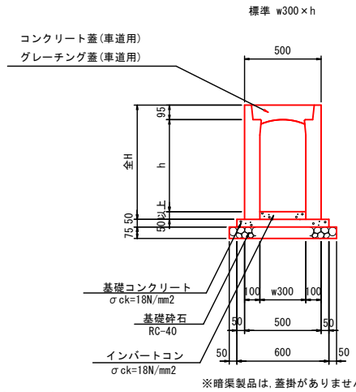

※暗渠製品は,蓋掛がありません

標準用寸法表

規　格	全H	製品幅 B
w300×h400	545	500
w300×h500	645	500
w300×h600	745	500

標　準　断　面　図

S = 1/20

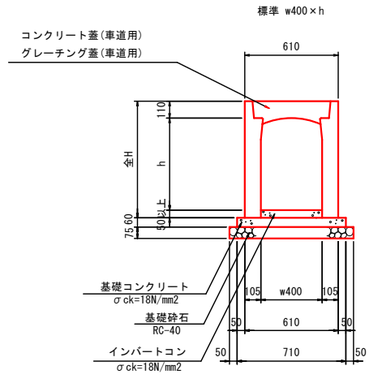

※暗渠製品は,蓋掛がありません

標準用寸法表

規　格	全H	製品幅 B
w400×h400	560	610
w400×h500	660	610
w400×h600	760	610
w400×h700	860	610
w400×h800	960	610
w400×h900	1060	610
w400×h1000	1160	610

1号自由勾配側溝数量表

名称	規格	長さ	タイプ	数量	単位	製品番号	備考
FV側溝	300×400	2000	標準	31	本		
		1000	標準	3	本		
		792/722	暗渠	1	本	1	片斜切
		722/754	暗渠	1	本	2	片斜切
		1307/1275	暗渠	1	本	3	片斜切
		813/837	暗渠	1	本	7	片斜切
		883/859	暗渠	1	本	8	片斜切
		862/880	暗渠	1	本	11	片斜切
		704/687	暗渠	1	本	12	片斜切
		686/705	暗渠	1	本	15	片斜切
		805/786	暗渠	1	本	16	片斜切
		720/738	暗渠	1	本	39	片斜切
		708/693	暗渠	1	本	59	片斜切
		825/840	暗渠	1	本	60	片斜切
		600	暗渠	1	本	69	
		~~708/667~~	~~暗渠~~	~~1~~	~~本~~	~~78~~	~~片斜切~~
		~~943/984~~	~~暗渠~~	~~1~~	~~本~~	~~79~~	~~片斜切~~
		~~982/944~~	~~暗渠~~	~~1~~	~~本~~	~~83~~	~~片斜切~~
		~~962/1000~~	~~暗渠~~	~~1~~	~~本~~	~~84~~	~~片斜切~~
		~~971/990~~	~~暗渠~~	~~1~~	~~本~~	~~98~~	~~片斜切~~
		~~879/861~~	~~暗渠~~	~~1~~	~~本~~	~~99~~	~~片斜切~~
		~~853/887~~	~~暗渠~~	~~1~~	~~本~~	~~102~~	~~片斜切~~
		~~865/832~~	~~暗渠~~	~~1~~	~~本~~	~~103~~	~~片斜切~~
		~~837/860~~	~~暗渠~~	~~1~~	~~本~~	~~106~~	~~片斜切~~
		~~648/626~~	~~暗渠~~	~~1~~	~~本~~	~~107~~	~~片斜切~~
		~~629/645~~	~~暗渠~~	~~1~~	~~本~~	~~110~~	~~片斜切~~
		~~890/875~~	~~暗渠~~	~~1~~	~~本~~	~~111~~	~~片斜切~~
		~~862/904~~	~~暗渠~~	~~1~~	~~本~~	~~113~~	~~片斜切~~
		~~1030/988~~	~~暗渠~~	~~1~~	~~本~~	~~114~~	~~片斜切~~
		~~995/1019~~	~~暗渠~~	~~1~~	~~本~~	~~116~~	~~片斜切~~
		~~1949/1925~~	~~暗渠~~	~~1~~	~~本~~	~~117~~	~~片斜切~~
	300×500	2000	標準	5	本		
		1000	標準	2	本		
		790/802	暗渠	1	本	19	片斜切
		922/910	暗渠	1	本	20	片斜切
		937/894	暗渠	1	本	22	片斜切
		551/594	暗渠	1	本	23	片斜切
		592/553	暗渠	1	本	25	片斜切
		799/838	暗渠	1	本	26	片斜切
		845/792	暗渠	1	本	28	片斜切
		804/858	暗渠	1	本	29	片斜切
		841/823	暗渠	1	本	38	片斜切
	300×600	2000	標準	4	本		
		852/810	暗渠	1	本	31	片斜切
		811/853	暗渠	1	本	32	片斜切
合計				69	本		
蓋版	300	500	車道	77	枚		
グレーチング		500	車道・T-14(並目)	32	枚		

※製品 No.1 ～ 120を集計しています。

※施工の伸びを、3mm見込んでいます。

※斜切製品は、斜切角度の緩い方から見て、L=左側/右側とします。

2号自由勾配側溝数量表

名称	規格	長さ	タイプ	数量	単位	製品番号	備考
FV側溝	~~400×400~~	~~2000~~	~~標準~~	~~4~~	~~本~~		~~施工済~~
		~~760/740~~	~~暗渠~~	~~1~~	~~本~~	~~123~~	~~片斜切・施工済~~
		~~1190/1220~~	~~暗渠~~	~~1~~	~~本~~	~~124~~	~~片斜切・施工済~~
		~~1314/1331~~	~~暗渠~~	~~1~~	~~本~~	~~129~~	
	~~400×500~~	~~2000~~	~~標準~~	~~6~~	~~本~~	~~132～136・138~~	
		~~1000~~	~~標準~~	~~1~~	~~本~~	~~131~~	
		~~846/863~~	~~暗渠~~	~~1~~	~~本~~	~~130~~	~~片斜切~~
		~~1314~~	~~暗渠~~	~~1~~	~~本~~	~~137~~	
	~~400×600~~	~~2000~~	~~標準~~	~~10~~	~~本~~	~~140～149~~	
		~~1000~~	~~標準~~	~~1~~	~~本~~	~~139~~	
	~~400×700~~	~~2000~~	~~標準~~	~~10~~	~~本~~	~~150～152・154～160~~	
		~~490~~	~~暗渠~~	~~1~~	~~本~~	~~153~~	
	400×800	2000	標準	3	本	182～184	
		1359/993	暗渠	1	本	181	片斜切
		1083/963	暗渠	1	本	185	片斜切
	400×900	2000	標準	6	本	169～174	
	400×1000	2000	標準	3	本	175～176・179	
		1212/1465	暗渠	1	本	177	片斜切
		695/948	暗渠	1	本	178	片斜切
		600	暗渠	1	本	180	
合計				17	本		
蓋版	400	500	車道	17	枚		
グレーチング		500	車道・T-14(並目)	7	枚		

※施工の伸びを、3mm見込んでいます。

※斜切製品は、斜切角度の緩い方から見て、L=左側/右側とします。

1号自由勾配側溝材料表

名称	規格	数量	単位
インバートコンクリート	σck=18N/mm2	3.960	m3
基礎コンクリート	σck=18N/mm2	3.632	m3
同上型枠	均し基礎型枠	12.110	m2
基礎砕石	RC-40 t=75mm	84.759	m2

2号自由勾配側溝材料表

名称	規格	数量	単位
インバートコンクリート	σck=18N/mm2	1.268	m3
基礎コンクリート	σck=18N/mm2	1.235	m3
同上型枠	均し基礎型枠	3.482	m2
基礎砕石	RC-40 t=75mm	23.499	m2

工　種	道　路　維　持　修　繕		
種　別	自由勾配側溝参考割付図(8)		
路線 河川	安　宿　中　屋　線		
縮　尺	図示	図面番号	17 / 17
工事箇所	東広島市豊栄町安宿		
	東　広　島　市		

参 考 図 書

工事名称　：　令和８年度 道路維持修繕事業

安宿中屋線道路修繕工事

＜注意事項＞

１　本工事は、数量公開の対象工事です。

２　この数量書は適正な積算のための参考指標として数量を示すものです。

数量は参考数量であり、設計図書ではありません。内容の如何にかかわらず、契約上の拘束をするものではありません。

３　その他

・当該工事により発生する建設発生土は、公の関与する埋立地、広島県制定の建設発生土処分先一覧表に掲載されている建設発生土リサイクルプラント、建設発生土受入地又は建設発生土受入地（一時たい積）のいずれかに搬出するものとしている。搬出先として、次の施設を見込んでいる。

建設発生土【安宿中屋線】

種別	施設の名称	所在地	運搬距離
砂・砂質土・礫質土	㈲ドイ産業リサイクル施設	東広島市豊栄町安宿 273-3	1.1km

・当該工事により発生する Co 殻、As 殻は、広島県制定の再生資源化施設一覧表に掲載されている施設に搬出するものとしている。搬出先として、次の施設を見込んでいる。

As 殻【安宿中屋線】

種別	施設の名称	所在地	運搬距離
As 殻	㈲ドイ産業リサイクル施設	東広島市豊栄町安宿 273-3	1.1km

Co 殻(無筋)【安宿中屋線】

種別	施設の名称	所在地	運搬距離
Co 殻(無筋)	㈲ドイ産業リサイクル施設	東広島市豊栄町安宿 273-3	1.1km

Co 殻(有筋)【安宿中屋線】

種別	施設の名称	所在地	運搬距離
Co 殻(有筋)	㈲ドイ産業リサイクル施設	東広島市豊栄町安宿 273-3	1.1km

総括情報表

変更回数	0
適用単価地区	47 東広島市(豊栄)
単価適用日	00-08.06.01(0)
諸経費体系	1 公共(一般)

	当世代	前世代
工種	04 道路改良工事	
施工地域・工事場所区分	04 一般交通影響有り(2)	
復興補正区分	00 補正なし	
週休補正区分	09 閉所型・月単位	
現場事務所等の貸与区分	00 補正なし	
ＩＣＴ補正区分	00 補正なし	
冬期補正係数	00 補正なし	
緊急工事区分	00 通常工事 ０％	
前払金支出割合区分	00 補正無し	
契約保証区分	01 金銭的保証(0.04%)	
消費税率（%）	10	

建設技能労働者や交通誘導員等の現場労働者にかかる経費として，労務費のほか各種経費（法定福利費の事業者負担額，労務管理費，安全訓練等に要する費用等）が必要であり，本積算ではこれらを現場管理費等の一部として率計上している。

≪凡例≫

Co ･･･コンクリート　As ･･･アスファルト
DT ･･･ダンプトラック　BH ･･･バックホウ
CC ･･･クローラクレーン　TC ･･･トラッククレーン
RTC･･･ラフテレーンクレーン

本工事費　内訳表

費目・工種・施工名称など	数量	単位	単価	金額	備考
本工事費					X1000
道路改良	1	式			Y19999　レベル1
道路土工	1	式			Y29999　レベル2
掘削工	1	式			Y39999　レベル3
掘削 土砂	20	m3			Y49999　レベル4
掘削 土砂 上記以外(小規模) 標準	20	m3			SPK25040001 00 単第0 -0001　表
法面整形工	1	式			Y39998　レベル3
法面整形 盛土部	20	m2			Y49998　レベル4
法面整形 盛土部 法面締固め無し 現場制約無し レキ質土,砂及び砂質土,粘性土	20	m2			SPK25040025 00 単第0 -0002　表

本工事費　内訳表

費目・工種・施工名称など	数量	単位	単価	金額	備考
残土処理工	1	式			Y39997　レベル3
土砂等運搬 土砂(岩塊・玉石混り土含む)	60	m3			Y49997　レベル4
土砂等運搬 小規模 土砂(岩塊・玉石混り土含む) DID区間無し　距離1.5km以下(1.0km超)	60	m3			SPK25040002 00 単第0 -0003　表
建設発生土処分 砂・砂質・礫質土	60	m3			Y49996　レベル4
【直接工事費に含まれる処分費等】 「処分費等」の取扱いによる					#0041
建設発生土処分 砂・砂質・礫質土 ㈲ドイ産業リサイクル施設	60	m3			F0000000001 00
石・ブロック積工	1	式			Y29998　レベル2
コンクリートブロック積工	1	式			Y39996　レベル3
大型ブロック積 ブロック積(空積) 控長50cm	1	m2			Y49995　レベル4

本工事費　内訳表

費目・工種・施工名称など	数量	単位	単価	金額	備考
大型ブロック積 ブロック2,000kg/個以下 水抜きパイプ無し	1	m2			SPK25040037 00 単第0 -0004 表
ブロック積(空積) 控長50cm 2,000kg/個以下	1	m2			TTPC00273 00
胴込・裏込材(砕石) 大型ブロック RC-40	0.5	m3			Y49994 レベル4
胴込・裏込材(砕石) 大型ブロック RC-40	0.5	m3			SPK25040046 00 単第0 -0005 表
吸出し防止材(全面)設置 合繊不織布 t=10mm 9.8kN/m	1	m2			Y49993 レベル4
吸出し防止材(全面)設置 合繊不織布 t=10mm 9.8kN/m	1	m2			SPK25040048 00 単第0 -0006 表
天端コンクリート	1	式			Y39995 レベル3
天端コンクリート	1	m			Y49992 レベル4
天端コンクリート 18-8-40BB	1	m			V00001 00 単第0 -0007 表

本工事費　内訳表

費目・工種・施工名称など	数量	単位	単価	金額	備考
排水構造物工	1	式			Y29997　レベル2
作業土工	1	式			Y39994　レベル3
床掘り	150	m3			Y49991　レベル4
床掘り 土砂 上記以外(小規模)	150	m3			SPK25040015 00 単第0 -0009 表
埋戻し(C) 土砂	50	m3			Y49990　レベル4
埋戻し 土砂 上記以外(小規模)	50	m3			SPK25040020 00 単第0 -0010 表
埋戻し(D) 土砂	50	m3			Y49989　レベル4
埋戻し 土砂 上記以外(小規模)	50	m3			SPK25040020 00 単第0 -0010 表
埋戻コンクリート 18-8-40BB	2	m3			Y49988　レベル4

本工事費　内訳表

費目・工種・施工名称など	数量	単位	単価	金額	備考
コンクリート 無筋・鉄筋構造物 18-8-40BB 人力打設	2	m3			SPK25040157 00 単第0 -0011 表
側溝工	1	式			Y39993 レベル3
1号自由勾配側溝 標準型 L=2000 300*400	62	m			Y49987 レベル4
自由勾配側溝 300×400×2000	62	m			SDT00015 00 単第0 -0012 表
1号自由勾配側溝 標準型 L=1000 300*400	3	m			Y49986 レベル4
自由勾配側溝 材料別途 1000≧重量	3	m			SDT00015 00 単第0 -0013 表
自由勾配側溝 標準型 L=1000 300*400	3	本			F0000000006 00
1号自由勾配側溝 暗渠型 792/722 300*400	0.8	m			Y49985 レベル4
自由勾配側溝 材料別途 1000≧重量	0.8	m			SDT00015 00 単第0 -0013 表

本工事費　内訳表

費目・工種・施工名称など	数量	単位	単価	金額	備考
自由勾配側溝 暗渠型 792/722 300*400	1	本			F0000000007 00
1号自由勾配側溝 暗渠型 722/754 300*400	0.7	m			Y49984　　レベル4
自由勾配側溝 材料別途 1000≧重量	0.7	m			SDT00015　　00 単第0 -0013　表
自由勾配側溝 暗渠型 722/754 300*400	1	本			F0000000008 00
1号自由勾配側溝 暗渠型 1307/1275 300*400	1	m			Y49983　　レベル4
自由勾配側溝 材料別途 1000≧重量	1	m			SDT00015　　00 単第0 -0013　表
自由勾配側溝 暗渠型 1307/1275 300*400	1	本			F0000000009 00
1号自由勾配側溝 暗渠型 813/837 300*400	0.8	m			Y49983　　レベル4
自由勾配側溝 材料別途 1000≧重量	0.8	m			SDT00015　　00 単第0 -0013　表

本工事費　内訳表

費目・工種・施工名称など	数量	単位	単価	金額	備考
自由勾配側溝 暗渠型 813/837 300*400	1	本			F0000000010 00
1号自由勾配側溝 暗渠型 883/859 300*400	0.9	m			Y49982　　レベル4
自由勾配側溝 材料別途 1000≧重量	0.9	m			SDT00015　　00 単第0 -0013　表
自由勾配側溝 暗渠型 883/859 300*400	1	本			F0000000011 00
1号自由勾配側溝 暗渠型 862/880 300*400	0.9	m			Y49981　　レベル4
自由勾配側溝 材料別途 1000≧重量	0.9	m			SDT00015　　00 単第0 -0013　表
自由勾配側溝 暗渠型 862/880 300*400	1	本			F0000000012 00
1号自由勾配側溝 暗渠型 704/687 300*400	0.7	m			Y49980　　レベル4
自由勾配側溝 材料別途 1000≧重量	0.7	m			SDT00015　　00 単第0 -0013　表

本工事費　内訳表

費目・工種・施工名称など	数量	単位	単価	金額	備考
自由勾配側溝 暗渠型 704/687 300*400	1	本			F0000000013 00
1号自由勾配側溝 暗渠型 686/705 300*400	0.7	m			Y49979　　レベル4
自由勾配側溝 材料別途 1000≧重量	0.7	m			SDT00015　　00 単第0 -0013　表
自由勾配側溝 暗渠型 686/705 300*400	1	本			F0000000014 00
1号自由勾配側溝 暗渠型 805/786 300*400	0.8	m			Y49978　　レベル4
自由勾配側溝 材料別途 1000≧重量	0.8	m			SDT00015　　00 単第0 -0013　表
自由勾配側溝 暗渠型 805/786 300*400	1	本			F0000000015 00
1号自由勾配側溝 暗渠型 720/738 300*400	0.7	m			Y49977　　レベル4
自由勾配側溝 材料別途 1000≧重量	0.7	m			SDT00015　　00 単第0 -0013　表

本工事費　内訳表

費目・工種・施工名称など	数量	単位	単価	金額	備考
自由勾配側溝 暗渠型 720/738 300*400	1	本			F0000000016 00
1号自由勾配側溝 暗渠型 708/693 300*400	0.7	m			Y49976　　レベル4
自由勾配側溝 材料別途 1000≧重量	0.7	m			SDT00015　　00 単第0 -0013　表
自由勾配側溝 暗渠型 708/693 300*400	1	本			F0000000017 00
1号自由勾配側溝 暗渠型 825/840 300*400	0.8	m			Y49975　　レベル4
自由勾配側溝 材料別途 1000≧重量	0.8	m			SDT00015　　00 単第0 -0013　表
自由勾配側溝 暗渠型 825/840 300*400	1	本			F0000000018 00
1号自由勾配側溝 標準型 L=600 300*400	0.6	m			Y49974　　レベル4
自由勾配側溝 材料別途 1000≧重量	0.6	m			SDT00015　　00 単第0 -0013　表

本工事費　内訳表

費目・工種・施工名称など	数量	単位	単価	金額	備考
自由勾配側溝 標準型 L=600 300*400	1	本			F0000000019 00
1号自由勾配側溝 標準型 L=2000 300*500	10	m			Y49957 レベル4
自由勾配側溝 300×500×2000	10	m			SDT00015 00 単第0 -0014 表
1号自由勾配側溝 標準型 L=1000 300*500	2	m			Y49956 レベル4
自由勾配側溝 材料別途 1000≧重量	2	m			SDT00015 00 単第0 -0013 表
自由勾配側溝 標準型 L=1000 300*500	2	本			F0000000037 00
1号自由勾配側溝 暗渠型 790/802 300*500	0.8	m			Y49955 レベル4
自由勾配側溝 材料別途 1000≧重量	0.8	m			SDT00015 00 単第0 -0013 表
自由勾配側溝 暗渠型 790/802 300*500	1	本			F0000000038 00

本工事費　内訳表

費目・工種・施工名称など	数量	単位	単価	金額	備考
1号自由勾配側溝 暗渠型 922/910 300*500	0.9	m			Y49954　レベル4
自由勾配側溝 材料別途 1000≧重量	0.9	m			SDT00015　00 単第0 -0013　表
自由勾配側溝 暗渠型 922/910 300*500	1	本			F0000000039 00
1号自由勾配側溝 暗渠型 937/894 300*500	0.9	m			Y49953　レベル4
自由勾配側溝 材料別途 1000≧重量	0.9	m			SDT00015　00 単第0 -0013　表
自由勾配側溝 暗渠型 937/894 300*500	1	本			F0000000040 00
1号自由勾配側溝 暗渠型 551/594 300*500	0.6	m			Y49952　レベル4
自由勾配側溝 材料別途 1000≧重量	0.6	m			SDT00015　00 単第0 -0013　表
自由勾配側溝 暗渠型 551/594 300*500	1	本			F0000000041 00

本工事費　内訳表

費目・工種・施工名称など	数量	単位	単価	金額	備考
1号自由勾配側溝 暗渠型 592/553 300*500	0.6	m			Y49951　レベル4
自由勾配側溝 材料別途 1000≧重量	0.6	m			SDT00015　00 単第0 -0013　表
自由勾配側溝 暗渠型 592/553 300*500	1	本			F0000000042 00
1号自由勾配側溝 暗渠型 798/838 300*500	0.8	m			Y49950　レベル4
自由勾配側溝 材料別途 1000≧重量	0.8	m			SDT00015　00 単第0 -0013　表
自由勾配側溝 暗渠型 798/838 300*500	1	本			F0000000043 00
1号自由勾配側溝 暗渠型 845/792 300*500	0.8	m			Y49949　レベル4
自由勾配側溝 材料別途 1000≧重量	0.8	m			SDT00015　00 単第0 -0013　表
自由勾配側溝 暗渠型 845/792 300*500	1	本			F0000000044 00

本工事費　内訳表

費目・工種・施工名称など	数量	単位	単価	金額	備考
1号自由勾配側溝 暗渠型 804/858 300*500	0.8	m			Y49948　レベル4
自由勾配側溝 材料別途 1000≧重量	0.8	m			SDT00015　00 単第0 -0013　表
自由勾配側溝 暗渠型 804/858 300*500	1	本			F0000000045 00
1号自由勾配側溝 暗渠型 841/823 300*500	0.8	m			Y49947　レベル4
自由勾配側溝 材料別途 1000≧重量	0.8	m			SDT00015　00 単第0 -0013　表
自由勾配側溝 暗渠型 841/823 300*500	1	本			F0000000046 00
1号自由勾配側溝 標準型 L=2000 300*600	8	m			Y49946　レベル4
自由勾配側溝 300×600×2000	8	m			SDT00015　00 単第0 -0015　表
1号自由勾配側溝 暗渠型 852/810 300*600	0.8	m			Y49945　レベル4

本工事費　内訳表

費目・工種・施工名称など	数量	単位	単価	金額	備考
自由勾配側溝 材料別途 1000≧重量	0.8	m			SDT00015　00 単第0 -0013　表
自由勾配側溝 暗渠型 852/810 300*600	1	本			F0000000048 00
1号自由勾配側溝 暗渠型 811/853 300*600	0.8	m			Y49944　レベル4
自由勾配側溝 材料別途 1000≧重量	0.8	m			SDT00015　00 単第0 -0013　表
自由勾配側溝 暗渠型 811/853 300*600	1	本			F0000000049 00
ｺﾝｸﾘｰﾄ蓋（1号自由勾配側溝） 車道用 L=500 300用	77	枚			Y49943　レベル4
蓋版 自由勾配側溝ふた 300[400×95×500]	77	枚			SDT00017　00 単第0 -0016　表
ｸﾞﾚｰﾁﾝｸﾞ蓋（1号自由勾配側溝） 車道用 L=500 300用 T-14(並目ｺﾞﾑ)	32	枚			Y49942　レベル4
蓋版 材料別途 40≧重量	32	枚			SDT00017　00 単第0 -0017　表

本工事費　内訳表

費目・工種・施工名称など	数量	単位	単価	金額	備考
ｸﾞﾚｰﾁﾝｸﾞ蓋 車道用 L=500 300用 T-14(並目ｺﾞﾑ)	32	枚			F0000000051 00
2号自由勾配側溝 標準型 L=2000 400*800	6	m			Y49938 レベル4
自由勾配側溝 400×800×2000	6	m			SDT00015 00 単第0 -0018 表
2号自由勾配側溝 暗渠型 1359/993 400*800	1	m			Y49937 レベル4
自由勾配側溝 材料別途 1000≧重量	1	m			SDT00015 00 単第0 -0019 表
自由勾配側溝 暗渠型 1359/993 400*800	1	本			F0000000053 00
2号自由勾配側溝 暗渠型 1083/963 400*800	1	m			Y49936 レベル4
自由勾配側溝 材料別途 1000≧重量	1	m			SDT00015 00 単第0 -0019 表
自由勾配側溝 暗渠型 1083/963 400*800	1	本			F0000000054 00

本工事費　内訳表

費目・工種・施工名称など	数量	単位	単価	金額	備考
2号自由勾配側溝 標準型 L=2000 400*900	12	m			Y49935　レベル4
自由勾配側溝 400×900×2000	12	m			SDT00015　00 単第0 -0020　表
2号自由勾配側溝 標準型 L=2000 400*1000	6	m			Y49934　レベル4
自由勾配側溝 材料別途 1000<重量≦2000	6	m			SDT00015　00 単第0 -0021　表
自由勾配側溝 標準型 L=2000 400*1000	3	本			F0000000056 00
2号自由勾配側溝 暗渠型 1212/1465 400*1000	1	m			Y49933　レベル4
自由勾配側溝 材料別途 1000≧重量	1	m			SDT00015　00 単第0 -0019　表
自由勾配側溝 暗渠型 1212/1465 400*1000	1	本			F0000000057 00
2号自由勾配側溝 暗渠型 695/948 400*1000	0.8	m			Y49932　レベル4

本工事費　内訳表

費目・工種・施工名称など	数量	単位	単価	金額	備考
自由勾配側溝 材料別途 1000≧重量	0.8	m			SDT00015　00 単第0 -0019　表
自由勾配側溝 暗渠型 695/948 400*1000	1	本			F0000000058 00
2号自由勾配側溝 標準型 L=600 400*1000	0.6	m			Y49931　レベル4
自由勾配側溝 材料別途 1000≧重量	0.6	m			SDT00015　00 単第0 -0019　表
自由勾配側溝 標準型 L=600 400*1000	1	本			F0000000059 00
ｺﾝｸﾘｰﾄ蓋 車道用 L=500 400用	17	枚			Y49930　レベル4
蓋版 自由勾配側溝ふた 400[500×110×500]	17	枚			SDT00017　00 単第0 -0022　表
ｸﾞﾚｰﾁﾝｸﾞ蓋 車道用 L=500 400用 T-14(並目ｺﾞﾑ)	7	枚			Y49929　レベル4
蓋版 材料別途 40≧重量	7	枚			SDT00017　00 単第0 -0017　表

本工事費　内訳表

費目・工種・施工名称など	数量	単位	単価	金額	備考
ｸﾞﾚｰﾁﾝｸﾞ蓋 車道用 L=500 400用 T-14(並目ｺﾞﾑ)	7	枚			F0000000061 00
鉄筋コンクリートU形(JIS_A_5372) PU1-B300-H300 L=600	0.9	m			Y49928 レベル4
U型側溝 鉄筋コンクリートU形(JIS_A_5372) 300B[300×300×600]	0.9	m			SDT00013 00 単第0 -0023 表
管渠工	1	式			Y39992 レベル3
塩ビ管 VUφ100	0.05	m			Y49927 レベル4
暗渠排水管 据付 直管 50～150mm 硬質ポリ塩化ビニル管 VU 呼び径100mm	0.05	m			SPK25040093 00 単第0 -0024 表
集水桝工	1	式			Y39991 レベル3
4号街渠桝 800*800*1050 現場打ち ｸﾞﾚｰﾁﾝｸﾞ蓋 T-14 ﾎﾞﾙﾄ式	1	箇所			Y49925 レベル4
4号街渠桝 800*800*1050 現場打ち ｸﾞﾚｰﾁﾝｸﾞ蓋 T-14 ﾎﾞﾙﾄ式	1	箇所			V00004 00 単第0 -0025 表

本工事費　内訳表

費目・工種・施工名称など	数量	単位	単価	金額	備考
吐口工	1	式			Y39990　レベル3
吐口工	1	箇所			Y49924　レベル4
吐口工	1	箇所			V00005　00 単第0 -0028　表
構造物撤去工	1	式			Y29996　レベル2
構造物取壊し工	1	式			Y39989　レベル3
舗装版切断 アスファルト舗装版	130	m			Y49923　レベル4
舗装版切断 アスファルト舗装版 アスファルト舗装版厚15cm以下	130	m			SPK25040307 00 単第0 -0032　表
舗装版破砕積込(小規模土工)	60	m2			Y49922　レベル4
舗装版破砕積込(小規模土工)	60	m2			SPK25040018 00 単第0 -0033　表

本工事費　内訳表

費目・工種・施工名称など	数量	単位	単価	金額	備考
構造物とりこわし工(無筋構造物) コンクリート取壊し	3	m3			Y49922　レベル4
構造物とりこわし工(無筋構造物) 機械施工	3	m3			SDT00031　00 単第0 -0034　表
構造物とりこわし工(鉄筋構造物) コンクリート取壊し	2	m3			Y49921　レベル4
構造物とりこわし工(鉄筋構造物) 機械施工	2	m3			SDT00033　00 単第0 -0035　表
構造物とりこわし工(無筋構造物) 既設ブロック積取壊し	0.5	m3			Y49920　レベル4
構造物とりこわし工(無筋構造物) 機械施工	0.5	m3			SDT00031　00 単第0 -0034　表
構造物とりこわし工(鉄筋構造物) 既設U型水路取壊し	0.05	m3			Y49919　レベル4
構造物とりこわし工(鉄筋構造物) 機械施工	0.05	m3			SDT00033　00 単第0 -0035　表
運搬処理工	1	式			Y29995　レベル2

本工事費　内訳表

費目・工種・施工名称など	数量	単位	単価	金額	備考
殻運搬	1	式			Y39988　レベル3
殻運搬 As殻	3	m3			Y49918　レベル4
殻運搬 舗装版破砕 DID区間無し 運搬距離1.5km以下(1.0km超)	3	m3			SPK25040155 00 単第0 -0036 表
殻運搬 Co殻(無筋)	3	m3			Y49917　レベル4
殻運搬 Co(無筋)構造物とりこわし DID区間無し 運搬距離1.6km以下	3	m3			SPK25040155 00 単第0 -0037 表
殻運搬 Co殻(有筋)	2	m3			Y49916　レベル4
殻運搬 Co(鉄筋)構造物とりこわし DID区間無し 運搬距離1.6km以下	2	m3			SPK25040155 00 単第0 -0038 表
殻処分	1	式			Y39987　レベル3
再資源化施設受入費 As殻	8	t			Y49915　レベル4

本工事費　内訳表

費目・工種・施工名称など	数量	単位	単価	金額	備考
【直接工事費に含まれる処分費等】 「処分費等」の取扱いによる					#0041
再資源化施設受入費 As殻 ㈲ドイ産業リサイクル施設	8	t			F0000000002 00
再資源化施設受入費 Co殻(無筋)	8	t			Y49914　　レベル4
【直接工事費に含まれる処分費等】 「処分費等」の取扱いによる					#0041
再資源化施設受入費 Co殻(無筋) ㈲ドイ産業リサイクル施設	8	t			F0000000003 00
再資源化施設受入費 Co殻(有筋)	5	t			Y49913　　レベル4
【直接工事費に含まれる処分費等】 「処分費等」の取扱いによる					#0041
再資源化施設受入費 Co殻(有筋) ㈲ドイ産業リサイクル施設	5	t			F0000000004 00
舗装工	1	式			Y29994　　レベル2

本工事費　内訳表

費目・工種・施工名称など	数量	単位	単価	金額	備考
アスファルト舗装工	1	式			Y39986　レベル3
表層(車道・路肩部) 再生密粒度アスコン（20mm） t=5cm	80	m2			Y49912　レベル4
表層(車道・路肩部) 平均幅員1.4m未満(1層平均50mm以下) 1層当り平均仕上厚50mm	80	m2			SPK25040244 00 単第0 -0039　表
路盤工 RM-30 t=10cm	80	m2			Y49911　レベル4
上層路盤(歩道部) 全仕上り厚100mm 1層施工 RM-30	80	m2			SPK25040238 00 単第0 -0040　表
砕石舗装	1	式			Y39985　レベル3
表層 RC-40 t=10cm	20	m2			Y49910　レベル4
下層路盤(歩道部) 全仕上り厚100mm 1層施工 RC-40	20	m2			SPK25040236 00 単第0 -0041　表
コンクリート舗装工	1	式			Y39984　レベル3

本工事費　内訳表

費目・工種・施工名称など	数量	単位	単価	金額	備考
表層 18-8-40BB t=7cm	2	m2			Y49909　　レベル4
コンクリート 無筋・鉄筋構造物 18-8-40BB 人力打設	0.1	m3			SPK25040157 00 単第0 -0011　表
路盤工 RM-30 t=10cm	2	m2			Y49908　　レベル4
上層路盤(歩道部) 全仕上り厚100mm 1層施工 RM-30	2	m2			SPK25040238 00 単第0 -0040　表
＊＊直接工事費＊＊ #0020計=支給品等(材料),無償貸付					
共通仮設費率分					Z0019
計算情報…… 対象額…… 率……					
＊＊共通仮設費計＊＊					
＊＊純工事費＊＊					

本工事費　内訳表

費目・工種・施工名称など	数量	単位	単価	金額	備考
現場管理費 計算情報…… 対象額…… 率……					
＊＊工事原価＊＊					
一般管理費率分 計算情報…… 対象額…… 率……					前払補正率…
契約保証費 計算情報…… 対象額…… 率……					当初請対額 当初対象額
一般管理費計					
＊＊工事価格＊＊					
＊＊消費税相当額＊＊ 計算情報…… 対象額…… 率……					
＊＊工事費計＊＊					
＊＊契約保証費計＊＊					

施工単価表

掘削　　SPK25040001　　単第0 -0001　表

土砂 上記以外(小規模)　　標準　　1　m3　当り

機械構成比: 26.01%　労務構成比: 62.89%　材料構成比: 11.10%　市場単価構成比: 0.00%　標準単価: 1,241.00000

代表機労材規格(積算地区)	構成比	単価(積算地区)	代表機労材規格(東京地区)	単価(東京地区)	備考
バックホウ(クローラ型) 標準型・排2 山積0.28/平積0.2m3	26.01%		バックホウ(クローラ型) 標準型・排2 山積0.28/平積0.2m3		MTPC00062 MTPT00062
運転手(特殊)	62.89%		運転手(特殊)		RTPC00006 RTPT00006
軽油 パトロール給油,2～4KL積載車給油	11.10%		軽油パトロール給油		TTPC00013 TTPT00013
積算単価			積算単価		EP001
A=1　土砂 E=7　標準			B=5　上記以外(小規模)		

施工単価表

法面整形　SPK25040025　単第0 -0002　表

盛土部 法面締固め無し 現場制約無し　レキ質土,砂及び砂質土,粘性土　1　m2　当り

機械構成比: 11.87%　労務構成比: 75.95%　材料構成比: 12.18%　市場単価構成比: 0.00%　標準単価: 453.58000

代表機労材規格(積算地区)	構成比	単価(積算地区)	代表機労材規格(東京地区)	単価(東京地区)	備考
<賃>バックホウ(クローラ型) 山積0.8m3(平積0.6) 排1～3,2011,2014	11.87%		バックホウ クローラ型 山積0.8m3(平積0.6m3)		KTPC00018 KTPT00018
普通作業員	33.62%		普通作業員		RTPC00002 RTPT00002
運転手(特殊)	28.67%		運転手(特殊)		RTPC00006 RTPT00006
土木一般世話役	13.66%		土木一般世話役		RTPC00009 RTPT00009
軽油 パトロール給油,2～4KL積載車給油	12.18%		軽油パトロール給油		TTPC00013 TTPT00013
積算単価			積算単価		EP001
A=1 盛土部 C=2 現場制約無し E=1 -(全ての費用)			B=2 法面締固め無し D=2 レキ質土,砂及び砂質土,粘性土		

施工単価表

土砂等運搬　　SPK25040002　　単第0 -0003　表

小規模 土砂(岩塊・玉石混り土含む)　DID区間無し　距離1.5km以下(1.0km超)　1　m3　当り

機械構成比: 26.52%　労務構成比: 61.90%　材料構成比: 11.58%　市場単価構成比: 0.00%　標準単価: 1,143.90000

代表機労材規格(積算地区)	構成比	単価(積算地区)	代表機労材規格(東京地区)	単価(東京地区)	備考
ダンプトラック[オンロード・ディーゼル] 4t積級 (タイヤ損耗費及び補修費(良好)を含む)	26.52%		ダンプトラック[オンロード・ディーゼル] 4t積級 (タイヤ損耗費及び補修費(良好)を含む)		MTPC00017T1 MTPT00017T1
運転手(一般)	61.90%		運転手(一般)		RTPC00007 RTPT00007
軽油 パトロール給油,2～4KL積載車給油	11.58%		軽油パトロール給油		TTPC00013 TTPT00013
積算単価			積算単価		EP001
A=2　小規模 C=1　土砂(岩塊・玉石混り土含む) F=9　距離1.5km以下(1.0km超)			B=5　バックホウ山積0.28m3(平積0.2m3) D=1　DID区間無し		

施工単価表

大型ブロック積　SPK25040037　単第0 -0004　表

ブロック2,000kg/個以下 水抜きパイプ無し　1　m2　当り

機械構成比: 11.36%　労務構成比: 76.81%　材料構成比: 11.83%　市場単価構成比: 0.00%　標準単価: 5,889.00000

代表機労材規格(積算地区)	構成比	単価(積算地区)	代表機労材規格(東京地区)	単価(東京地区)	備考
<賃>バックホウ(クローラ型クレーン機能付) 山積0.8m3(平積0.6)吊能力2.9t 排1～3,2011,2014	11.36%		バックホウ [クローラ型クレーン付] 排ガス型(第2次)山積0.8m3吊2.9t		KTPC00006 KTPT00006
運転手(特殊)	24.56%		運転手(特殊)		RTPC00006 RTPT00006
普通作業員	17.25%		普通作業員		RTPC00002 RTPT00002
ブロック工	14.87%		ブロック工		RTPC00005 RTPT00005
土木一般世話役	10.52%		土木一般世話役		RTPC00009 RTPT00009
その他(労務)			その他(労務)		ER009
軽油 パトロール給油,2～4KL積載車給油	11.83%		軽油パトロール給油		TTPC00013 TTPT00013
積算単価			積算単価		EP001
A=1　ブロック2,000kg/個以下			B=2　水抜きパイプ無し		

施工単価表

大型ブロック積　　SPK25040037　　単第0 -0004　表

ブロック2,000kg/個以下 水抜きパイプ無し　　1　m2　当り

機械構成比:　11.36%　労務構成比:　76.81%　材料構成比:　11.83%　市場単価構成比:　0.00%　標準単価：　5,889.00000

代表機労材規格(積算地区)	構成比	単価(積算地区)	代表機労材規格(東京地区)	単価(東京地区)	備考

施工単価表

胴込・裏込材(砕石)　SPK25040046　単第0 -0005　表

大型ブロック　RC-40　1　m3　当り

機械構成比: 6.75%　労務構成比: 56.04%　材料構成比: 37.21%　市場単価構成比: 0.00%　標準単価: 3,961.80000

代表機労材規格(積算地区)	構成比	単価(積算地区)	代表機労材規格(東京地区)	単価(東京地区)	備考
<賃>バックホウ(クローラ型クレーン機能付) 山積0.8m3(平積0.6)吊能力2.9t 排1～3,2011,2014	6.75%		バックホウ [クローラ型クレーン付] 排ガス型(第2次)山積0.8m3吊2.9t		KTPC00006 KTPT00006
普通作業員	32.09%		普通作業員		RTPC00002 RTPT00002
特殊作業員	14.28%		特殊作業員		RTPC00001 RTPT00001
運転手(特殊)	8.75%		運転手(特殊)		RTPC00006 RTPT00006
その他(労務)			その他(労務)		ER009
再生クラッシャラン 40～0mm	34.22%		再生クラッシャーラン RC-40		TTPC00008 TTPT00008
軽油 パトロール給油,2～4KL積載車給油	2.99%		軽油パトロール給油		TTPC00013 TTPT00013
積算単価			積算単価		EP001
A=2　大型ブロック			B=1　RC-40		

施工単価表

胴込・裏込材(砕石)　SPK25040046　単第0 -0005　表

大型ブロック　RC-40　1　m3　当り

機械構成比: 6.75%　労務構成比: 56.04%　材料構成比: 37.21%　市場単価構成比: 0.00%　標準単価: 3,961.80000

代表機労材規格(積算地区)	構成比	単価(積算地区)	代表機労材規格(東京地区)	単価(東京地区)	備考

施工単価表

吸出し防止材(全面)設置　SPK25040048　単第0 -0006　表

合繊不織布 t=10mm 9.8kN/m　1　m2　当り

機械構成比: 0.00%　労務構成比: 22.33%　材料構成比: 77.67%　市場単価構成比: 0.00%　標準単価: 1,048.20000

代表機労材規格(積算地区)	構成比	単価(積算地区)	代表機労材規格(東京地区)	単価(東京地区)	備考
普通作業員	19.38%		普通作業員		RTPC00002 RTPT00002
土木一般世話役	2.95%		土木一般世話役		RTPC00009 RTPT00009
不織布(合繊) 厚10mm,強度9.8kN/m	77.67%		不織布(合繊) 厚10mm,強度9.8kN/m		TTPC00048 TTPT00048
積算単価			積算単価		EP001
A=1　合繊不織布 t=10mm 9.8kN/m					

施工単価表

天端コンクリート　　V00001　　単第0 -0007　表

18-8-40BB　　10　m　当り

名称・規格など	数量	単位	単価	金額	備考
現場打天端コンクリート 18-8-40BB 一般養生	0.899	m3			単第0-0008　表
＊＊＊　合計　＊＊＊	10	m			
＊＊＊　単位当たり　＊＊＊	1	m			

施工単価表

現場打天端コンクリート　SPK25040053　単第0 -0008　表

18-8-40BB　一般養生　1　m3　当り

機械構成比:　2.43%　労務構成比:　63.99%　材料構成比:　33.58%　市場単価構成比:　0.00%　標準単価：　65,822.00000

代表機労材規格(積算地区)	構成比	単価(積算地区)	代表機労材規格(東京地区)	単価(東京地区)	備考
<賃>バックホウ(クローラ型クレーン機能付) 山積0.8m3(平積0.6)吊能力2.9t 排1～3,2011,2014	2.43%		バックホウ [クローラ型クレーン付] 排ガス型(第2次)山積0.8m3吊2.9t		KTPC00006 KTPT00006
型わく工	21.93%		型わく工		RTPC00010 RTPT00010
普通作業員	15.12%		普通作業員		RTPC00002 RTPT00002
土木一般世話役	10.73%		土木一般世話役		RTPC00009 RTPT00009
特殊作業員	7.30%		特殊作業員		RTPC00001 RTPT00001
その他(労務)			その他(労務)		ER009
レディーミクストコンクリート指定品 呼び強度18,スランプ8,粗骨材40 W/C(60%),種別(高炉)	32.10%		生コンクリート 高炉 18-8-25(20) W/C 60%		TTPCD0010 TTPT00003
軽油 パトロール給油,2～4KL積載車給油	1.48%		軽油パトロール給油		TTPC00013 TTPT00013
積算単価			積算単価		E9999

施工単価表

現場打天端コンクリート　SPK25040053　単第0 -0008　表

18-8-40BB　一般養生　1　m3　当り

機械構成比:　2.43%　労務構成比:　63.99%　材料構成比:　33.58%　市場単価構成比:　0.00%　標準単価：　65,822.00000

代表機労材規格(積算地区)	構成比	単価(積算地区)	代表機労材規格(東京地区)	単価(東京地区)	備考
A=2　18-8-40BB D=1　-			C=1　一般養生		

施工単価表

床掘り　　SPK25040015　　単第0 -0009　表

土砂 上記以外(小規模)　　1　m3　当り

機械構成比: 18.73%　労務構成比: 74.16%　材料構成比: 7.11%　市場単価構成比: 0.00%　標準単価: 2,247.40000

代表機労材規格(積算地区)	構成比	単価(積算地区)	代表機労材規格(東京地区)	単価(東京地区)	備考
バックホウ(クローラ型) 後方超小旋回型・排2 山積0.28/平積0.2m3	18.73%		バックホウ(クローラ型) 後方超小旋回型・排2 山積0.28/平積0.2m3		MTPC00083 MTPT00083
運転手(特殊)	40.26%		運転手(特殊)		RTPC00006 RTPT00006
普通作業員	33.90%		普通作業員		RTPC00002 RTPT00002
軽油 パトロール給油,2～4KL積載車給油	7.11%		軽油パトロール給油		TTPC00013 TTPT00013
積算単価			積算単価		EP001
A=1　土砂 E=1　-(全ての費用)			B=5　上記以外(小規模)		

施工単価表

埋戻し　SPK25040020　単第0 -0010　表

土砂　上記以外(小規模)　1　m3　当り

機械構成比:　8.87%　労務構成比:　87.15%　材料構成比:　3.98%　市場単価構成比:　0.00%　標準単価:　4,063.80000

代表機労材規格(積算地区)	構成比	単価(積算地区)	代表機労材規格(東京地区)	単価(東京地区)	備考
バックホウ(クローラ型) 後方超小旋回型・排2 山積0.28/平積0.2m3	8.27%		バックホウ(クローラ型) 後方超小旋回型・排2 山積0.28/平積0.2m3		MTPC00083 MTPT00083
タンパ及びランマ ランマ 質量60～80kg	0.60%		タンパ及びランマ ランマ 質量60～80kg		MTPC00048 MTPT00048
普通作業員	50.03%		普通作業員		RTPC00002 RTPT00002
特殊作業員	19.35%		特殊作業員		RTPC00001 RTPT00001
運転手(特殊)	17.77%		運転手(特殊)		RTPC00006 RTPT00006
軽油 パトロール給油,2～4KL積載車給油	3.14%		軽油パトロール給油		TTPC00013 TTPT00013
ガソリン,レギュラー スタンド渡し,スタンド給油	0.84%		ガソリンレギュラースタンド		TTPC00014 TTPT00014
積算単価			積算単価		EP001
A=5　上記以外(小規模) D=1　-(全ての費用)			B=1　土砂		

施工単価表

埋戻し　SPK25040020　単第0 -0010　表

土砂　上記以外(小規模)　1　m3　当り

機械構成比: 8.87%　労務構成比: 87.15%　材料構成比: 3.98%　市場単価構成比: 0.00%　標準単価: 4,063.80000

代表機労材規格(積算地区)	構成比	単価(積算地区)	代表機労材規格(東京地区)	単価(東京地区)	備考

施工単価表

コンクリート　SPK25040157　単第0 -0011　表

無筋・鉄筋構造物 18-8-40BB　人力打設　1　m3　当り

機械構成比: 0.00%　労務構成比: 28.68%　材料構成比: 71.32%　市場単価構成比: 0.00%　標準単価: 30,615.00000

代表機労材規格(積算地区)	構成比	単価(積算地区)	代表機労材規格(東京地区)	単価(東京地区)	備考
普通作業員	12.85%		普通作業員		RTPC00002 RTPT00002
特殊作業員	7.30%		特殊作業員		RTPC00001 RTPT00001
土木一般世話役	6.58%		土木一般世話役		RTPC00009 RTPT00009
その他(労務)			その他(労務)		ER009
レディーミクストコンクリート指定品 呼び強度18,スランプ8,粗骨材40 W/C(60%),種別(高炉)	71.32%		生コンクリート 高炉 24-12-25(20) W/C 55%		TTPCD0010 TTPT00343
積算単価			積算単価		E9999
A=1 無筋・鉄筋構造物 C=2 18-8-40BB H=2 現場内小運搬無し K=1 -(全ての費用)			B=3 人力打設 F=2 一般養生 J=1 -		

施工単価表

自由勾配側溝　　SDT00015　　単第0 -0012　表

300×400×2000　　1　m　当り

名称・規格など	数量	単位	単価	金額	備考
昼間_自由勾配側溝【手間のみ】 L=2000_1000kg/個以下 時間的制約なし	1.000	m			
自由勾配側溝_ふた2枚掛製品_側溝本体 300*400*2000 参考質量399kg	0.500	本			
再生クラッシャラン 40～0mm	0.063	m3			
レディーミクストコンクリート指定品 呼び強度18,スランプ8,粗骨材40 W/C(60%),種別(高炉)	0.032	m3			
諸雑費	1	式			
＊＊＊　単位当たり　＊＊＊	1	m			
A=1　昼間施工 E=1　時間的制約なし G=2　RC-40			B=2　300×400×2000 F=1　- I=0.525　基礎砕石の設計数量(m3/10m)		
J=1　18-8-40BB M=1　-			L=0.3　基礎及び底部Coの設計数量(m3/10m)		

施工単価表

自由勾配側溝　SDT00015　単第0 -0013　表

材料別途 1000≧重量　1　m　当り

名称・規格など	数量	単位	単価	金額	備考
昼間_自由勾配側溝【手間のみ】 L=2000_1000kg/個以下 時間的制約なし	1.000	m			
再生クラッシャラン 40～0mm	0.063	m3			
レディーミクストコンクリート指定品 呼び強度18,スランプ8,粗骨材40 W/C(60%),種別(高炉)	0.032	m3			
諸雑費	1	式			
＊＊＊　単位当たり　＊＊＊	1	m			
A=1　昼間施工 D=1　1000≧重量 F=1　-			B=51　材料別途 E=1　時間的制約なし G=2　RC-40		
I=0.525　基礎砕石の設計数量(m3/10m) L=0.3　基礎及び底部Coの設計数量(m3/10m)			J=1　18-8-40BB M=1　-		

施工単価表

自由勾配側溝　　SDT00015　　単第0 -0014　表

300×500×2000　　1　m　当り

名称・規格など	数量	単位	単価	金額	備考
昼間_自由勾配側溝【手間のみ】 L=2000_1000kg/個以下 時間的制約なし	1.000	m			
自由勾配側溝_ふた2枚掛製品_側溝本体 300*500*2000 参考質量450kg	0.500	本			
再生クラッシャラン 40～0mm	0.063	m3			
レディーミクストコンクリート指定品 呼び強度18,スランプ8,粗骨材40 W/C(60%),種別(高炉)	0.032	m3			
諸雑費	1	式			
＊＊＊　単位当たり　＊＊＊	1	m			
A=1　昼間施工 E=1　時間的制約なし G=2　RC-40			B=3　300×500×2000 F=1　- I=0.525　基礎砕石の設計数量(m3/10m)		
J=1　18-8-40BB M=1　-			L=0.3　基礎及び底部Coの設計数量(m3/10m)		

施工単価表

自由勾配側溝　　SDT00015　　単第0 -0015　表

300×600×2000　　1　m　当り

名称・規格など	数量	単位	単価	金額	備考
昼間_自由勾配側溝【手間のみ】 L=2000_1000kg/個以下 時間的制約なし	1.000	m			
自由勾配側溝_ふた2枚掛製品_側溝本体 300*600*2000 参考質量558kg	0.500	本			
再生クラッシャラン 40～0mm	0.063	m3			
レディーミクストコンクリート指定品 呼び強度18,スランプ8,粗骨材40 W/C(60%),種別(高炉)	0.032	m3			
諸雑費	1	式			
＊＊＊　単位当たり　＊＊＊	1	m			
A=1　昼間施工 E=1　時間的制約なし G=2　RC-40			B=4　300×600×2000 F=1　- I=0.525　基礎砕石の設計数量(m3/10m)		
J=1　18-8-40BB M=1　-			L=0.3　基礎及び底部Coの設計数量(m3/10m)		

施工単価表

蓋版　SDT00017　単第0 -0016　表

自由勾配側溝ふた　300[400×95×500]　1　枚　当り

名称・規格など	数量	単位	単価	金額	備考
昼間_蓋版【手間のみ】 コンクリート・鋼製_40を超え170kg/枚以下 時間的制約なし	1.000	枚			
自由勾配側溝_ふた2枚掛製品 車道用ふた300用(400×95×500) 参考質量41kg	1.000	枚			
諸雑費	1	式			
＊＊＊　単位当たり　＊＊＊	1	枚			
A=1　昼間施工 C=23　300[400×95×500] G=1　-			B=5　自由勾配側溝ふた F=1　時間的制約なし		

施工単価表

蓋版　　SDT00017　　単第0 -0017　表

材料別途 40≧重量　　1　枚　当り

名称・規格など	数量	単位	単価	金額	備考
昼間_蓋版【手間のみ】 コンクリート・鋼製_40kg/枚以下 時間的制約なし	1.000	枚			
諸雑費	1	式			
＊＊＊　単位当たり　＊＊＊	1	枚			
A=1　昼間施工 E=1　40≧重量 G=1　-			B=10　材料別途 F=1　時間的制約なし		

施工単価表

自由勾配側溝　　SDT00015　　単第0 -0018　表

400×800×2000　　1　m　当り

名称・規格など	数量	単位	単価	金額	備考
昼間_自由勾配側溝【手間のみ】 L=2000_1000kg/個以下 時間的制約なし	1.000	m			
自由勾配側溝_ふた2枚掛製品_側溝本体 400*800*2000 参考質量775kg	0.500	本			
再生クラッシャラン 40～0mm	0.073	m3			
レディーミクストコンクリート指定品 呼び強度18,スランプ8,粗骨材40 W/C(60%),種別(高炉)	0.045	m3			
諸雑費	1	式			
＊＊＊　単位当たり　＊＊＊	1	m			
A=1　昼間施工 E=1　時間的制約なし G=2　RC-40			B=11　400×800×2000 F=1　- I=0.608　基礎砕石の設計数量(m3/10m)		
J=1　18-8-40BB M=1　-			L=0.426　基礎及び底部Coの設計数量(m3/10m)		

施工単価表

自由勾配側溝　SDT00015　単第0 -0019　表

材料別途 1000≧重量　1　m　当り

名称・規格など	数量	単位	単価	金額	備考
昼間_自由勾配側溝【手間のみ】 L=2000_1000kg/個以下 時間的制約なし	1.000	m			
再生クラッシャラン 40～0mm	0.073	m3			
レディーミクストコンクリート指定品 呼び強度18,スランプ8,粗骨材40 W/C(60%),種別(高炉)	0.045	m3			
諸雑費	1	式			
＊＊＊　単位当たり　＊＊＊	1	m			
A=1　昼間施工 D=1　1000≧重量 F=1　-			B=51　材料別途 E=1　時間的制約なし G=2　RC-40		
I=0.608　基礎砕石の設計数量(m3/10m) L=0.426　基礎及び底部Coの設計数量(m3/10m)			J=1　18-8-40BB M=1　-		

施工単価表

自由勾配側溝　　SDT00015　　単第0 -0020　表

400×900×2000　　1　m　当り

名称・規格など	数量	単位	単価	金額	備考
昼間_自由勾配側溝【手間のみ】 L=2000_1000kg/個以下 時間的制約なし	1.000	m			
自由勾配側溝_ふた2枚掛製品_側溝本体 400*900*2000 参考質量867kg	0.500	本			
再生クラッシャラン 40～0mm	0.073	m3			
レディーミクストコンクリート指定品 呼び強度18,スランプ8,粗骨材40 W/C(60%),種別(高炉)	0.045	m3			
諸雑費	1	式			
＊＊＊　単位当たり　＊＊＊	1	m			
A=1　昼間施工 E=1　時間的制約なし G=2　RC-40			B=12　400×900×2000 F=1　- I=0.608　基礎砕石の設計数量(m3/10m)		
J=1　18-8-40BB M=1　-			L=0.426　基礎及び底部Coの設計数量(m3/10m)		

施工単価表

自由勾配側溝　SDT00015　単第0 -0021　表

材料別途 1000<重量≦2000　1　m　当り

名称・規格など	数量	単位	単価	金額	備考
昼間_自由勾配側溝【手間のみ】 L=2000_1000を超え2000/個以下 時間的制約なし	1.000	m			
再生クラッシャラン 40～0mm	0.073	m3			
レディーミクストコンクリート指定品 呼び強度18,スランプ8,粗骨材40 W/C(60%),種別(高炉)	0.045	m3			
諸雑費	1	式			
＊＊＊　単位当たり　＊＊＊	1	m			
A=1　昼間施工 D=2　1000<重量≦2000 F=1　-			B=51　材料別途 E=1　時間的制約なし G=2　RC-40		
I=0.608　基礎砕石の設計数量(m3/10m) L=0.426　基礎及び底部Coの設計数量(m3/10m)			J=1　18-8-40BB M=1　-		

施工単価表

蓋版　SDT00017　単第0 -0022　表

自由勾配側溝ふた　400[500×110×500]　1　枚　当り

名称・規格など	数量	単位	単価	金額	備考
昼間_蓋版【手間のみ】 コンクリート・鋼製_40を超え170kg/枚以下 時間的制約なし	1.000	枚			
自由勾配側溝_ふた2枚掛製品 車道用ふた400用(500×110×500) 参考質量60kg	1.000	枚			
諸雑費	1	式			
＊＊＊　単位当たり　＊＊＊	1	枚			
A=1　昼間施工 C=24　400[500×110×500] G=1　-			B=5　自由勾配側溝ふた F=1　時間的制約なし		

施工単価表

U型側溝　　SDT00013　　単第0 -0023　表

鉄筋コンクリートU形(JIS_A_5372)　300B[300×300×600]　1　m　当り

名称・規格など	数量	単位	単価	金額	備考
昼間_U型側溝【手間のみ】 L=600_60を超え300kg/個以下 時間的制約なし	1.000	m			
鉄筋コンクリートU形(JISA5372)300B 300×300×600 参考質量79kg	1.653	本			
再生クラッシャラン 40～0mm	0.048	m3			
諸雑費	1	式			
＊＊＊　単位当たり　＊＊＊	1	m			
A=1　昼間施工 C=5　300B[300×300×600] I=1　-			B=1　鉄筋コンクリートU形(JIS_A_5372) G=1　時間的制約なし J=1　-		
K=2　RC-40			M=1　-		

施工単価表

暗渠排水管　SPK25040093　単第0 -0024　表

据付 直管 50～150mm　硬質ポリ塩化ビニル管 VU 呼び径100mm　1　m　当り

機械構成比: 0.00%　労務構成比: 51.18%　材料構成比: 48.82%　市場単価構成比: 0.00%　標準単価: 837.85000

代表機労材規格(積算地区)	構成比	単価(積算地区)	代表機労材規格(東京地区)	単価(東京地区)	備考
普通作業員	36.39%		普通作業員		RTPC00002 RTPT00002
土木一般世話役	14.79%		土木一般世話役		RTPC00009 RTPT00009
薄肉管(VU)(JISK6741)PE 呼び径100(114×3.1)	48.82%		暗渠排水管 直管 呼び径75mm ポリエチレン吸水管		TTPCD0402 TTPT00188
積算単価			積算単価		E9999
A=1 据付 C=1 50～150mm G=1 -			B=1 直管 D=60 硬質ポリ塩化ビニル管 VU 呼び径100mm I=1 -(全ての費用)		

施工単価表

4号街渠桝　　V00004　　単第0 -0025　表

800*800*1050 現場打ち　　ｸﾞﾚｰﾁﾝｸﾞ蓋 T-14 ﾎﾞﾙﾄ式　　1　箇所　当り

名称・規格など	数量	単位	単価	金額	備考
床掘り 土砂 上記以外(小規模)	1.5	m3			単第0-0009　表
埋戻し 土砂 上記以外(小規模)	1	m3			単第0-0010　表
現場打ち集水桝・街渠桝(本体) 18-8-40BB 0.92m3を超え0.97m3以下	1	箇所			単第0-0026　表
蓋版 材料別途 40<重量≦170	1	枚			単第0-0027　表
ｸﾞﾚｰﾁﾝｸﾞ蓋(4号街渠桝) D5MD65-88V	1	枚			
受枠(4号街渠桝) WD65-88V	1	枚			
＊＊＊　単位当たり　＊＊＊	1	箇所			

施工単価表

現場打ち集水桝・街渠桝(本体)　SPK25040104　単第0 -0026　表

18-8-40BB　0.92m3を超え0.97m3以下　1　箇所　当り

機械構成比:　0.07%　労務構成比:　83.74%　材料構成比:　16.19%　市場単価構成比:　0.00%　標準単価:　124,930.00000

代表機労材規格(積算地区)	構成比	単価(積算地区)	代表機労材規格(東京地区)	単価(東京地区)	備考
<賃>バックホウ(クローラ型) 山積0.8m3(平積0.6) 排1～3,2011,2014	0.07%		バックホウ クローラ型 山積0.8m3(平積0.6m3)		KTPC00018 KTPT00018
型わく工	31.58%		型わく工		RTPC00010 RTPT00010
普通作業員	28.64%		普通作業員		RTPC00002 RTPT00002
土木一般世話役	11.13%		土木一般世話役		RTPC00009 RTPT00009
特殊作業員	2.35%		特殊作業員		RTPC00001 RTPT00001
その他(労務)			その他(労務)		ER009
レディーミクストコンクリート指定品 呼び強度18,スランプ8,粗骨材40 W/C(60%),種別(高炉)	15.83%		生コンクリート 高炉 18-8-25(20) W/C 60%		TTPCD0010 TTPT00003
軽油 パトロール給油,2～4KL積載車給油	0.06%		軽油パトロール給油		TTPC00013 TTPT00013
その他(材料)			その他(材料)		EZ009

施工単価表

現場打ち集水桝・街渠桝(本体)　SPK25040104　単第0 -0026　表

18-8-40BB　0.92m3を超え0.97m3以下　1　箇所　当り

機械構成比: 0.07%　労務構成比: 83.74%　材料構成比: 16.19%　市場単価構成比: 0.00%　標準単価: 124,930.00000

代表機労材規格(積算地区)	構成比	単価(積算地区)	代表機労材規格(東京地区)	単価(東京地区)	備考
積算単価			積算単価		E9999
A=3　18-8-40BB D=2　人力打設 F=1　-			C=25　0.92m3を超え0.97m3以下 E=1　一般養生・特殊養生(練炭)		

施工単価表

蓋版　　SDT00017　　単第0 -0027　表

材料別途 40<重量≦170　　1　枚　当り

名称・規格など	数量	単位	単価	金額	備考
昼間_蓋版【手間のみ】 コンクリート・鋼製_40を超え170kg/枚以下 時間的制約なし	1.000	枚			
諸雑費	1	式			
＊＊＊　単位当たり　＊＊＊	1	枚			
A=1　昼間施工 E=2　40<重量≦170 G=1　-			B=10　材料別途 F=1　時間的制約なし		

施工単価表

吐口工　　V00005　　単第0 -0028　表

1　　箇所　　当り

名称・規格など	数量	単位	単価	金額	備考
コンクリート 小型構造物 18-8-40BB 人力打設	0.219	m3			単第0-0029　表
型枠 一般型枠 小型構造物	3.13	m2			単第0-0030　表
現場打基礎コンクリート 18-8-40BB 基礎砕石無し	0.107	m3			単第0-0031　表
＊＊＊　単位当たり　＊＊＊	1	箇所			

施工単価表

コンクリート　SPK25040157　単第0 -0029　表

小型構造物 18-8-40BB　人力打設　1　m3　当り

機械構成比: 0.00%　労務構成比: 41.15%　材料構成比: 58.85%　市場単価構成比: 0.00%　標準単価: 36,756.00000

代表機労材規格(積算地区)	構成比	単価(積算地区)	代表機労材規格(東京地区)	単価(東京地区)	備考
普通作業員	22.25%		普通作業員		RTPC00002 RTPT00002
土木一般世話役	9.19%		土木一般世話役		RTPC00009 RTPT00009
特殊作業員	7.69%		特殊作業員		RTPC00001 RTPT00001
その他(労務)			その他(労務)		ER009
レディーミクストコンクリート指定品 呼び強度18,スランプ8,粗骨材40 W/C(60%),種別(高炉)	58.85%		生コンクリート 高炉 24-12-25(20) W/C 55%		TTPCD0010 TTPT00343
積算単価			積算単価		E9999
A=2 小型構造物 C=2 18-8-40BB H=2 現場内小運搬無し K=1 -(全ての費用)			B=3 人力打設 F=2 一般養生 J=1 -		

施工単価表

型枠　SPK25040159　単第0 -0030　表

一般型枠　小型構造物　1　m2　当り

機械構成比: 0.00%　労務構成比: 100.00%　材料構成比: 0.00%　市場単価構成比: 0.00%　標準単価: 9,147.60000

代表機労材規格(積算地区)	構成比	単価(積算地区)	代表機労材規格(東京地区)	単価(東京地区)	備考
型わく工	44.28%		型わく工		RTPC00010 RTPT00010
普通作業員	30.82%		普通作業員		RTPC00002 RTPT00002
土木一般世話役	11.86%		土木一般世話役		RTPC00009 RTPT00009
その他(労務)			その他(労務)		ER009
積算単価			積算単価		EP001
A=1　一般型枠 C=1　-(全ての費用)			B=2　小型構造物		

施工単価表

現場打基礎コンクリート　SPK25040050　単第0 -0031　表

18-8-40BB　基礎砕石無し　1　m3　当り

機械構成比:　1.69%　労務構成比:　67.42%　材料構成比:　30.89%　市場単価構成比:　0.00%　標準単価：　71,052.00000

代表機労材規格(積算地区)	構成比	単価(積算地区)	代表機労材規格(東京地区)	単価(東京地区)	備考
<賃>バックホウ(クローラ型クレーン機能付) 山積0.8m3(平積0.6)吊能力2.9t 排1～3,2011,2014	1.69%		バックホウ [クローラ型クレーン付] 排ガス型(第2次)山積0.8m3吊2.9t		KTPC00006 KTPT00006
型わく工	20.75%		型わく工		RTPC00010 RTPT00010
普通作業員	16.42%		普通作業員		RTPC00002 RTPT00002
土木一般世話役	10.47%		土木一般世話役		RTPC00009 RTPT00009
特殊作業員	9.55%		特殊作業員		RTPC00001 RTPT00001
その他(労務)			その他(労務)		ER009
レディーミクストコンクリート指定品 呼び強度18,スランプ8,粗骨材40 W/C(60%),種別(高炉)	29.74%		生コンクリート 高炉 18-8-25(20) W/C 60%		TTPCD0010 TTPT00003
軽油 パトロール給油,2～4KL積載車給油	0.97%		軽油パトロール給油		TTPC00013 TTPT00013
その他(材料)			その他(材料)		EZ009

施工単価表

現場打基礎コンクリート　SPK25040050　単第0 -0031　表

18-8-40BB　基礎砕石無し　1　m3　当り

機械構成比: 1.69%　労務構成比: 67.42%　材料構成比: 30.89%　市場単価構成比: 0.00%　標準単価: 71,052.00000

代表機労材規格(積算地区)	構成比	単価(積算地区)	代表機労材規格(東京地区)	単価(東京地区)	備考
積算単価			積算単価		E9999
A=2　18-8-40BB D=1　一般養生・特殊養生(練炭)			C=2　基礎砕石無し E=1　-		

施工単価表

舗装版切断　SPK25040307　単第0 -0032　表

アスファルト舗装版　アスファルト舗装版厚15cm以下　1　m　当り

機械構成比: 15.05%　労務構成比: 58.43%　材料構成比: 26.52%　市場単価構成比: 0.00%　標準単価: 700.44000

代表機労材規格(積算地区)	構成比	単価(積算地区)	代表機労材規格(東京地区)	単価(東京地区)	備考
コンクリートカッタ バキューム式(超低騒音型)・湿式 切削深20cm級ブレード径φ56cm	10.24%		コンクリートカッタ バキューム式(超低騒音型)・湿式 切削深20cm級ブレード径φ56cm		MTPC00164 MTPT00164
その他(機械)			その他(機械)		EK009
特殊作業員	19.96%		特殊作業員		RTPC00001 RTPT00001
土木一般世話役	10.88%		土木一般世話役		RTPC00009 RTPT00009
普通作業員	8.92%		普通作業員		RTPC00002 RTPT00002
その他(労務)			その他(労務)		ER009
コンクリートカッタブレード 自走式切断機用 径45cm(18インチ)	22.39%		コンクリートカッタブレード 径18インチ		TTPC00394 TTPT00394
ガソリン,レギュラー スタンド渡し,スタンド給油	2.81%		ガソリンレギュラースタンド		TTPC00014 TTPT00014
その他(材料)			その他(材料)		EZ009

施工単価表

舗装版切断　SPK25040307　単第0 -0032　表

アスファルト舗装版　アスファルト舗装版厚15cm以下　1　m　当り

機械構成比: 15.05%　労務構成比: 58.43%　材料構成比: 26.52%　市場単価構成比: 0.00%　標準単価: 700.44000

代表機労材規格(積算地区)	構成比	単価(積算地区)	代表機労材規格(東京地区)	単価(東京地区)	備考
積算単価			積算単価		EP001
A=1 アスファルト舗装版 E=1 -(全ての費用)			B=1 アスファルト舗装版厚15cm以下		

施工単価表

舗装版破砕積込(小規模土工)　SPK25040018　単第0 -0033　表

1　m2　当り

機械構成比:　20.13%　労務構成比:　71.97%　材料構成比:　7.90%　市場単価構成比:　0.00%　標準単価：　1,747.00000

代表機労材規格(積算地区)	構成比	単価(積算地区)	代表機労材規格(東京地区)	単価(東京地区)	備考
小型バックホウ(クローラ型) 標準型・排2 山積0.13/平積0.10m3	20.13%		小型バックホウ(クローラ型) 標準型・排2 山積0.13/平積0.10m3		MTPC00077 MTPT00077
運転手(特殊)	71.97%		運転手(特殊)		RTPC00006 RTPT00006
軽油 パトロール給油,2～4KL積載車給油	7.90%		軽油パトロール給油		TTPC00013 TTPT00013
積算単価			積算単価		EP001
A=1　-(全ての費用)					

施工単価表

構造物とりこわし工(無筋構造物)　SDT00031　単第0 -0034　表

機械施工　1　m3　当り

名称・規格など	数量	単位	単価	金額	備考
昼間_無筋構造物【手間のみ】 機械施工 時間的制約なし	1.000	m3			
諸雑費	1	式			
＊＊＊　単位当たり　＊＊＊	1	m3			
A=1　昼間施工 C=1　-			B=1　機械施工 D=1　時間的制約なし		

施工単価表

構造物とりこわし工(鉄筋構造物)　SDT00033　単第0 -0035　表

機械施工　1　m3　当り

名称・規格など	数量	単位	単価	金額	備考
昼間_鉄筋構造物【手間のみ】 機械施工 時間的制約なし	1.000	m3			
諸雑費	1	式			
＊＊＊　単位当たり　＊＊＊	1	m3			
A=1　昼間施工 C=1　-			B=1　機械施工 D=1　時間的制約なし		

施工単価表

殻運搬　SPK25040155　単第0 -0036　表

舗装版破砕　DID区間無し　運搬距離1.5km以下(1.0km超)　1　m3　当り

機械構成比: 20.25%　労務構成比: 71.03%　材料構成比: 8.72%　市場単価構成比: 0.00%　標準単価: 2,591.70000

代表機労材規格(積算地区)	構成比	単価(積算地区)	代表機労材規格(東京地区)	単価(東京地区)	備考
ダンプトラック[オンロード・ディーゼル] 2t積級 (タイヤ損耗費及び補修費(良好)を含む)	20.25%		ダンプトラック[オンロード・ディーゼル] 2t積級 (タイヤ損耗費及び補修費(良好)を含む)		MTPC00016T1 MTPT00016T1
運転手(一般)	71.03%		運転手(一般)		RTPC00007 RTPT00007
軽油 パトロール給油,2～4KL積載車給油	8.72%		軽油パトロール給油		TTPC00013 TTPT00013
積算単価			積算単価		EP001
A=3　舗装版破砕 C=1　DID区間無し E=1　-(全ての費用)			B=4　機械積込(小規模土工) D=6　運搬距離1.5km以下(1.0km超)		

施工単価表

殻運搬　SPK25040155　単第0 -0037　表

Co(無筋)構造物とりこわし　DID区間無し 運搬距離1.6km以下　1　m3　当り

機械構成比: 40.77%　労務構成比: 44.82%　材料構成比: 14.41%　市場単価構成比: 0.00%　標準単価: 947.92000

代表機労材規格(積算地区)	構成比	単価(積算地区)	代表機労材規格(東京地区)	単価(東京地区)	備考
ダンプトラック[オンロード・ディーゼル] 10t積級 (タイヤ損耗費及び補修費(良好)を含む)	40.77%		ダンプトラック[オンロード・ディーゼル] 10t積級 (タイヤ損耗費及び補修費(良好)を含む)		MTPC00018T1 MTPT00018T1
運転手(一般)	44.82%		運転手(一般)		RTPC00007 RTPT00007
軽油 パトロール給油,2～4KL積載車給油	14.41%		軽油パトロール給油		TTPC00013 TTPT00013
積算単価			積算単価		EP001
A=1 Co(無筋)構造物とりこわし C=1 DID区間無し E=1 -(全ての費用)			B=1 機械積込 D=7 運搬距離1.6km以下		

施工単価表

殻運搬　SPK25040155　単第0 -0038　表

Co(鉄筋)構造物とりこわし　DID区間無し 運搬距離1.6km以下　1　m3　当り

機械構成比: 40.77%　労務構成比: 44.82%　材料構成比: 14.41%　市場単価構成比: 0.00%　標準単価: 1,158.60000

代表機労材規格(積算地区)	構成比	単価(積算地区)	代表機労材規格(東京地区)	単価(東京地区)	備考
ダンプトラック[オンロード・ディーゼル] 10t積級 (タイヤ損耗費及び補修費(良好)を含む)	40.77%		ダンプトラック[オンロード・ディーゼル] 10t積級 (タイヤ損耗費及び補修費(良好)を含む)		MTPC00018T1 MTPT00018T1
運転手(一般)	44.82%		運転手(一般)		RTPC00007 RTPT00007
軽油 パトロール給油,2～4KL積載車給油	14.41%		軽油パトロール給油		TTPC00013 TTPT00013
積算単価			積算単価		EP001
A=2 Co(鉄筋)構造物とりこわし C=1 DID区間無し E=1 -(全ての費用)			B=1 機械積込 D=7 運搬距離1.6km以下		

施工単価表

表層(車道・路肩部)　SPK25040244　単第0 -0039　表

平均幅員1.4m未満(1層平均50mm以下)　1層当り平均仕上厚50mm　1　m2　当り

機械構成比: 0.43%　労務構成比: 44.34%　材料構成比: 55.23%　市場単価構成比: 0.00%　標準単価: 2,891.10000

代表機労材規格(積算地区)	構成比	単価(積算地区)	代表機労材規格(東京地区)	単価(東京地区)	備考
振動ローラ(舗装用) ハンドガイド式 運転質量0.5～0.6t	0.24%		振動ローラ(舗装用) ハンドガイド式 運転質量0.5～0.6t		MTPC00047 MTPT00047
振動コンパクタ 前進型 運転質量40～60kg	0.13%		振動コンパクタ 前進型 運転質量40～60kg		MTPC00049 MTPT00049
その他(機械)			その他(機械)		EK009
特殊作業員	19.57%		特殊作業員		RTPC00001 RTPT00001
普通作業員	14.05%		普通作業員		RTPC00002 RTPT00002
土木一般世話役	4.28%		土木一般世話役		RTPC00009 RTPT00009
その他(労務)			その他(労務)		ER009
再生加熱アスファルト混合物 再生密粒度(20)	50.52%		密粒度As混合物(20) [標準数量]平均仕上り厚50mm		TTPCD0038 TTPT00284
アスファルト乳剤(JISK2208) アスファルト乳剤(浸透用) PK-3プライムコート用	4.48%		アスファルト乳剤(JISK2208) アスファルト乳剤(浸透用) PK-3プライムコート用		TTPC00026 TTPT00026

施工単価表

表層(車道・路肩部)　SPK25040244　単第0 -0039　表

平均幅員1.4m未満(1層平均50mm以下)　1層当り平均仕上厚50mm　1　m2　当り

機械構成比: 0.43%　労務構成比: 44.34%　材料構成比: 55.23%　市場単価構成比: 0.00%　標準単価: 2,891.10000

代表機労材規格(積算地区)	構成比	単価(積算地区)	代表機労材規格(東京地区)	単価(東京地区)	備考
ガソリン,レギュラー スタンド渡し,スタンド給油	0.17%		ガソリンレギュラースタンド		TTPC00014 TTPT00014
軽油 パトロール給油,2～4KL積載車給油	0.03%		軽油パトロール給油		TTPC00013 TTPT00013
その他(材料)			その他(材料)		EZ009
積算単価			積算単価		E9999
A=1　平均幅員1.4m未満(1層平均50mm以下) C=6　再生密粒度アスファルト混合物(20) G=1　- I=1　-(全ての費用)			B=50　1層当り平均仕上り厚(mm) E=2　PK-3 H=1　-		
【アスファルト混合物単価】 1層当り平均仕上り厚(mm)/1000*(アスファルト混合物単価(円)+各種割増合計値) 1層当り平均仕上り厚(mm):50.000(mm)					

施工単価表

上層路盤(歩道部)　SPK25040238　単第0 -0040　表

全仕上り厚100mm 1層施工　RM-30　1　m2　当り

機械構成比:　4.66%　労務構成比:　69.96%　材料構成比:　25.38%　市場単価構成比:　0.00%　標準単価:　920.81000

代表機労材規格(積算地区)	構成比	単価(積算地区)	代表機労材規格(東京地区)	単価(東京地区)	備考
小型バックホウ(クローラ型) 後方超小旋回型・超低騒音型・排3 山積0.09/平積0.07m3	2.78%		小型バックホウ(クローラ型) 後方超小旋回型・超低騒音型・排3 山積0.09/平積0.07m3		MTPC00169 MTPT00169
<賃>振動ローラ(搭乗・コンバインド式) 質量3～4t 排出ガス対策型(第1,2次基準値)低騒音	1.66%		振動ローラ(舗装用) [搭乗式コンバインド型] 質量3～4t		KTPC00009 KTPT00009
その他(機械)			その他(機械)		EK009
運転手(特殊)	25.16%		運転手(特殊)		RTPC00006 RTPT00006
特殊作業員	14.75%		特殊作業員		RTPC00001 RTPT00001
普通作業員	14.61%		普通作業員		RTPC00002 RTPT00002
土木一般世話役	12.11%		土木一般世話役		RTPC00009 RTPT00009
その他(労務)			その他(労務)		ER009
再生粒度調整砕石 30～0mm	23.44%		再生粒度調整砕石 RM-30 [標準数量]全仕上り厚100mm		TTPC00010 TTPT00360

施工単価表

上層路盤(歩道部)　SPK25040238　単第0 -0040　表

全仕上り厚100mm 1層施工　RM-30　1　m2　当り

機械構成比:　4.66%　労務構成比:　69.96%　材料構成比:　25.38%　市場単価構成比:　0.00%　標準単価:　920.81000

代表機労材規格(積算地区)	構成比	単価(積算地区)	代表機労材規格(東京地区)	単価(東京地区)	備考
軽油 パトロール給油,2～4KL積載車給油	1.85%		軽油パトロール給油		TTPC00013 TTPT00013
その他(材料)			その他(材料)		EZ009
積算単価			積算単価		E9999
A=100　全仕上り厚(mm) D=1　-(全ての費用)			B=1　RM-30		
【路盤材単価】 全仕上り厚(mm)/1000*路盤材単価(円) 全仕上り厚(mm):100.000(mm)					

施工単価表

下層路盤(歩道部)　SPK25040236　単第0 -0041　表

全仕上り厚100mm 1層施工　RC-40　1　m2　当り

機械構成比: 5.00%　労務構成比: 75.15%　材料構成比: 19.85%　市場単価構成比: 0.00%　標準単価: 857.31000

代表機労材規格(積算地区)	構成比	単価(積算地区)	代表機労材規格(東京地区)	単価(東京地区)	備考
小型バックホウ(クローラ型) 後方超小旋回型・超低騒音型・排3 山積0.09/平積0.07m3	2.99%		小型バックホウ(クローラ型) 後方超小旋回型・超低騒音型・排3 山積0.09/平積0.07m3		MTPC00169 MTPT00169
<賃>振動ローラ(搭乗・コンバインド式) 質量3～4t 排出ガス対策型(第1,2次基準値)低騒音	1.78%		振動ローラ(舗装用) [搭乗式コンバインド型] 質量3～4t		KTPC00009 KTPT00009
その他(機械)			その他(機械)		EK009
運転手(特殊)	27.03%		運転手(特殊)		RTPC00006 RTPT00006
特殊作業員	15.84%		特殊作業員		RTPC00001 RTPT00001
普通作業員	15.70%		普通作業員		RTPC00002 RTPT00002
土木一般世話役	13.01%		土木一般世話役		RTPC00009 RTPT00009
その他(労務)			その他(労務)		ER009
再生クラッシャラン 40～0mm	17.77%		再生クラッシャーラン RC-40 [標準数量]全仕上り厚100mm		TTPC00008 TTPT00352

施工単価表

下層路盤(歩道部)　SPK25040236　単第0 -0041　表

全仕上り厚100㎜ 1層施工　RC-40　1　m2　当り

機械構成比: 5.00%　労務構成比: 75.15%　材料構成比: 19.85%　市場単価構成比: 0.00%　標準単価: 857.31000

代表機労材規格(積算地区)	構成比	単価(積算地区)	代表機労材規格(東京地区)	単価(東京地区)	備考
軽油 パトロール給油,2～4KL積載車給油	1.99%		軽油パトロール給油		TTPC00013 TTPT00013
その他(材料)			その他(材料)		EZ009
積算単価			積算単価		E9999
A=100　全仕上り厚(㎜) D=1　-(全ての費用)			B=4　RC-40		
【路盤材単価】 全仕上り厚(㎜)/1000*路盤材単価(円) 全仕上り厚(㎜):100.000(㎜)					

工 事 数 量 総 括 表(当初)

(安宿中屋線)

AN0.0～N0.5+4.363,AN0.14+3.5～AEP

工事区分 (ﾚﾍﾞﾙ1)	工 種 (ﾚﾍﾞﾙ2)	種 別 (ﾚﾍﾞﾙ3)	細 別 (ﾚﾍﾞﾙ4)	規 格 (ﾚﾍﾞﾙ5)		単位	計算数量	設計数量	摘 要
道路改良	道路土工								
		掘削工	掘削(土砂)	砂質土		m3	23.9	20	C(SF)
		法面整形工	法面整形	盛土部		m2	16.2	20	L
		残土処理工	残土処理	砂質土		m3	57.1	60	
	石・ブロック積工	コンクリートブロック積工	コンクリートブロック積工(すりつけ)	控え50cm		m2	1.2	1	
			裏込砕石	RC-40		m3	0.5	0.5	
			吸出防止材	t=10mm		m2	1.2	1	
		天端コンクリート	天端コンクリート	σck=18N/mm2		m	1.28	1	
						m3	0.1	0.1	0.899/10×1.28＝0.1
	排水構造物工	作業土工	床掘	砂質土		m3	150.1	150	E(SF)
			埋戻(C)	1m≦W1＜4m		m3	53.7	50	Fu(C)
			埋戻(D)	W1＜1m		m3	51.5	50	Fu(D)
			埋戻コンクリート	σck=18N/mm2		m3	1.8	2	Fu(Co)
		側溝工	1号自由勾配側溝	B300		m	104.36	104	
			(内訳)						
			基礎砕石	RC-40	t=75mm	m2	84.76	80	6.4m3
			基礎コンクリート	σck=18N/mm2		m3	3.63	4	
			基礎型枠	均し		m2	12.11	12	
			インバートコンクリート	σck=18N/mm2		m3	3.96	4	
			自由勾配側溝	B300		本	69.00	69	詳細は割付図参照
			コンクリート蓋	B300	車道用	枚	77.00	77	
			グレーチング蓋	B300	T-14・並目	枚	32.00	32	
			2号自由勾配側溝	B400		m	29.01	29	
			(内訳)						
			基礎砕石	RC-40	t=75mm	m2	23.50	24	1.8m3

工事区分 (ﾚﾍﾞﾙ1)	工 種 (ﾚﾍﾞﾙ2)	種 別 (ﾚﾍﾞﾙ3)	細 別 (ﾚﾍﾞﾙ4)	規 格 (ﾚﾍﾞﾙ5)		単位	計算数量	設計数量	摘 要
			基礎コンクリート	σck=18N/mm2		m3	1.24	1	
			基礎型枠	均し		m2	3.48	3	
			インバート コンクリート	σck=18N/mm2		m3	1.27	1	
			自由勾配側溝	B400		本	17.00	17	詳細は割付図参照
			コンクリート蓋	B400	車道用	枚	17.00	17	
			グレーチング 蓋	B400	T-14・並目	枚	7.00	7	
			プレキャスト U型側溝	PU1-B300- H300		m	0.89	0.9	
		管渠工	塩ビ管	VUφ100		m	0.05	0.05	
		集水桝工	4号街渠桝	B800-L800- H1050		箇所	1.0	1	
		吐口工	吐口	σck=18N/mm2		箇所	1.0	1	
	構造物 撤去工	構造物 取壊し工	舗装版切断	アスファルト 舗装	t=15cm以下	m	127.3	130	
			舗装版破砕	t=5cm		m2	63.7	60	
			コンクリート 取壊し	無筋		m3	2.8	3	C(Co1)
				鉄筋		m3	1.9	2	C(Co2)
			既設ブロック 積取壊し	無筋		m3	0.5	0.5	
			既設U型水路 取壊し	鉄筋		m3	0.05	0.05	
	運搬処理工	殻運搬	アスファルト			m3	3.2	3	
			コンクリート	無筋		m3	3.3	3	
				鉄筋		m3	1.95	2	
		殻処分	アスファルト			m3	3.2	3	
						t	7.5	8	
			コンクリート	無筋		m3	3.3	3	
						t	7.8	8	

工事区分 (ﾚﾍﾞﾙ1)	工 種 (ﾚﾍﾞﾙ2)	種 別 (ﾚﾍﾞﾙ3)	細 別 (ﾚﾍﾞﾙ4)	規 格 (ﾚﾍﾞﾙ5)		単位	計算数量	設計数量	摘 要
				鉄筋		m3	1.95	2	
						t	4.9	5	
	舗装工	ｱｽﾌｧﾙﾄ舗装	表層	再生密粒度 アスコン	t=5cm	m2	80.1	80	W1
			路盤工	再生砕石	t=10cm	m2	79.6	80	W2
		砕石舗装	表層	RC-40	t=10cm	m2	20.4	20	W3
		ｺﾝｸﾘｰﾄ舗装	表層	σck=18N/mm2	t=7cm	m2	1.7	2	W4
			路盤工	再生砕石	t=10cm	m2	1.7	2	W5

土 量 配 分 表

発生土（流用可能土）

掘削	C(SF)	23.9m3
合　計		23.9m3

構造物土工

床掘	E(SF)	150.1m3
合 計		150.1m3

残土処理

土砂	砂質土	57.1m3

（流用土）

116.9 × 0.9 ＝ 105.2m3

盛土

合　計		0.0m3

構造物土工

埋戻	Fu(C)	53.7m3
	Fu(D)	51.5m3
合 計		105.2m3

作業土工　　数　量　総　括　表　、　集　計　表

番号	名称及び測点	延長・箇所	区分 / 単位	単位当り	床堀(砂質土)		埋戻(C)		埋戻(D)		埋戻(Co)			
					単位当	数量	単位当	数量	単位当	数量	単位当	数量	単位当	数量
	排水構造物工	1.0	式			150.1		53.7		51.5		1.8		
	合計					150.1		53.7		51.5		1.8		

道　路　土　工　数　量　集　計　表

種　別	細　別	規　　格	単位	数　量			摘　要
						合　計	
掘削工	掘削		m3	23.9		23.9	
法面整形工	法面整形	盛土部	m2	16.2		16.2	

道路土工
掘削

各　種　数　量　計　算　書

測　点	距　離	掘削　C(SF)									摘　要
		断　面	平　均	数　量	断　面	平　均	数　量	断　面	平　均	数　量	
ABP		0.1									
ANO.0+10	10.0	0.1	0.10	1.0							
ANO.1	10.0	0.4	0.25	2.5							
ANO.1+10	10.0	0.5	0.45	4.5							
ANO.2	10.0	0.1	0.30	3.0							
ANO.2+10	10.0	0.1	0.10	1.0							
ANO.3	10.0	0.1	0.10	1.0							
ANO.4	20.0	0.1	0.10	2.0							
ANO.5	20.0	0.1	0.10	2.0							
ANo.5+4.363	4.4	0.1	0.10	0.4							
		0.1									
ANO.15	16.5	0.3	0.20	3.3							
ANO.15+3	3.0	0.4	0.35	1.1							
ANO.15+10	7.0	0.1	0.25	1.8							
	3.4	0.1	0.10	0.3							

道路土工
掘削

各　種　数　量　計　算　書

測　点	距　離	掘削　C(SF)									摘　要
		断　面	平　均	数　量	断　面	平　均	数　量	断　面	平　均	数　量	
合　計	134.3			23.9			0.0			0.0	

道路土工
法面整形工

各　種　数　量　計　算　書

測　点	距　離	盛土法面仕上 L									摘　要
		断　面	平　均	数　量	断　面	平　均	数　量	断　面	平　均	数　量	
(左側)											
		0.0									
	1.1	1.7	0.85	0.9							
ANO.1	1.1	1.6	1.65	1.8							
	6.2	1.4	1.50	9.3							
	2.9	1.2	1.30	3.8							
	0.7	0.0	0.60	0.4							
合　計	12.0			16.2							

石・ブロック積工　数　量　集　計　表

種　別	細　別	規　　格	単位	数　量			摘　要
						合　計	
コンクリートブロック積工	コンクリートブロック積（すりつけ）	中空型・控え50cm	m2	1.2		1.2	
	裏込砕石	RC-40	m3	0.5		0.5	
	吸出防止材		m2	1.2		1.2	
天端コンクリート	天端コンクリート	σck=18N/mm2	m	1.28		1.28	
	コンクリート	σck=18N/mm2	m3	0.1		0.1	

コンクリートブロック積工
(すりつけ)

各　種　数　量　計　算　書

測　点	距　離	コンクリートブロック積(控50cm) 断　面	平　均	数　量	裏込砕石 断　面	平　均	数　量	吸出防止材 断　面	平　均	数　量	摘　要
上流側											
	-	0.00			0.0			0.00			
	0.51	1.24	0.62	0.3	0.5	0.25	0.1	1.13	0.57	0.3	
	0.50	1.32	1.28	0.6	0.5	0.50	0.3	1.21	1.17	0.6	
小計	1.01			0.9			0.4			0.9	
下流側											
	-	1.32			0.5			1.21			
	0.27	1.34	1.33	0.4	0.5	0.50	0.1	1.23	1.22	0.3	
小計	0.27			0.4			0.1			0.3	
	0.1×1.118(斜率)×1.28			-0.1							
合計	1.28			1.2			0.5			1.2	

コンクリートブロック積工
(すりつけ)

各　種　数　量　計　算　書

測　点	距　離	天端コンクリート 断　面	平　均	数　量	断　面	平　均	数　量	断　面	平　均	数　量	摘　要
上流側											
	-	1.00									
	0.51	1.00	1.00	0.51							
	0.50	1.00	1.00	0.50							
小計	1.01			1.01							
下流側											
	-	1.00									
	0.27	1.00	1.00	0.27							
小計	0.27			0.27							
					コンクリート						
					0.899÷10.00 ×1.28 =		0.1	m3			
合計	1.28			1.28							

工　種	天端コンクリート	材 料 計 算 書

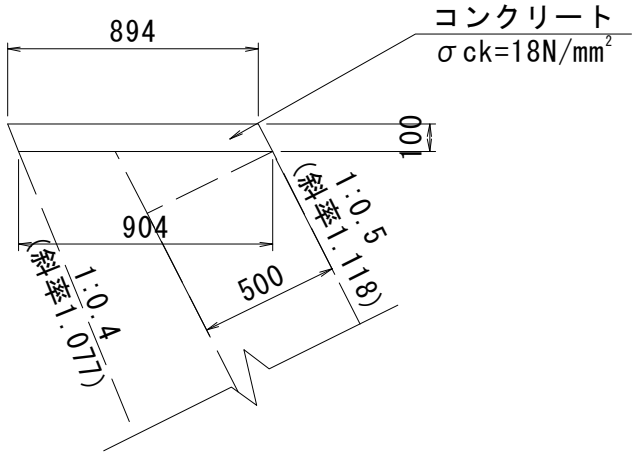

（ 10.0　m　当り）

名　称	規　格	算　　式	単位	単位数量
コンクリート	σck=18N/mm2	(0.894+0.904)×1÷2×0.1×10	m3	0.899
型枠	小型構造物	(1.118+1.077)×0.1×10	m2	2.20

排　水　構　造　物　工　数　量　集　計　表

種　別	細　別	規　　格	単位	数　量			摘　要
						合　計	
作業土工	床掘	砂質土	m3	150.1		150.1	
	埋戻(C)	1m≦W1＜4m	m3	53.7		53.7	
	埋戻(D)	W1＜1m	m3	51.5		51.5	
	埋戻(Co)	埋戻コンクリート	m3	1.8		1.8	
側溝工	1号自由勾配側溝	B300	m	104.36		104.36	
	2号自由勾配側溝	B400	m	29.01		29.01	
	PU1-B300-H300		m	0.89		0.89	
管渠工	塩ビ管	VUφ100	m	0.05		0.05	
集水桝工	4号街渠桝	B800-L800-H1050	箇所	1.0		1.0	
吐口工			箇所	1.0		1.0	

排水構造物工　作業土工数　量　総　括　表　、　集　計　表

番号	名称及び測点	延長・箇所	区分／単位	単位当り	床堀(砂質土)		埋戻(C)		埋戻(D)		埋戻(Co)			
					単位当	数量	単位当	数量	単位当	数量	単位当	数量	単位当	数量
	断面計算より					148.6		53.7		50.5		1.8		
	4号街渠桝	1.0	箇所	1　箇所当り	1.5	1.5			1.0	1.0				
	合計					150.1		53.7		51.5		1.8		

排水構造物工
作業土工

各　種　数　量　計　算　書

測　点	距　離	床掘　E(SF)									摘　要
		断　面	平　均	数　量	断　面	平　均	数　量	断　面	平　均	数　量	
ABP		0.4									
ANO.0+10	10.0	0.5	0.45	4.5							
	7.6	0.5	0.50	3.8							
-	-	1.3	0.90								
ANO.1	2.4	1.3	1.30	3.1							
ANO.1+10	10.0	1.2	1.25	12.5							
	1.5	1.2	1.20	1.8							
	-	1.0	1.10								
ANO.2	8.5	1.0	1.00	8.5							
ANO.2+10	10.0	0.7	0.85	8.5							
ANO.3	10.0	0.7	0.70	7.0							
ANO.4	20.0	0.8	0.75	15.0							
ANO.5	20.0	0.8	0.80	16.0							
ANO.5+4.363	4.4	0.8	0.80	3.5							

排水構造物工
作業土工

各　種　数　量　計　算　書

測　点	距　離	床掘　E(SF)									摘　要
		断　面	平　均	数　量	断　面	平　均	数　量	断　面	平　均	数　量	
		1.7									
ANO.15	16.5	2.4	2.05	33.8							
ANO.15+3	3.0	2.5	2.45	7.4							
ANO.15+10	7.0	2.1	2.30	16.1							
	3.4	2.1	2.10	7.1							
合　計	134.3			148.6							

排水構造物工
作業土工

各　種　数　量　計　算　書

測　点	距　離	埋戻　Fu(C)			埋戻　Fu(D)						摘　要
		断　面	平　均	数　量	断　面	平　均	数　量	断　面	平　均	数　量	
ABP		0.0			0.3						
ANO.0+10	10.0	0.0	0.00	0.0	0.3	0.30	3.0				
	7.6	0.0	0.00	0.0	0.3	0.30	2.3				
-	-	1.0	0.50		0.0	0.15					
ANO.1	2.4	1.0	1.00	2.4	0.0	0.00	0.0				
ANO.1+10	10.0	0.8	0.90	9.0	0.0	0.00	0.0				
	1.5	0.8	0.80	1.2	0.0	0.00	0.0				
	-	0.0	0.40		0.8	0.40					
ANO.2	8.5	0.0	0.40	3.4	0.8	0.80	6.8				
ANO.2+10	10.0	0.0	0.00	0.0	0.6	0.70	7.0				
ANO.3	10.0	0.0	0.00	0.0	0.6	0.60	6.0				
ANO.4	20.0	0.0	0.00	0.0	0.6	0.60	12.0				
ANO.5	20.0	0.0	0.00	0.0	0.5	0.55	11.0				
ANO.5+4.363	4.4	0.0	0.00	0.0	0.6	0.55	2.4				

排水構造物工
作業土工

各　種　数　量　計　算　書

測　点	距　離	埋戻　Fu(C)			埋戻　Fu(D)						摘　要
		断　面	平　均	数　量	断　面	平　均	数　量	断　面	平　均	数　量	
ANO.15	16.5	1.7	0.85	14.0	0.0	0.00	0.0				
ANO.15+3	3.0	1.8	1.75	5.3	0.0	0.00	0.0				
ANO.15+10	7.0	1.7	1.75	12.3	0.0	0.00	0.0				
	3.6	1.7	1.70	6.1	0.0	0.00	0.0				
合　計	134.5			53.7			50.5			0.0	

排水構造物工
作業土工

各　種　数　量　計　算　書

測　点	距　離	埋戻　Fu(Co)									摘　要
		断　面	平　均	数　量	断　面	平　均	数　量	断　面	平　均	数　量	
ABP		0.1									
ANO.0+10	10.0	0.1	0.10	1.0							
	7.6	0.1	0.10	0.8							
合　計	17.6			1.8							

排水工　延 長 数 量 計 算 書

1号自由勾配側溝			2号自由勾配側溝		
測点・位置	延長又は箇所	摘　要	測点・位置	延長又は箇所	摘　要
AN0.0～AN0.5+4.363	104.36		ANO.14+3.5～ANO.15+4.296	20.797	
			ANO.14+5.412～ANO.15+13.626	8.214	
計	104.36	m	計	29.01	m

排水工　延 長 数 量 計 算 書

			PU1-B300-H300		
測点・位置	延長又は箇所	摘　要	測点・位置	延長又は箇所	摘　要
			ANO.15+4.7	0.89	
計	0.00	m	計	0.89	m

排水工　延 長 数 量 計 算 書

VU φ75			VU φ100		
測点・位置	延長又は箇所	摘　要	測点・位置	延長又は箇所	摘　要
			ANO.0+1.9	0.05	
計	0.00	m	計	0.05	m

排水工　延 長 数 量 計 算 書

VU φ150			VU φ200		
測点・位置	延長又は箇所	摘　要	測点・位置	延長又は箇所	摘　要
計	0.00	m	計	0.00	m

排水工　延 長 数 量 計 算 書

1号街渠桝			2号街渠桝		
測点･位置	延長又は箇所	摘　要	測点･位置	延長又は箇所	摘　要
計	0.0	箇所	計	0.0	箇所

排水工　延 長 数 量 計 算 書

3号街渠桝			4号街渠桝		
測点･位置	延長又は箇所	摘　要	測点･位置	延長又は箇所	摘　要
			ANO.15+4.7	1.0	
計	0.0		計	1.0	

排水工　延 長 数 量 計 算 書

吐口工			自由勾配側溝桝B400		
測点･位置	延長又は箇所	摘　要	測点･位置	延長又は箇所	摘　要
ANO.15+13.6	1.0				
計	1.0	箇所	計		

排水工　延 長 数 量 計 算 書

測点･位置	延長又は箇所	摘　要	測点･位置	延長又は箇所	摘　要
計			計		

工　種	1号自由勾配側溝	材 料 計 算 書

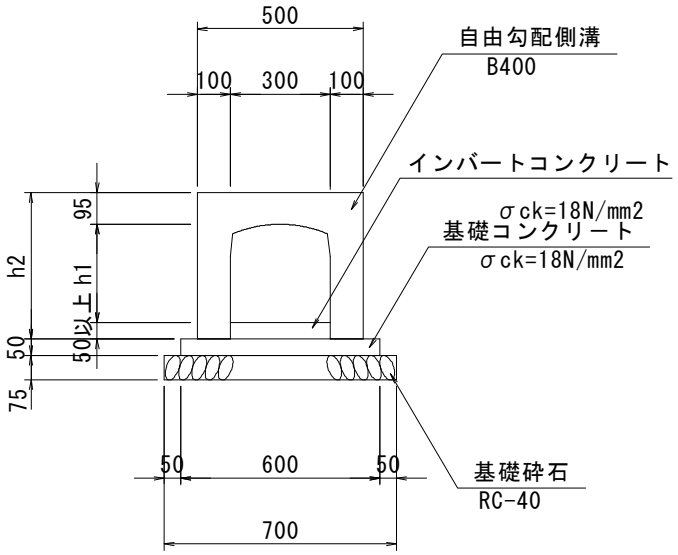

（ 1.0 箇所 当り）

名　称	規　格	算　　式	単位	単位数量
基礎砕石	RC-40,t=75mm	別紙数量計算書より	m2	84.759
基礎コンクリート	σck=18N/mm2	別紙数量計算書より	m3	3.632
型枠	均し	別紙数量計算書より	m2	12.11
インバート コンクリート	σck=18N/mm2	別紙数量計算書より	m3	3.96
自由勾配側溝	B300	別紙数量計算書より	本	69
コンクリート蓋	B300 車道用	別紙数量計算書より	枚	77
グレーチング蓋	T-14,並目	別紙数量計算書より	枚	32

工　種	2号自由勾配側溝	材 料 計 算 書

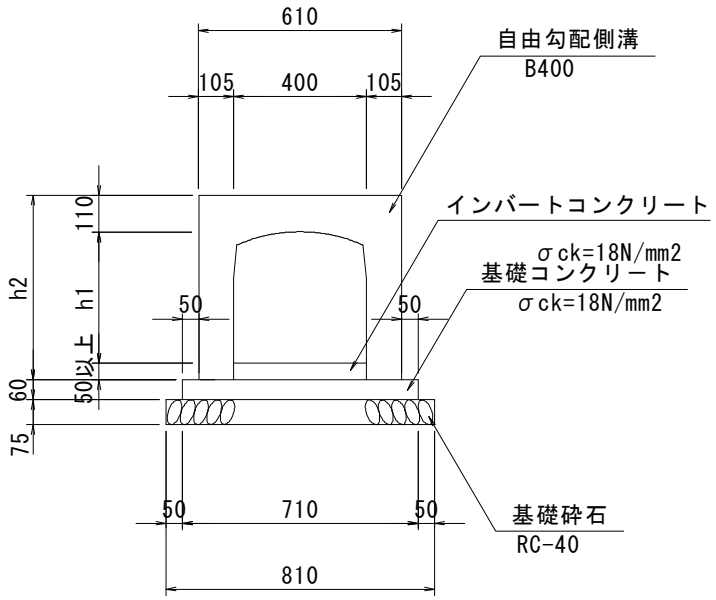

（ 1.0 箇所 当り）

名　称	規　格	算　　式	単位	単位数量
基礎砕石	RC-40,t=75mm	別紙数量計算書より	m2	23.499
基礎コンクリート	σck=18N/mm2	別紙数量計算書より	m3	1.235
型枠	均し	別紙数量計算書より	m2	3.482
インバート コンクリート	σck=18N/mm2	別紙数量計算書より	m3	1.268
自由勾配側溝	B400	別紙数量計算書より	本	17
コンクリート蓋	B400 車道用	別紙数量計算書より	枚	17
グレーチング蓋	T-14,並目	別紙数量計算書より	枚	7

工　種	PU1-B300-H300	材料計算書

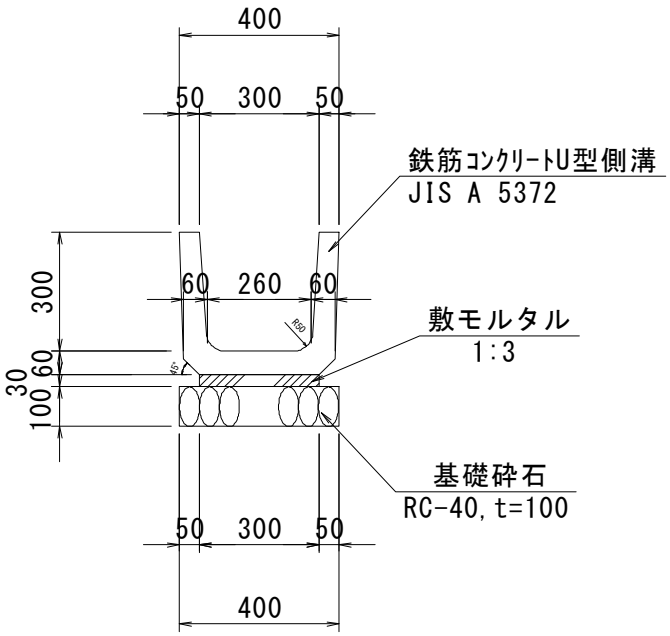

（ 10.0　m　当り）

名　称	規　格	算　　式	単位	単位数量
基礎砕石	RC-40,t=100mm	0.4×10	m2	4.00
敷モルタル	1:3	広島県標準図集より	m3	0.090
目地モルタル	1:2	広島県標準図集より	m3	0.005
U型側溝	PU1-B300-H300	広島県標準図集より	個	16.5

工　種	4号街渠桝	材 料 計 算 書

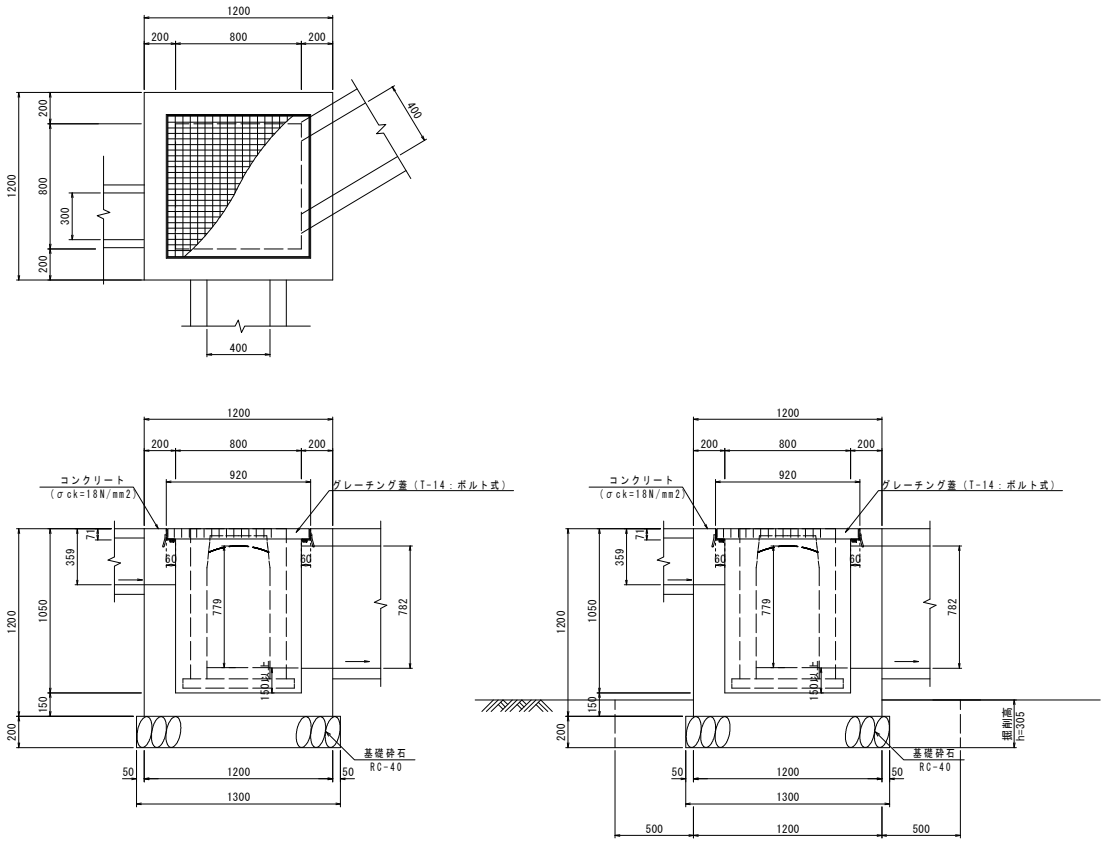

（ 1.0 箇所 当り）

名　称	規　格	算　　式	単位	単位数量
基礎砕石	RC-40,t=150mm	1.30×1.30	m2	1.69
型枠	小型構造物	(1.20×1.20+0.80×(1.20-0.071))×4-0.40×0.782×2+(0.40+0.782)×0.15×2-0.40×0.779×2+(0.40+0.779)×0.15×2-0.30×0.359×2+(0.30+0.359×2)×0.15	m2	8.77
コンクリート	σck=18N/mm2	1.20×1.20×1.20-0.92×0.92×0.071-0.80×0.80×(1.05-0.071)-0.779×0.40×0.15-0.782×0.40×0.15-0.30×0.359×0.15	m3	0.932
グレーチング蓋	T-14 ボルト式 並目	1	枚	1.0
床掘	E(SF)	2.2×2.2×0.305	m3	1.5
埋戻し	Fu(D)	1.5-1.2×1.2×0.105-1.3×1.3×0.2	m3	1.0

工　種	吐口工	材料計算書

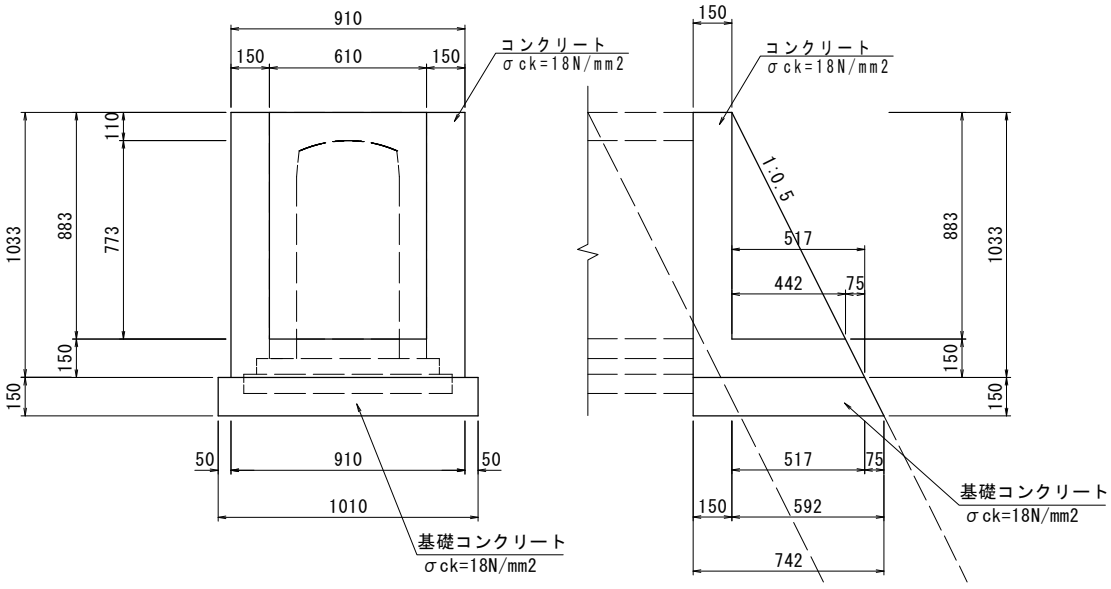

（ 1.0 箇所 当り）

名　称	規　格	算　　式	単位	単位数量
基礎コンクリート	σck=18N/mm2	(0.15+0.517+0.742)÷2×0.15×1.01	m3	0.107
型枠	小型構造物	(0.91+0.61)×1.033+(0.15+0.15+0.517)÷2×1.033×2+0.517×1.033÷2×2+0.15×1.033×1.118×2+0.61×0.15×1.118-0.4×0.773×2+(0.773+0.40)×2×0.15	m2	3.13
コンクリート	σck=18N/mm2	(0.15+0.15+0.517)÷2×1.033×0.91-0.442×0.883÷2×0.61-0.40×0.773×0.15	m3	0.219

1号自由勾配側溝断面図

一般部

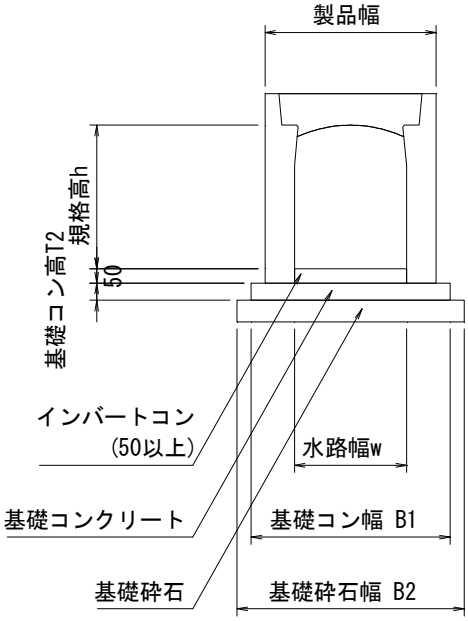

1号自由勾配側溝材料表

名称	規格	数量	単位
インバートコンクリート	σck=18N/mm2	3.960	m3
基礎コンクリート	σck=18N/mm2	3.632	m3
同上型枠	均し基礎型枠	12.11	m2
基礎砕石	RC-40 t=75mm	84.759	m2

1号自由勾配側溝数量表

名称	規格	長さ	タイプ	数量	単位	製品番号	備考
B300	300×400	2000	標準	31	本		
		1000	標準	3	本		
		792/722	暗渠	1	本	1	片斜切
		722/754	暗渠	1	本	2	片斜切
		1307/1275	暗渠	1	本	3	片斜切
		813/837	暗渠	1	本	7	片斜切
		883/859	暗渠	1	本	8	片斜切
		862/880	暗渠	1	本	11	片斜切
		704/687	暗渠	1	本	12	片斜切
		686/705	暗渠	1	本	15	片斜切
		805/786	暗渠	1	本	16	片斜切
		720/738	暗渠	1	本	39	片斜切
		708/693	暗渠	1	本	59	片斜切
		825/840	暗渠	1	本	60	片斜切
		600	暗渠	1	本	69	
	300×500	2000	標準	5	本		
		1000	標準	2	本		
		790/802	暗渠	1	本	19	片斜切
		922/910	暗渠	1	本	20	片斜切
		937/894	暗渠	1	本	22	片斜切
		551/594	暗渠	1	本	23	片斜切
		592/553	暗渠	1	本	25	片斜切
		799/838	暗渠	1	本	26	片斜切
		845/792	暗渠	1	本	28	片斜切
		804/858	暗渠	1	本	29	片斜切
		841/823	暗渠	1	本	38	片斜切
	300×600	2000	標準	4	本		
		852/810	暗渠	1	本	31	片斜切
		811/853	暗渠	1	本	32	片斜切
合計				69	本		
蓋版	300	500	車道	77	枚		
グレーチング		500	車道・T-14	32	枚		(普通目)

備考　※製品 No.1 ～ 120を集計しています。
※施工の伸びを、3mm見込んでいます。
※斜切製品は、斜切角度の緩い方から見て、L=左側/右側とし

自由勾配側溝 寸法表

延長合計 104.363 m

内訳

種別	延長 L (m)	製品規格 w×h	幅(m)			インバート高さ(m)		基礎コン高 (m)T2
			製品 B	基礎コン B1	基礎砕石B2	左側 TL	右側 TR	
標準	1.501	300 ×400	0.500	0.600	0.700	0.105	0.111	0.050
標準	2.300	300 ×400	0.500	0.600	0.700	0.111	0.122	0.050
標準	4.837	300 ×400	0.500	0.600	0.700	0.122	0.144	0.050
標準	1.362	300 ×400	0.500	0.600	0.700	0.144	0.150	0.050
標準	3.392	300 ×400	0.500	0.600	0.700	0.150	0.111	0.050
標準	4.403	300 ×400	0.500	0.600	0.700	0.111	0.061	0.050
標準	0.799	300 ×400	0.500	0.600	0.700	0.061	0.052	0.050
標準	1.406	300 ×500	0.500	0.600	0.700	0.152	0.136	0.050
標準	2.398	300 ×500	0.500	0.600	0.700	0.136	0.133	0.050
標準	3.841	300 ×500	0.500	0.600	0.700	0.133	0.130	0.050
標準	3.153	300 ×500	0.500	0.600	0.700	0.130	0.127	0.050
標準	0.608	300 ×500	0.500	0.600	0.700	0.127	0.126	0.050
標準	3.038	300 ×500	0.500	0.600	0.700	0.126	0.083	0.050
標準	1.837	300 ×500	0.500	0.600	0.700	0.083	0.056	0.050
標準	0.834	300 ×600	0.500	0.600	0.700	0.156	0.145	0.050
標準	4.291	300 ×600	0.500	0.600	0.700	0.145	0.083	0.050
標準	4.556	300 ×600	0.500	0.600	0.700	0.083	0.189	0.050
標準	2.838	300 ×500	0.500	0.600	0.700	0.089	0.155	0.050
標準	2.606	300 ×400	0.500	0.600	0.700	0.055	0.115	0.050
標準	7.785	300 ×400	0.500	0.600	0.700	0.115	0.086	0.050
標準	2.215	300 ×400	0.500	0.600	0.700	0.086	0.077	0.050
標準	13.471	300 ×400	0.500	0.600	0.700	0.077	0.079	0.050
標準	6.529	300 ×400	0.500	0.600	0.700	0.079	0.079	0.050
標準	6.896	300 ×400	0.500	0.600	0.700	0.079	0.103	0.050
標準	13.104	300 ×400	0.500	0.600	0.700	0.103	0.150	0.050
標準	3.760	300 ×400	0.500	0.600	0.700	0.150	0.138	0.050
標準	0.603	300 ×400	0.500	0.600	0.700	0.138	0.089	0.050

インバートコンクリート数量計算

インバート コンクリート合計	3.960	m3

内訳

算式

(	TL	+	TR	)/2×	w	×	L	=	V1	m3
(	0.105	+	0.111	)/2×	0.300	×	1.501	=	0.049	m3
(	0.111	+	0.122	)/2×	0.300	×	2.300	=	0.080	m3
(	0.122	+	0.144	)/2×	0.300	×	4.837	=	0.193	m3
(	0.144	+	0.150	)/2×	0.300	×	1.362	=	0.060	m3
(	0.150	+	0.111	)/2×	0.300	×	3.392	=	0.133	m3
(	0.111	+	0.061	)/2×	0.300	×	4.403	=	0.114	m3
(	0.061	+	0.052	)/2×	0.300	×	0.799	=	0.014	m3
(	0.152	+	0.136	)/2×	0.300	×	1.406	=	0.061	m3
(	0.136	+	0.133	)/2×	0.300	×	2.398	=	0.097	m3
(	0.133	+	0.130	)/2×	0.300	×	3.841	=	0.152	m3
(	0.130	+	0.127	)/2×	0.300	×	3.153	=	0.122	m3
(	0.127	+	0.126	)/2×	0.300	×	0.608	=	0.023	m3
(	0.126	+	0.083	)/2×	0.300	×	3.038	=	0.095	m3
(	0.083	+	0.056	)/2×	0.300	×	1.837	=	0.038	m3
(	0.156	+	0.145	)/2×	0.300	×	0.834	=	0.038	m3
(	0.145	+	0.083	)/2×	0.300	×	4.291	=	0.147	m3
(	0.083	+	0.189	)/2×	0.300	×	4.556	=	0.186	m3
(	0.089	+	0.155	)/2×	0.300	×	2.838	=	0.104	m3
(	0.055	+	0.115	)/2×	0.300	×	2.606	=	0.066	m3
(	0.115	+	0.086	)/2×	0.300	×	7.785	=	0.235	m3
(	0.086	+	0.077	)/2×	0.300	×	2.215	=	0.054	m3
(	0.077	+	0.079	)/2×	0.300	×	13.471	=	0.315	m3
(	0.079	+	0.079	)/2×	0.300	×	6.529	=	0.155	m3
(	0.079	+	0.103	)/2×	0.300	×	6.896	=	0.188	m3
(	0.103	+	0.150	)/2×	0.300	×	13.104	=	0.497	m3
(	0.150	+	0.138	)/2×	0.300	×	3.760	=	0.162	m3
(	0.138	+	0.089	)/2×	0.300	×	0.603	=	0.021	m3
(		+		)/2×	0.300	×		=		m3
(		+		)/2×	0.300	×		=		m3
(		+		)/2×	0.300	×		=		m3
(		+		)/2×	0.300	×		=		m3
(		+		)/2×	0.300	×		=		m3
(		+		)/2×	0.300	×		=		m3
(		+		)/2×	0.300	×		=		m3
(		+		)/2×	0.300	×		=		m3
(		+		)/2×	0.300	×		=		m3
(		+		)/2×	0.300	×		=		m3
(		+		)/2×	0.300	×		=		m3
(		+		)/2×	0.300	×		=		m3

基礎コンクリート数量計算

基礎コンクリート合計	3.632	m3

内訳

算式

T2	×	B1	×	L	=	V2	m3
0.050	×	0.600	×	1.501	=	0.045	m3
0.050	×	0.600	×	2.300	=	0.069	m3
0.050	×	0.600	×	4.837	=	0.145	m3
0.050	×	0.600	×	1.362	=	0.041	m3
0.050	×	0.600	×	3.392	=	0.102	m3
0.050	×	0.600	×	4.403	=	0.132	m3
0.050	×	0.600	×	0.799	=	0.024	m3
0.050	×	0.600	×	1.406	=	0.042	m3
0.050	×	0.600	×	2.398	=	0.072	m3
0.050	×	0.600	×	3.841	=	0.115	m3
0.050	×	0.600	×	3.153	=	0.095	m3
0.050	×	0.600	×	0.608	=	0.018	m3
0.050	×	0.600	×	3.038	=	0.091	m3
0.050	×	0.600	×	1.837	=	0.055	m3
0.050	×	0.600	×	0.834	=	0.025	m3
0.050	×	0.600	×	4.291	=	0.129	m3
0.050	×	0.600	×	4.556	=	0.137	m3
0.050	×	0.600	×	2.838	=	0.085	m3
0.050	×	0.600	×	2.606	=	0.078	m3
0.050	×	0.600	×	7.785	=	0.234	m3
0.050	×	0.600	×	2.215	=	0.066	m3
0.050	×	0.600	×	13.471	=	0.404	m3
0.050	×	0.600	×	6.529	=	0.196	m3
0.050	×	0.600	×	6.896	=	0.207	m3
0.050	×	0.600	×	13.104	=	0.393	m3
0.050	×	0.600	×	3.760	=	0.113	m3
0.050	×	0.600	×	0.603	=	0.018	m3
	×	0.600	×		=		m3
	×	0.600	×		=		m3
	×	0.600	×		=		m3
	×	0.600	×		=		m3
	×	0.600	×		=		m3
	×	0.600	×		=		m3
	×	0.600	×		=		m3
	×	0.600	×		=		m3
	×	0.600	×		=		m3
	×	0.600	×		=		m3
	×	0.600	×		=		m3
	×	0.600	×		=		m3

基礎コンクリート型枠数量計算

基礎コンクリート型枠合計	12.110	m2

内訳

算式

2	×	T2	×	L	=	S1	m2
2	×	0.050	×	1.501	=	0.150	m2
2	×	0.050	×	2.300	=	0.230	m2
2	×	0.050	×	4.837	=	0.484	m2
2	×	0.050	×	1.362	=	0.136	m2
2	×	0.050	×	3.392	=	0.339	m2
2	×	0.050	×	4.403	=	0.440	m2
2	×	0.050	×	0.799	=	0.080	m2
2	×	0.050	×	1.406	=	0.141	m2
2	×	0.050	×	2.398	=	0.240	m2
2	×	0.050	×	3.841	=	0.384	m2
2	×	0.050	×	3.153	=	0.315	m2
2	×	0.050	×	0.608	=	0.061	m2
2	×	0.050	×	3.038	=	0.304	m2
2	×	0.050	×	1.837	=	0.184	m2
2	×	0.050	×	0.834	=	0.083	m2
2	×	0.050	×	4.291	=	0.429	m2
2	×	0.050	×	4.556	=	0.456	m2
2	×	0.050	×	2.838	=	0.284	m2
2	×	0.050	×	2.606	=	0.261	m2
2	×	0.050	×	7.785	=	0.779	m2
2	×	0.050	×	2.215	=	0.222	m2
2	×	0.050	×	13.471	=	1.347	m2
2	×	0.050	×	6.529	=	0.653	m2
2	×	0.050	×	6.896	=	0.690	m2
2	×	0.050	×	13.104	=	1.310	m2
2	×	0.050	×	3.760	=	0.376	m2
2	×	0.050	×	0.603	=	0.060	m2
2	×		×		=		m2
2	×		×		=		m2
2	×		×		=		m2
2	×		×		=		m2
2	×		×		=		m2
2	×		×		=		m2
2	×		×		=		m2
2	×		×		=		m2
2	×		×		=		m2
2	×		×		=		m2
2	×		×		=		m2
2	×		×		=		m2

基礎砕石数量計算

基礎砕石合計	84.759	m2

内訳

算式

B2	×	L	=	S2	m2
0.700	×	1.501	=	1.051	m2
0.700	×	2.300	=	1.610	m2
0.700	×	4.837	=	3.386	m2
0.700	×	1.362	=	0.953	m2
0.700	×	3.392	=	2.374	m2
0.700	×	4.403	=	3.082	m2
0.700	×	0.799	=	0.559	m2
0.700	×	1.406	=	0.984	m2
0.700	×	2.398	=	1.679	m2
0.700	×	3.841	=	2.689	m2
0.700	×	3.153	=	2.207	m2
0.700	×	0.608	=	0.426	m2
0.700	×	3.038	=	2.127	m2
0.700	×	1.837	=	1.286	m2
0.700	×	0.834	=	0.584	m2
0.700	×	4.291	=	3.004	m2
0.700	×	4.556	=	3.189	m2
0.700	×	2.838	=	1.987	m2
0.700	×	2.606	=	1.824	m2
0.700	×	7.785	=	5.450	m2
0.700	×	2.215	=	1.551	m2
0.700	×	13.471	=	9.430	m2
0.700	×	6.529	=	4.570	m2
0.700	×	6.896	=	4.827	m2
0.700	×	13.104	=	9.173	m2
0.700	×	3.760	=	2.632	m2
0.700	×	0.603	=	0.422	m2
0.700	×		=		m2
0.700	×		=		m2
0.700	×		=		m2
0.700	×		=		m2
0.700	×		=		m2
0.700	×		=		m2
0.700	×		=		m2
0.700	×		=		m2
0.700	×		=		m2
0.700	×		=		m2
0.700	×		=		m2
0.700	×		=		m2

2号自由勾配側溝断面図

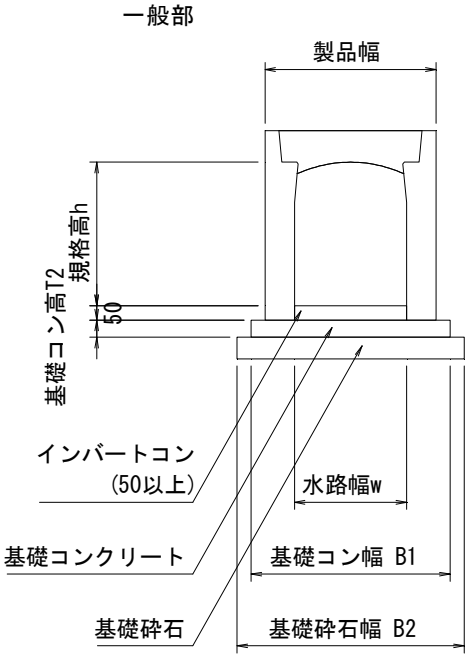

2号自由勾配側溝材料表

名称	規格	数量	単位
インバートコンクリート	σck=18N/mm2	1.268	m3
基礎コンクリート	σck=18N/mm2	1.235	m3
同上型枠	均し基礎型枠	3.482	m2
基礎砕石	RC-40 t=75mm	23.499	m2

2号自由勾配側溝数量表

名称	規格	長さ	タイプ	数量	単位	製品番号	備考
B400	400×800	2000	標準	3	本		
		1359/993	暗渠	1	本	181	
		1083/963	暗渠	1	本	185	
	400×900	2000	標準	6	本		
	400×1000	2000	標準	3	本		
		1212/1465	暗渠	1	本	177	
		695/948	暗渠	1	本	178	
		600	暗渠	1	本	180	
合計				17	本		
蓋版	400	500	車道	17	枚		
グレーチング		500	車道・T-14	7	枚		（普通目）

備考　※製品 No.121 ～ 185を集計しています。
※施工の伸びを、3mm見込んでいます。
※斜切製品は、斜切角度の緩い方から見て、L=左側/右側とします。

自由勾配側溝 寸法表

延長合計 29.011 m

内訳

種別	延長 L (m)	製品規格 w×h	幅(m)			インバート高さ(m)		基礎コン高 (m)T2
			製品 B	基礎コン B1	基礎砕石B2	左側 TL	右側 TR	
標準	12.018	400 ×900	0.610	0.710	0.810	0.156	0.051	0.060
標準	4.483	400 ×1000	0.610	0.710	0.810	0.151	0.112	0.060
標準	0.865	400 ×1000	0.610	0.710	0.810	0.112	0.105	0.060
標準	2.135	400 ×1000	0.610	0.710	0.810	0.105	0.208	0.060
標準	1.296	400 ×1000	0.610	0.710	0.810	0.208	0.271	0.060
標準	4.588	400 ×800	0.610	0.710	0.810	0.068	0.073	0.060
標準	3.626	400 ×800	0.610	0.710	0.810	0.073	0.077	0.060

インバートコンクリート数量計算

インバート コンクリート合計	1.268	m3

内訳

算式										
(	TL	+	TR	)/2×	w	×	L	=	V1	m3
(		+		)/2×	0.400	×		=		m3
(		+		)/2×	0.400	×		=		m3
(		+		)/2×	0.400	×		=		m3
(		+		)/2×	0.400	×		=		m3
(		+		)/2×	0.400	×		=		m3
(		+		)/2×	0.400	×		=		m3
(		+		)/2×	0.400	×		=		m3
(		+		)/2×	0.400	×		=		m3
(		+		)/2×	0.400	×		=		m3
(		+		)/2×	0.400	×		=		m3
(		+		)/2×	0.400	×		=		m3
(		+		)/2×	0.400	×		=		m3
(		+		)/2×	0.400	×		=		m3
(		+		)/2×	0.400	×		=		m3
(		+		)/2×	0.400	×		=		m3
(		+		)/2×	0.400	×		=		m3
(		+		)/2×	0.400	×		=		m3
(		+		)/2×	0.400	×		=		m3
(		+		)/2×	0.400	×		=		m3
(		+		)/2×	0.400	×		=		m3
(	0.156	+	0.051	)/2×	0.400	×	12.018	=	0.498	m3
(	0.151	+	0.112	)/2×	0.400	×	4.483	=	0.236	m3
(	0.112	+	0.105	)/2×	0.400	×	0.865	=	0.038	m3
(	0.105	+	0.208	)/2×	0.400	×	2.135	=	0.134	m3
(	0.208	+	0.271	)/2×	0.400	×	1.296	=	0.124	m3
(	0.068	+	0.073	)/2×	0.400	×	4.588	=	0.129	m3
(	0.073	+	0.077	)/2×	0.400	×	3.626	=	0.109	m3

基礎コンクリート数量計算

基礎コンクリート合計	1.235	m3

内訳

算式

T2	×	B1	×	L	=	V2	m3
	×		×		=		m3
	×		×		=		m3
	×		×		=		m3
	×		×		=		m3
	×		×		=		m3
	×		×		=		m3
	×		×		=		m3
	×		×		=		m3
	×		×		=		m3
	×		×		=		m3
	×		×		=		m3
	×		×		=		m3
	×		×		=		m3
	×		×		=		m3
	×		×		=		m3
	×		×		=		m3
	×		×		=		m3
	×		×		=		m3
	×		×		=		m3
	×		×		=		m3
0.060	×	0.710	×	12.018	=	0.512	m3
0.060	×	0.710	×	4.483	=	0.191	m3
0.060	×	0.710	×	0.865	=	0.037	m3
0.060	×	0.710	×	2.135	=	0.091	m3
0.060	×	0.710	×	1.296	=	0.055	m3
0.060	×	0.710	×	4.588	=	0.195	m3
0.060	×	0.710	×	3.626	=	0.154	m3

基礎コンクリート型枠数量計算

基礎コンクリート型枠合計	3.482	m2

内訳

算式

2	×	T2	×	L	=	S1	m2
2	×		×		=		m2
2	×		×		=		m2
2	×		×		=		m2
2	×		×		=		m2
2	×		×		=		m2
2	×		×		=		m2
2	×		×		=		m2
2	×		×		=		m2
2	×		×		=		m2
2	×		×		=		m2
2	×		×		=		m2
2	×		×		=		m2
2	×		×		=		m2
2	×		×		=		m2
2	×		×		=		m2
2	×		×		=		m2
2	×		×		=		m2
2	×		×		=		m2
2	×		×		=		m2
2	×		×		=		m2
2	×	0.060	×	12.018	=	1.442	m2
2	×	0.060	×	4.483	=	0.538	m2
2	×	0.060	×	0.865	=	0.104	m2
2	×	0.060	×	2.135	=	0.256	m2
2	×	0.060	×	1.296	=	0.156	m2
2	×	0.060	×	4.588	=	0.551	m2
2	×	0.060	×	3.626	=	0.435	m2

基礎砕石数量計算

基礎砕石合計	23.499	m2

内訳

算式

B2	×	L	=	S2	m2
	×		=		m2
	×		=		m2
	×		=		m2
	×		=		m2
	×		=		m2
	×		=		m2
	×		=		m2
	×		=		m2
	×		=		m2
	×		=		m2
	×		=		m2
	×		=		m2
	×		=		m2
	×		=		m2
	×		=		m2
	×		=		m2
	×		=		m2
	×		=		m2
	×		=		m2
	×		=		m2
0.810	×	12.018	=	9.735	m2
0.810	×	4.483	=	3.631	m2
0.810	×	0.865	=	0.701	m2
0.810	×	2.135	=	1.729	m2
0.810	×	1.296	=	1.050	m2
0.810	×	4.588	=	3.716	m2
0.810	×	3.626	=	2.937	m2

構造物撤去工　数　量　集　計　表

種　別	細　別	規　　格	単位	数　量			摘　要
				左側	右側	合　計	
構造物取壊し工	舗装版切断	ｱｽﾌｧﾙﾄ舗装版,t=15cm以下	m	127.3		127.3	
	舗装版破砕	t=5cm	m2	63.7		63.7	
	ｺﾝｸﾘｰﾄ取壊し	無筋	m3	2.8		2.8	
		鉄筋	m3	1.9		1.9	
	既設ブロック積取壊し	無筋	m3	0.5		0.5	
	既設U型水路取壊し	鉄筋	m3	0.05		0.05	
運搬処理工	殻運搬	アスファルト	m3			3.2	63.7×0.05
		コンクリート(無筋)	m3			3.3	2.8+0.5
		コンクリート(鉄筋)	m3			1.95	1.9+0.05
	殻処分	アスファルト	m3			3.2	
			t			7.5	3.2×2.35
		コンクリート(無筋)	m3			3.3	
			t			7.8	3.3×2.35
		コンクリート(鉄筋)	m3			1.95	
			t			4.9	1.95×2.50

撤去工
コンクリート取壊し

各　種　数　量　計　算　書

測　点	距　離	無筋(Co1)			鉄筋(Co2)						摘　要
		断　面	平　均	数　量	断　面	平　均	数　量	断　面	平　均	数　量	
ABP	-	0.3									
ANO.0+10	10.0	0.1	0.20	2.0							
	7.6	0.1	0.10	0.8							
					0.1						
ANO.2+10	1.8				0.1	0.10	0.2				
	0.2				0.1	0.10	0.0				
	-				0.2						
ANO.15+10	5.1				0.2	0.20	1.0				
	3.4				0.2	0.20	0.7				
合　計	28.1			2.8			1.9				

撤去工
既設ブロック積取壊し

各　種　数　量　計　算　書

測　点	距　離	既設ブロック積			鉄筋						摘　要
		断　面	平　均	数　量	断　面	平　均	数　量	断　面	平　均	数　量	
EP付近											
	-	0.00									
	0.51	1.19	0.60	0.3							
	0.96	1.28	1.24	1.2							
	0.72	1.34	1.31	0.9							
	合計			2.4							
	体積	2.4m2×0.5t/m2÷2.35									
			=	0.5	m3						

工　種	舗装版取壊し	材 料 計 算 書

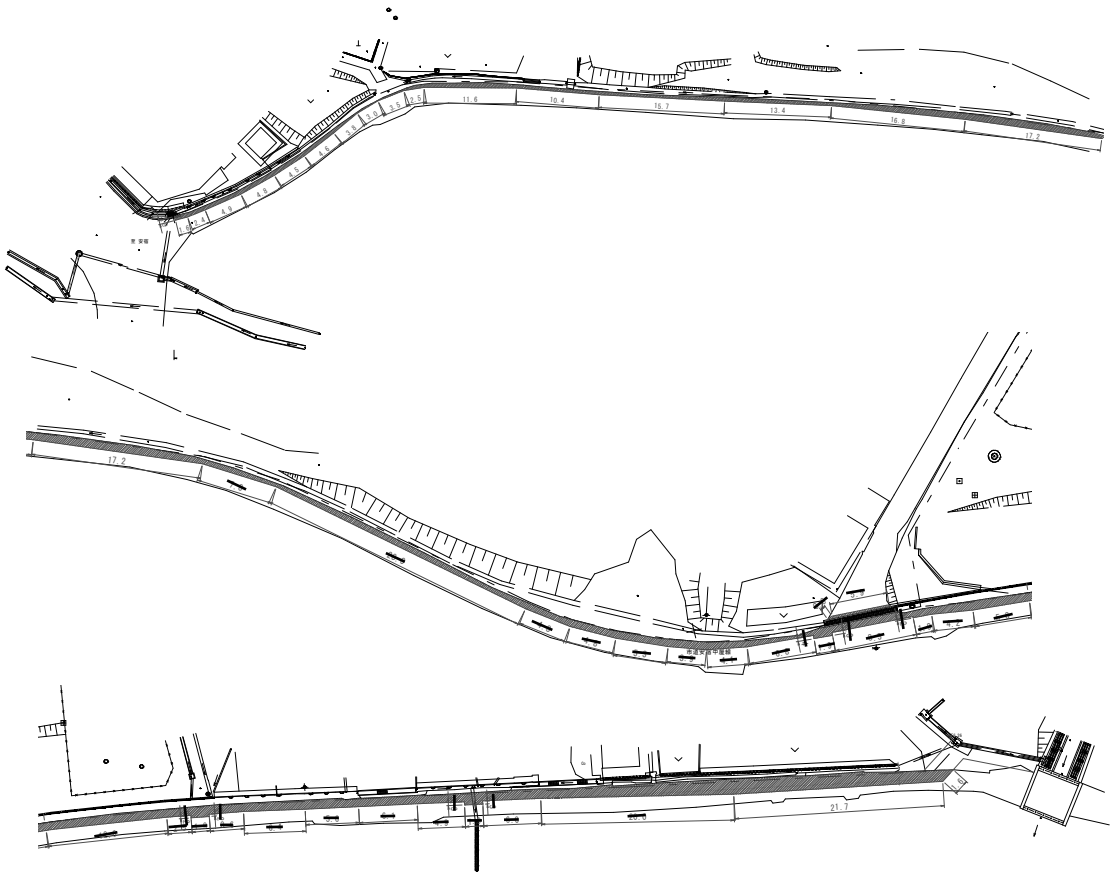

（ 1.0 箇所 当り）

名　称	規　格	算　　式	単位	単位数量
舗装版撤去	t=5cm			
		CAD求積より	m2	63.65
カッター切断	t=15cm以下			
		0.5+1.6+2.4＋4.9＋4.8＋4.5＋4.6＋3.8＋3.0＋3.5＋2.5＋11.6＋10.4＋15.7＋13.4＋16.8＋21.7+1.6	m	127.3

工　種	既設U型水路取壊し	材 料 計 算 書

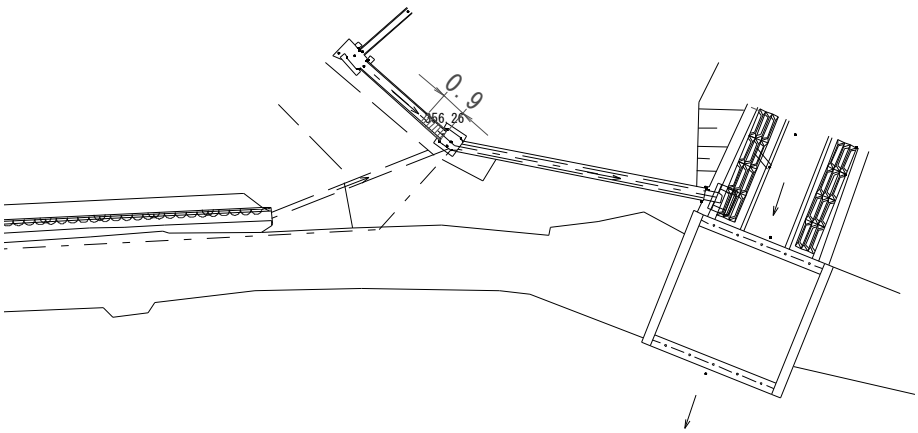

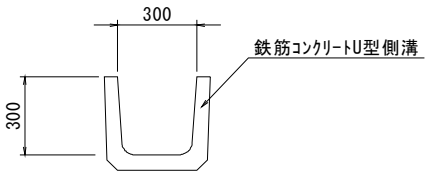

A= 0.055 m2

（ 1.0 箇所 当り）

名　称	規　格	算　　式	単位	単位数量
既設U型水路	鉄筋	0.055×0.9	m3	0.05

舗 装 工 数 量 集 計 表

種　別	細　別	規　　格	単位	数　量			摘　要
				左側	右側	合　計	
ｱｽﾌｧﾙﾄ舗装	表層	再生密粒度t=5cm	m2	7.5	72.6	80.1	
	路盤工	再生砕石t=10cm	m2	7.5	72.1	79.6	
砕石舗装	表層	RC-40 t=10cm	m2	8.0	12.4	20.4	
ｺﾝｸﾘｰﾄ舗装	表層	σck=18N/mm2　t=7cm	m2	1.7		1.7	
	路盤工	再生砕石t=10cm	m2	1.7		1.7	

舗装工
アスファルト舗装(左側)

各　種　数　量　計　算　書

測　点	距　離	W1 表層			W2 路盤						摘　要
		断　面	平　均	数　量	断　面	平　均	数　量	断　面	平　均	数　量	
(左側)											
№14	-										
		0.55			0.55						
	13.72	0.55	0.55	7.5	0.55	0.55	7.5				
合　計	13.72			7.5			7.5				

舗装工
アスファルト舗装(右側)

各　種　数　量　計　算　書

測　点	距　離	W1 表層 断　面	W1 表層 平　均	W1 表層 数　量	W2 路盤 断　面	W2 路盤 平　均	W2 路盤 数　量	断　面	平　均	数　量	摘　要
(右側)											
ABP		0.50			0.50						
ANO.0+10	10.00	0.50	0.50	5.0	0.50	0.50	5.0				
ANO.1	10.00	0.50	0.50	5.0	0.50	0.50	5.0				
ANO.1+10	10.00	0.50	0.50	5.0	0.50	0.50	5.0				
ANO.2	10.00	0.50	0.50	5.0	0.50	0.50	5.0				
ANO.2+10	10.00	0.50	0.50	5.0	0.50	0.50	5.0				
ANO.3	10.00	0.50	0.50	5.0	0.50	0.50	5.0				
ANO.4	20.00	0.50	0.50	10.0	0.50	0.50	10.0				
ANO.5	20.00	0.50	0.50	10.0	0.50	0.50	10.0				
ANO.5+4.363	4.36	0.50	0.50	2.2	0.50	0.50	2.2				
小計				52.2			52.2				
ANO.14											
		1.02			1.00						
ANO.15	16.50	1.11	1.07	17.7	1.08	1.04	17.2				
	1.92	1.11	1.11	2.1	1.08	1.08	2.1				
ANO.15+3	1.05	0.0	0.56	0.6	0.0	0.54	0.6				
小計				20.4			19.9				
合　計				72.6			72.1				

舗装工
砕石舗装

各　種　数　量　計　算　書

測　点	距　離	W3 表層 断　面	平　均	数　量	断　面	平　均	数　量	断　面	平　均	数　量	摘　要
(左側)											
	-	1.12									
ANO.15	2.80	1.12	1.12	3.1							
ANO.15+3	3.00	1.15	1.14	3.4							
	1.30	1.15	1.15	1.5							
小計	7.10			8.0							
(右側)											
	-	1.15									
ANO.15+3	1.20	1.15	1.15	1.4							
ANO.15+10	7.00	1.08	1.12	7.8							
	3.00	1.08	1.08	3.2							
小計	11.20			12.4							
	18.30			20.4							

舗装工
コンクリート舗装

各　種　数　量　計　算　書

測　点	距　離	W4 表層			W5 路盤						摘　要
		断　面	平　均	数　量	断　面	平　均	数　量	断　面	平　均	数　量	
(左側)											
(AN0.1+10付近)	-	1.29			1.29						
	1.30	1.29	1.29	1.7	1.29	1.29	1.7				
合　計	1.30			1.7			1.7				