令和8年度

治水対策事業

昭和川河川整備工事

仕様書

施　工　場　所　　東広島市黒瀬町津江

東広島市

令和8年度　治水対策事業
昭和川河川整備工事

位　置　図

広 域 図

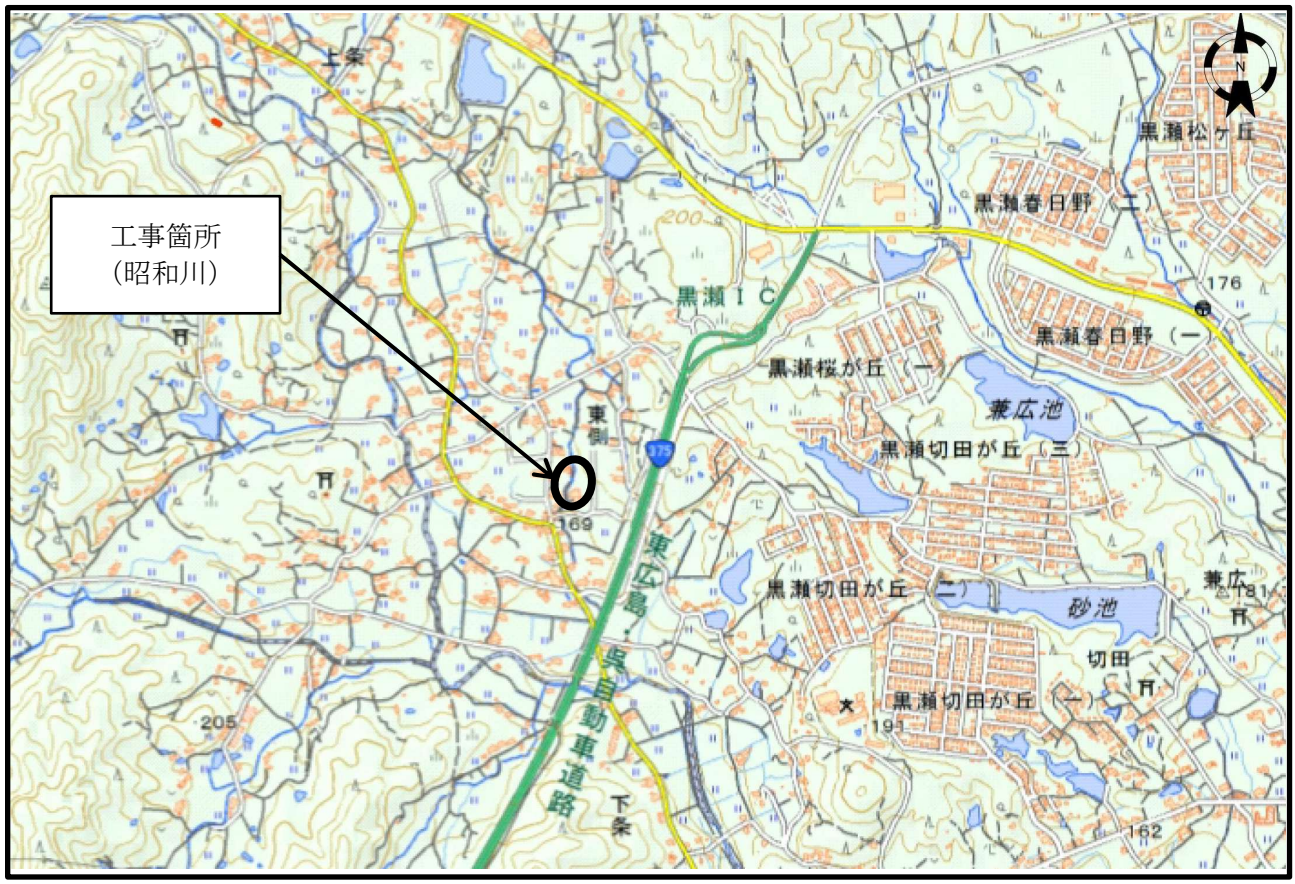

詳 細 図

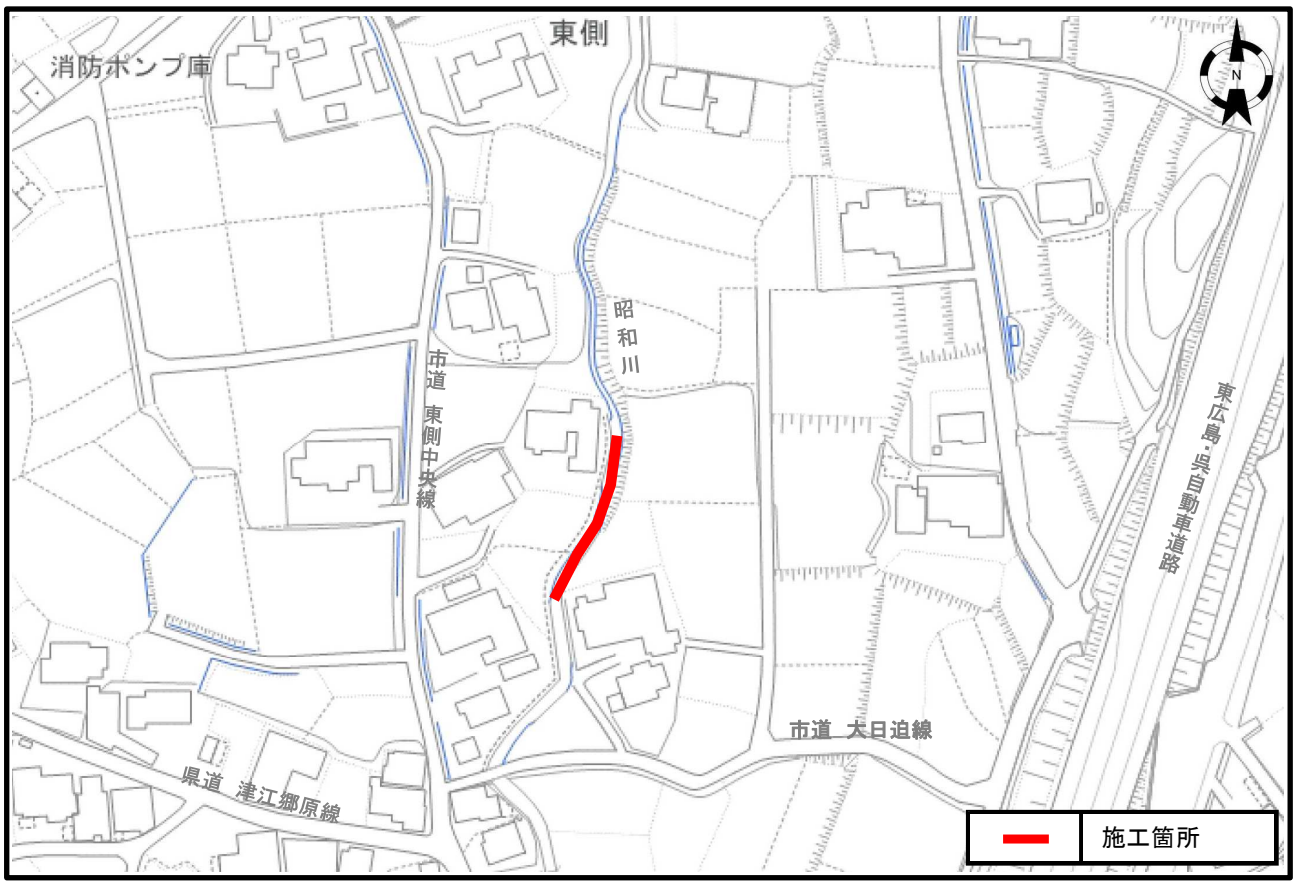

特　記　仕　様　書

（昭和川河川整備工事）

第1章　総則

1.　適用
2.　前払金
3.　現場代理人の兼務
4.　現場作業終期日
5.　履行報告
6.　官公庁等への手続き等
7.　工事中情報共有システム（受注者希望型）
8.　熱中症対策に資する現場管理費の補正
9.　主任(監理)技術者及び現場代理人の配置について
10.　法定外の労災保険の付保
11.　週休２日適用工事等　週休２日
12.　建設副産物の取り扱いについて
13.　猛暑時間の施工回避
14.　猛暑日等を考慮した工期延長について
15.　熱中症による健康障害発生時の対応計画

第2章　工事材料

1.　見本・品質証明資料
2.　品質規格証明資料等

第3章　施工条件

1.　用地
　(1) 借地
2.　公害対策
　(1) 水替・流入防止施設
　(2) 濁水・湧水処理
3.　安全対策
　(1) 交通誘導警備員・警戒船・保安要員
　(2) 架空線の防護管に要する費用について
4.　盛土・埋戻土
　(1) 流用土(工事内流用)
5.　建設副産物
　(1) 建設発生土(搬出)　(建設発生土リサイクルプラント、建設発生土受入地又は建設発生土受入地(一時たい積))
　(2) コンクリート殻（無筋）(搬出)

第4章　その他

1.　工事関係書類
2.　工事写真
3.　疑義の解決等
4.　仮設工
5.　工事の確認（農地）

特　記　仕　様　書

第1章　総則

1.　適用

本工事の施工にあたっては、「土木工事共通仕様書（令和７年８月）広島版（適用区分「広島」及び「広島県」）」及び東広島市制定の第15編下水道編(最新版)に基づいて実施しなければならない。

この場合においては、次のとおりとする。

(1)　「広島県」とあるのは「東広島市」と読み替える。(ただし、第1編第1章第1節1-1-1-26第10項、第1編第1章第2節1-1-2-1第3項、1-1-2-8第1項、1-1-2-9第1項、1-1-2-10第1項、1-1-2-11第1項、第6項、第8項、1-1-2-14第2項、1-1-2-16第1項、第3項、第2編第1章第3節2-1-3-1、第3編第1章第2節3-1-2-3第2項においては読み替えない。)

(2)　「建設工事請負契約約款」とあるのは「東広島市の建設工事請負契約約款」と読み替える。

(3)　「土木工事監督規程」とあるのは「東広島市建設工事監督事務取扱要綱」と読み替える。

(4)　「土木工事検査規程」とあるのは「東広島市建設工事検査規程」と読み替える。

(5)　「建設工事執行規則第19条の1」とあるのは「東広島市建設工事執行規則第19条第1項」と、「建設工事執行規則第41条の2」とあるのは「東広島市建設工事執行規則第41条第2項」と読み替える。

(6)　「広島県契約規則第2条の1」とあるのは「東広島市契約規則第2条第1項」と読み替える。

(7)　「土木工事検査技術基準」とあるのは「東広島市の「土木工事検査技術基準」」と読み替える。

(8)　「低入札価格調査制度事務取扱要綱」とあるのは「東広島市低入札価格調査制度事務取扱要領」と読み替える。

(9)　「広島県の建設工事入札参加資格」とあるのは「東広島市の競争入札参加資格」と読み替える。

(10) 広島県の「建設業者等指名除外要綱」とあるのは東広島市の「建設業者等指名除外基準要綱」と「建設業者等指名除外要綱別表第18号」とあるのは東広島市の「建設業者等指名除外基準要綱別表第22号」と読み替える。

(11) 「建設工事における低入札価格調査制度事務取扱要綱」とあるのは「東広島市低入札価格調査制度事務取扱要領」と、「建設工事における低入札価格調査制度事務取扱要綱第10条」とあるのは「東広島市低入札価格調査制度事務取扱要領第11条」と読み替える。

(12) 「県発注工事等における暴力団排除のための契約制限要綱」とあるのは「東広島市建設工事暴力団等排除要綱」と読み替える。

(13) その他

編	章	節	条	見　出　し	項	特記及び追加仕様事項
1	1	2	5	工事の下請負	3から6まで	適用しない。
1	1	2	14	施工管理	1	適用しない。
1	1	2	16	環境対策	4	適用しない。
1	1	3	3	現場代理人及び主任技術者又は監理技術者	5から6まで	適用しない。
1	1	3	4	下請負及び契約の制限	1(2)	適用しない。
1	1	3	5	主要資材の購入		適用しない。
1	1	3	7	契約後VE工事		適用しない。
1	1	3	9	県産材の活用	(2)	適用しない。
1	1	3	10	工事現場の現場環境改善等		適用しない。
1	1	3	11	現場環境改善（ウィークリースタンス）の実施	(4)[2]から[7]まで	適用しない。
3	1	1	1	請負代金内訳書		適用しない。
3	1	1	2	工程表		適用しない。
3	1	1	7	工事完成図書の納品	2から6まで	適用しない。
3	1	1	8	技術検査	3から5まで	適用しない。
3	1	2	1	請負代金内訳書		適用しない。
3	1	2	2	工程表		適用しない。
3	1	2	5	工事完成図書の納品		適用しない。
3	1	2	6	提出書類	2	適用しない。
3	1	3	1	工事完成図書の納品		適用しない。
3	1	3	2	技術検査	2	適用しない。

2.　前払金

契約金額が50万円以上の建設工事の場合は前払金を請求することができる。前払金は請負代金の40%以内とする。また、契約に当たって契約約款特約事項第22項により中間前払金を選択するものにあっては、中間前払金は請負代金の20%以内とする。その他、前金払・中間前金払の適用は次の要領による。

・建設工事請負代金前金払実施要領
・建設工事請負代金中間前金払実施要領
・東広島市余裕期間制度適用工事に係る事務取扱要領

3.　現場代理人の兼務

１　現場代理人の兼務については、「技術者等の適正配置について」によるものとする。

２　発注者は、受注者からの申請に基づき、兼務する各工事の内容、工程等を勘案し、現場代理人の兼務について承認の適否を決定し、承認する場合は現場代理人兼務承認書により、承認しない場合は現場代理人兼務非承認書に承認しない理由を記載の上、速やかに受注者に通知する。

３　発注者は現場代理人の兼務について、次に掲げる事由に該当すると認めたときは、現場代理人兼務承認取消書により、その承認を取消すものとする。

⑴ 兼務を予定する工事の発注者が兼務を承認しないことが明らかになったとき
⑵ 兼務を承認した日から起算して14日(東広島市の休日を定める条例(平成元年東広島市条例第６号)第１条第１項に規定する市の休日を除く。)を経過した後においても、兼務先の発注者が兼務を承認したことを証する書面の写しが提出されないとき
⑶ 兼務申請において、重要な事項について虚偽の申告をし、又は重要な事実の申告を行わなかったことが判明したとき
⑷ 兼務の承認後、重要な事項や重大な状況の変化について報告を行わない等、必要な報告を怠ったことが判明したとき
⑸ 著しい状況の変化により、兼務を承認することが適当でなくなったとき
⑹ その他、発注者が兼務を承認することが適当でなくなったとき

４　重要な事項について虚偽の申告を行う等、不適切な申請を行った者、又は、兼務の承認後に重要な事項や重大な状況の変化について報告を行わない等、必要な報告を怠った者に対しては、請負契約に基づく是正措置の請求や指名除外等の必要な措置を行うことがある。

※ 同一町内における町とは西条町、八本松町、志和町又は高屋町にあっては昭和49年4月20日前の町の区域とし、黒瀬町、福富町、豊栄町、河内町又は安芸津町にあっては平成17年2月7日前の町の区域とする。

4.　現場作業終期日

本工事の施工に当たっては、工期末の30日前までに、作業を終了しなければならない。

なお、現場作業終期日までに適時、速やかに「土木工事共通仕様書（令和７年８月）広島版」第1編1-1-1-23第2項第3号に記載してある出来高が確認できる資料を監督職員に提出しなければならない。

5.　履行報告

履行報告の提出にあたっては、実施工程表と平面図（施工済み箇所を着色）又は、進捗状況が確認できる写真を添付すること。なお、月締め報告とし、翌月７日までに提出すること。

6.　官公庁等への手続き等

受注者は、関係官公庁及びその他の関係機関との諸手続きにおいて許可、承諾等を得た場合はその書面(写し)を提出するものとし、更新手続き(許可内容が同じもの)の場合は、届出等の鑑のみとする。

7.　工事中情報共有システム（受注者希望型）

（１）本工事は、工事中情報共有システムの対象（受注者希望型）である。
（２）工事中情報共有システムを利用するにあたり、発注者に連絡の上、利用申込すること。
（３）本工事で使用する情報共有システムは次のとおり。
　　広島県工事中情報共有システム（一般社団法人　広島県土木協会）
　　http://www.hdobokuk.or.jp/koujijyouhoushisutemu2.html
（４）工事中情報共有システム利用に必要な費用は設計金額に含まれている。
（５）利用にあたっては「東広島市発注工事における広島県工事中情報共有システム利用実施要

領」に基づくこと。

（６）運用にあたっては「広島県工事中情報共有システム運用ガイドライン」に基づくこと。
この場合においては、次のとおりとする。

１）「1.3.適用する基準」のうち、「土木工事監督規定（広島県）」および「土木工事監督実施要領（広島県）」は「東広島市建設工事監督事務取扱要綱」と、「土木工事検査規定（広島県）」とあるのは「東広島市建設工事検査規定」と、「土木工事検査技術基準（広島県）」とあるのは「土木工事検査技術基準（東広島市）」と読み替えるものとする。

２）「CAD製図基準（国土交通省）」および「CAD製図基準に関する運用ガイドライン（国土交通省）」は適用しない。

３）「4.検査」は適用しない。

４）検査は、発注者と協議のうえ、紙媒体による検査と電子検査の併用とすることができるものとする。

５）受注者は、工事中情報共有システムにより処理した工事完成図について、電子成果品として納品するほか、紙の成果品も納品すること。

8.　熱中症対策に資する現場管理費の補正

（１）　本工事は、工事現場の熱中症対策に資する経費に関して、現場管理費の補正を行う工事である。

（２）　工期(工事の始期日から工事の終期日までの期間で、準備期間、施工に必要な実日数、不稼働日、後片付け期間の合計をいう。なお、検査期間13日、年末年始6日間（12月29日～1月3日）、夏季休暇3日間（国民の祝日である山の日の次の日から土曜日、日曜日、振替休日を除く3日間とする。）、工場制作のみを実施している期間、工事全体を一時中止している期間は含まない。）期間中の真夏日の状況に応じて、変更契約時に現場管理費の補正を行うものとする。

（３）　真夏日とは、日最高気温が30度以上の日をいう。また、日最高暑さ指数（WBGT）が25度以上の日をいう。
ただし、夜間工事のみの場合は、作業時間帯の最高気温または最高暑さ指数　(WBGT）を対象とする。

（４）　気温の計測箇所及び結果は、施工現場から最寄りの気象庁の地上気象観測所の気温または環境省が公表している観測地点の暑さ指数（WBGT）を用いることを標準とする。

（５）　受注者は、工事期間中における気温の計測箇所、用いる計測値及び計測期間（計測開始日、計測終了予定日）を明記した施工計画書を工事着手前に提出し、計測結果を工事完成時までに監督職員に提出すること。

（６）　受注者は、計測終了日について、工事完成時までに監督職員と協議するものとする。

（７）　積算方法は次のとおりとする。

１）補正方法

ア　受注者より提出された計測結果の資料を基に、補正値を算出し現場管理費率に加算する。なお、現場管理費率の補正は「積雪寒冷地域で施工時期が冬期となる場合の補正」、「緊急工事の場合」及び本補正値を合計し、2%を上限とする。

イ　真夏日率＝工期期間中の真夏日÷工期

ウ　補正値（%）＝真夏日率×1.2

２）補正値の計算結果は、パーセント表示で小数点3位を四捨五入して2位止めとする。

（８）　受注者より、熱中症対策に資する現場管理費の補正が不要である旨の協議があった場合は、補正を行う工事から対象外とすることができる。

（９）　検査職員から修補の指示があった場合、修補期間は対象外とする。

9.　主任(監理)技術者及び現場代理人の配置について

東広島市発注工事における主任(監理)技術者及び現場代理人の配置についての取り扱いは、「技術者等の適正配置について」によるものとする。

10.　法定外の労災保険の付保

１　本工事において、受注者は法定外の労災保険に付さなければならない。

２　受注者は、建設工事請負契約約款第４７条に基づき、法定外の労災保険の契約締結をしたときは、その証券又はこれに代わるものを速やかに監督職員に提示しなければならない。

３　法定外の労災保険は、政府の労働者災害補償保険とは別に上乗せ給付等を行うことを目的とす

るものであり、（公財）建設業福祉共済団、（一社）全国建設業労災互助会、全日本火災共済協同組合連合会、（一社）全国労働保険事務組合連合会又は保険会社との間で、契約を締結しているものとする。

11.　週休２日適用工事等　週休２日

本工事は、週休２日適用工事（発注者指定型）であり、「東広島市週休２日適用工事等実施要領（最新版）」に従うこと。

なお、実施要領に基づき提出する必要のある様式「休日取得計画表」は「検査課HP＞施工関連資料＞週休２日適用工事等の実施について」に掲載している。

12.　建設副産物の取り扱いについて

本工事における建設副産物の取扱いについては、土木工事共通仕様書1-1-2-11 建設副産物のとおり取り扱うこととする。なお、「再生資源利用計画」、「再生資源利用促進計画」及び「実施書の提出」については、次のとおりとする。

１　再生資源利用計画及び再生資源利用促進計画

受注者は、コンクリート、コンクリート及び鉄から成る建設資材、木材、アスファルト混合物等を工事現場に搬入する場合には、法令に基づき、再生資源利用計画を作成し、施工計画書に含め監督職員に提出しなければならない。また、受注者は、建設発生土、コンクリート塊、アスファルト・コンクリート塊、建設発生木材、建設汚泥又は建設混合廃棄物等を工事現場から搬出する場合には、法令に基づき、再生資源利用促進計画（５の確認結果票を含む）を作成し、施工計画書に含め監督職員に提出しなければならない。なお、その内容に変更が生じたときは、速やかに利用計画及び促進計画を変更し、監督職員に報告しなければならない。

２　計画の掲示及び公表

受注者は、１の再生資源利用計画及び再生資源利用促進計画を工事現場の見やすい場所に掲示（デジタルサイネージによる掲示も可）し、公衆の閲覧に供するとともに、インターネットの利用により公表するよう努めるものとする。

現場掲示様式については、次のURLを参考に作成すること。

https://www.mlit.go.jp/sogoseisaku/region/recycle/d03project/d0306/page_03060101credas1top.htm

３　実施書の提出

受注者は、再生資源利用計画及び再生資源利用促進計画を作成した場合には、工事完了後速やかに実施状況を記録した再生資源利用実施書及び再生資源利用促進実施書を監督職員に提出しなければならない。なお、受注者は、再生資源利用実施書及び再生資源利用促進実施書の作成後、工事完成から５年間保存しなければならない。

４　工事現場の管理体制

受注者は、再生利用の促進を行うため、工事現場における建設副産物責任者を置くことにより、管理体制を整備するとともに、当該責任者に対し、再生資源利用計画及び再生資源利用促進計画の内容について現場担当者の教育を十分行うこと及び、関係する他の施工者及び資材納入業者もこれを周知徹底することを指導するものとする。

５　建設発生土搬出に関する関係法令の手続きの確認及び確認結果票の作成

受注者は、再生資源利用促進計画の作成にあたり、建設発生土を工事現場から搬出する場合は、あらかじめ次に掲げる事項を確認し、また各事項の確認の結果を記載した書面（確認結果票）を作成しなければならない。

※確認結果票は「広島県の調達情報」に掲載している。

なお、対象となる工事は請負代金額が100万円以上、または建設発生土の搬出が500m3以上の工事を対象とする。

(1) 工事現場内の土地の掘削その他の土地の形質の変更が土壌汚染対策法（平成14年法律第53号）第３条第７項又は第４条第１項の規定による届出を要する場合にあっては、当該届出がされている。

(2) 再生資源利用促進計画に記載しようとする搬出先における建設発生土の搬入に係る行為に関する次に掲げる事項

(1) 当該行為が宅地造成及び特定盛土等規制法（昭和36年法律第191号。以下「盛土規制法」という）第12条第１項、第16条第１項、第30条第１項又は第35条第１項の規定による許可を要する場合にあっては、当該許可を受けている。

(2) 当該行為が盛土規制法第21条第１項、第27条第１項、第28条第１項又は第40条第１項の規

定による届出を要する場合にあっては、当該届出がされている。

(3) 上記(1)、(2)に掲げる事項のほか、再生資源利用促進計画に記載しようとする搬出先が適正であることを確認するために必要な事項その他の建設発生土の搬出に関する事項

6　運搬業者への通知

受注者は、建設発生土の運搬を行う者に対し、再生資源利用促進計画及び確認結果票の内容を通知するものとする。またその内容に変更が生じたときには、速やかに運搬を行う者に通知するものとする。

7　確認結果票の掲示及び公表

受注者は、確認結果票を工事現場の見やすい場所に掲示（デジタルサイネージによる掲示も可）し、公衆の閲覧に供するとともに、インターネットの利用により公表するよう努めるものとする。

8　確認結果票の保管

受注者は、確認結果票を建設工事の完成後５年間保存するものとする。

9　建設発生土の搬出先に対する受領書の交付請求

受注者は、建設発生土を再生資源利用促進計画に記載した搬出先へ搬出したときは、速やかに当該搬出先の管理者（搬出先が工事現場である場合は、当該工事現場の受注者）に対し、次に掲げる事項を記載した受領書の交付を求めるものとする。

(1) 建設発生土の搬出先の名称（搬出先が工事現場である場合は、建設工事の名称。）及び所在地

(2) 建設発生土の搬出先の受注者の商号、名称又は氏名

(3) 建設発生土の搬出元の名称及び所在地

(4) 建設発生土の搬出量

(5) 建設発生土の搬出が完了した日

10　建設発生土の搬入元への受領書の交付

受注者は、建設発生土を利用計画に記載した搬入元から搬入したときは、速やかに当該搬入元の管理者（搬入元が工事現場である場合は、当該工事現場の受注者）に対し、前号に掲げる事項を記載した受領書を交付するものとする。

11　受領書の内容確認

受注者は、搬出先から受領書の交付を受けたときは、再生資源利用促進計画に記載した内容と一致することを確認する。

12　受領書の保管

受注者は、受領書又はその写しを建設工事の完成後５年間保存するものとする。

13　建設発生土の最終搬出先までの確認

受注者は、建設発生土が再生資源利用促進計画に記載した搬出先（次の(1)から(4)のいずれかに該当する搬出先を除く。）から他の搬出先へ搬出されたときは、速やかに、当該他の搬出先への搬出に関する９（1）～（5）に関する事項を記載した書面を作成するとともに、当該書面を当該再生資源利用促進計画に係る建設工事の完成後５年間保存するものとする。建設発生土が更に他の搬出先へ搬出されたときも、同様とする。

(1) 国又は地方公共団体が管理する場所であって、受入れ完了後に当該国又は地方公共団体が受領書を交付する場合

(2) 受注者の管理下にある他の工事現場で利用するために一時堆積する場合

(3) ストックヤード運営事業者登録規定により国に登録されたストックヤード

(4) ９の受領書の土砂の利用種別が「盛土利用等」である建設発生土受入地（再搬出しないもの）

13.　猛暑時間の施工回避

1　本工事は、現場環境に応じて猛暑時間帯の現場作業を回避し、作業の開始時間や終了時間を発注者と協議し設定できる工事である。

2　実施方法は次のとおりとする。

(1)　内容

ア　受注者は、現場環境に応じて猛暑時間帯の現場作業を回避し、作業の開始時間や終了時間を監督職員と協議し設定できる。

イ　作業時間を短縮した場合は、短縮時間に応じて、工期を延長することができるものとする。

ウ　工事における現地の立会等については、監督職員の勤務時間に合わせるものとする。

エ　対象期間は、６月１日から９月３０日までとする。

(2)　工期延長日数の算出方法

工期の延長日数※1(日)＝短縮時間(時間)×対象期間※2(日)÷８(時間)

なお、猛暑日等による作業不能日とは、別に考慮できるものとする。

※１　小数第１位を切り上げるものとする。

※２　現場閉所日を含む。

３　作業時間の変更に伴う工事費の増額については、設計変更の対象としない。

14.　猛暑日等を考慮した工期延長について

１　本工事は、工期に「猛暑日等による作業不能日」として、休日(土日、祝日、年末年始休暇及び夏期休暇)、降雨降雪日及び猛暑日日数を59日見込んでいる。

「猛暑日等による作業不能日」＝施工に必要な実日数×雨休率

雨休率(休日、降雨降雪日及び猛暑日日数による作業不能日を見込むための係数)：　0.78

雨休率に見込んでいる作業不能日は、次のとおりである。(過去５年間の気象庁及び環境省のデータより年間の平均発生日数を算出)

(1)　１日の降雨・降雪量が10mm/日以上の日：　31日/年

(2)　８時から１７時までのWBGT値が31以上の時間を足し合わせた日数：　5日/年

２　・著しい悪天候や気象状況より「猛暑日等による作業不能日」が当初見込んでいる日数と著しく乖離し、かつ作業を休止せざるを得なかった場合には、受注者は監督職員へ工期の延長変更を協議することができる。

・受注者は、協議の際に気象庁及び環境省の計測データ等を監督職員へ提出すること。計測データは、施工現場から最寄りの気象庁の地上気象観測所及び環境省が公表している観測地点を用いることを標準とする。

なお、提出する必要のある様式「猛暑日等による作業不能日算出表」は「広島県の調達情報HP＞公共工事等の情報_様式集＞建設工事関係_その他契約関係様式」に掲載している。

・費用は、工期延長日数に応じて「工事における工期の延長等に伴う増加費用の積算」(土木工事標準積算基準書(共通編)第Ｉ編総則 第９章)に基づき増加費用を積算し、変更契約において計上する。

15.　熱中症による健康障害発生時の対応計画

１　猛暑による厳しい環境下での現場作業※が見込まれる工事を対象とする。

※WBGT28度以上又は気温31度以上の環境下で、連続１時間以上又は１日４時間を超える作業

２　受注者は、熱中症のおそれがある労働者を把握した場合に、迅速かつ的確な判断ができるよう、「緊急連絡網、緊急搬送先の連絡先や所在地」及び「作業離脱、身体冷却、医療機関への搬送等の熱中症による重篤化を防止するために必要な措置の実施手順」などを施工計画書の「緊急時の体制及び対応」項目に記載するとともに、工事関係者へ周知すること。

第2章　工事材料

1.　見本・品質証明資料

受注者は、次に示す材料又は監督職員が指示する材料について、見本又は品質を証明する資料を、材料を使用するまでに監督職員に提出するものとする。また、材料の購入は監督職員の確認を受けた後に行うものとする。

区　分	材　料　名	摘　要
プレキャスト製品	セメントコンクリート製品一般	ＪＩＳ製品以外
	コンクリートブロック	ＪＩＳ製品以外
その他	レディーミクストコンクリート	

2.　品質規格証明資料等

受注者は、工事に使用した次に示す材料又は監督職員が指示する材料の品質を証明する試験成績表、性能試験結果、ミルシート等の品質規格証明書を監督職員に提出するものとする。

区　分	材　料　名	摘　要
プレキャスト製品	セメントコンクリート製品一般	ＪＩＳ製品以外
	コンクリートブロック	ＪＩＳ製品以外
その他	レディーミクストコンクリート	

第3章　施工条件

1.　用地

(1) 仮設道用地

あらかじめ市が依頼し承諾を得た土地があるため、次の条件により使用すること。

場所	黒瀬町津江404-1,424-1,433,435-1
期間	工事期間中
使用条件	契約後直ちに仮設道使用範囲を明示し、残地で耕作が可能な状態にすること。
復旧方法	原形復旧

2.　公害対策

(1) 水替・流入防止施設

内容　　仮締切工及びポンプ排水、仮水路工の施工を見込んでいる。

(2) 濁水・湧水処理

内容　　濁水処理の施工を見込んでいる。

3.　安全対策

(1) 交通誘導警備員・警戒船・保安要員

交通誘導警備員　　・交通誘導警備員は見込んでいない。ただし、現場条件の変更等により、交通誘導警備員の配置が必要となった場合には、事前に監督職員と協議を行った上で変更対象とする。

(2) 架空線の防護管に要する費用について

工事区域上空の架空線の防護管に要する費用については、現在見込んでいない。

架空線に近接した工事の施工に当たって、架空線管理者又は防護管施工会社（以下、「架空線管理者等」という）との協議により、架空線管理者等から防護管に要する費用負担を求められた場合、工事打合せ簿により監督職員と協議し、設計変更の対象とする。

設計変更の対象として認められる場合は、架空線管理者等からの見積書を提出すること。

4.　盛土・埋戻土

(1) 流用土(工事内流用)

本工事の施工により発生する土のうち、　80m3(地山土量)　については当該工事の施工に流用するものと見込んでいる。

5.　建設副産物

(1) 建設発生土(搬出)　(建設発生土リサイクルプラント、建設発生土受入地又は建設発生土受入地(一時たい積))

当該工事により発生する建設発生土は、公の関与する埋立地、建設発生土処分先一覧表に掲載されている建設発生土リサイクルプラント、建設発生土受入地又は建設発生土受入地(一時たい積)のいずれかに搬出するものとする。また、搬出先として、運搬費と受入費(平日の受入費用)の合計が最も経済的になる建設発生土リサイクルプラント、建設発生土受入地又は建設発生土受入地(一時たい積)を見込んでいる。したがって、正当な理由がある場合を除き残土処分に要する費用(単価)は変更しない。

ただし、災害復旧工事において、市が公募により決定した「災害発生土民間受入先」と受入について土質や搬出スケジュール等の協議が整えば、搬出先を「災害発生土民間受入先」に変更する場合がある。

当該工事で見込んでいる再資源化施設、運搬距離

【砂・砂質土・礫質土】

(名称)	光陽建設株式会社建設発生土リサイクルプラント
(所在地)	東広島市黒瀬町津江字イラスケ21852-5
(運搬距離)	4.4ｋｍ

【粘性土】

(名称)	永億林業株式会社苗代町重役造成工事
(所在地)	呉市苗代町字重役1470-1
(運搬距離)	10.5ｋｍ

(2) コンクリート殻（無筋）（搬出）

当該工事により発生するコンクリート殻（無筋）は、広島県制定の再資源化施設一覧表に掲載されている施設に搬出するものとする。

搬出先として、運搬費と受入費(平日の受入費用)の合計が最も経済的になる再資源化施設を見込んでいる。したがって、正当な理由がある場合を除き処分に要する費用(単価)は変更しない。

また、運搬距離は　4.4ｋｍ　を見込んでいる。

第4章　その他

1.　工事関係書類

⑴ 工事関係書類の作成は、東広島市建設工事関係書類作成要領 -土木工事編-によるものとする。

⑵ 工事関係書類の提出は、「契約関係書類」1部、「施工管理書類」は、工事打合せ簿による場合は2部、その他による場合は1部とする。

2.　工事写真

工事写真の撮影に当っては、広島県制定「写真管理基準（令和７年８月）」によるものとし、納品に当っては、電子媒体又は紙媒体、情報共有システム登録のいずれかと、紙媒体のダイジェスト版（着手前及び完成、主たる工種の施工状況）とする。

なお、電子納品物は「広島県電子納品実施要領」に準拠し、作成すること。

3.　疑義の解決等

本特記仕様書及び設計図書に明示していない事項または、その内容に疑義が生じた場合は、監督職員と協議し決定すること。

4.　仮設工

仮設工（任意）については、事前に設置方法を施工計画書にまとめ、監督職員へ提出すること。

なお、仮設方法については、正当な理由がある場合は、請負代金額の変更対象とする。

5.　工事の確認（農地）

当該農地の施工箇所及び仮設箇所、作業ヤード等は、現場作業完了後に地権者等による立会確認を行うこと。また、確認結果を監督職員に提出すること。

工事数量総括表

費目・工種明細など	規格1・規格2	単位		数量	備考
本工事費					
築堤・護岸		式		1	レベル1
河川土工		式		1	レベル2
掘削工		式		1	レベル3
掘削	礫質土、粘性土	m3		190	レベル4
盛土工		式		1	レベル3
路体(築堤)盛土		m3		20	レベル4
法面整形工		式		1	レベル3
法面整形(切土部)	ブロック背面部	式		1	レベル4
法面整形(盛土部)		m2		70	レベル4
残土処理工		式		1	レベル3
土砂等運搬	礫質土、粘性土	m3		190	レベル4
残土等処分		m3		190	レベル4
法覆護岸工		式		1	レベル2
作業土工		式		1	レベル3
床掘り	礫質土	式		1	レベル4
埋戻し	土砂	式		1	レベル4
Coブロック工(Coブロック積)		式		1	レベル3

工事数量総括表

費目・工種明細など	規格1・規格2	単位		数量	備考
コンクリートブロック基礎	σck=18N/mm2,B430 H250 基礎砕石有り	m		105	レベル4
コンクリートブロック積	控え35cm 裏Coなし σck=18N/mm2	m2		178	レベル4
胴込・裏込材(砕石)	RC-40	m3		84	レベル4
天端コンクリート	σck=18N/mm2	m		102	レベル4
調整コンクリート	σck=18N/mm2	m		105	レベル4
護岸付属物工		式		1	レベル3
1号小口止工	σck=18N/mm2 B=300 H=2140	箇所		1	レベル4
5号小口止工	σck=18N/mm2 B=300 H=2130	箇所		1	レベル4
14号小口止工	σck=18N/mm2 B=300 H=1950	箇所		2	レベル4
1号間切工	σck=18N/mm2 B=300 H=1950	箇所		2	レベル4
3号嵩上工	σck=18N/mm2 H=0～100㎜	m		18	レベル4
すりつけ工	大型土のう袋	式		1	レベル4
植生工		式		1	レベル3
張芝	人工張芝　ワラ付	m2		70	レベル4
根固め工		式		1	レベル2
作業土工		式		1	レベル3
基面整正		式		1	レベル4
底張工		式		1	レベル3

工事数量総括表

費目・工種明細など	規格1・規格2	単位		数量	備考
1号底張工	σck=18N/mm2	m		53	レベル4
止水コンクリート	σck=18N/mm2	箇所		1	レベル4
付帯道路工		式		1	レベル2
作業土工		式		1	レベル3
床掘り	礫質土	式		1	レベル4
埋戻し	土砂	式		1	レベル4
コンクリート舗装工		式		1	レベル3
路盤工	RC-40	m2		32	レベル4
コンクリート舗装	σck=18N/mm2 t=70mm	m2		29	レベル4
床版工		式		1	レベル3
1号床版工	T-2 B1200×L4400×H150mm	箇所		1	レベル4
1号床版下部工	σck=18N/mm2 B1200×H670	箇所		2	レベル4
水路工		式		1	レベル2
作業土工		式		1	レベル3
床掘り	礫質土	式		1	レベル4
埋戻し	土砂	式		1	レベル4
集水桝・マンホール工		式		1	レベル3
1号集水桝	σck=18N/mm2 B600-L600-H750	箇所		1	レベル4

工事数量総括表

費目・工種明細など	規格1・規格2	単位		数量	備考
2号集水桝	σck=18N/mm2 B500-L500-H700	箇所		1	レベル4
3号集水桝	σck=18N/mm2 B500-L500-H700	箇所		1	レベル4
田面排水工	H=800	箇所		1	レベル4
暗渠工		式		1	レベル3
暗渠排水管	VUφ350	m		2	レベル4
暗渠排水管	VPφ100	m		0.8	レベル4
暗渠排水管	VPφ150	m		1	レベル4
暗渠排水管	VPφ300	m		5	レベル4
構造物撤去工		式		1	レベル2
構造物取壊し工		式		1	レベル3
コンクリート構造物取壊し	無筋	m3		92	レベル4
排水構造物撤去工		式		1	レベル3
暗渠排水管撤去		m		0.8	レベル4
運搬処理工		式		1	レベル3
殻運搬	Co殻（無筋）	m3		92	レベル4
殻処分	Co殻（無筋）	t		217	レベル4
仮設工		式		1	レベル2
工事用道路工		式		1	レベル3

工事数量総括表

費目・工種明細など	規格1・規格2	単位		数量	備考
工事用道路3		式		1	レベル4
工事用道路4		式		1	レベル4
土留・仮締切工		式		1	レベル3
土のう		式		1	レベル4
水替工		式		1	レベル3
ポンプ排水		式		1	レベル4
仮水路工		式		1	レベル3
暗渠排水管		式		1	レベル4
＊＊直接工事費＊＊					
運搬費					
運搬費		式		1	レベル2
運搬費		式		1	レベル3
仮設材運搬費		式		1	レベル4
共通仮設費率分					
＊＊共通仮設費計＊＊					
＊＊純工事費＊＊					
現場管理費					
＊＊工事原価＊＊					

工事数量総括表

費目・工種明細など	規格1・規格2	単位		数量	備考
一般管理費率分					
契約保証費					
一般管理費計					
＊＊工事価格＊＊					
＊＊消費税相当額＊＊					
＊＊工事費計＊＊					
＊＊契約保証費計＊＊					

計画平面図

IP-2
IA=37° 26′ 32.47″
R =20.000
TL= 6.778
CL=13.070
SL= 1.117

IP-3
IA=49° 26′ 10.32″
R =15.000
TL= 6.905
CL=12.942
SL= 1.513

S=1:250

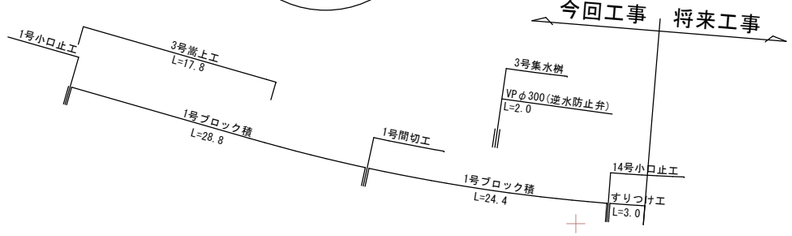

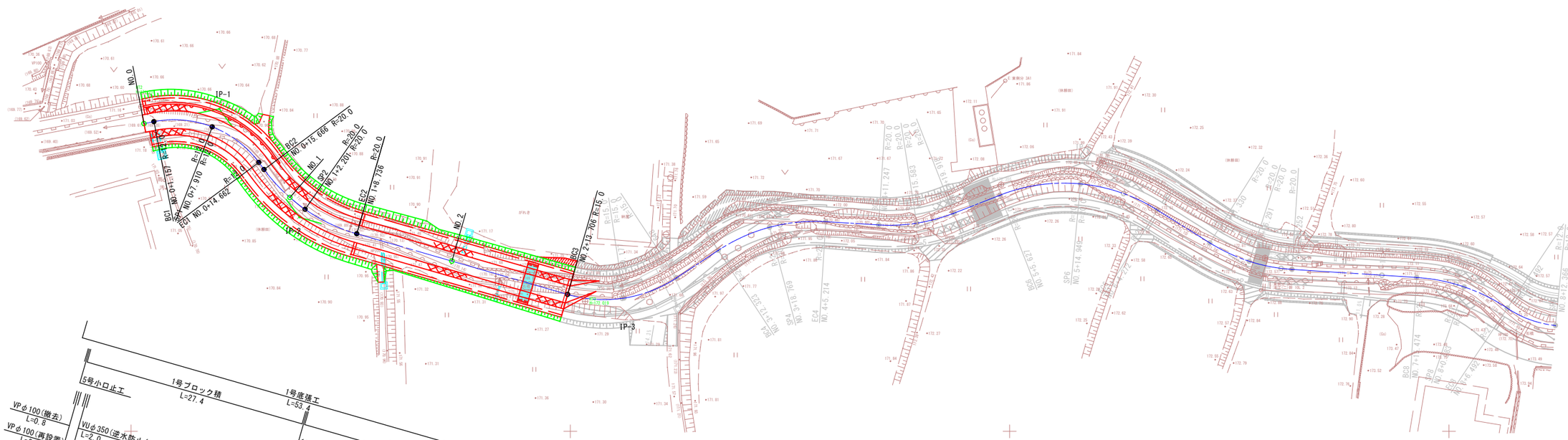
IP-1
IP-3
NO.0
NO.1
NO.2
BC2
NO.0+15.666
R=20.0
EC2
NO.1+8.726
BC3
NO.2+13.706
R=15.0
EC1
NO.0+14.662
R=20.0
NO.0+7.910
R=20.0
NO.1+2.201
R=20.0
R=20.0
R=20.0

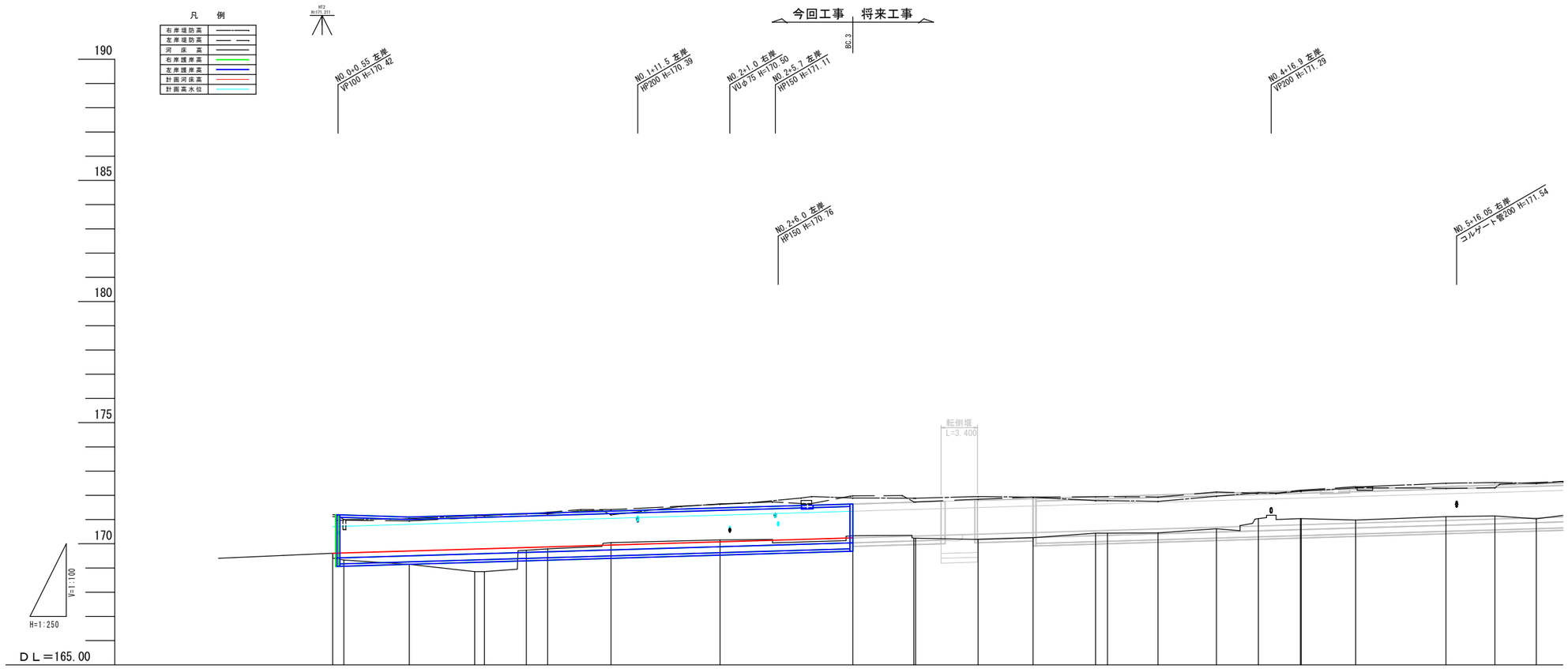

勾配図

NO.0　169.610

i=1/85.0
L=237.150m

計画

測点名	右岸計画高	左岸計画高	計画河床高
(NO.0+0.30)	171.200	171.200	169.610
NO.0	171.190	171.189	169.624
BC.1	171.103	171.103	169.703
SP.1	171.182	171.182	169.782
EC.1	171.194	171.194	169.794
BC.2	171.245	171.245	169.845
NO.1	171.271	171.271	169.871
SP.2	171.348	171.348	169.948
EC.2	171.481	171.481	170.081
NO.2	171.642	171.642	170.242
BC.3	171.716	171.716	170.316
NO.3	171.718	171.718	170.318
SP.3	171.794	171.794	170.394
EC.3	171.861	171.861	170.461
BC.4	171.937	171.937	170.537
SP.4	171.951	171.951	170.551
NO.4	172.013	172.013	170.613
EC.4	172.083	172.083	170.683
BC.5	172.135	172.135	170.735
SP.5	172.186	172.186	170.786
EC.5	172.253	172.253	170.853
NO.5	172.362	172.362	170.962
BC.6	172.422	172.422	171.022
SP.6	172.472	172.472	171.072
NO.6			
EC.6			

現況

測点名	右岸堤防高	左岸堤防高	河床高	地盤高
(NO.0+0.30)	171.20	171.12	169.61	169.61
NO.0	171.00	170.59	169.41	169.42
BC.1	171.04	170.94	169.15	169.19
SP.1	171.16	171.08	168.85	170.59
EC.1	171.16	171.08	168.85	170.59
BC.2	171.20	171.23	169.73	169.85
NO.1	171.23	171.30	169.79	169.79
SP.2	171.19	171.41	170.05	170.07
EC.2	171.65	171.63	170.16	170.16
NO.2	171.89	171.98	170.33	171.98
BC.3	171.88	171.73	170.23	171.73
NO.3	171.88	171.73	170.23	171.73
SP.3	171.95	171.84	170.18	171.88
EC.3	171.92	171.93	170.25	171.88
BC.4	171.78	171.94	170.44	171.94
SP.4	171.78	171.94	170.44	171.94
NO.4	171.75	171.93	170.45	170.52
EC.4	171.96	172.14	170.62	170.62
BC.5	172.11	172.10	171.04	171.04
SP.5	172.17	172.21	171.04	171.04
EC.5	172.17	172.21	171.04	171.04
NO.5	172.31	172.36	170.98	171.00
BC.6	172.50	172.29	171.12	171.87
SP.6	172.53	172.31	171.15	171.20
NO.6	172.49	172.53	171.03	172.32
EC.6				

追加距離

測点名	追加距離
NO.0	0.000
BC.1	1.157
SP.1	7.910
EC.1	14.662
BC.2	15.666
NO.1	20.000
SP.2	22.201
EC.2	28.736
NO.2	40.000
BC.3	53.706
NO.3	60.000
SP.3	60.177
EC.3	66.648
BC.4	72.323
SP.4	78.769
NO.4	80.000
EC.4	85.214
BC.5	91.247
SP.5	95.583
EC.5	99.918
NO.5	100.000
BC.6	105.626
SP.6	114.949
NO.6	120.000
EC.6	124.272

区間距離

測点名	区間距離
NO.0	0.000
BC.1	1.157
SP.1	6.753
EC.1	6.752
BC.2	1.004
NO.1	4.334
SP.2	2.201
EC.2	6.535
NO.2	11.264
BC.3	13.706
NO.3	6.294
SP.3	0.177
EC.3	6.471
BC.4	5.675
SP.4	6.446
NO.4	1.231
EC.4	5.214
BC.5	6.033
SP.5	4.336
EC.5	4.335
NO.5	0.082
BC.6	5.626
SP.6	9.323
NO.6	5.051
EC.6	4.272

曲線

- IP.1　IA=64-29-02　R=12.000　TL=7.569　CL=13.505　SL=2.188
- IP.2　IA=37-26-32　R= 20.000　TL=6.778　CL=13.070　SL=1.117
- IP.3　IA=49-26-10　R= 15.000　TL=6.905　CL=12.942　SL=1.513
- IP.4　IA=36-55-46　R=20.000　TL=6.678　CL=12.891　SL=1.086
- IP.5　IA=24-50-24　R= 20.000　TL=4.405　CL=8.671　SL=0.479
- IP.6　IA=53-25-02　R=20.000　TL=10.063　CL=18.646　SL=2.389

工事名	令和8年度　治水対策事業 昭和川河川整備工事		
図面名	縦断図		
作成年月日			
縮尺	図　示	図面番号	2 / 13
会社名			
事業者名	東広島市		

標準断面図

縮尺 = 1:50

凡　例		
種　別	細別・規格	単位
掘削工	C(GF):掘削(土砂)	m²
	C(E):掘削(表土剥取)	m²
盛土工	B1(1):路体(築堤)盛土(施工幅員2.5m未満)	m²
	B1(2):路体(築堤)盛土(施工幅員2.5m以上4.0m未満)	m²
	B1(3):路体(築堤)盛土(施工幅員4.0m以上)	m²
	B2:畦畔盛土	m²
	B(E):盛土(粘性土)	m²
作業土工	E(GF):床掘(土砂)	m²
	Fu(A):埋戻し(最小埋戻幅4m以上)	m²
	Fu(B):埋戻し(最大埋戻幅4m以上)	m²
	Fu(C):埋戻し(最大埋戻幅1m以上4m未満)	m²
	Fu(D):埋戻し(最大埋戻幅1m未満)	m²
	Fu(L):埋戻し(積込みルーズ)	m²
	K:基面整正	m²
法面整形工	L'1:法面整形(盛土部)	m²
	L'2:法面整形(切土部　土砂)	m²
	L'3:背面整形(切土部)	m²
植生工	L1:人工張芝(ワラ芝)　盛土部	m²
	L2:人工張芝(ワラ芝)　切土部	m²
張　工	L3:コンクリート張工(t=7cm)	m²
コンクリートブロック工	SL:ブロック法長	m
	Gv:裏込砕石	m²
擁壁工	H:擁壁工	m
取壊し工(撤去工)	C(CO)1:コンクリート構造物取壊し(無筋)	m²
	C(CO)2:コンクリート構造物取壊し(鉄筋)	m²
	C(CO)3:コンクリート舗装剥取(t=10cm)	m²
	C(AS)1:アスファルト舗装剥取(t=4cm)	m²
	C(AS)2:アスファルト舗装剥取(t=5cm)	m²
	C(カゴ):かご護岸撤去(2段)	m
舗装工	W(CO)1:コンクリート表層7cm	m²
	W(CO)2:路盤工10cm	m²
	W(CO)3:コンクリート表層10cm	m²
	W(CO)4:路盤工15cm	m²
	W1:アスファルト舗装4cm	m²
	W2:路盤工10cm	m²
	W3:アスファルト舗装5cm	m²
	W4:上層路盤10cm	m²
	W5:下層路盤15cm	m²

EC.2付近

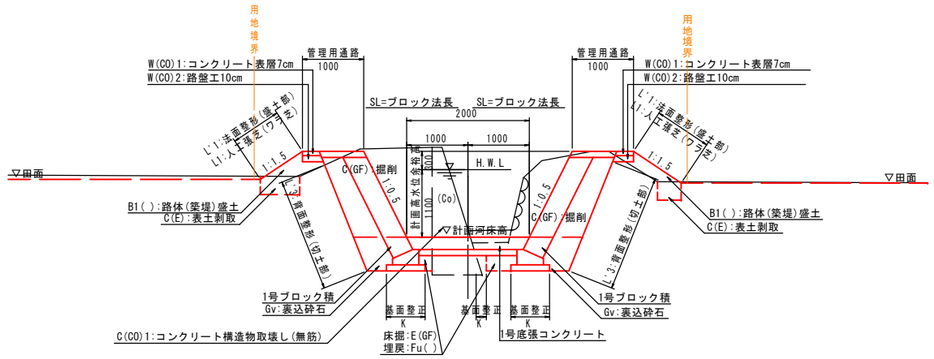

EC.12付近

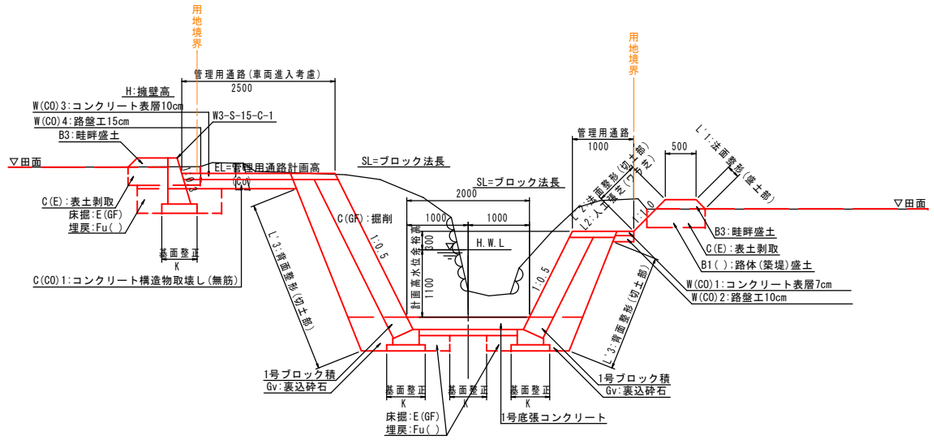

SP.9付近

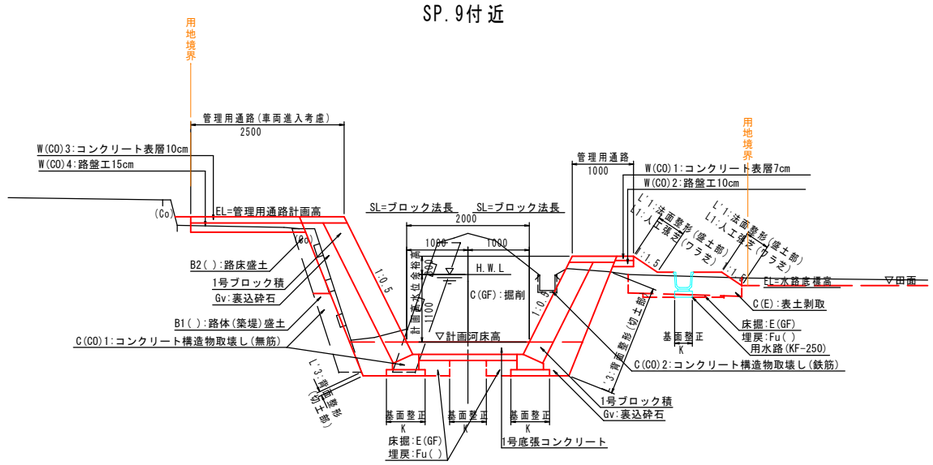

SP.14付近

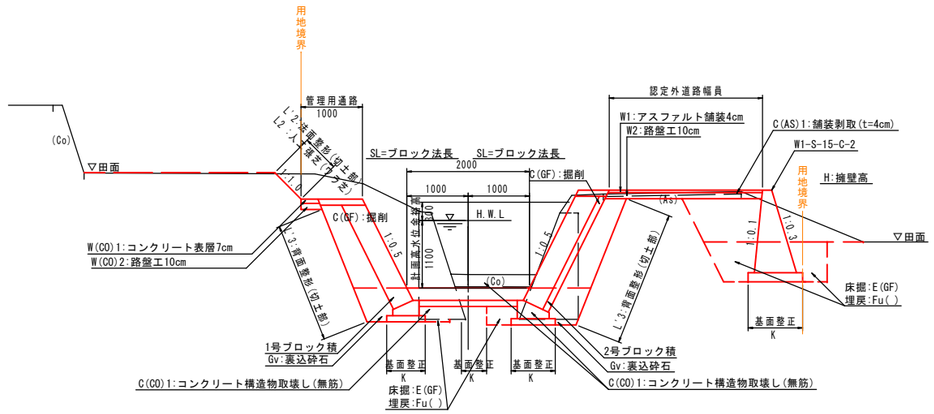

埋戻区分図

埋戻種別Aの場合　埋戻種別B～Cの場合　埋戻種別Dの場合

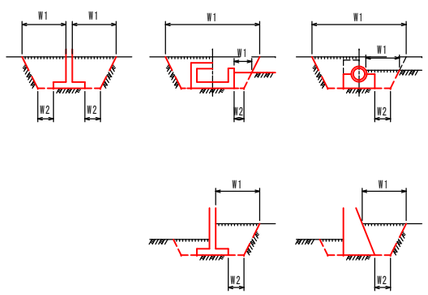

区分	埋戻し幅
A	W2≧4m
B	W1≧4m
C	1m≦W1＜4m
D	W1＜1m

最大埋戻幅：W1

最小埋戻幅：W2

盛土区分図

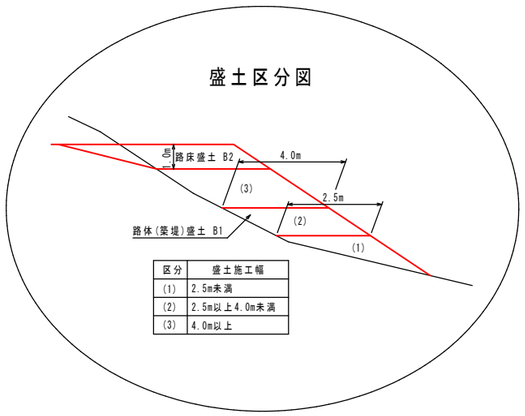

区分	盛土施工幅
(1)	2.5m未満
(2)	2.5m以上4.0m未満
(3)	4.0m以上

舗装構成

縮尺=1:10

コンクリート舗装

(車両の通行を考慮しない場合)

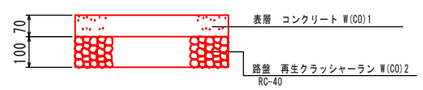

工事名	令和8年度　治水対策事業 昭和川河川整備工事		
図面名	標準断面図		
作成年月日			
縮尺	図 示	図面番号	3 / 13
会社名			
事業者名	東広島市		

D =1.157
NO.0
GH =169.61
FH =169.610

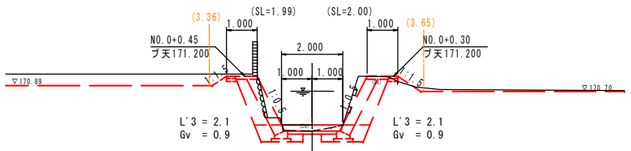

DL =165.00

(NO.0+0.45)		(NO.0+0.30)
B2 = -	C(GF) = 2.7	B2 = -
C(CO)1 = -	C(E) = -	C(CO)1 = -
C(CO)2 = -	C(CO)1 = -	C(CO)2 = -
E(GF) = 0.7	B1(1) = 0.1	E(GF) = 0.8
Fu(L) = 0.1	B1(2) = -	Fu(L) = 0.1
K = 0.6	B1(3) = -	K = 0.6
W(CO)1 = 0.27	B(E) = -	W(CO)1 = 0.27
W(CO)2 = 0.30	K = 0.6	W(CO)2 = 0.30

L'3 L= 0.7 | 同 断 C(CO)1 L= 0.7 | E.Fu.K L= 0.7 | C.B L= 0.8 | K L= 1.2 | E.Fu.K L= 0.9 | L'3 L= 0.9

D =5.338
EC.1(BC.2)
GH =170.59
FH =169.782

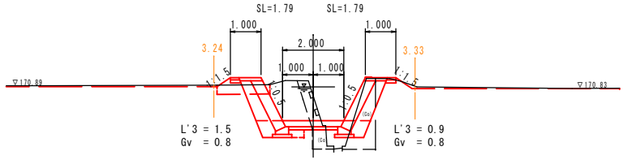

DL =165.00

B2 = -	C(GF) = 2.2	B2 = -
C(CO)1 = 0.9	C(E) = 0.5	C(CO)1 = 1.5
C(CO)2 = -	C(CO)1 = -	C(CO)2 = -
E(GF) = 0.9	B1(1) = 0.3	E(GF) = -
Fu(L) = 0.1	B1(2) = -	Fu(L) = 1.1
K = 0.6	B1(3) = -	K = -
W(CO)1 = 0.27	B(E) = -	W(CO)1 = 0.27
W(CO)2 = 0.30	K = -	W(CO)2 = 0.30

L'3 L= 5.6 | C(CO)1 L= 0.2 | 同 断 | E.Fu.K L= 5.5 | 同 断 C(CO)1(中) L= 0.8 | C.B L= 5.3 | K L= 5.3 | E.Fu.K L= 5.1 | C(CO)1 L= 5.1 | L'3 L= 5.1

同 断 C(CO)1 L= 3.3

D =11.264
EC.2
GH =170.07
FH =169.948

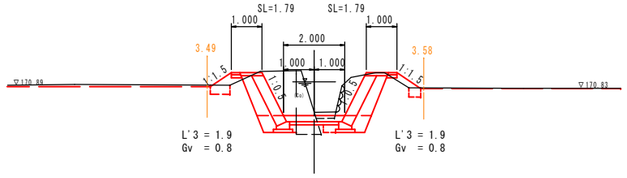

DL =165.00

B2 = -	C(GF) = 3.9	B2 = -
C(CO)1 = 1.0	C(E) = 0.3	C(CO)1 = -
C(CO)2 = -	C(CO)1 = 0.1	C(CO)2 = -
E(GF) = 0.6	B1(1) = 0.6	E(GF) = 0.8
Fu(L) = 0.2	B1(2) = -	Fu(L) = 0.2
K = 0.6	B1(3) = -	K = 0.6
W(CO)1 = 0.27	B(E) = -	W(CO)1 = 0.27
W(CO)2 = 0.30	K = 0.2	W(CO)2 = 0.30

L'3 L=11.3 | C(CO)1 L=11.3 | E.Fu.K L=11.3 | C(CO)1(中) L=11.3 | C.B L=11.3 | K L=11.3 | E.Fu.K L=11.3 | 同 断 C(CO)1 L= 4.0 | L'3 L=11.3

D =6.753
BC.1
GH =169.42
FH =169.624

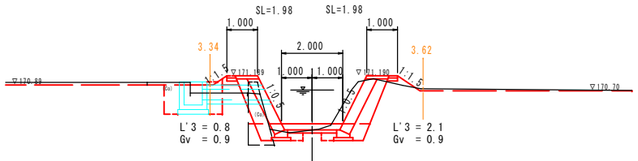

DL =165.00

B2 = -	C(GF) = 1.6	B2 = -
C(CO)1 = 1.2	C(E) = -	C(CO)1 = -
C(CO)2 = -	C(CO)1 = -	C(CO)2 = -
E(GF) = 0.3	B1(1) = 0.2	E(GF) = 0.8
Fu(L) = 0.4	B1(2) = -	Fu(L) = 0.1
K = 0.6	B1(3) = -	K = 0.6
W(CO)1 = 0.27	B(E) = -	W(CO)1 = 0.27
W(CO)2 = 0.30	K = 0.6	W(CO)2 = 0.30

L'3 L= 6.0 | C(CO)1 L= 3.8 | E.Fu.K L= 6.3 | C.B L= 6.8 | K L= 6.8 | E.Fu.K L= 7.3 | 同 断 C(CO)1 L= 2.0 | L'3 L= 7.5

同 断 C(CO)1 L= 5.1

D =2.201
NO.1
GH =169.85
FH =169.845

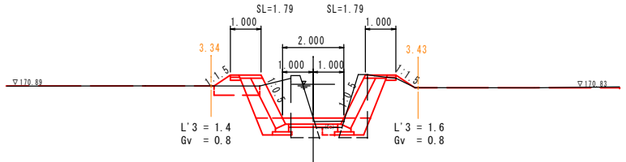

DL =165.00

B2 = -	C(GF) = 1.9	B2 = -
C(CO)1 = 1.2	C(E) = 0.4	C(CO)1 = 1.3
C(CO)2 = -	C(CO)1 = 0.2	C(CO)2 = -
E(GF) = 0.6	B1(1) = 0.5	E(GF) = 0.2
Fu(L) = 0.2	B1(2) = -	Fu(L) = 0.3
K = 0.6	B1(3) = -	K = 0.2
W(CO)1 = 0.27	B(E) = -	W(CO)1 = 0.27
W(CO)2 = 0.30	K = -	W(CO)2 = 0.30

L'3 L= 2.4 | C(CO)1 L= 2.2 | E.Fu.K L= 2.3 | C(CO)1(中) L= 2.2 | C.B L= 2.2 | K L= 2.2 | E.Fu.K L= 2.1 | C(CO)1 L= 2.1 | L'3 L= 2.1

D =13.706
NO.2
GH =170.16
FH =170.081

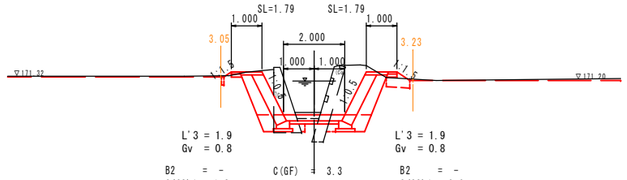

DL =165.00

B2 = -	C(GF) = 3.3	B2 = -
C(CO)1 = 1.2	C(E) = 0.2	C(CO)1 = 0.9
C(CO)2 = -	C(CO)1 = 0.2	C(CO)2 = -
E(GF) = 0.3	B1(1) = 0.3	E(GF) = 0.7
Fu(L) = 0.1	B1(2) = -	Fu(L) = 0.3
K = -	B1(3) = -	K = 0.6
W(CO)1 = 0.27	B(E) = -	W(CO)1 = 0.27
W(CO)2 = 0.30	K = 0.4	W(CO)2 = 0.30

L'3 L=13.7 | C(CO)1 L= 5.4 | E.Fu.K L=13.7 | C(CO)1(中) L= 5.2 | C.B L=13.7 | K L=13.7 | E.Fu.K L=13.7 | C(CO)1 L= 3.1 | L'3 L=13.7

BC.3断面(起点側数量) | BC.3断面(起点側数量)

BC.3断面(終点側数量) | BC.3断面(終点側数量)

C(CO)1 L= 0.3 | E.Fu.K L= 0.0 | C(CO)1(中) L= 0.7 | E.Fu.K L= 0.0

D =6.752
SP.1
GH =169.19
FH =169.703

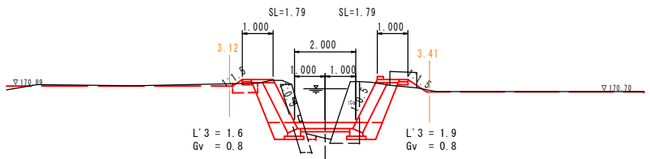

DL =165.00

B2 = -	C(GF) = 2.4	B2 = -
C(CO)1 = 0.8	C(E) = 0.2	C(CO)1 = 1.3
C(CO)2 = -	C(CO1) = -	C(CO)2 = -
E(GF) = 0.5	B1(1) = 0.3	E(GF) = 0.4
Fu(L) = 0.3	B1(2) = -	Fu(L) = 0.3
K = 0.4	B1(3) = -	K = 0.2
W(CO)1 = 0.27	B(E) = -	W(CO)1 = 0.27
W(CO)2 = 0.30	K = -	W(CO)2 = 0.30

L'3 L= 6.0 | C(CO)1 L= 6.7 | E.Fu.K L= 6.3 | C.B L= 6.8 | K L= 6.8 | E.Fu.K L= 7.3 | C(CO)1 L= 7.5 | L'3 L= 7.5

D =6.535
SP.2
GH =169.79
FH =169.871

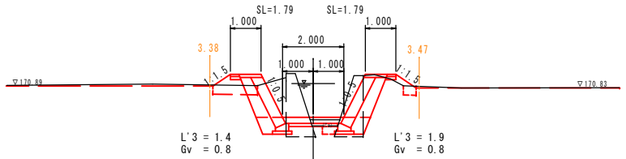

DL =165.00

B2 = -	C(GF) = 1.9	B2 = -
C(CO)1 = 1.3	C(E) = 0.6	C(CO)1 = 1.2
C(CO)2 = -	C(CO)1 = 0.2	C(CO)2 = -
E(GF) = 0.5	B1(1) = 0.7	E(GF) = 0.2
Fu(L) = 0.3	B1(2) = -	Fu(L) = 0.2
K = 0.4	B1(3) = -	K = -
W(CO)1 = 0.27	B(E) = -	W(CO)1 = 0.27
W(CO)2 = 0.30	K = 0.3	W(CO)2 = 0.30

L'3 L= 7.0 | C(CO)1 L= 3.4 | 同 断 | E.Fu.K L= 6.8 | C(CO)1(中) L= 6.5 | C.B L= 6.5 | K L= 6.5 | E.Fu.K L= 6.2 | C(CO)1 L= 5.3 | 同 断 | L'3 L= 6.1

D =6.471
BC.3
GH =171.98
FH =170.242

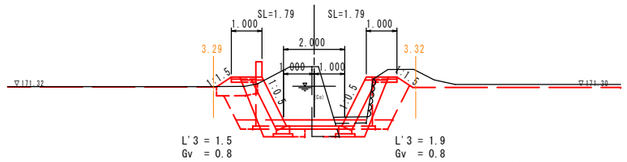

(注)
左側数量：起点側数量
右側数量：終点側数量

DL =165.00

B2 = -, -	C(GF) = 4.2,5.7	B2 = -, -
C(CO)1 = 1.3,1.3	C(E) = 0.4,0.4	C(CO)1 = -, -
C(CO)2 = -, -	C(CO)1 = 0.2,0.2	C(CO)2 = -, -
E(GF) = 0.9, -	B1(1) = 0.4, -	E(GF) = 0.5, -
Fu(L) = 0.1, -	B1(2) = -, -	Fu(L) = 0.2, -
K = 0.6, -	B1(3) = -, -	K = 0.6, -
W(CO)1 = 0.27, -	B(E) = -, -	W(CO)1 = 0.27, -
W(CO)2 = 0.30, -	K = 0.2, -	W(CO)2 = 0.30, -

C(CO)1 L= 3.0 | 同 断 | C(CO)1(中) L= 3.0 | 同 断 | C L= 3.0 | 同 断 | すりつけ工 L= 3.0

工事名	令和8年度　治水対策事業 昭和川河川整備工事		
図面名	横断図		
作成年月日			
縮尺	S=1:100	図面番号	4 / 13
会社名			
事業者名	東広島市		

1号ブロック積

S=1:50

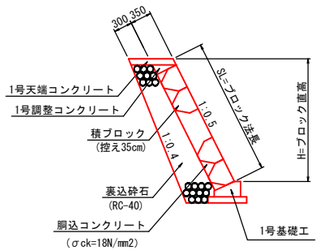

3号嵩上工

S=1:20

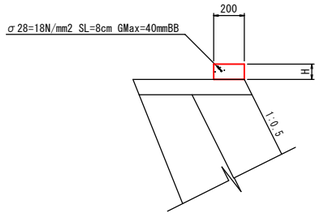

材料表			m当り
H	コンクリート	型　枠	化粧型枠
0	0.000　m3	0.00　m2	0.00　m2
10	0.002　m3	0.01　m2	0.01　m2
20	0.004　m3	0.02　m2	0.02　m2
100	0.020　m3	0.10　m2	0.10　m2

1号小口止工

S=1:50

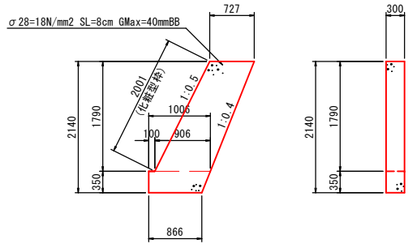

材料表			1ヶ所当り
名　称	規格寸法	単位	数　量
コンクリート	18-8-40BB	m3	0.537
型　枠	小型構造物	m2	1.89
化粧型枠		m2	0.60

14号小口止工

S=1:50

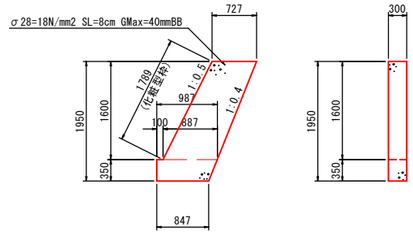

材料表			1ヶ所当り
名　称	規格寸法	単位	数　量
コンクリート	18-8-40BB	m3	0.484
型　枠	小型構造物	m2	3.33
化粧型枠		m2	0.54

1号天端コンクリート

S=1:20

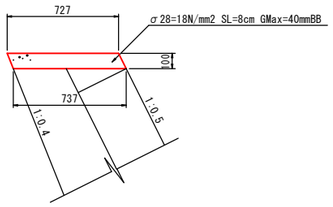

材料表			10m当り
名　称	規格寸法	単位	数　量
コンクリート	18-8-40BB	m3	0.732
型　枠	小型構造物	m2	2.20

1号ブロック基礎

S=1:20

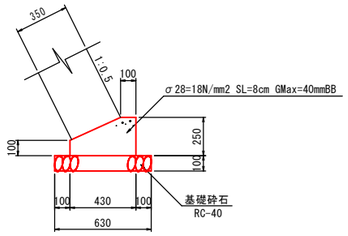

材料表			10m当り
名　称	規格寸法	単位	数　量
コンクリート	18-8-40BB	m3	0.828
型　枠	小型構造物	m2	3.50
基礎砕石	RC-40 t=100mm	m2	6.30

5号小口止工

S=1:50

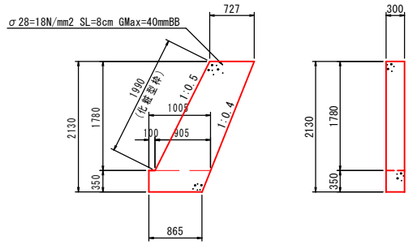

材料表			1ヶ所当り
名　称	規格寸法	単位	数　量
コンクリート	18-8-40BB	m3	0.534
型　枠	小型構造物	m2	3.66
化粧型枠		m2	0.60

1号間切工

S=1:50

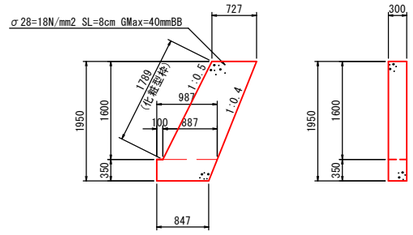

材料表			1ヶ所当り
名　称	規格寸法	単位	数　量
コンクリート	18-8-40BB	m3	0.484
型　枠	小型構造物	m2	3.33
化粧型枠		m2	0.54

1号調整コンクリート

S=1:20

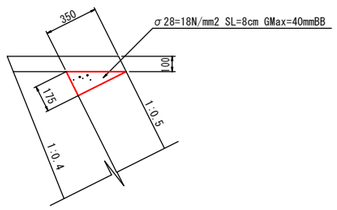

材料表			10m当り
名　称	規格寸法	単位	数　量
コンクリート	18-8-40BB	m3	0.306

1号底張工

S=1:25

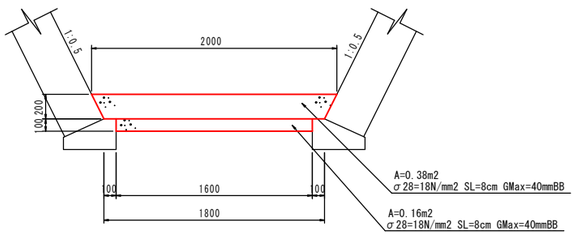

止水コンクリート

S=1:25

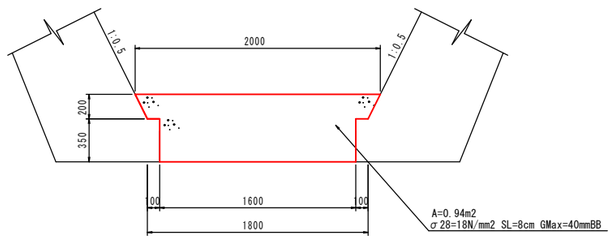

工事名	令和8年度　治水対策事業 昭和川河川整備工事		
図面名	構造図(1)		
作成年月日			
縮尺	図示	図面番号	5 / 13
会社名			
事業者名	東広島市		

1号集水桝
G2-B600-L600-H750 S=1:20

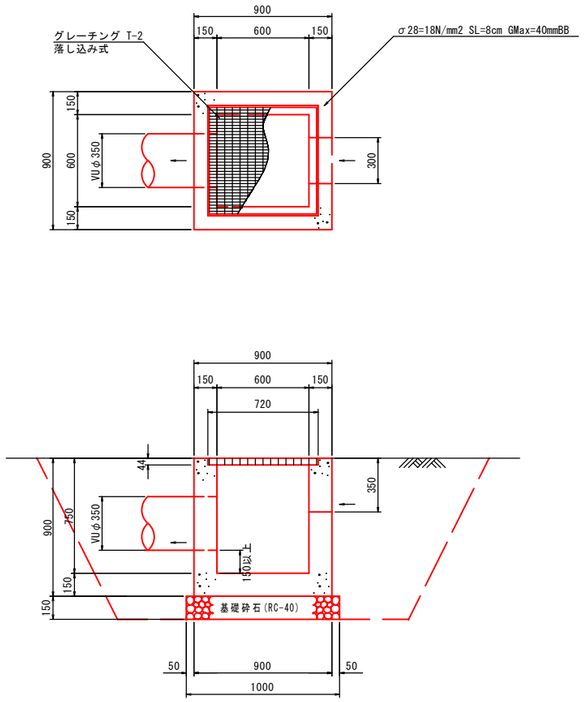

2号集水桝
G2-B500-L500-H700 S=1:20

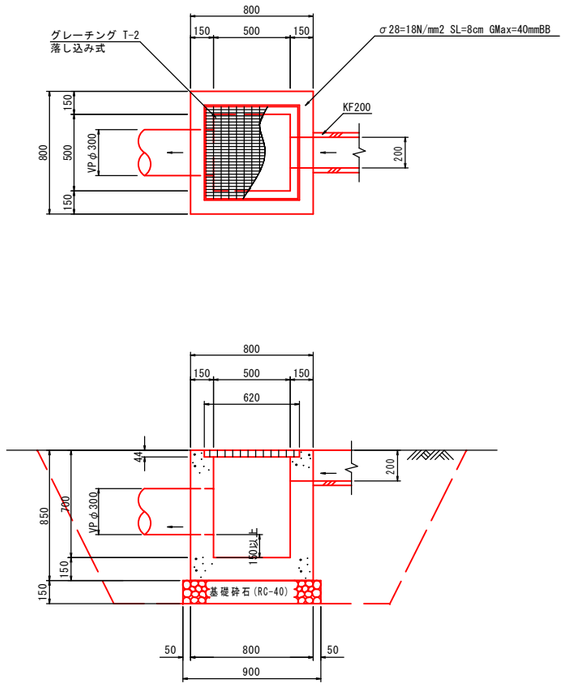

3号集水桝
G2-B500-L500-H700 S=1:20

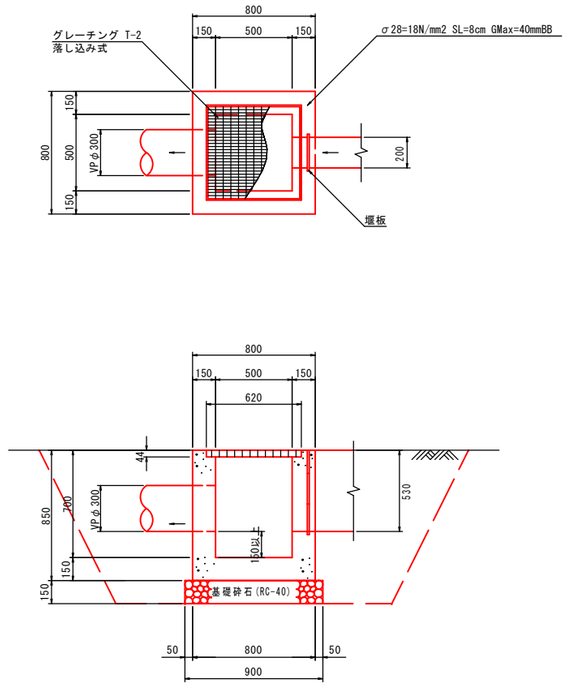

(参考図)田面排水ボックス
S=1:20

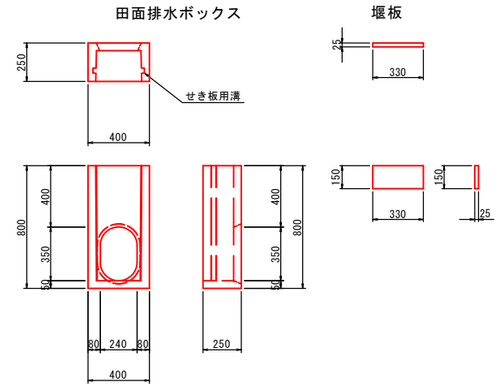

材料表			1ヶ所当り
名　称	規格寸法	単位	数　量
田面排水ボックス	800型	基	1.0
堰板	150×330×25	枚	4.0

(参考図) 逆水防止弁
S=Free

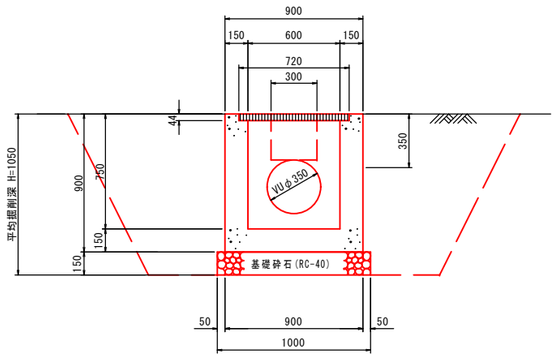

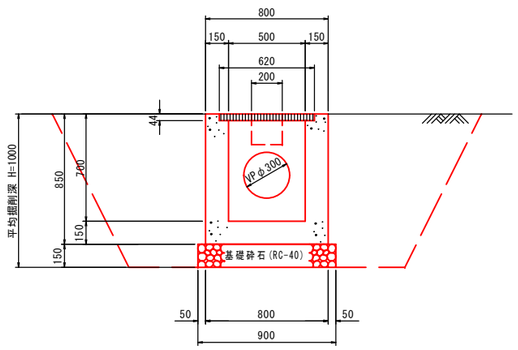

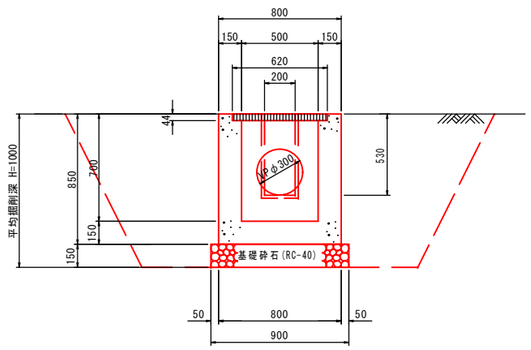

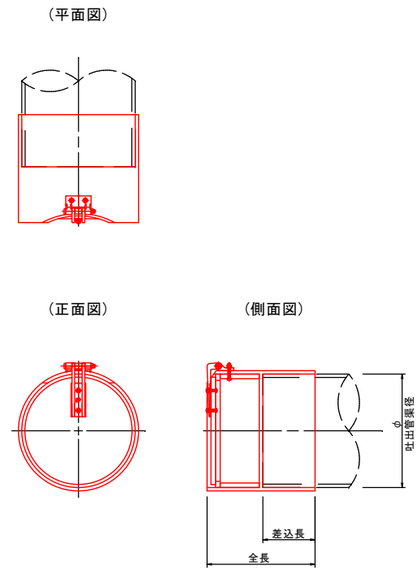

材料表			1ヶ所当り
名　称	規格寸法	単位	数　量
床掘	E(GF)	m3	6.5
埋戻	Fu(C)	m3	5.6
基面整正	K	m2	1.0
コンクリート	18-8-40BB	m3	0.422
型枠	小型構造物	m2	5.24
基礎砕石	RC-40 t=150mm	m2	1.00
グレーチング蓋	T-2	枚	1.0

材料表			1ヶ所当り
名　称	規格寸法	単位	数　量
床掘	E(GF)	m3	5.5
埋戻	Fu(C)	m3	4.8
基面整正	K	m2	0.8
コンクリート	18-8-40BB	m3	0.363
型枠	小型構造物	m2	4.51
基礎砕石	RC-40 t=150mm	m2	0.81
グレーチング蓋	T-2	枚	1.0

材料表			1ヶ所当り
名　称	規格寸法	単位	数　量
床掘	E(GF)	m3	5.5
埋戻	Fu(C)	m3	4.8
基面整正	K	m2	0.8
コンクリート	18-8-40BB	m3	0.347
型枠	小型構造物	m2	4.40
基礎砕石	RC-40 t=150mm	m2	0.81
グレーチング蓋	T-2	枚	1.0
堰板	240×200×13mm	枚	2.0
堰板	240×150×13mm	枚	1.0

工事名	令和8年度　治水対策事業 昭和川河川整備工事		
図面名	構造図(2)		
作成年月日			
縮尺	図示	図面番号	6 / 13
会社名			
事業者名	東広島市		

1号床版(T-2)
(L)4400×(B)1200×(t)150
NO.2 + 9.000

平面図
S=1:100

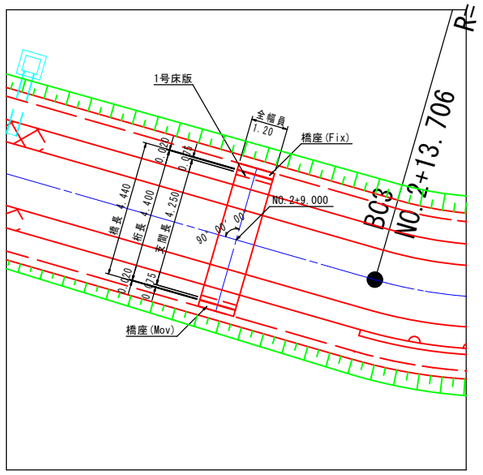

(参考)上部工構造図
S=1:50

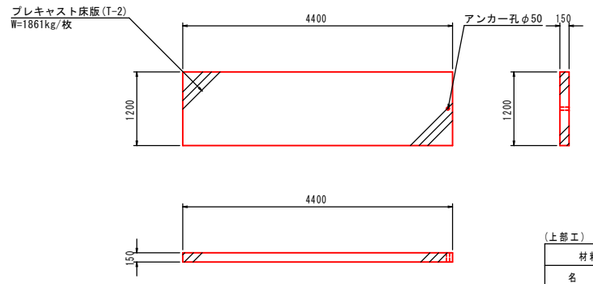

(上部工)

材料表			1ヶ所当り
名　　称	規格寸法	単位	数　量
プレキャスト床版	T-2 L4400-B1200-t150	枚	1.0
支承材	SBR,B=150mm,t=20mm	m2	0.360
エラスタイト	t=20mm	m2	0.408
無収縮モルタル		m3	0.001

側面図
S=1:25

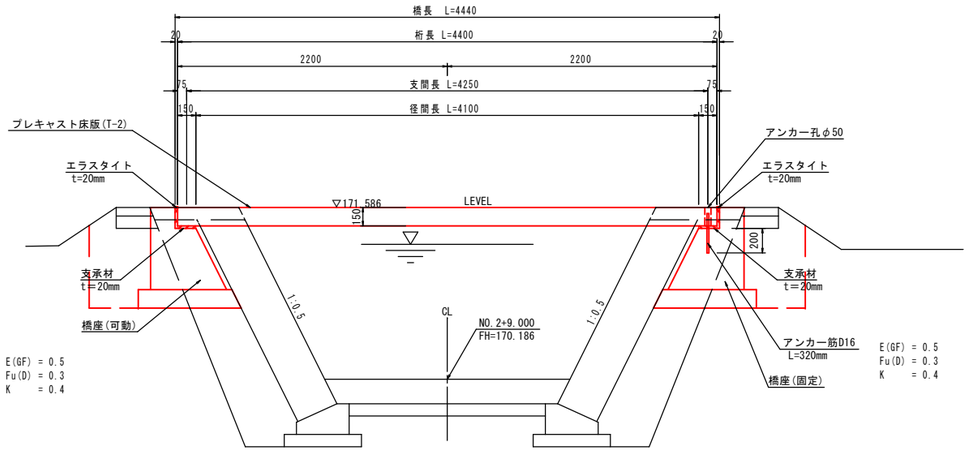

(護岸控除数量 1m当り)
天端コンクリート: L=1.0 m
ブロック積　　: SL=0.08m2
裏込砕石　　:Gv=0.3 m3

(護岸控除数量 1m当り)
天端コンクリート: L=1.0 m
ブロック積　　:SL=0.08m2
裏込砕石　　:Gv=0.3 m3

DL=169.00

下部工構造図
S=1:10

橋座(可動)
L=1.20m

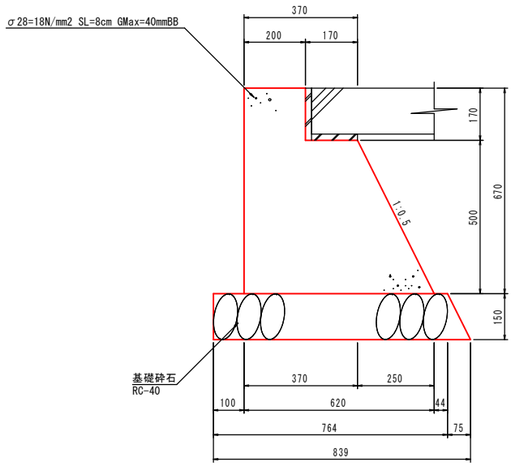

材料表			1ヶ所当り
名　　称	規格寸法	単位	数　量
コンクリート	18-8-40BB	m3	0.338
型枠	小型構造物	m2	2.24
基礎砕石	RC-40 t=150mm	m2	1.12

橋座(固定)
L=1.20m

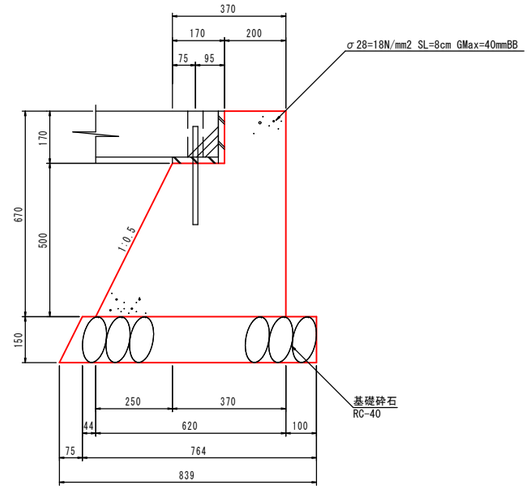

材料表			1ヶ所当り
名　　称	規格寸法	単位	数　量
コンクリート	18-8-40BB	m3	0.338
アンカー筋	SD345 D16×L=320mm	kg	0.499
型枠	小型構造物	m2	2.24
基礎砕石	RC-40 t=150mm	m2	1.12

工事名	令和8年度　治水対策事業 昭和川河川整備工事		
図面名	構造図(3)		
作成年月日			
縮尺	図示	図面番号	7 / 13
会社名			
事業者名	東広島市		

展開図(1)

縮尺　縦 = 1:100
　　横 = 1:250

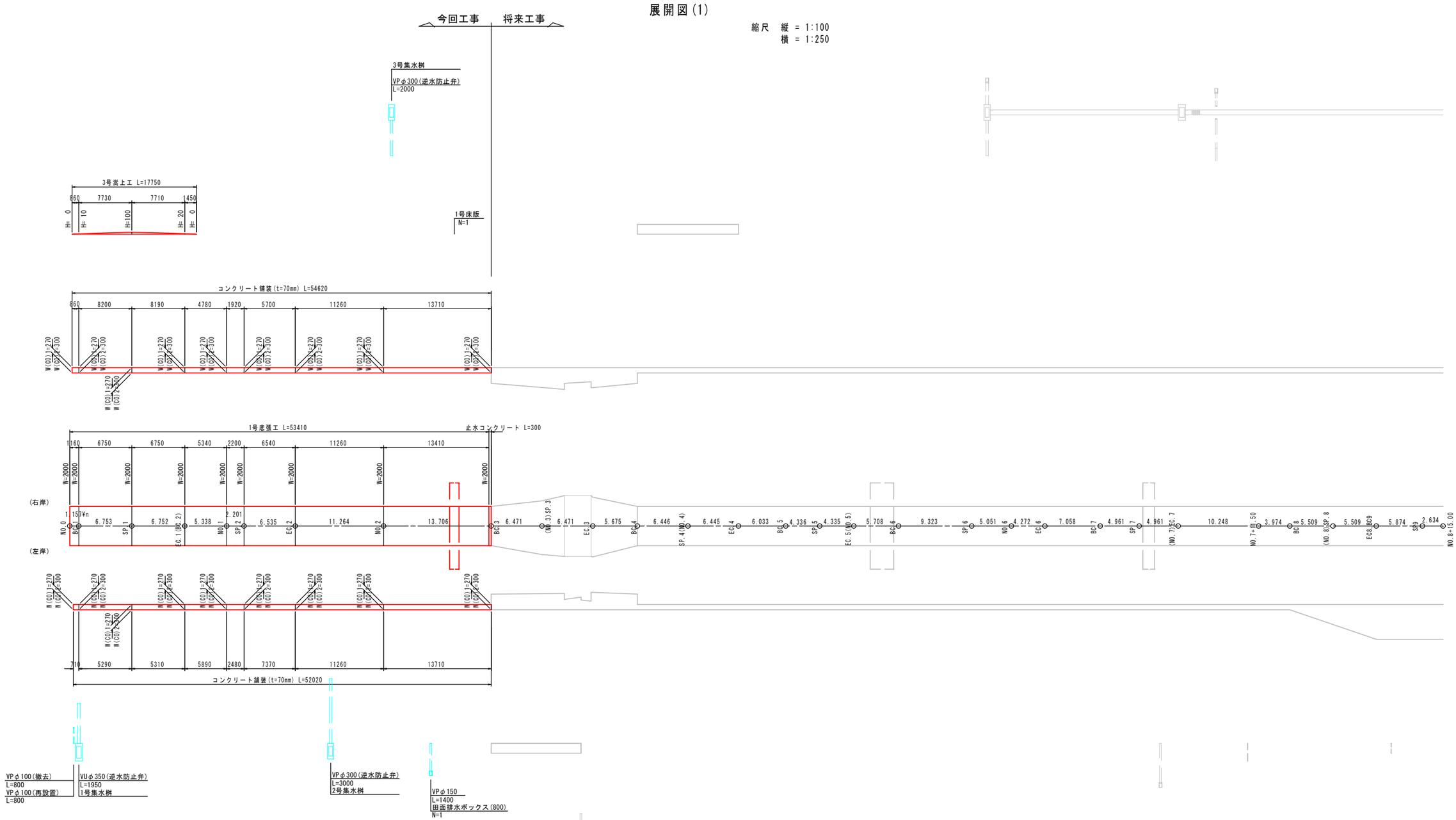

工事名	令和8年度　治水対策事業 昭和川河川整備工事		
図面名	展開図(1)		
作成年月日			
縮尺	図 示	図面番号	8 / 13
会社名			
事業者名	東広島市		

法面仕上げおよび法面工展開図

縮尺　縦 = 1:100
　　横 = 1:250

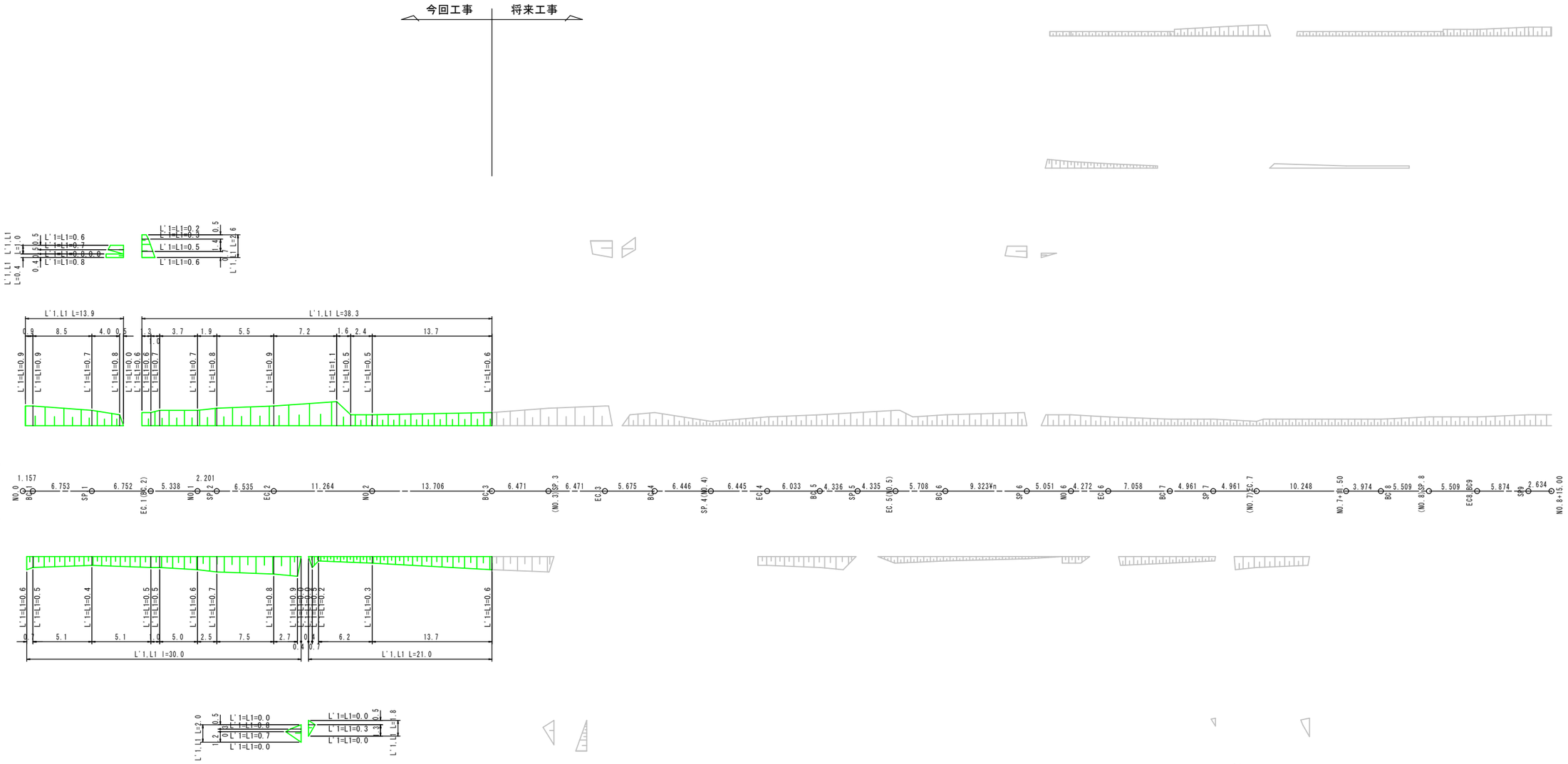

凡　例	
L'1	法面整形(盛土部)
L1	人工張芝(ワラ芝) 盛土部
L'2	法面整形(切土部 土砂)
L2	人工張芝(ワラ芝) 切土部
L3	コンクリート張工(t=7cm)

＊横断図には法面長は表示していないので，展開図を参照してください。

工事名	令和8年度　治水対策事業 昭和川河川整備工事		
図面名	展開図(2)		
作成年月日			
縮尺	図 示	図面番号	9 / 13
会社名			
事業者名	東広島市		

左岸側護岸展開図

S=1:100

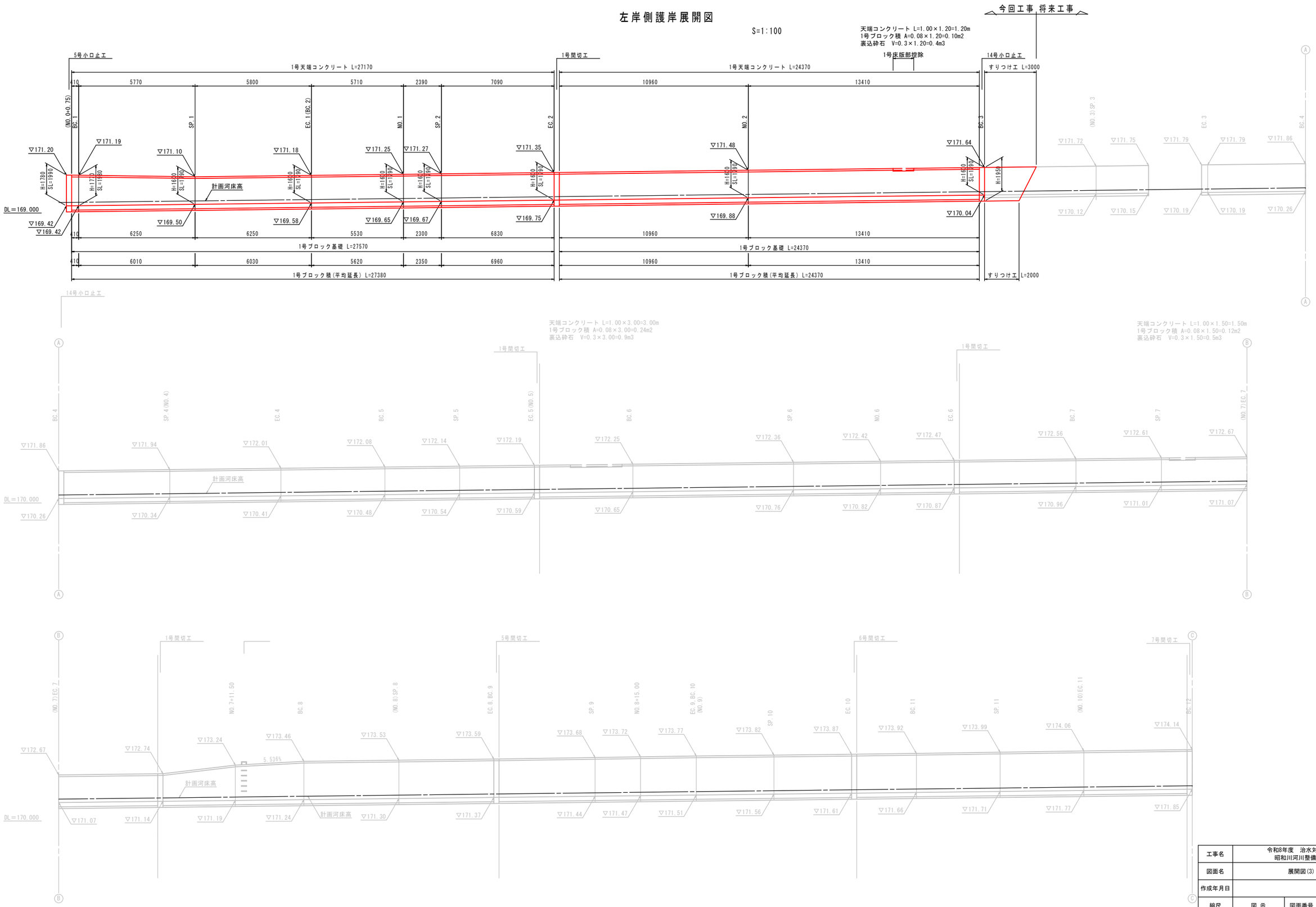

工事名	令和8年度　治水対策事業 昭和川河川整備工事		
図面名	展開図(3)		
作成年月日			
縮尺	図 示	図面番号	10 / 13
会社名			
事業者名	東広島市		

右岸側護岸展開図

S=1:100

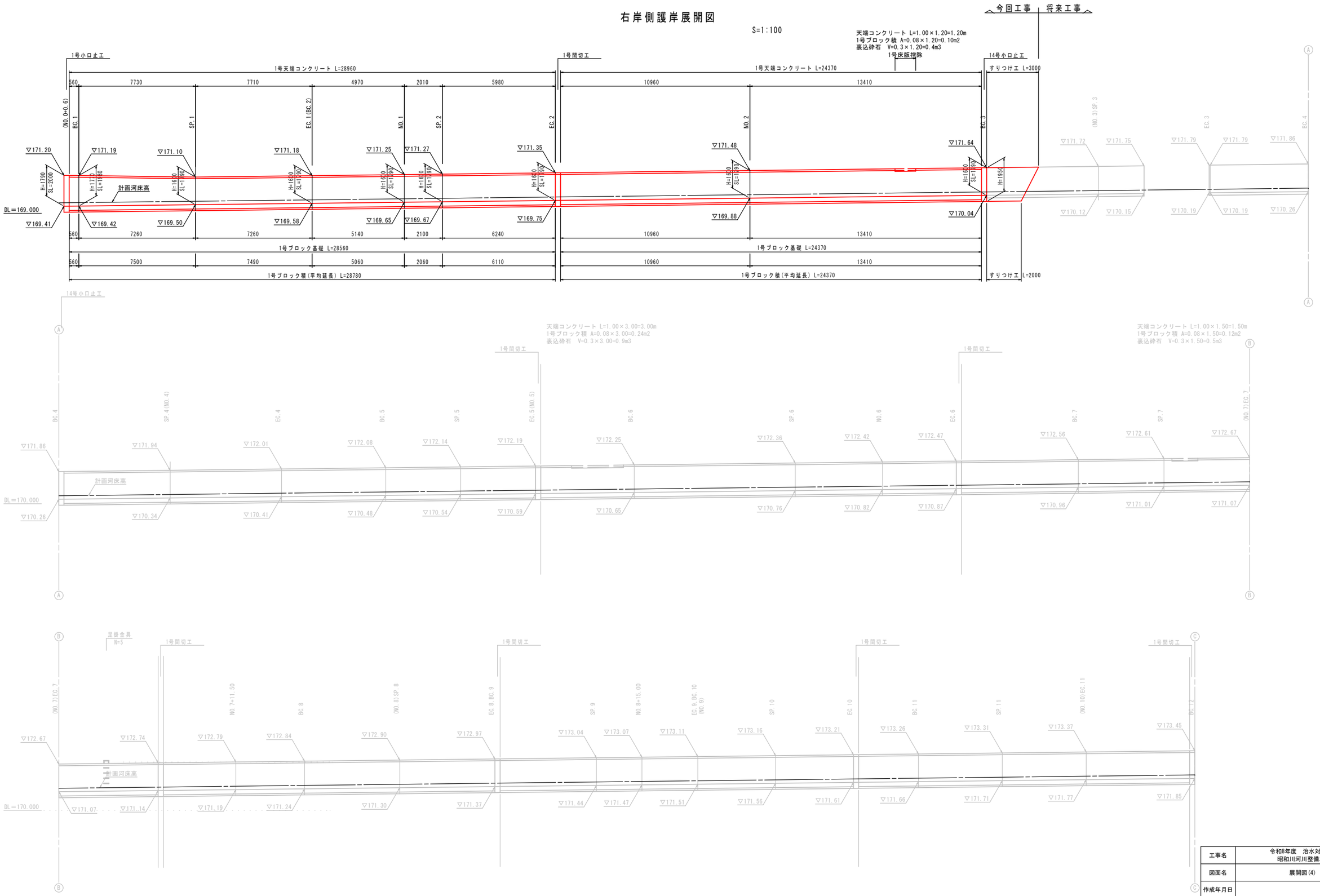

工事名	令和8年度　治水対策事業 昭和川河川整備工事		
図面名	展開図(4)		
作成年月日			
縮尺	図 示	図面番号	11 / 13
会社名			
事業者名	東広島市		

計画用排水系統図

凡　　例	
用　水	⇦
排　水	⇦

凡　例

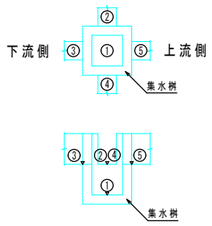

IP-2
IA=37° 26′ 32.47″
R =20.000
TL= 6.778
CL=13.070
SL= 1.117

IP-3
IA=49° 26′ 10.32″
R =15.000
TL= 6.905
CL=12.942
SL= 1.513

今回工事　将来工事

S=1:250

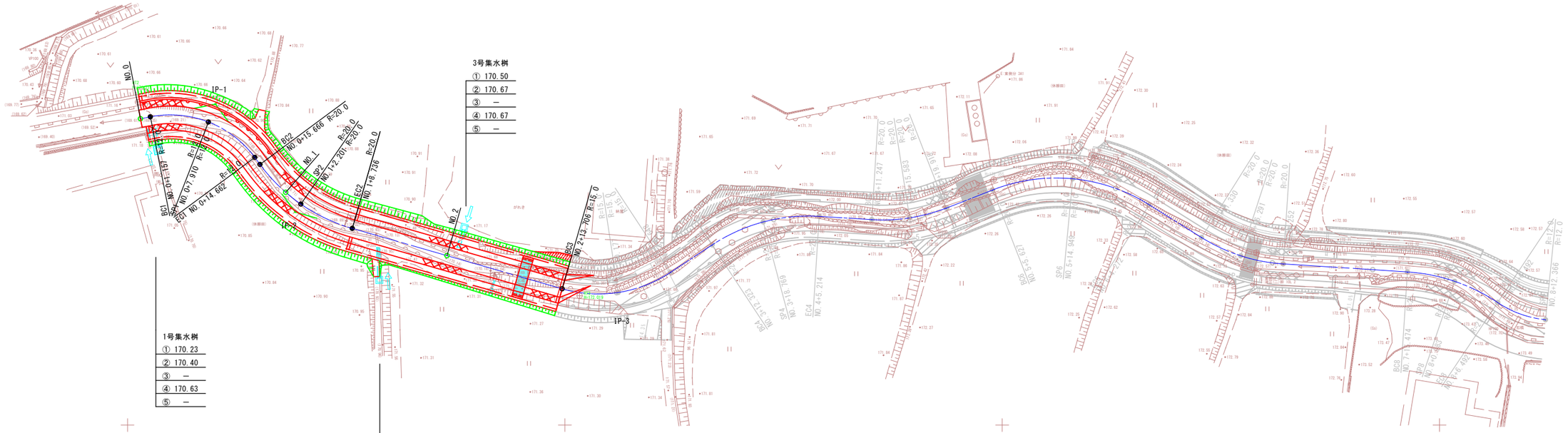

3号集水桝

①	170.50
②	170.67
③	—
④	170.67
⑤	—

1号集水桝

①	170.23
②	170.40
③	—
④	170.63
⑤	—

2号集水桝

①	170.43
②	170.60
③	—
④	170.93
⑤	—

IP-1
IA=64° 29′ 1.94″
R =12.000
TL= 7.569
CL=13.505
SL= 2.188

BC 3+3.0

今回工事　将来工事

工事名	令和8年度　治水対策事業 昭和川河川整備工事		
図面名	計画用排水系統図		
作成年月日			
縮尺	図　示	図面番号	12 / 13
会社名			
事業者名	東広島市		

仮設工参考図

縮尺 = 図示

工事用道路・仮締切平面図

縮尺 = 1:1,000

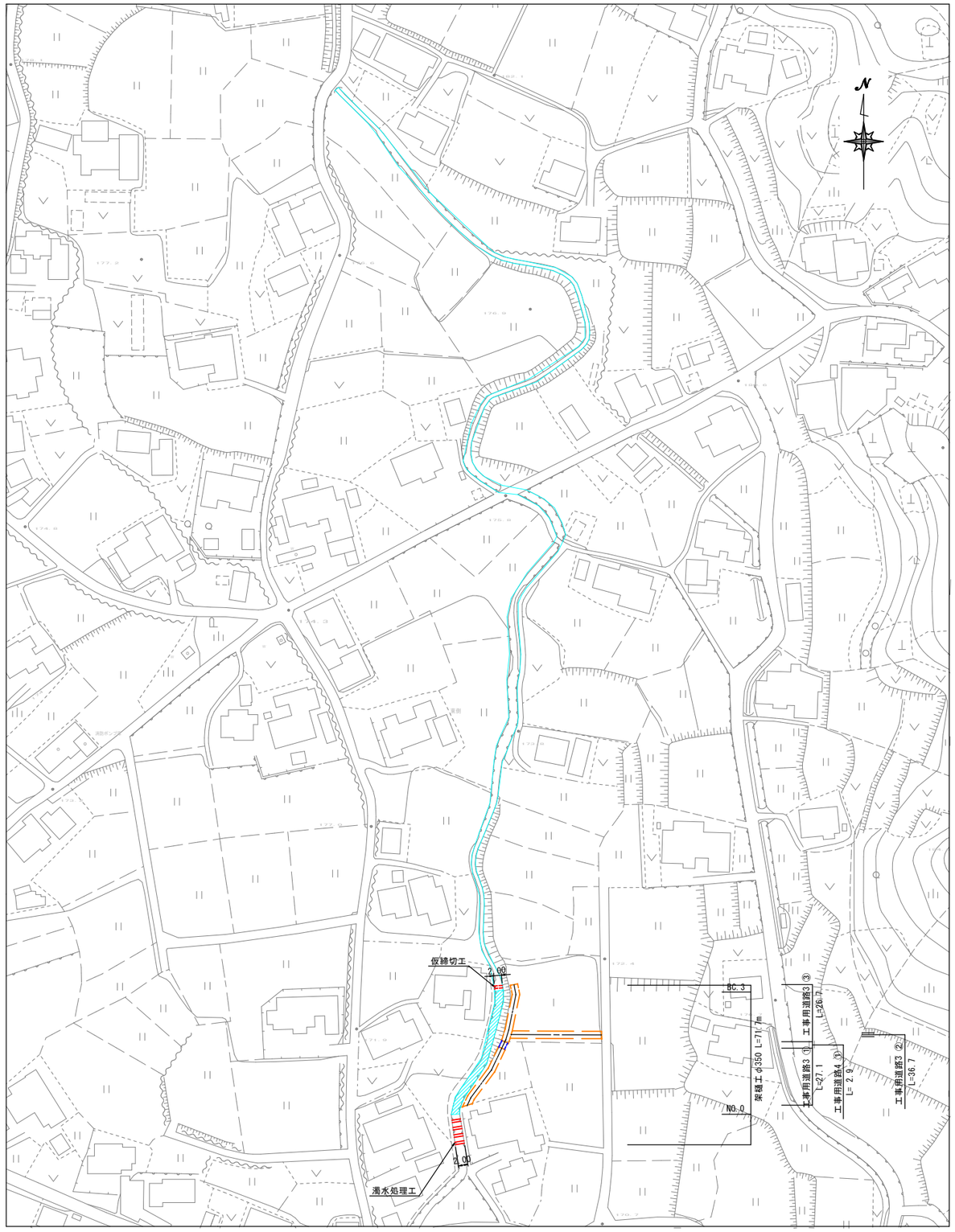

凡 例	
	工事箇所(昭和川)
	工事用道路3　敷鉄板 BH0.28m3+D4t
	工事用道路4　盛土 BH0.28m3+D4t

(注)BHはバックホウ、Dはダンプトラックを示しています。

工事用道路3(W=3.0m)

敷鉄板　S=1:50

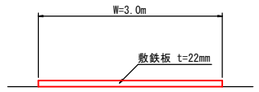

工事用道路4(W=3.5m)

盛土　S=1:50

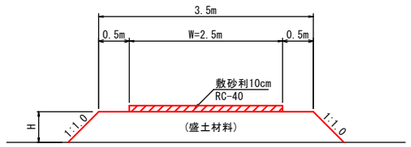

工事用道路4 断面土工　　m当り

番　号	下流側盛土高 H(m)	下流側盛土量 (m3)	上流側盛土高 H(m)	上流側盛土量 (m3)
①	0.00	0.00	0.43	1.69

大型土のう標準図

(河床幅3m未満)　S=1:100

(参考図)

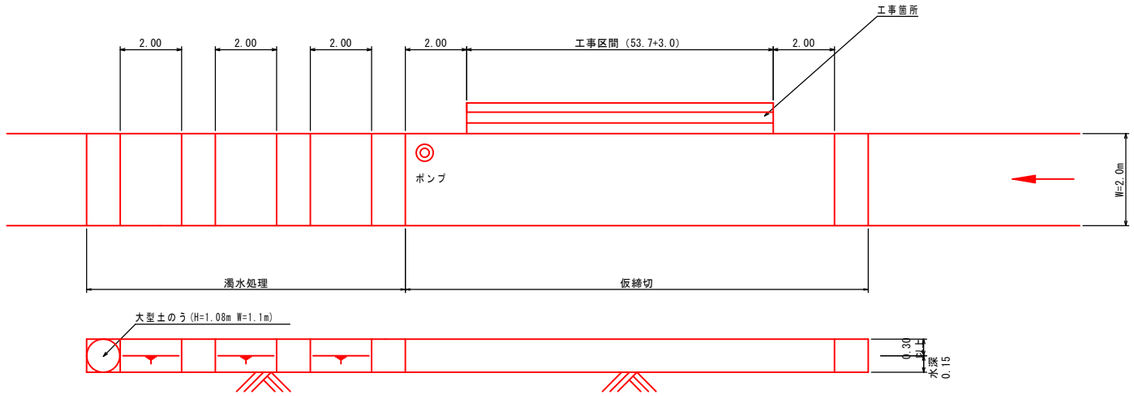

掛樋工

S=1: 10

φ350

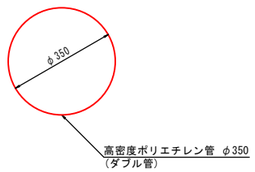

(注)掛樋工の管径はダブル管で計画していますが、シングル管を採用する場合の管径は以下のとおりとなります。
・NO.21+10.1より下流側：φ400

工事名	令和8年度　治水対策事業 昭和川河川整備工事		
図面名	仮設工参考図		
作成年月日			
縮尺	図 示	図面番号	13 / 13
会社名			
事業者名	東広島市		

参 考 図 書

工 事 名 称 ： 令和８年度 治水対策事業

昭和川河川整備工事

＜注意事項＞

１　本工事は、数量公開の対象工事です。

２　この数量書は適正な積算のための参考指標として数量を示すものです。

数量は参考数量であり、設計図書ではありません。内容の如何にかかわらず、契約上の拘束をするものではありません。

３　その他

・当該工事により発生する建設発生土は、公の関与する埋立地、広島県制定の建設発生土処分先一覧表に掲載されている建設発生土リサイクルプラント、建設発生土受入地又は建設発生土受入地（一時たい積）のいずれかに搬出するものとしている。搬出先として、次の施設を見込んでいる

種　別	施設の名称	所在地	運搬距離
砂・砂質土・礫質土	光陽建設株式会社建設発生土リサイクルプラント	東広島市黒瀬町津江字イラスケ 21852-5	4.4km
粘性土	永億林業株式会社苗代町重役造成工事	呉市苗代町字重役 1470-1	10.5km

・当該工事により発生する建設副産物は、広島県制定の再資源化施設一覧表に掲載されている施設に搬出するものとする。搬出先として、次の施設を見込んでいる。

種　別	施設の名称	所在地	運搬距離
コンクリート塊（無筋）	光陽建設株式会社	東広島市黒瀬町津江 1860-5	4.4km

・水替え日数は、19 日を見込んでいる。

総括情報表

変更回数	0
適用単価地区	45 東広島市(黒瀬)
単価適用日	00-08.06.01(0)
諸経費体系	1　公共(一般)

	当世代	前世代
工種	01　河川工事	
施工地域・工事場所区分	00　補正なし	
復興補正区分	00　補正なし	
週休補正区分	09　閉所型・月単位	
現場事務所等の貸与区分	00　補正なし	
ＩＣＴ補正区分	00　補正なし	
冬期補正係数	00　補正なし	
緊急工事区分	00　通常工事　０％	
前払金支出割合区分	00　補正無し	
契約保証区分	01　金銭的保証(0.04%)	

建設技能労働者や交通誘導員等の現場労働者にかかる経費として，労務費のほか各種経費（法定福利費の事業者負担額，労務管理費，安全訓練等に要する費用等）が必要であり，本積算ではこれらを現場管理費等の一部として率計上している。

≪凡例≫

Co ･･･コンクリート　As ･･･アスファルト
DT ･･･ダンプトラック　BH ･･･バックホウ
CC ･･･クローラクレーン　TC ･･･トラッククレーン
RTC･･･ラフテレーンクレーン

本工事費　内訳表

費目・工種・施工名称など	数量	単位	単価	金額	備考
本工事費					X1000
築堤・護岸	1	式			Y1A01　　レベル1
河川土工	1	式			Y1A0101　　レベル2
掘削工	1	式			Y1A010101　レベル3
掘削 礫質土、粘性土	190	m3			Y1A01010101レベル4
掘削 土砂 上記以外(小規模) 標準	190	m3			SPK25040001 00 単第0 -0001　表
盛土工	1	式			Y1A010103　レベル3
路体(築堤)盛土	20	m3			Y1A01010301レベル4
路体(築堤)盛土 施工幅員2.5m未満	20	m3			SPK25040004 00 単第0 -0002　表

本工事費　内訳表

費目・工種・施工名称など	数量	単位	単価	金額	備考
法面整形工	1	式			Y1A010106　レベル3
法面整形(切土部) ブロック背面部	1	式			Y1A01010601レベル4
法面整形 切土部　現場制約無し レキ質土,砂及び砂質土,粘性土	180	m2			SPK25040025 00 単第0 -0003　表
法面整形(盛土部)	70	m2			Y1A01010602レベル4
法面整形 盛土部 法面締固め無し 現場制約無し レキ質土,砂及び砂質土,粘性土	70	m2			SPK25040025 00 単第0 -0004　表
残土処理工	1	式			Y1A010108　レベル3
土砂等運搬 礫質土、粘性土	190	m3			Y1A01010802レベル4
土砂等運搬 小規模 土砂(岩塊・玉石混り土含む) DID区間無し　距離5.0km以下(4.0km超)	170	m3			SPK25040002 00 礫質土 単第0 -0005　表
土砂等運搬 小規模 土砂(岩塊・玉石混り土含む) DID区間無し　距離13.0km以下(10.0km超)	20	m3			SPK25040002 00 粘性土 単第0 -0006　表

本工事費　内訳表

費目・工種・施工名称など	数量	単位	単価	金額	備考
残土等処分	190	m3			Y1A01010803レベル4
【直接工事費に含まれる処分費等】 「処分費等」の取扱いによる					#0041
建設発生土受入費 礫質土	170	m3			F000000100　00
建設発生土受入費 粘性土	20	m3			F000000101　00
法覆護岸工	1	式			Y1A0107　　レベル2
作業土工	1	式			Y1A010701　レベル3
床掘り 礫質土	1	式			Y1A01070102レベル4
床掘り 土砂 上記以外(小規模)	60	m3			SPK25040015 00 単第0 -0007　表
埋戻し 土砂	1	式			Y1A01070103レベル4

本工事費　内訳表

費目・工種・施工名称など	数量	単位	単価	金額	備考
積込(ルーズ) 土砂 小規模(標準)	30	m3			SPK25040007 00 単第0 -0008　表
Coブロック工(Coブロック積)	1	式			Y1A010703　レベル3
コンクリートブロック基礎 σck=18N/mm2,B430 H250 基礎砕石有り	105	m			Y1A01070301レベル4
1号ブロック基礎工 18-8-40BB	105	m			V000000100　00 単第0 -0009　表
コンクリートブロック積 控え35cm 裏Coなし σck=18N/mm2	178	m2			Y1A01070305レベル4
コンクリートブロック積工(練積) 粗面ブロック 18-8-40BB	178	m2			SDT00039　　00 単第0 -0011　表
胴込・裏込材(砕石) RC-40	84	m3			Y1A01070308レベル4
胴込・裏込材(砕石) 間知・平・連節・緑化ブロック RC-40	84	m3			SPK25040046 00 単第0 -0012　表
天端コンクリート σck=18N/mm2	102	m			Y1A01070313レベル4

本工事費　内訳表

費目・工種・施工名称など	数量	単位	単価	金額	備考
1号天端コンクリート 18-8-40BB	102	m			V000000200　00 単第0 -0013　表
目地板 1工事当り使用量30m2未満 瀝青繊維質目地板t=10mm	0.8	m2			SPK25040118 00 単第0 -0015　表
調整コンクリート σck=18N/mm2	105	m			Y1A01070313レベル4
1号調整コンクリート 18-8-40BB	105	m			V000000300　00 単第0 -0016　表
護岸付属物工	1	式			Y1A010708　レベル3
1号小口止工 σck=18N/mm2 B=300 H=2140	1	箇所			Y1A01070803レベル4
1号小口止工 B=300,H=2140	1	箇所			V000000400　00 単第0 -0018　表
5号小口止工 σck=18N/mm2 B=300 H=2130	1	箇所			Y1A01070803レベル4
5号小口止工 B=300,H=2130	1	箇所			V000000500　00 単第0 -0022　表

本工事費　内訳表

費目・工種・施工名称など	数量	単位	単価	金額	備考
14号小口止工 σck=18N/mm2 B=300 H=1950	2	箇所			Y1A01070803レベル4
14号小口止工 B=300,H=1950	2	箇所			V000000600 00 単第0 -0023 表
1号間切工 σck=18N/mm2 B=300 H=1950	2	箇所			Y1A01070803レベル4
1号間切工 B=300,H=1950	2	箇所			V000000700 00 単第0 -0024 表
3号嵩上工 σck=18N/mm2 H=0～100㎜	18	m			Y1A01070803レベル4
コンクリート 小型構造物 18-8-40BB 人力打設	0.2	m3			SPK25040157 00 単第0 -0025 表
型枠 一般型枠 小型構造物	1	m2			SPK25040159 00 単第0 -0020 表
型枠 化粧型枠 小型構造物	1	m2			SPK25040159 00 単第0 -0021 表
化粧型枠	1	m2			F0000000001 00

本工事費　内訳表

費目・工種・施工名称など	数量	単位	単価	金額	備考
すりつけ工 大型土のう袋	1	式			Y1A01070803レベル4
大型土のう製作・設置(BH設置)	10	袋			SHD10003　00 単第0 -0026　表
植生工	1	式			Y1A010715　レベル3
張芝 人工張芝　ワラ付	70	m2			Y1A01071503レベル4
人工張芝 張芝 幅100cm ワラ付	70	m2			SPK25040033 00 単第0 -0028　表
根固め工	1	式			Y1A0109　レベル2
作業土工	1	式			Y1A010901　レベル3
基面整正	1	式			Y1A01090104レベル4
基面整正	10	m2			SPK25040017 00 単第0 -0029　表

本工事費　内訳表

費目・工種・施工名称など	数量	単位	単価	金額	備考
底張工	1	式			Y1A010907　レベル3
1号底張工 σck=18N/mm2	53	m			Y1A01090701レベル4
コンクリート 無筋・鉄筋構造物 18-8-40BB バックホウ(クレーン機能付)打設	29	m3			SPK25040157 00 単第0 -0017　表
止水コンクリート σck=18N/mm2	1	箇所			Y1A01090701レベル4
コンクリート 小型構造物 18-8-40BB バックホウ(クレーン機能付)打設	0.3	m3			SPK25040157 00 単第0 -0019　表
型枠 一般型枠 小型構造物	2	m2			SPK25040159 00 単第0 -0020　表
付帯道路工	1	式			Y1A0111　レベル2
作業土工	1	式			Y1A011102　レベル3
床掘り 礫質土	1	式			Y1A01110202レベル4

本工事費　内訳表

費目・工種・施工名称など	数量	単位	単価	金額	備考
床掘り 土砂 上記以外(小規模)	1	m3			SPK25040015 00 単第0 -0007 表
埋戻し 土砂	1	式			Y1A01110203レベル4
埋戻し 土砂 上記以外(小規模)	0.7	m3			SPK25040020 00 単第0 -0030 表
コンクリート舗装工	1	式			Y1A011108 レベル3
路盤工 RC-40	32	m2			Y1A01110802レベル4
下層路盤(歩道部) 全仕上り厚100mm 1層施工 RC-40	32	m2			SPK25040236 00 単第0 -0031 表
コンクリート舗装 σck=18N/mm2 t=70mm	29	m2			Y1A01110807レベル4
コンクリート打設工 防草コンクリート Co厚さ70mm 18-8-20BB	29	m2			S1040011 00 単第0 -0032 表
養生工 防草コンクリート	29	m2			S1040013 00 単第0 -0033 表

本工事費　内訳表

費目・工種・施工名称など	数量	単位	単価	金額	備考
目地板 1工事当り使用量30m2未満 瀝青繊維質目地板t=10mm	0.2	m2			SPK25040118 00 単第0 -0015　表
床版工	1	式			Y1A011117　レベル3
1号床版工 T-2 B1200×L4400×H150mm	1	箇所			Y1A01111701レベル4
床版設置工 T-2用 重量1750kgを超え2000kg以下	1	枚			V000001100　00 単第0 -0034　表
簡易床版 ゴム支承 T-2	1	枚			V000001200　00 単第0 -0035　表
【桁等購入費】 共通仮設費[対象外]，現場管理費[対象] 一般管理費[対象]					#0040
簡易床版　T-2 B1200×L4400×H150mm	1	枚			F0000000008 00
1号床版下部工 σck=18N/mm2 B1200×H670	2	箇所			Y1A01111701レベル4
床版下部工 （固定）	1	箇所			V000000900　00 単第0 -0037　表

本工事費　内訳表

費目・工種・施工名称など	数量	単位	単価	金額	備考
床版下部工 （可動）	1	箇所			V000001000　00 単第0 -0039　表
水路工	1	式			Y1E0109　レベル2
作業土工	1	式			Y1E010901　レベル3
床掘り 礫質土	1	式			Y1E01090102レベル4
床掘り 土砂 上記以外(小規模)	20	m3			SPK25040015 00 単第0 -0007　表
埋戻し 土砂	1	式			Y1E01090103レベル4
埋戻し 土砂 上記以外(小規模)	20	m3			SPK25040020 00 単第0 -0030　表
集水桝・マンホール工	1	式			Y1E010905　レベル3
1号集水桝 σck=18N/mm2 B600-L600-H750	1	箇所			Y1E01090502レベル4

本工事費　内訳表

費目・工種・施工名称など	数量	単位	単価	金額	備考
現場打ち集水桝・街渠桝(本体) 18-8-40BB 0.40m3を超え0.43m3以下	1	箇所			SPK25040104 00 単第0 -0040 表
蓋版 材料別途 40≧重量	1	枚			SDT00017 00 単第0 -0041 表
鋼製グレーチング-ノンスリップますぶた- 落込式(鎖付),600×600,T-2 参考質量35.1kg	1	組			F0000000011 00
2号集水桝 σck=18N/mm2 B500-L500-H700	1	箇所			Y1E01090502レベル4
現場打ち集水桝・街渠桝(本体) 18-8-40BB 0.36m3を超え0.38m3以下	1	箇所			SPK25040104 00 単第0 -0042 表
蓋版 材料別途 40≧重量	1	枚			SDT00017 00 単第0 -0041 表
鋼製グレーチング-ノンスリップますぶた- 落込式(鎖付),500×500,T-2 参考質量28.4kg	1	組			F0000000010 00
3号集水桝 σck=18N/mm2 B500-L500-H700	1	箇所			Y1E01090502レベル4
現場打ち集水桝・街渠桝(本体) 18-8-40BB 0.34m3を超え0.36m3以下	1	箇所			SPK25040104 00 単第0 -0043 表

本工事費　内訳表

費目・工種・施工名称など	数量	単位	単価	金額	備考
蓋版 材料別途 40≧重量	1	枚			SDT00017　00 単第0 -0041　表
鋼製グレーチング-ノンスリップますぶた- 落込式(鎖付),500×500,T-2 参考質量28.4kg	1	組			F0000000010 00
堰板 240×200×13㎜	2	枚			F0000000002 00
堰板 240×150×13㎜	1	枚			F0000000003 00
田面排水工 H=800	1	箇所			Y1E01090502レベル4
田面排水工 H=800	1	箇所			V000000800　00 単第0 -0044　表
暗渠工	1	式			Y1E010904　レベル3
暗渠排水管 VUφ350	2	m			Y1E01090403レベル4
暗渠排水管 据付 直管 200～400㎜ 硬質ポリ塩化ビニル管 VU 呼び径350㎜	2	m			SPK25040093 00 単第0 -0046　表

本工事費　内訳表

費目・工種・施工名称など	数量	単位	単価	金額	備考
逆水防止弁 φ350	1	個			F0000000006 00
暗渠排水管 VPφ100	0.8	m			Y1E01090403レベル4
暗渠排水管 据付 直管 50～150mm 硬質ポリ塩化ビニル管 VP 呼び径100mm	0.8	m			SPK25040093 00 単第0 -0047 表
暗渠排水管 VPφ150	1	m			Y1E01090403レベル4
暗渠排水管 据付 直管 50～150mm 硬質ポリ塩化ビニル管 VP 呼び径150mm	1	m			SPK25040093 00 単第0 -0048 表
暗渠排水管 VPφ300	5	m			Y1E01090403レベル4
暗渠排水管 据付 直管 200～400mm 硬質ポリ塩化ビニル管 VP 呼び径300mm	5	m			SPK25040093 00 単第0 -0049 表
逆水防止弁 φ300	2	個			F0000000007 00
構造物撤去工	1	式			Y1A0114　　レベル2

本工事費　内訳表

費目・工種・施工名称など	数量	単位	単価	金額	備考
構造物取壊し工	1	式			Y1A011406　レベル3
コンクリート構造物取壊し 無筋	92	m3			Y1A01140601レベル4
構造物とりこわし工(無筋構造物) 機械施工	92	m3			SDT00031　00 単第0 -0050　表
排水構造物撤去工	1	式			Y1A011408　レベル3
暗渠排水管撤去	0.8	m			Y1A01140805レベル4
暗渠排水管 撤去 直管 50～150mm	0.8	m			SPK25040093 00 単第0 -0051　表
運搬処理工	1	式			Y1A011416　レベル3
殻運搬 Co殻（無筋）	92	m3			Y1A01141601レベル4
殻運搬 Co(無筋)構造物とりこわし DID区間無し 運搬距離5.7km以下(3.3km超)	92	m3			SPK25040155 00 単第0 -0052　表

本工事費　内訳表

費目・工種・施工名称など	数量	単位	単価	金額	備考
殻処分 Co殻（無筋）	217	t			Y1A01141602レベル4
【直接工事費に含まれる処分費等】 「処分費等」の取扱いによる					#0041
コンクリート殻(無筋)受入費	217	t			F000000300　00
仮設工	1	式			Y1A0115　　レベル2
工事用道路工	1	式			Y1A011501　レベル3
工事用道路3	1	式			Y1A01150104レベル4
敷鉄板設置	272	m2			S1050041　　00 単第0 -0053　表
敷鉄板撤去	272	m2			S1050043　　00 単第0 -0055　表
敷鉄板賃料 22×1524×3048,802kg/枚 賃貸期間94日	59	枚			S1050029　　00 単第0 -0056　表

本工事費　内訳表

費目・工種・施工名称など	数量	単位	単価	金額	備考
工事用道路4	1	式			Y1A01150101レベル4
路体(築堤)盛土 施工幅員2.5m以上4.0m未満	3	m3			SPK25040004 00 単第0 -0057 表
補足土（ほぐし）	3	m3			F000000200 00
土砂等運搬 小規模 土砂(岩塊・玉石混り土含む) DID区間無し　距離7.5km以下(6.0km超)	3	m3			SPK25040002 00 礫質土 単第0 -0058 表
整地 敷均し(ルーズ) 標準(10,000m3未満) 障害無し	0.7	m3			SPK25040003 00 単第0 -0059 表
再生クラッシャラン 40～0mm	0.7	m3			T0247 00
掘削 土砂 上記以外(小規模) 標準	3	m3			SPK25040001 00 単第0 -0001 表
土砂等運搬 小規模 土砂(岩塊・玉石混り土含む) DID区間無し　距離5.0km以下(4.0km超)	3	m3			SPK25040002 00 単第0 -0005 表
【直接工事費に含まれる処分費等】 「処分費等」の取扱いによる					#0041

本工事費　内訳表

費目・工種・施工名称など	数量	単位	単価	金額	備考
建設発生土受入費 礫質土	3	m3			F000000100　00
土留・仮締切工	1	式			Y1A011504　レベル3
土のう	1	式			Y1A01150419レベル4
大型土のう製作・設置(BH設置)	5	袋			SHD10003　00 単第0 -0026　表
補足土（ほぐし）	5	m3			F000000200　00
土砂等運搬 小規模 土砂(岩塊・玉石混り土含む) DID区間無し　距離7.5km以下(6.0km超)	4	m3			SPK25040002 00 礫質土 単第0 -0058　表
大型土のう撤去 設置作業半径_6m以下 設置面高さ_-3m≦H≦2m	5	袋			S1050057　00 単第0 -0060　表
土砂等運搬 小規模 土砂(岩塊・玉石混り土含む) DID区間無し　距離5.0km以下(4.0km超)	4	m3			SPK25040002 00 単第0 -0005　表
【直接工事費に含まれる処分費等】 「処分費等」の取扱いによる					#0041

本工事費　内訳表

費目・工種・施工名称など	数量	単位	単価	金額	備考
建設発生土受入費 礫質土	4	m3			F000000100　00
水替工	1	式			Y1A011506　レベル3
ポンプ排水	1	式			Y1A01150601レベル4
ポンプ設置・撤去	1	箇所			SHD10037　00 単第0 -0062　表
ポンプ運転 排水量_0以上120未満(m3/h) 全揚程_10m 作業時排水	19	日			S1050053　00 単第0 -0064　表
仮水路工	1	式			Y1A011508　レベル3
暗渠排水管	1	式			Y1A01150803レベル4
暗渠排水管 据付・撤去 波状管 200～400mm ダブル 合成樹脂排水材 呼び径350mm	72	m			SPK25040093 00 単第0 -0067　表
＊＊直接工事費＊＊ #0020計=支給品等(材料),無償貸付					

本工事費　内訳表

費目・工種・施工名称など	数量	単位	単価	金額	備考
運搬費					Z0004
運搬費	1	式			YZZ04　　レベル2
運搬費	1	式			YZZ04001　　レベル3
仮設材運搬費	1	式			YZZ04001004レベル4
仮設材等(鋼矢板,H鋼,覆工板,敷鉄板等)運搬 運搬距離 4.5km 製品長 12m以内	1	式			S1000007　　00 単第0 -0068　表
共通仮設費率分					Z0019
計算情報…… 対象額…… 率……					
＊＊共通仮設費計＊＊					
＊＊純工事費＊＊					

本工事費　内訳表

費目・工種・施工名称など	数量	単位	単価	金額	備考
現場管理費 計算情報…… 対象額…… 率……					
＊＊工事原価＊＊					
一般管理費率分 計算情報…… 対象額…… 率……					前払補正率…
契約保証費 計算情報…… 対象額…… 率……					当初請対額 当初対象額
一般管理費計					
＊＊工事価格＊＊					
＊＊消費税相当額＊＊ 計算情報…… 対象額…… 率……					
＊＊工事費計＊＊					
＊＊契約保証費計＊＊					

施工単価表

掘削　SPK25040001　単第0 -0001　表

土砂 上記以外(小規模)　標準　1　m3　当り

機械構成比: 26.01%　労務構成比: 62.89%　材料構成比: 11.10%　市場単価構成比: 0.00%　標準単価: 1,241.00000

代表機労材規格(積算地区)	構成比	単価(積算地区)	代表機労材規格(東京地区)	単価(東京地区)	備考
バックホウ(クローラ型) 標準型・排2 山積0.28/平積0.2m3	26.01%		バックホウ(クローラ型) 標準型・排2 山積0.28/平積0.2m3		MTPC00062 MTPT00062
運転手(特殊)	62.89%		運転手(特殊)		RTPC00006 RTPT00006
軽油 パトロール給油,2～4KL積載車給油	11.10%		軽油パトロール給油		TTPC00013 TTPT00013
積算単価			積算単価		EP001
A=1　土砂 E=7　標準			B=5　上記以外(小規模)		

施工単価表

路体(築堤)盛土　SPK25040004　単第0 -0002　表

施工幅員2.5m未満　1　m3　当り

機械構成比:　0.66%　労務構成比:　99.11%　材料構成比:　0.23%　市場単価構成比:　0.00%　標準単価:　6,722.70000

代表機労材規格(積算地区)	構成比	単価(積算地区)	代表機労材規格(東京地区)	単価(東京地区)	備考
<賃>振動ローラ(ハンドガイド式) 質量0.8～1.1t	0.66%		振動ローラ(舗装用) [ハンドガイド式] 質量0.8～1.1t		KTPC00008 KTPT00008
普通作業員	90.70%		普通作業員		RTPC00002 RTPT00002
特殊作業員	8.41%		特殊作業員		RTPC00001 RTPT00001
軽油 パトロール給油,2～4KL積載車給油	0.23%		軽油パトロール給油		TTPC00013 TTPT00013
積算単価			積算単価		EP001
A=1　施工幅員2.5m未満					

施工単価表

法面整形　SPK25040025　単第0 -0003　表

切土部　現場制約無し　レキ質土,砂及び砂質土,粘性土　1　m2　当り

機械構成比:　9.24%　労務構成比:　81.28%　材料構成比:　9.48%　市場単価構成比:　0.00%　標準単価：　918.97000

代表機労材規格(積算地区)	構成比	単価(積算地区)	代表機労材規格(東京地区)	単価(東京地区)	備考
<賃>バックホウ(クローラ型) 山積0.8m3(平積0.6) 排1～3,2011,2014	9.24%		バックホウ クローラ型 山積0.8m3(平積0.6m3)		KTPC00018 KTPT00018
普通作業員	38.72%		普通作業員		RTPC00002 RTPT00002
運転手(特殊)	22.32%		運転手(特殊)		RTPC00006 RTPT00006
土木一般世話役	20.24%		土木一般世話役		RTPC00009 RTPT00009
軽油 パトロール給油,2～4KL積載車給油	9.48%		軽油パトロール給油		TTPC00013 TTPT00013
積算単価			積算単価		EP001
A=2　切土部 D=2　レキ質土,砂及び砂質土,粘性土			C=2　現場制約無し E=1　-(全ての費用)		

施工単価表

法面整形　SPK25040025　単第0 -0004　表

盛土部 法面締固め無し 現場制約無し　レキ質土,砂及び砂質土,粘性土　1　m2　当り

機械構成比: 11.87%　労務構成比: 75.95%　材料構成比: 12.18%　市場単価構成比: 0.00%　標準単価: 453.58000

代表機労材規格(積算地区)	構成比	単価(積算地区)	代表機労材規格(東京地区)	単価(東京地区)	備考
<賃>バックホウ(クローラ型) 山積0.8m3(平積0.6) 排1～3,2011,2014	11.87%		バックホウ クローラ型 山積0.8m3(平積0.6m3)		KTPC00018 KTPT00018
普通作業員	33.62%		普通作業員		RTPC00002 RTPT00002
運転手(特殊)	28.67%		運転手(特殊)		RTPC00006 RTPT00006
土木一般世話役	13.66%		土木一般世話役		RTPC00009 RTPT00009
軽油 パトロール給油,2～4KL積載車給油	12.18%		軽油パトロール給油		TTPC00013 TTPT00013
積算単価			積算単価		EP001
A=1 盛土部 C=2 現場制約無し E=1 -(全ての費用)			B=2 法面締固め無し D=2 レキ質土,砂及び砂質土,粘性土		

施工単価表

土砂等運搬　SPK25040002　単第0 -0005　表

小規模 土砂(岩塊・玉石混り土含む)　DID区間無し　距離5.0km以下(4.0km超)　礫質土　1　m3　当り

機械構成比:　26.52%　労務構成比:　61.90%　材料構成比:　11.58%　市場単価構成比:　0.00%　標準単価：　1,906.50000

代表機労材規格(積算地区)	構成比	単価(積算地区)	代表機労材規格(東京地区)	単価(東京地区)	備考
ダンプトラック[オンロード・ディーゼル] 4t積級 (タイヤ損耗費及び補修費(良好)を含む)	26.52%		ダンプトラック[オンロード・ディーゼル] 4t積級 (タイヤ損耗費及び補修費(良好)を含む)		MTPC00017T1 MTPT00017T1
運転手(一般)	61.90%		運転手(一般)		RTPC00007 RTPT00007
軽油 パトロール給油,2～4KL積載車給油	11.58%		軽油パトロール給油		TTPC00013 TTPT00013
積算単価			積算単価		EP001
A=2　小規模 C=1　土砂(岩塊・玉石混り土含む) F=23　距離5.0km以下(4.0km超)			B=5　バックホウ山積0.28m3(平積0.2m3) D=1　DID区間無し		

施工単価表

土砂等運搬　SPK25040002　単第0 -0006　表

小規模 土砂(岩塊・玉石混り土含む)　DID区間無し　距離13.0km以下(10.0km超)　粘性土　1　m3　当り

機械構成比:　26.52%　労務構成比:　61.90%　材料構成比:　11.58%　市場単価構成比:　0.00%　標準単価：　3,431.70000

代表機労材規格(積算地区)	構成比	単価(積算地区)	代表機労材規格(東京地区)	単価(東京地区)	備考
ダンプトラック[オンロード・ディーゼル] 4t積級 (タイヤ損耗費及び補修費(良好)を含む)	26.52%		ダンプトラック[オンロード・ディーゼル] 4t積級 (タイヤ損耗費及び補修費(良好)を含む)		MTPC00017T1 MTPT00017T1
運転手(一般)	61.90%		運転手(一般)		RTPC00007 RTPT00007
軽油 パトロール給油,2～4KL積載車給油	11.58%		軽油パトロール給油		TTPC00013 TTPT00013
積算単価			積算単価		EP001
A=2　小規模 C=1　土砂(岩塊・玉石混り土含む) F=45　距離13.0km以下(10.0km超)			B=5　バックホウ山積0.28m3(平積0.2m3) D=1　DID区間無し		

施工単価表

床掘り　　SPK25040015　　単第0 -0007　表

土砂 上記以外(小規模)　　1　m3　当り

機械構成比: 18.73%　労務構成比: 74.16%　材料構成比: 7.11%　市場単価構成比: 0.00%　標準単価: 2,247.40000

代表機労材規格(積算地区)	構成比	単価(積算地区)	代表機労材規格(東京地区)	単価(東京地区)	備考
バックホウ(クローラ型) 後方超小旋回型・排2 山積0.28/平積0.2m3	18.73%		バックホウ(クローラ型) 後方超小旋回型・排2 山積0.28/平積0.2m3		MTPC00083 MTPT00083
運転手(特殊)	40.26%		運転手(特殊)		RTPC00006 RTPT00006
普通作業員	33.90%		普通作業員		RTPC00002 RTPT00002
軽油 パトロール給油,2～4KL積載車給油	7.11%		軽油パトロール給油		TTPC00013 TTPT00013
積算単価			積算単価		EP001
A=1　土砂 E=1　-(全ての費用)			B=5　上記以外(小規模)		

施工単価表

積込(ルーズ)　SPK25040007　単第0 -0008　表

土砂　小規模(標準)　1　m3　当り

機械構成比:　26.01%　労務構成比:　62.89%　材料構成比:　11.10%　市場単価構成比:　0.00%　標準単価:　1,093.90000

代表機労材規格(積算地区)	構成比	単価(積算地区)	代表機労材規格(東京地区)	単価(東京地区)	備考
バックホウ(クローラ型) 標準型・排2 山積0.28/平積0.2m3	26.01%		バックホウ(クローラ型) 標準型・排2 山積0.28/平積0.2m3		MTPC00062 MTPT00062
運転手(特殊)	62.89%		運転手(特殊)		RTPC00006 RTPT00006
軽油 パトロール給油,2～4KL積載車給油	11.10%		軽油パトロール給油		TTPC00013 TTPT00013
積算単価			積算単価		EP001
A=1　土砂			B=4　小規模(標準)		

施工単価表

1号ブロック基礎工　　V000000100　　単第0 -0009　表

18-8-40BB　　10　m　当り

名称・規格など	数量	単位	単価	金額	備考
現場打基礎コンクリート 18-8-40BB 基礎砕石有り	0.828	m3			単第0-0010　表
＊＊＊　合計　＊＊＊	10	m			
＊＊＊　単位当たり　＊＊＊	1	m			

施工単価表

現場打基礎コンクリート　SPK25040050　単第0 -0010　表

18-8-40BB　基礎砕石有り　1　m3　当り

機械構成比: 2.09%　労務構成比: 67.80%　材料構成比: 30.11%　市場単価構成比: 0.00%　標準単価: 81,736.00000

代表機労材規格(積算地区)	構成比	単価(積算地区)	代表機労材規格(東京地区)	単価(東京地区)	備考
<賃>バックホウ(クローラ型クレーン機能付) 山積0.8m3(平積0.6)吊能力2.9t 排1～3,2011,2014	1.47%		バックホウ [クローラ型クレーン付] 排ガス型(第2次)山積0.8m3吊2.9t		KTPC00006 KTPT00006
<賃>バックホウ(クローラ型) 山積0.8m3(平積0.6) 排1～3,2011,2014	0.62%		バックホウ クローラ型 山積0.8m3(平積0.6m3)		KTPC00018 KTPT00018
普通作業員	18.74%		普通作業員		RTPC00002 RTPT00002
型わく工	17.98%		型わく工		RTPC00010 RTPT00010
土木一般世話役	10.22%		土木一般世話役		RTPC00009 RTPT00009
特殊作業員	10.17%		特殊作業員		RTPC00001 RTPT00001
その他(労務)			その他(労務)		ER009
レディーミクストコンクリート指定品 呼び強度18,スランプ8,粗骨材40 W/C(60%),種別(高炉)	25.85%		生コンクリート 高炉 18-8-25(20) W/C 60%		TTPCD0010 TTPT00003
軽油 パトロール給油,2～4KL積載車給油	1.42%		軽油パトロール給油		TTPC00013 TTPT00013

施工単価表

現場打基礎コンクリート　SPK25040050　単第0 -0010　表

18-8-40BB　基礎砕石有り　1　m3　当り

機械構成比:　2.09%　労務構成比:　67.80%　材料構成比:　30.11%　市場単価構成比:　0.00%　標準単価：　81,736.00000

代表機労材規格(積算地区)	構成比	単価(積算地区)	代表機労材規格(東京地区)	単価(東京地区)	備考
その他(材料)			その他(材料)		EZ009
積算単価			積算単価		E9999
A=2　18-8-40BB D=1　一般養生・特殊養生(練炭)			C=1　基礎砕石有り E=2　小型車割増有		

施工単価表

コンクリートブロック積工(練積)　SDT00039　単第0 -0011　表

粗面ブロック　18-8-40BB　1　m2　当り

名称・規格など	数量	単位	単価	金額	備考
昼間_ブロック積工【手間のみ】 時間的制約なし	1.000	m2			
コンクリート積みブロック-粗面-<JISA5371> 280×420×350,参考質量41.2kg以上 8.5個/m2	8.500	個			
レディーミクストコンクリート指定品 呼び強度18,スランプ8,粗骨材40 W/C(60%),種別(高炉)	0.246	m3			
レディーミクストコンクリート 小型車割増	0.246	m3			
諸雑費	1	式			
＊＊＊　単位当たり　＊＊＊	1	m2			
A=1　昼間施工 C=1　18-8-40BB I=2　粗面ブロック			B=2　裏込コンクリートを施工しない場合 E=2　小型車割増有 K=8.5　ブロックm2当り使用量(個/m2)		
L=1　時間的制約なし					

施工単価表

胴込・裏込材(砕石)　SPK25040046　単第0 -0012　表

間知・平・連節・緑化ブロック　RC-40　1　m3　当り

機械構成比:　9.31%　労務構成比:　67.69%　材料構成比:　23.00%　市場単価構成比:　0.00%　標準単価:　7,183.40000

代表機労材規格(積算地区)	構成比	単価(積算地区)	代表機労材規格(東京地区)	単価(東京地区)	備考
<賃>バックホウ(クローラ型クレーン機能付) 山積0.8m3(平積0.6)吊能力2.9t 排1～3,2011,2014	9.31%		バックホウ [クローラ型クレーン付] 排ガス型(第2次)山積0.8m3吊2.9t		KTPC00006 KTPT00006
普通作業員	35.39%		普通作業員		RTPC00002 RTPT00002
特殊作業員	19.69%		特殊作業員		RTPC00001 RTPT00001
運転手(特殊)	12.06%		運転手(特殊)		RTPC00006 RTPT00006
その他(労務)			その他(労務)		ER009
再生クラッシャラン 40～0mm	18.87%		再生クラッシャーラン RC-40		TTPC00008 TTPT00008
軽油 パトロール給油,2～4KL積載車給油	4.13%		軽油パトロール給油		TTPC00013 TTPT00013
積算単価			積算単価		EP001
A=1　間知・平・連節・緑化ブロック			B=1　RC-40		

施工単価表

胴込・裏込材(砕石)　SPK25040046　単第0 -0012　表

間知・平・連節・緑化ブロック　RC-40　1　m3　当り

機械構成比:　9.31%　労務構成比:　67.69%　材料構成比:　23.00%　市場単価構成比:　0.00%　標準単価：　7,183.40000

代表機労材規格(積算地区)	構成比	単価(積算地区)	代表機労材規格(東京地区)	単価(東京地区)	備考

施工単価表

1号天端コンクリート　V000000200　単第0 -0013　表

18-8-40BB　10　m　当り

名称・規格など	数量	単位	単価	金額	備考
現場打天端コンクリート 18-8-40BB 一般養生	0.732	m3			単第0-0014　表
＊＊＊　合計　＊＊＊	10	m			
＊＊＊　単位当たり　＊＊＊	1	m			

施工単価表

現場打天端コンクリート　SPK25040053　単第0 -0014　表

18-8-40BB　一般養生　1　m3　当り

機械構成比:　2.43%　労務構成比:　63.99%　材料構成比:　33.58%　市場単価構成比:　0.00%　標準単価：　65,822.00000

代表機労材規格(積算地区)	構成比	単価(積算地区)	代表機労材規格(東京地区)	単価(東京地区)	備考
<賃>バックホウ(クローラ型クレーン機能付) 山積0.8m3(平積0.6)吊能力2.9t 排1～3,2011,2014	2.43%		バックホウ [クローラ型クレーン付] 排ガス型(第2次)山積0.8m3吊2.9t		KTPC00006 KTPT00006
型わく工	21.93%		型わく工		RTPC00010 RTPT00010
普通作業員	15.12%		普通作業員		RTPC00002 RTPT00002
土木一般世話役	10.73%		土木一般世話役		RTPC00009 RTPT00009
特殊作業員	7.30%		特殊作業員		RTPC00001 RTPT00001
その他(労務)			その他(労務)		ER009
レディーミクストコンクリート指定品 呼び強度18,スランプ8,粗骨材40 W/C(60%),種別(高炉)	32.10%		生コンクリート 高炉 18-8-25(20) W/C 60%		TTPCD0010 TTPT00003
軽油 パトロール給油,2～4KL積載車給油	1.48%		軽油パトロール給油		TTPC00013 TTPT00013
積算単価			積算単価		E9999

施工単価表

現場打天端コンクリート　SPK25040053　単第0 -0014　表

18-8-40BB　一般養生　1　m3　当り

機械構成比: 2.43%　労務構成比: 63.99%　材料構成比: 33.58%　市場単価構成比: 0.00%　標準単価: 65,822.00000

代表機労材規格(積算地区)	構成比	単価(積算地区)	代表機労材規格(東京地区)	単価(東京地区)	備考
A=2　18-8-40BB D=2　小型車割増有			C=1　一般養生		

施工単価表

目地板　　SPK25040118　　単第0 -0015　表

1工事当り使用量30m2未満　　瀝青繊維質目地板t=10mm　　1　m2　当り

機械構成比:　0.00%　労務構成比:　64.40%　材料構成比:　35.60%　市場単価構成比:　0.00%　標準単価：　4,077.30000

代表機労材規格(積算地区)	構成比	単価(積算地区)	代表機労材規格(東京地区)	単価(東京地区)	備考
普通作業員	47.36%		普通作業員		RTPC00002 RTPT00002
土木一般世話役	16.72%		土木一般世話役		RTPC00009 RTPT00009
その他(労務)			その他(労務)		ER009
目地板 瀝青繊維質板 厚10mm	35.60%		瀝青繊維質目地板 厚さ10mm		TTPC00199 TTPT00199
積算単価			積算単価		EP001
A=1　1工事当り使用量30m2未満			B=1　瀝青繊維質目地板t=10mm		

施工単価表

1号調整コンクリート　　V000000300　　単第0 -0016　表

18-8-40BB　　10　m　当り

名称・規格など	数量	単位	単価	金額	備考
コンクリート 無筋・鉄筋構造物 18-8-40BB バックホウ(クレーン機能付)打設	0.306	m3			単第0-0017　表
＊＊＊　合計　＊＊＊	10	m			
＊＊＊　単位当たり　＊＊＊	1	m			

施工単価表

コンクリート　SPK25040157　単第0 -0017　表

無筋・鉄筋構造物 18-8-40BB　バックホウ(クレーン機能付)打設　1　m3　当り

機械構成比: 3.50%　労務構成比: 34.96%　材料構成比: 61.54%　市場単価構成比: 0.00%　標準単価: 36,531.00000

代表機労材規格(積算地区)	構成比	単価(積算地区)	代表機労材規格(東京地区)	単価(東京地区)	備考
<賃>バックホウ(クローラ型クレーン機能付) 山積0.8m3(平積0.6)吊能力2.9t 排1～3,2011,2014	3.31%		バックホウ [クローラ型クレーン付] 排ガス型(第2次)山積0.8m3吊2.9t		KTPC00006 KTPT00006
その他(機械)			その他(機械)		EK009
特殊作業員	10.07%		特殊作業員		RTPC00001 RTPT00001
普通作業員	9.38%		普通作業員		RTPC00002 RTPT00002
土木一般世話役	7.04%		土木一般世話役		RTPC00009 RTPT00009
運転手(特殊)	6.40%		運転手(特殊)		RTPC00006 RTPT00006
その他(労務)			その他(労務)		ER009
レディーミクストコンクリート指定品 呼び強度18,スランプ8,粗骨材40 W/C(60%),種別(高炉)	59.80%		生コンクリート 高炉 24-12-25(20) W/C 55%		TTPCD0010 TTPT00343
軽油 パトロール給油,2～4KL積載車給油	1.65%		軽油パトロール給油		TTPC00013 TTPT00013

施工単価表

コンクリート　SPK25040157　単第0 -0017　表

無筋・鉄筋構造物 18-8-40BB　バックホウ(クレーン機能付)打設　1　m3　当り

機械構成比: 3.50%　労務構成比: 34.96%　材料構成比: 61.54%　市場単価構成比: 0.00%　標準単価: 36,531.00000

代表機労材規格(積算地区)	構成比	単価(積算地区)	代表機労材規格(東京地区)	単価(東京地区)	備考
その他(材料)			その他(材料)		EZ009
積算単価			積算単価		E9999
A=1 無筋・鉄筋構造物 C=2 18-8-40BB J=2 小型車割増有			B=2 バックホウ(クレーン機能付)打設 F=2 一般養生 K=1 -(全ての費用)		

施工単価表

1号小口止工　　V000000400　　単第0 -0018　表

B=300,H=2140　　1　箇所　当り

名称・規格など	数量	単位	単価	金額	備考
コンクリート 小型構造物 18-8-40BB バックホウ(クレーン機能付)打設	0.537	m3			単第0-0019　表
型枠 一般型枠 小型構造物	1.89	m2			単第0-0020　表
型枠 化粧型枠 小型構造物	0.60	m2			単第0-0021　表
化粧型枠	0.60	m2			
＊＊＊　単位当たり　＊＊＊	1	箇所			

施工単価表

コンクリート　SPK25040157　単第0 -0019　表

小型構造物 18-8-40BB　バックホウ(クレーン機能付)打設　1　m3　当り

機械構成比: 3.42%　労務構成比: 37.14%　材料構成比: 59.44%　市場単価構成比: 0.00%　標準単価: 37,478.00000

代表機労材規格(積算地区)	構成比	単価(積算地区)	代表機労材規格(東京地区)	単価(東京地区)	備考
<賃>バックホウ(クローラ型クレーン機能付) 山積0.8m3(平積0.6)吊能力2.9t 排1～3,2011,2014	3.23%		バックホウ [クローラ型クレーン付] 排ガス型(第2次)山積0.8m3吊2.9t		KTPC00006 KTPT00006
その他(機械)			その他(機械)		EK009
普通作業員	10.97%		普通作業員		RTPC00002 RTPT00002
特殊作業員	9.81%		特殊作業員		RTPC00001 RTPT00001
土木一般世話役	7.69%		土木一般世話役		RTPC00009 RTPT00009
運転手(特殊)	6.24%		運転手(特殊)		RTPC00006 RTPT00006
その他(労務)			その他(労務)		ER009
レディーミクストコンクリート指定品 呼び強度18,スランプ8,粗骨材40 W/C(60%),種別(高炉)	57.74%		生コンクリート 高炉 24-12-25(20) W/C 55%		TTPCD0010 TTPT00343
軽油 パトロール給油,2～4KL積載車給油	1.61%		軽油パトロール給油		TTPC00013 TTPT00013

施工単価表

コンクリート　SPK25040157　単第0 -0019　表

小型構造物 18-8-40BB　バックホウ(クレーン機能付)打設　1　m3　当り

機械構成比: 3.42%　労務構成比: 37.14%　材料構成比: 59.44%　市場単価構成比: 0.00%　標準単価: 37,478.00000

代表機労材規格(積算地区)	構成比	単価(積算地区)	代表機労材規格(東京地区)	単価(東京地区)	備考
その他(材料)			その他(材料)		EZ009
積算単価			積算単価		E9999
A=2 小型構造物 C=2 18-8-40BB J=2 小型車割増有			B=2 バックホウ(クレーン機能付)打設 F=2 一般養生 K=1 -(全ての費用)		

施工単価表

型枠　SPK25040159　単第0 -0020　表

一般型枠　小型構造物　1　m2　当り

機械構成比: 0.00%　労務構成比: 100.00%　材料構成比: 0.00%　市場単価構成比: 0.00%　標準単価: 9,147.60000

代表機労材規格(積算地区)	構成比	単価(積算地区)	代表機労材規格(東京地区)	単価(東京地区)	備考
型わく工	44.28%		型わく工		RTPC00010 RTPT00010
普通作業員	30.82%		普通作業員		RTPC00002 RTPT00002
土木一般世話役	11.86%		土木一般世話役		RTPC00009 RTPT00009
その他(労務)			その他(労務)		ER009
積算単価			積算単価		EP001
A=1　一般型枠 C=1　-(全ての費用)			B=2　小型構造物		

施工単価表

型枠　SPK25040159　単第0 -0021　表

化粧型枠　小型構造物　1　m2　当り

機械構成比: 0.00%　労務構成比: 100.00%　材料構成比: 0.00%　市場単価構成比: 0.00%　標準単価: 12,441.00000

代表機労材規格(積算地区)	構成比	単価(積算地区)	代表機労材規格(東京地区)	単価(東京地区)	備考
型わく工	32.56%		型わく工		RTPC00010 RTPT00010
普通作業員	22.66%		普通作業員		RTPC00002 RTPT00002
土木一般世話役	8.72%		土木一般世話役		RTPC00009 RTPT00009
その他(労務)			その他(労務)		ER009
積算単価			積算単価		EP001
A=2　化粧型枠 C=1　-(全ての費用)			B=2　小型構造物		

施工単価表

5号小口止工　　V000000500　　単第0 -0022　表

B=300,H=2130　　1　箇所　当り

名称・規格など	数量	単位	単価	金額	備考
コンクリート 小型構造物 18-8-40BB バックホウ(クレーン機能付)打設	0.534	m3			単第0-0019　表
型枠 一般型枠 小型構造物	3.66	m2			単第0-0020　表
型枠 化粧型枠 小型構造物	0.60	m2			単第0-0021　表
化粧型枠	0.60	m2			
＊＊＊　単位当たり　＊＊＊	1	箇所			

施工単価表

14号小口止工　　V000000600　　単第0 -0023　表

B=300,H=1950　　1　箇所　当り

名称・規格など	数量	単位	単価	金額	備考
コンクリート 小型構造物 18-8-40BB バックホウ(クレーン機能付)打設	0.484	m3			単第0-0019　表
型枠 一般型枠 小型構造物	3.33	m2			単第0-0020　表
型枠 化粧型枠 小型構造物	0.54	m2			単第0-0021　表
化粧型枠	0.54	m2			
＊＊＊　単位当たり　＊＊＊	1	箇所			

施工単価表

1号間切工　　V000000700　　単第0 -0024　表

B=300,H=1950　　1　箇所　当り

名称・規格など	数量	単位	単価	金額	備考
コンクリート 小型構造物 18-8-40BB バックホウ(クレーン機能付)打設	0.484	m3			単第0-0019　表
型枠 一般型枠 小型構造物	3.33	m2			単第0-0020　表
型枠 化粧型枠 小型構造物	0.54	m2			単第0-0021　表
化粧型枠	0.54	m2			
＊＊＊　単位当たり　＊＊＊	1	箇所			

施工単価表

コンクリート　SPK25040157　単第0 -0025　表

小型構造物 18-8-40BB　人力打設　1　m3　当り

機械構成比: 0.00%　労務構成比: 41.15%　材料構成比: 58.85%　市場単価構成比: 0.00%　標準単価: 36,756.00000

代表機労材規格(積算地区)	構成比	単価(積算地区)	代表機労材規格(東京地区)	単価(東京地区)	備考
普通作業員	22.25%		普通作業員		RTPC00002 RTPT00002
土木一般世話役	9.19%		土木一般世話役		RTPC00009 RTPT00009
特殊作業員	7.69%		特殊作業員		RTPC00001 RTPT00001
その他(労務)			その他(労務)		ER009
レディーミクストコンクリート指定品 呼び強度18,スランプ8,粗骨材40 W/C(60%),種別(高炉)	58.85%		生コンクリート 高炉 24-12-25(20) W/C 55%		TTPCD0010 TTPT00343
積算単価			積算単価		E9999
A=2 小型構造物 C=2 18-8-40BB H=2 現場内小運搬無し K=1 -(全ての費用)			B=3 人力打設 F=2 一般養生 J=2 小型車割増有		

施工単価表

大型土のう製作・設置(BH設置)　SHD10003　単第0 -0026　表

10　袋　当り

名称・規格など	数量	単位	単価	金額	備考
土木一般世話役	0.294	人			1*0.294
特殊作業員	0.294	人			1*0.294
普通作業員	0.294	人			1*0.294
耐候性大型土のう(2.0t用) 丸型,径110cm×長110cm 短期仮設対応(1年),令和５年改定基準適合品	10.000	枚			
機-28_バックホウ運転(賃料) C付2.9t吊_山積0.45m3_後方超小型旋回型	0.294	日			単第0-0027　表
諸雑費	1	%			#09
＊＊＊　合計　＊＊＊	10	袋			
＊＊＊　単位当たり　＊＊＊	1	袋			
A=4　耐候性(短期)大型土のう(R5改定基準適合品)			B=1　土砂の計上なし		

施工単価表

機-28_バックホウ運転(賃料)　S9035　単第0 -0027　表

C付2.9t吊_山積0.45m3_後方超小型旋回型　1　日　当り

名称・規格など	数量	単位	単価	金額	備考
運転手(特殊)	1.00	人			
軽油 パトロール給油,2～4KL積載車給油	63.00	L			
<賃>後方超小旋回バックホウ(クローラ型) 山積0.45m3(平積0.35m3)吊能力2.9t 排2,3,2011,2014	1.28	供用日			
諸雑費	1	式			
＊＊＊　単位当たり　＊＊＊	1	日			
A=23　C付2.9t吊_山積0.45m3_後方超小型旋回型 C=1　運転労務数量(人/日)			B=63　軽油消費量(L/日) D=1.28　機械賃料数量(供用日/日)		

施工単価表

人工張芝　　SPK25040033　　単第0 -0028　表

張芝 幅100cm ワラ付　　1　m2　当り

機械構成比: 0.00%　労務構成比: 63.35%　材料構成比: 36.65%　市場単価構成比: 0.00%　標準単価: 761.95000

代表機労材規格(積算地区)	構成比	単価(積算地区)	代表機労材規格(東京地区)	単価(東京地区)	備考
普通作業員	45.05%		普通作業員		RTPC00002 RTPT00002
土木一般世話役	18.30%		土木一般世話役		RTPC00009 RTPT00009
張芝 幅100cm,ワラ付	36.65%		張芝 幅100cm ワラ付		TTPC00274 TTPT00274
積算単価			積算単価		EP001
A=1　張芝 幅100cm ワラ付					

施工単価表

基面整正　　SPK25040017　　単第0 -0029　表

1　m2　当り

機械構成比:　0.00%　労務構成比:　100.00%　材料構成比:　0.00%　市場単価構成比:　0.00%　標準単価：　508.00000

代表機労材規格(積算地区)	構成比	単価(積算地区)	代表機労材規格(東京地区)	単価(東京地区)	備考
普通作業員	100.00%		普通作業員		RTPC00002 RTPT00002
積算単価			積算単価		EP001

施工単価表

埋戻し　SPK25040020　単第0 -0030　表

土砂　上記以外(小規模)　1　m3　当り

機械構成比:　8.87%　労務構成比:　87.15%　材料構成比:　3.98%　市場単価構成比:　0.00%　標準単価:　4,063.80000

代表機労材規格(積算地区)	構成比	単価(積算地区)	代表機労材規格(東京地区)	単価(東京地区)	備考
バックホウ(クローラ型) 後方超小旋回型・排2 山積0.28/平積0.2m3	8.27%		バックホウ(クローラ型) 後方超小旋回型・排2 山積0.28/平積0.2m3		MTPC00083 MTPT00083
タンパ及びランマ ランマ 質量60～80kg	0.60%		タンパ及びランマ ランマ 質量60～80kg		MTPC00048 MTPT00048
普通作業員	50.03%		普通作業員		RTPC00002 RTPT00002
特殊作業員	19.35%		特殊作業員		RTPC00001 RTPT00001
運転手(特殊)	17.77%		運転手(特殊)		RTPC00006 RTPT00006
軽油 パトロール給油,2～4KL積載車給油	3.14%		軽油パトロール給油		TTPC00013 TTPT00013
ガソリン,レギュラー スタンド渡し,スタンド給油	0.84%		ガソリンレギュラースタンド		TTPC00014 TTPT00014
積算単価			積算単価		EP001
A=5　上記以外(小規模) D=1　-(全ての費用)			B=1　土砂		

施工単価表

埋戻し　SPK25040020　単第0 -0030　表

土砂　上記以外(小規模)　1　m3　当り

機械構成比: 8.87%　労務構成比: 87.15%　材料構成比: 3.98%　市場単価構成比: 0.00%　標準単価: 4,063.80000

代表機労材規格(積算地区)	構成比	単価(積算地区)	代表機労材規格(東京地区)	単価(東京地区)	備考

施工単価表

下層路盤(歩道部)　SPK25040236　単第0 -0031　表

全仕上り厚100mm 1層施工　RC-40　1　m2　当り

機械構成比: 5.00%　労務構成比: 75.15%　材料構成比: 19.85%　市場単価構成比: 0.00%　標準単価: 857.31000

代表機労材規格(積算地区)	構成比	単価(積算地区)	代表機労材規格(東京地区)	単価(東京地区)	備考
小型バックホウ(クローラ型) 後方超小旋回型・超低騒音型・排3 山積0.09/平積0.07m3	2.99%		小型バックホウ(クローラ型) 後方超小旋回型・超低騒音型・排3 山積0.09/平積0.07m3		MTPC00169 MTPT00169
<賃>振動ローラ(搭乗・コンバインド式) 質量3～4t 排出ガス対策型(第1,2次基準値)低騒音	1.78%		振動ローラ(舗装用) [搭乗式コンバインド型] 質量3～4t		KTPC00009 KTPT00009
その他(機械)			その他(機械)		EK009
運転手(特殊)	27.03%		運転手(特殊)		RTPC00006 RTPT00006
特殊作業員	15.84%		特殊作業員		RTPC00001 RTPT00001
普通作業員	15.70%		普通作業員		RTPC00002 RTPT00002
土木一般世話役	13.01%		土木一般世話役		RTPC00009 RTPT00009
その他(労務)			その他(労務)		ER009
再生クラッシャラン 40～0mm	17.77%		再生クラッシャーラン RC-40 [標準数量]全仕上り厚100mm		TTPC00008 TTPT00352

施工単価表

下層路盤(歩道部)　SPK25040236　単第0 -0031　表

全仕上り厚100㎜ 1層施工　RC-40　1　m2　当り

機械構成比: 5.00%　労務構成比: 75.15%　材料構成比: 19.85%　市場単価構成比: 0.00%　標準単価: 857.31000

代表機労材規格(積算地区)	構成比	単価(積算地区)	代表機労材規格(東京地区)	単価(東京地区)	備考
軽油 パトロール給油,2～4KL積載車給油	1.99%		軽油パトロール給油		TTPC00013 TTPT00013
その他(材料)			その他(材料)		EZ009
積算単価			積算単価		E9999
A=100　全仕上り厚(㎜) D=1　-(全ての費用)			B=4　RC-40		
【路盤材単価】 全仕上り厚(㎜)/1000*路盤材単価(円) 全仕上り厚(㎜):100.000(㎜)					

施工単価表

コンクリート打設工　S1040011　単第0 -0032　表

防草コンクリート Co厚さ70mm　18-8-20BB　100　m2　当り

名称・規格など	数量	単位	単価	金額	備考
土木一般世話役	1.000	人			
普通作業員	3.200	人			
レディーミクストコンクリート指定品 呼び強度18,スランプ8,粗骨材20(25) W/C(60%),種別(高炉)	8.470	m3			
レディーミクストコンクリート 小型車割増	8.470	m3			
諸雑費	3.0	%			#09
＊＊＊　合計　＊＊＊	100	m2			
＊＊＊　単位当たり　＊＊＊	1	m2			
A=1　施工幅 1.0m以下 C=1　- F=70　コンクリート厚さ(mm)			B=2　施工高さ -1.0m以上1.0m以下 D=1　18-8-20BB G=2　小型車割増有		

施工単価表

養生工　　S1040013　　単第0 -0033　表

防草コンクリート　　100　m2　当り

名称・規格など	数量	単位	単価	金額	備考
土木一般世話役	0.090	人			
普通作業員	0.310	人			
諸雑費	2	%			#09
＊＊＊　合計　＊＊＊	100	m2			
＊＊＊　単位当たり　＊＊＊	1	m2			
A=2　　防草コンクリート					

施工単価表

床版設置工　　V000001100　　単第0 -0034　表

T-2用　　重量1750kgを超え2000kg以下　　10　枚　当り

名称・規格など	数量	単位	単価	金額	備考
土木一般世話役	0.32	人			
特殊作業員	0.32	人			
普通作業員	1.290	人			
<作>ラフテレーンクレーン(油圧伸縮ジブ型) 12～13t吊,オペレータ付 排1～3,2011,2014	0.32	日			
＊＊＊　合計　＊＊＊	10	枚			
＊＊＊　単位当たり　＊＊＊	1	枚			

施工単価表

簡易床版 ゴム支承　　V000001200　　単第0 -0035　表

T-2　　1　枚　当り

名称・規格など	数量	単位	単価	金額	備考
ゴム支承-コンクリートヒンジ用緩衝ゴム-SBR(スチレン・ブタジエンゴム)軟質,単層厚20mm	0.360	m2			
目地板 1工事当り使用量30m2未満 瀝青繊維質目地板t=20mm	0.408	m2			単第0-0036　表
支承充填材(無収縮モルタル) セメント系プレミックスタイプ	0.001	m3			
＊＊＊　単位当たり　＊＊＊	1	枚			

施工単価表

目地板　　SPK25040118　　単第0 -0036　表

1工事当り使用量30m2未満　　瀝青繊維質目地板t=20mm　　1　m2　当り

機械構成比: 0.00%　労務構成比: 64.40%　材料構成比: 35.60%　市場単価構成比: 0.00%　標準単価: 4,077.30000

代表機労材規格(積算地区)	構成比	単価(積算地区)	代表機労材規格(東京地区)	単価(東京地区)	備考
普通作業員	47.36%		普通作業員		RTPC00002 RTPT00002
土木一般世話役	16.72%		土木一般世話役		RTPC00009 RTPT00009
その他(労務)			その他(労務)		ER009
目地板 瀝青繊維質板 厚20mm	35.60%		瀝青繊維質目地板 厚さ10mm		TTPCD0150 TTPT00199
積算単価			積算単価		EP001
A=1　1工事当り使用量30m2未満			B=6　瀝青繊維質目地板t=20mm		

施工単価表

床版下部工　　V000000900　　単第0 -0037　表

（固定）　　1　　箇所　　当り

名称・規格など	数量	単位	単価	金額	備考
コンクリート 小型構造物 18-8-40BB バックホウ(クレーン機能付)打設	0.338	m3			単第0-0019　表
型枠 一般型枠 小型構造物	2.24	m2			単第0-0020　表
基礎砕石 砕石の厚さ12.5cmを超え17.5cm以下 RC-40	1.12	m2			単第0-0038　表
異形棒鋼<JISG3112> SD345,D16 単位質量1.56kg/m	0.499	kg			
＊＊＊　単位当たり　＊＊＊	1	箇所			

施工単価表

基礎砕石　SPK25040034　単第0 -0038　表

砕石の厚さ12.5cmを超え17.5cm以下　RC-40　1　m2　当り

機械構成比:　5.04%　労務構成比:　74.10%　材料構成比:　20.86%　市場単価構成比:　0.00%　標準単価：　1,335.60000

代表機労材規格(積算地区)	構成比	単価(積算地区)	代表機労材規格(東京地区)	単価(東京地区)	備考
<賃>バックホウ(クローラ型) 山積0.8m3(平積0.6) 排1～3,2011,2014	5.01%		バックホウ クローラ型 山積0.8m3(平積0.6m3)		KTPC00018 KTPT00018
その他(機械)			その他(機械)		EK009
普通作業員	35.62%		普通作業員		RTPC00002 RTPT00002
特殊作業員	15.04%		特殊作業員		RTPC00001 RTPT00001
運転手(特殊)	13.95%		運転手(特殊)		RTPC00006 RTPT00006
土木一般世話役	8.98%		土木一般世話役		RTPC00009 RTPT00009
その他(労務)			その他(労務)		ER009
再生クラッシャラン 40～0mm	16.17%		再生クラッシャーラン RC-40		TTPC00008 TTPT00008
軽油 パトロール給油,2～4KL積載車給油	4.66%		軽油パトロール給油		TTPC00013 TTPT00013

施工単価表

基礎砕石　SPK25040034　単第0 -0038　表

砕石の厚さ12.5cmを超え17.5cm以下　RC-40　1　m2　当り

機械構成比:　5.04%　労務構成比:　74.10%　材料構成比:　20.86%　市場単価構成比:　0.00%　標準単価：　1,335.60000

代表機労材規格(積算地区)	構成比	単価(積算地区)	代表機労材規格(東京地区)	単価(東京地区)	備考
その他(材料)			その他(材料)		EZ009
積算単価			積算単価		EP001
A=3　砕石の厚さ12.5cmを超え17.5cm以下 D=1　-(全ての費用)			B=1　RC-40		

施工単価表

床版下部工　　V000001000　　単第0 -0039　表

（可動）　　1　　箇所　　当り

名称・規格など	数量	単位	単価	金額	備考
コンクリート 小型構造物 18-8-40BB 人力打設	0.338	m3			単第0-0025　表
型枠 一般型枠 小型構造物	2.24	m2			単第0-0020　表
基礎砕石 砕石の厚さ12.5cmを超え17.5cm以下 RC-40	1.12	m2			単第0-0038　表
＊＊＊　単位当たり　＊＊＊	1	箇所			

施工単価表

現場打ち集水桝・街渠桝(本体)　SPK25040104　単第0 -0040　表

18-8-40BB　0.40m3を超え0.43m3以下　1　箇所　当り

機械構成比:　0.08%　労務構成比:　86.33%　材料構成比:　13.59%　市場単価構成比:　0.00%　標準単価:　65,460.00000

代表機労材規格(積算地区)	構成比	単価(積算地区)	代表機労材規格(東京地区)	単価(東京地区)	備考
<賃>バックホウ(クローラ型) 山積0.8m3(平積0.6) 排1～3,2011,2014	0.08%		バックホウ クローラ型 山積0.8m3(平積0.6m3)		KTPC00018 KTPT00018
型わく工	33.48%		型わく工		RTPC00010 RTPT00010
普通作業員	29.03%		普通作業員		RTPC00002 RTPT00002
土木一般世話役	11.24%		土木一般世話役		RTPC00009 RTPT00009
特殊作業員	2.03%		特殊作業員		RTPC00001 RTPT00001
その他(労務)			その他(労務)		ER009
レディーミクストコンクリート指定品 呼び強度18,スランプ8,粗骨材40 W/C(60%),種別(高炉)	13.27%		生コンクリート 高炉 18-8-25(20) W/C 60%		TTPCD0010 TTPT00003
軽油 パトロール給油,2～4KL積載車給油	0.07%		軽油パトロール給油		TTPC00013 TTPT00013
その他(材料)			その他(材料)		EZ009

施工単価表

現場打ち集水桝・街渠桝(本体)　SPK25040104　単第0 -0040　表

18-8-40BB　0.40m3を超え0.43m3以下　1　箇所　当り

機械構成比: 0.08%　労務構成比: 86.33%　材料構成比: 13.59%　市場単価構成比: 0.00%　標準単価: 65,460.00000

代表機労材規格(積算地区)	構成比	単価(積算地区)	代表機労材規格(東京地区)	単価(東京地区)	備考
積算単価			積算単価		E9999
A=3 18-8-40BB D=2 人力打設 F=2 小型車割増有			C=11 0.40m3を超え0.43m3以下 E=1 一般養生・特殊養生(練炭)		

施工単価表

蓋版　　SDT00017　　単第0 -0041　表

材料別途 40≧重量　　1　枚　当り

名称・規格など	数量	単位	単価	金額	備考
昼間_蓋版【手間のみ】 コンクリート・鋼製_40kg/枚以下 時間的制約なし	1.000	枚			
諸雑費	1	式			
＊＊＊　単位当たり　＊＊＊	1	枚			
A=1　昼間施工 E=1　40≧重量 G=1　-			B=10　材料別途 F=1　時間的制約なし		

施工単価表

現場打ち集水桝・街渠桝(本体)　SPK25040104　単第0 -0042　表

18-8-40BB　0.36m3を超え0.38m3以下　1　箇所　当り

機械構成比:　0.08%　労務構成比:　86.77%　材料構成比:　13.15%　市場単価構成比:　0.00%　標準単価:　60,417.00000

代表機労材規格(積算地区)	構成比	単価(積算地区)	代表機労材規格(東京地区)	単価(東京地区)	備考
<賃>バックホウ(クローラ型) 山積0.8m3(平積0.6) 排1～3,2011,2014	0.08%		バックホウ クローラ型 山積0.8m3(平積0.6m3)		KTPC00018 KTPT00018
型わく工	33.81%		型わく工		RTPC00010 RTPT00010
普通作業員	29.10%		普通作業員		RTPC00002 RTPT00002
土木一般世話役	11.26%		土木一般世話役		RTPC00009 RTPT00009
特殊作業員	1.97%		特殊作業員		RTPC00001 RTPT00001
その他(労務)			その他(労務)		ER009
レディーミクストコンクリート指定品 呼び強度18,スランプ8,粗骨材40 W/C(60%),種別(高炉)	12.82%		生コンクリート 高炉 18-8-25(20) W/C 60%		TTPCD0010 TTPT00003
軽油 パトロール給油,2～4KL積載車給油	0.07%		軽油パトロール給油		TTPC00013 TTPT00013
その他(材料)			その他(材料)		EZ009

施工単価表

現場打ち集水桝・街渠桝(本体)　SPK25040104　単第0 -0042　表

18-8-40BB　0.36m3を超え0.38m3以下　1　箇所　当り

機械構成比: 0.08%　労務構成比: 86.77%　材料構成比: 13.15%　市場単価構成比: 0.00%　標準単価: 60,417.00000

代表機労材規格(積算地区)	構成比	単価(積算地区)	代表機労材規格(東京地区)	単価(東京地区)	備考
積算単価			積算単価		E9999
A=3 18-8-40BB D=2 人力打設 F=2 小型車割増有			C=9 0.36m3を超え0.38m3以下 E=1 一般養生・特殊養生(練炭)		

施工単価表

現場打ち集水桝・街渠桝(本体)　SPK25040104　単第0 -0043　表

18-8-40BB　0.34m3を超え0.36m3以下　1　箇所　当り

機械構成比:　0.08%　労務構成比:　87.00%　材料構成比:　12.92%　市場単価構成比:　0.00%　標準単価:　58,178.00000

代表機労材規格(積算地区)	構成比	単価(積算地区)	代表機労材規格(東京地区)	単価(東京地区)	備考
<賃>バックホウ(クローラ型) 山積0.8m3(平積0.6) 排1～3,2011,2014	0.08%		バックホウ クローラ型 山積0.8m3(平積0.6m3)		KTPC00018 KTPT00018
型わく工	33.97%		型わく工		RTPC00010 RTPT00010
普通作業員	29.13%		普通作業員		RTPC00002 RTPT00002
土木一般世話役	11.27%		土木一般世話役		RTPC00009 RTPT00009
特殊作業員	1.95%		特殊作業員		RTPC00001 RTPT00001
その他(労務)			その他(労務)		ER009
レディーミクストコンクリート指定品 呼び強度18,スランプ8,粗骨材40 W/C(60%),種別(高炉)	12.59%		生コンクリート 高炉 18-8-25(20) W/C 60%		TTPCD0010 TTPT00003
軽油 パトロール給油,2～4KL積載車給油	0.07%		軽油パトロール給油		TTPC00013 TTPT00013
その他(材料)			その他(材料)		EZ009

施工単価表

現場打ち集水桝・街渠桝(本体)　SPK25040104　単第0 -0043　表

18-8-40BB　0.34m3を超え0.36m3以下　1　箇所　当り

機械構成比:　0.08%　労務構成比:　87.00%　材料構成比:　12.92%　市場単価構成比:　0.00%　標準単価：　58,178.00000

代表機労材規格(積算地区)	構成比	単価(積算地区)	代表機労材規格(東京地区)	単価(東京地区)	備考
積算単価			積算単価		E9999
A=3　18-8-40BB D=2　人力打設 F=2　小型車割増有			C=8　0.34m3を超え0.36m3以下 E=1　一般養生・特殊養生(練炭)		

施工単価表

田面排水工　　V000000800　　単第0 -0044　表

H=800　　1　　箇所　　当り

名称・規格など	数量	単位	単価	金額	備考
田面排水ボックス H=800	1	個			
止水版 150×330×25㎜	4	枚			
コンクリート分水槽据付工 50kg≦W≦80kg	1	基			単第0-0045　表
＊＊＊　単位当たり　＊＊＊	1	箇所			

施工単価表

コンクリート分水槽据付工　　V000000801　　単第0 -0045　表

50kg≦W≦80kg　　1　基　当り

名称・規格など	数量	単位	単価	金額	備考
<賃>バックホウ(クローラ型クレーン機能付) 山積0.28m3(平積0.2)吊能力1.7t 排出ガス対策型(第1,2,3次基準値)低騒音	0.09	日			
雑材料	6	%			#09
運転手(特殊)	0.07	人			
普通作業員	0.01	人			
土木一般世話役	0.00	人			
特殊作業員	0.00	人			
雑材料	6	%			#08
軽油 パトロール給油,2～4KL積載車給油	1.05	L			
雑材料	6	%			#07
＊＊＊　単位当たり　＊＊＊	1	基			

施工単価表

暗渠排水管　SPK25040093　単第0 -0046　表

据付 直管 200～400mm　硬質ポリ塩化ビニル管 VU 呼び径350mm　1　m　当り

機械構成比: 0.00%　労務構成比: 16.42%　材料構成比: 83.58%　市場単価構成比: 0.00%　標準単価: 5,064.10000

代表機労材規格(積算地区)	構成比	単価(積算地区)	代表機労材規格(東京地区)	単価(東京地区)	備考
普通作業員	11.53%		普通作業員		RTPC00002 RTPT00002
土木一般世話役	4.89%		土木一般世話役		RTPC00009 RTPT00009
薄肉管(VU)(JISK6741)PE 呼び径350(370×10.5)	83.58%		暗渠排水管 直管 呼び径300mm ポリエチレン吸水管		TTPCD0408 TTPT00189
積算単価			積算単価		E9999
A=1 据付 C=2 200～400mm G=1 -			B=1 直管 D=69 硬質ポリ塩化ビニル管 VU 呼び径350mm I=1 -(全ての費用)		

施工単価表

暗渠排水管　SPK25040093　単第0 -0047　表

据付 直管 50～150mm　硬質ポリ塩化ビニル管 VP 呼び径100mm　1　m　当り

機械構成比: 0.00%　労務構成比: 51.18%　材料構成比: 48.82%　市場単価構成比: 0.00%　標準単価: 837.85000

代表機労材規格(積算地区)	構成比	単価(積算地区)	代表機労材規格(東京地区)	単価(東京地区)	備考
普通作業員	36.39%		普通作業員		RTPC00002 RTPT00002
土木一般世話役	14.79%		土木一般世話役		RTPC00009 RTPT00009
一般管(VP)(JISK6741)PE 呼び径100(114×6.6) 参考質量3.409kg/m	48.82%		暗渠排水管 直管 呼び径75mm ポリエチレン吸水管		TTPCD0394 TTPT00188
積算単価			積算単価		E9999
A=1 据付 C=1 50～150mm G=1 -			B=1 直管 D=54 硬質ポリ塩化ビニル管 VP 呼び径100mm I=1 -(全ての費用)		

施工単価表

暗渠排水管　SPK25040093　単第0 -0048　表

据付 直管 50～150mm　硬質ポリ塩化ビニル管 VP 呼び径150mm　1　m　当り

機械構成比: 0.00%　労務構成比: 51.18%　材料構成比: 48.82%　市場単価構成比: 0.00%　標準単価: 837.85000

代表機労材規格(積算地区)	構成比	単価(積算地区)	代表機労材規格(東京地区)	単価(東京地区)	備考
普通作業員	36.39%		普通作業員		RTPC00002 RTPT00002
土木一般世話役	14.79%		土木一般世話役		RTPC00009 RTPT00009
一般管(VP)(JISK6741)PE 呼び径150(165×8.9) 参考質量6.701kg/m	48.82%		暗渠排水管 直管 呼び径75mm ポリエチレン吸水管		TTPCD0396 TTPT00188
積算単価			積算単価		E9999
A=1 据付 C=1 50～150mm G=1 -			B=1 直管 D=56 硬質ポリ塩化ビニル管 VP 呼び径150mm I=1 -(全ての費用)		

施工単価表

暗渠排水管　SPK25040093　単第0 -0049　表

据付 直管 200～400mm　硬質ポリ塩化ビニル管 VP 呼び径300mm　1　m　当り

機械構成比: 0.00%　労務構成比: 16.42%　材料構成比: 83.58%　市場単価構成比: 0.00%　標準単価: 5,064.10000

代表機労材規格(積算地区)	構成比	単価(積算地区)	代表機労材規格(東京地区)	単価(東京地区)	備考
普通作業員	11.53%		普通作業員		RTPC00002 RTPT00002
土木一般世話役	4.89%		土木一般世話役		RTPC00009 RTPT00009
一般管(VP)(JISK6741)PE 呼び径300(318×15.1) 参考質量21.962kg/m	83.58%		暗渠排水管 直管 呼び径300mm ポリエチレン吸水管		TTPCD0398 TTPT00189
積算単価			積算単価		E9999
A=1 据付 C=2 200～400mm G=1 -			B=1 直管 D=65 硬質ポリ塩化ビニル管 VP 呼び径300mm I=1 -(全ての費用)		

施工単価表

構造物とりこわし工(無筋構造物)　SDT00031　単第0 -0050　表

機械施工　1　m3　当り

名称・規格など	数量	単位	単価	金額	備考
昼間_無筋構造物【手間のみ】 機械施工 時間的制約なし	1.000	m3			
諸雑費	1	式			
＊＊＊　単位当たり　＊＊＊	1	m3			
A=1　昼間施工 C=1　-			B=1　機械施工 D=1　時間的制約なし		

施工単価表

暗渠排水管　SPK25040093　単第0 -0051　表

撤去 直管 50～150㎜　1　m　当り

機械構成比: 0.00%　労務構成比: 100.00%　材料構成比: 0.00%　市場単価構成比: 0.00%　標準単価: 214.40000

代表機労材規格(積算地区)	構成比	単価(積算地区)	代表機労材規格(東京地区)	単価(東京地区)	備考
普通作業員	71.09%		普通作業員		RTPC00002 RTPT00002
土木一般世話役	28.91%		土木一般世話役		RTPC00009 RTPT00009
積算単価			積算単価		E9999
A=2　撤去 C=1　50～150㎜			B=1　直管 I=1　-(全ての費用)		

施工単価表

殻運搬　SPK25040155　単第0 -0052　表

Co(無筋)構造物とりこわし　DID区間無し　運搬距離5.7km以下(3.3km超)　1　m3　当り

機械構成比: 40.77%　労務構成比: 44.82%　材料構成比: 14.41%　市場単価構成比: 0.00%　標準単価: 1,316.60000

代表機労材規格(積算地区)	構成比	単価(積算地区)	代表機労材規格(東京地区)	単価(東京地区)	備考
ダンプトラック[オンロード・ディーゼル] 10t積級 (タイヤ損耗費及び補修費(良好)を含む)	40.77%		ダンプトラック[オンロード・ディーゼル] 10t積級 (タイヤ損耗費及び補修費(良好)を含む)		MTPC00018T1 MTPT00018T1
運転手(一般)	44.82%		運転手(一般)		RTPC00007 RTPT00007
軽油 パトロール給油,2～4KL積載車給油	14.41%		軽油パトロール給油		TTPC00013 TTPT00013
積算単価			積算単価		EP001
A=1　Co(無筋)構造物とりこわし C=1　DID区間無し E=1　-(全ての費用)			B=1　機械積込 D=25　運搬距離5.7km以下(3.3km超)		

施工単価表

敷鉄板設置　S1050041　単第0 -0053　表

100　m2　当り

名称・規格など	数量	単位	単価	金額	備考
土木一般世話役	0.152	人			
とび工	0.152	人			
普通作業員	0.152	人			
機-28_バックホウ運転(賃料) クレーン付2.9t吊_山積0.8m3	0.152	日			単第0-0054　表
諸雑費	1	%			#09
＊＊＊　合計　＊＊＊	100	m2			
＊＊＊　単位当たり　＊＊＊	1	m2			

施工単価表

機-28_バックホウ運転(賃料)　S9035　単第0 -0054　表

クレーン付2.9t吊_山積0.8m3　1　日　当り

名称・規格など	数量	単位	単価	金額	備考
運転手(特殊)	1.00	人			
軽油 パトロール給油,2～4KL積載車給油	119.00	L			
<賃>バックホウ(クローラ型クレーン機能付) 山積0.8m3(平積0.6)吊能力2.9t 排1～3,2011,2014	1.06	供用日			
諸雑費	1	式			
＊＊＊　単位当たり　＊＊＊	1	日			
A=19　クレーン付2.9t吊_山積0.8m3 C=1　運転労務数量(人/日)			B=119　軽油消費量(L/日) D=1.06　機械賃料数量(供用日/日)		

施工単価表

敷鉄板撤去　S1050043　単第0 -0055　表

100　m2　当り

名称・規格など	数量	単位	単価	金額	備考
土木一般世話役	0.143	人			
とび工	0.143	人			
普通作業員	0.143	人			
機-28_バックホウ運転(賃料) クレーン付2.9t吊_山積0.8m3	0.143	日			単第0-0054　表
諸雑費	1	%			#09
＊＊＊　合計　＊＊＊	100	m2			
＊＊＊　単位当たり　＊＊＊	1	m2			

施工単価表

敷鉄板賃料　S1050029　単第0 -0056　表

22×1524×3048,802kg/枚　賃貸期間94日　1　枚　当り

名称・規格など	数量	単位	単価	金額	備考
(賃料)鋼板 22×1524×3048,802kg/枚 180日以内	94.000	枚・日			
(賃料)鋼板 22×1524×3048,802kg/枚 整備費	1.000	枚			
諸雑費	1	式			
＊＊＊　単位当たり　＊＊＊	1	枚			
A=3　22×1524×3048,802kg/枚 C=94　敷鉄板賃貸期間（日）			B=1　賃料 D=2　整備費有り		

施工単価表

路体(築堤)盛土　SPK25040004　単第0 -0057　表

施工幅員2.5m以上4.0m未満　1　m3　当り

機械構成比:　15.30%　労務構成比:　76.16%　材料構成比:　8.54%　市場単価構成比:　0.00%　標準単価:　857.60000

代表機労材規格(積算地区)	構成比	単価(積算地区)	代表機労材規格(東京地区)	単価(東京地区)	備考
<賃>後方超小旋回バックホウ(クローラ型) 山積0.28m3(平積0.2) 排出ガス対策型(第1,2,3次基準値)低騒音	8.01%		バックホウ(クローラ型) [後方超小旋回型] 山積0.28m3(平積0.2m3)		KTPC00054 KTPT00054
<賃>振動ローラ(搭乗・コンバインド式) 質量3～4t 排出ガス対策型(第1,2次基準値)低騒音	7.29%		振動ローラ(舗装用) [搭乗式コンバインド型] 質量3～4t		KTPC00009 KTPT00009
運転手(特殊)	67.28%		運転手(特殊)		RTPC00006 RTPT00006
普通作業員	8.88%		普通作業員		RTPC00002 RTPT00002
軽油 パトロール給油,2～4KL積載車給油	8.54%		軽油パトロール給油		TTPC00013 TTPT00013
積算単価			積算単価		EP001
A=2　施工幅員2.5m以上4.0m未満					

施工単価表

土砂等運搬　SPK25040002　単第0 -0058　表

小規模 土砂(岩塊・玉石混り土含む)　DID区間無し　距離7.5km以下(6.0km超)　礫質土　1　m3　当り

機械構成比: 26.52%　労務構成比: 61.90%　材料構成比: 11.58%　市場単価構成比: 0.00%　標準単価: 2,287.80000

代表機労材規格(積算地区)	構成比	単価(積算地区)	代表機労材規格(東京地区)	単価(東京地区)	備考
ダンプトラック[オンロード・ディーゼル] 4t積級 (タイヤ損耗費及び補修費(良好)を含む)	26.52%		ダンプトラック[オンロード・ディーゼル] 4t積級 (タイヤ損耗費及び補修費(良好)を含む)		MTPC00017T1 MTPT00017T1
運転手(一般)	61.90%		運転手(一般)		RTPC00007 RTPT00007
軽油 パトロール給油,2～4KL積載車給油	11.58%		軽油パトロール給油		TTPC00013 TTPT00013
積算単価			積算単価		EP001
A=2　小規模 C=1　土砂(岩塊・玉石混り土含む) F=33　距離7.5km以下(6.0km超)			B=5　バックホウ山積0.28m3(平積0.2m3) D=1　DID区間無し		

施工単価表

整地　SPK25040003　単第0 -0059　表

敷均し(ルーズ)　標準(10,000m3未満) 障害無し　1　m3　当り

機械構成比: 22.80%　労務構成比: 53.11%　材料構成比: 24.09%　市場単価構成比: 0.00%　標準単価: 126.79000

代表機労材規格(積算地区)	構成比	単価(積算地区)	代表機労材規格(東京地区)	単価(東京地区)	備考
<賃>バックホウ(クローラ型) 山積0.8m3(平積0.6) 排1～3,2011,2014	22.80%		バックホウ クローラ型 山積0.8m3(平積0.6m3)		KTPC00018 KTPT00018
運転手(特殊)	53.11%		運転手(特殊)		RTPC00006 RTPT00006
軽油 パトロール給油,2～4KL積載車給油	24.09%		軽油パトロール給油		TTPC00013 TTPT00013
積算単価			積算単価		EP001
A=2　敷均し(ルーズ) C=1　障害無し			B=1　標準(10,000m3未満)		

施工単価表

大型土のう撤去　S1050057　単第0 -0060　表

設置作業半径_6m以下　設置面高さ_-3m≦H≦2m　10　袋　当り

名称・規格など	数量	単位	単価	金額	備考
土木一般世話役	0.087	人			
特殊作業員	0.087	人			
機-28_バックホウ運転(賃料) クレーン付2.9t吊_山積0.8m3	0.087	日			単第0-0061　表
諸雑費	0.4	%			#09
＊＊＊　合計　＊＊＊	10	袋			
＊＊＊　単位当たり　＊＊＊	1	袋			
A=1　設置作業半径_6m以下			B=1	設置面高さ_-3m≦H≦2m	

施工単価表

機-28_バックホウ運転(賃料)　S9035　単第0 -0061　表

クレーン付2.9t吊_山積0.8m3　1　日　当り

名称・規格など	数量	単位	単価	金額	備考
運転手(特殊)	1.00	人			
軽油 パトロール給油,2～4KL積載車給油	101.00	L			
<賃>バックホウ(クローラ型クレーン機能付) 山積0.8m3(平積0.6)吊能力2.9t 排1～3,2011,2014	1.21	供用日			
諸雑費	1	式			
＊＊＊　単位当たり　＊＊＊	1	日			
A=5　クレーン付2.9t吊_山積0.8m3 C=1　運転労務数量(人/日)			B=101　軽油消費量(L/日) D=1.21　機械賃料数量(供用日/日)		

施工単価表

ポンプ設置・撤去　　SHD10037　　単第0 -0062　表

1　　箇所　　当り

名称・規格など	数量	単位	単価	金額	備考
土木一般世話役	0.500	人			
特殊作業員	0.100	人			
普通作業員	2.000	人			
機-28_バックホウ運転(賃料) クレーン付2.9t吊_山積0.8m3	0.500	日			単第0-0063　表
諸雑費	1	式			
＊＊＊　単位当たり　＊＊＊	1	箇所			

施工単価表

機-28_バックホウ運転(賃料)　S9035　単第0 -0063　表

クレーン付2.9t吊_山積0.8m3　1　日　当り

名称・規格など	数量	単位	単価	金額	備考
運転手(特殊)	1.00	人			
軽油 パトロール給油,2～4KL積載車給油	45.00	L			
<賃>バックホウ(クローラ型クレーン機能付) 山積0.8m3(平積0.6)吊能力2.9t 排1～3,2011,2014	1.47	供用日			
諸雑費	1	式			
＊＊＊　単位当たり　＊＊＊	1	日			
A=12　クレーン付2.9t吊_山積0.8m3 C=1　運転労務数量(人/日)			B=45　軽油消費量(L/日) D=1.47　機械賃料数量(供用日/日)		

施工単価表

ポンプ運転　S1050053　単第0 -0064　表

排水量_0以上120未満(m3/h)　全揚程_10m 作業時排水　1　日　当り

名称・規格など	数量	単位	単価	金額	備考
特殊作業員	0.140	人			
建設用ポンプ(水中ポンプ)運転 口径200mm,揚程10m 11.0kw	1.000	日			単第0-0065　表
機-16_発動発電機運転 ディーゼル45kVA 排出ガス対策型3次基準	1.000	日			単第0-0066　表
諸雑費	5	%			#09
＊＊＊　単位当たり　＊＊＊	1	日			
A=1　排水量_0以上120未満(m3/h) C=1　作業時排水			B=1　全揚程_10m		

施工単価表

建設用ポンプ(水中ポンプ)運転　S9000045　単第0 -0065　表

口径200㎜,揚程10m　11.0kw　1　日　当り

名称・規格など	数量	単位	単価	金額	備考
<賃>建設用ポンプ(水中ポンプ) 口径200㎜,揚程10m 11.0kw	1.20	供用日			
諸雑費	1	式			
＊＊＊　単位当たり　＊＊＊	1	日			
A=4　口径200㎜,揚程10m			B=1.2　機械賃料数量(供用日/日)		

施工単価表

機-16_発動発電機運転　S9469　単第0 -0066　表

ディーゼル45kVA　排出ガス対策型3次基準　1　日　当り

名称・規格など	数量	単位	単価	金額	備考
軽油 パトロール給油,2～4KL積載車給油	46.00	L			
<賃>発動発電機(ディーゼル発電機) 定格容量45kVA 排出ガス対策型(第1,2,3次基準値)低騒音	1.20	供用日			
諸雑費	1	式			
＊＊＊　単位当たり　＊＊＊	1	日			
A=8　ディーゼル45kVA C=1.2　機械賃料数量(供用日/日)			B=46　燃料消費量(L/日) D=4　排出ガス対策型3次基準		

施工単価表

暗渠排水管　SPK25040093　単第0 -0067　表

据付・撤去 波状管 200～400mm　ダブル 合成樹脂排水材 呼び径350mm　1　m　当り

機械構成比: 0.00%　労務構成比: 11.39%　材料構成比: 88.61%　市場単価構成比: 0.00%　標準単価: 5,307.30000

代表機労材規格(積算地区)	構成比	単価(積算地区)	代表機労材規格(東京地区)	単価(東京地区)	備考
普通作業員	7.89%		普通作業員		RTPC00002 RTPT00002
土木一般世話役	3.50%		土木一般世話役		RTPC00009 RTPT00009
合成樹脂排水材(高密度ポリエチレン管) <ダブル構造>内面平滑管(有孔・無孔) 呼び径350mm	88.61%		暗渠排水管 波状管 呼び径300mm 高密度ポリエチレン管(シングル構造)		TTPCD0261 TTPT00191
積算単価			積算単価		E9999
A=3 据付・撤去 C=2 200～400mm F=1 継手材料費要 H=0 現場の状況による材料損料率の率乗算			B=3 波状管 D=22 ダブル 合成樹脂排水材 呼び径350mm G=2 期間3ヶ月未満(損料率0.2) I=1 -(全ての費用)		
【管材料単価】 管材料単価(円) * (材料損料率 + (材料損料率 * 現場状況による材料損料率の率乗算))					

施工単価表

仮設材等(鋼矢板,H鋼,覆工板,敷鉄板等)運搬　S1000007　単第0 -0068　表

運搬距離 4.5km　製品長 12m以内　1　式　当り

名称・規格など	数量	単位	単価	金額	備考
基本運賃 運搬距離 4.5km 製品長 12m以内 運搬質量 47t	1.000	式			単第0-0069　表
往復					
積込み,取卸しに要する費用	1.000	式			単第0-0070　表
＊＊＊　単位当たり　＊＊＊	1	式			
A=4.5　運搬距離(km) C=1　- E=47　運搬質量(t)			B=1　12m以内 D=1　- F=1　-		
H=1　- L=1　基地積込み・取卸し,現場積込み・取卸し			J=1　-		

施工単価表

基本運賃　S1000009　単第0 -0069　表

運搬距離 4.5km　製品長 12m以内 運搬質量 47t　1　式　当り

名称・規格など	数量	単位	単価	金額	備考
基本運賃	1.000	式			※直接経費の対象外
t当り基本運賃	47.000	t			
＊＊＊　単位当たり　＊＊＊	1	式			
A=1　基本運賃 C=1　12m以内			B=4.5　運搬距離(km) D=47　運搬質量(t)		

施工単価表

積込み,取卸しに要する費用　　S1000009　　単第0 -0070　表

1　式　当り

名称・規格など	数量	単位	単価	金額	備考
仮設材積込み費（基地）	47.000	t			
仮設材取卸し費（現場）	47.000	t			
仮設材積込み費（現場）	47.000	t			
仮設材取卸し費（基地）	47.000	t			
＊＊＊　単位当たり　＊＊＊	1	式			
A=5　積込み,取卸しに要する費用 K=1　基地積込み・取卸し,現場積込み・取卸し			D=47　運搬質量(t)		

工 事 数 量 総 括 表
（普通河川昭和川）

工事区分 (ﾚﾍﾞﾙ1)	工 種 (ﾚﾍﾞﾙ2)	種 別 (ﾚﾍﾞﾙ3)	細 別 (ﾚﾍﾞﾙ4)	規 格 (ﾚﾍﾞﾙ5)		単位	計算数量	設計数量	摘 要
築堤・護岸	河川土工								
		掘削工	掘削（土砂）	礫混り土		m3	174.1	170	C(GF)
			掘削（土砂）	表土剥取	粘性土	m3	17.6	20	C(E)
		盛土工	路体(築堤) 盛土	W<2.5m		m3	21.3	20	B1(1)
		法面整形工	法面整形	盛土法面整形		m2	67.3	70	L'1
				切土法面整形 （背面部）		m2	182.0	180	L'3
		残土処理工	残土処理	礫混り土		m3	170.3	170	
				粘性土		m3	17.6	20	
	法覆護岸工	作業土工	床掘	礫混り土		m3	57.0	60	E(GF)
			埋戻	ルーズ		m3	28.1	30	Fu(L)
			基面整正			m2	43.9	40	K
		コンクリート ブロック工	現場打基礎 コンクリート			式	1.0	1	
			1号ブロック 基礎	H=250,B=430		m	104.87	105	
						m3	8.7	9	
			コンクリート ブロック積			式	1.0	1	
			1号ブロック積	控え350mm	裏コンt=0mm	m2	177.6	178	
			裏込砕石	RC-40		m3	83.9	84	
			目地材	t=10mm		m2	6.2	6	

工 事 数 量 総 括 表
（普通河川昭和川）

工事区分 (ﾚﾍﾞﾙ1)	工 種 (ﾚﾍﾞﾙ2)	種 別 (ﾚﾍﾞﾙ3)	細 別 (ﾚﾍﾞﾙ4)	規 格 (ﾚﾍﾞﾙ5)		単位	計算数量	設計数量	摘 要
			天端 コンクリート			式	1.0	1	
			1号天端 コンクリート			m	102.47	102	
						m3	7.5	8	
			目地材	t=10mm		m2	0.8	0.8	
			調整 コンクリート			式	1.0	1	
			1号調整 コンクリート			m	104.87	105	
						m3	3.2	3	
		護岸付属物工	小口止工			式	1.0	1	
			1号小口止工	H=2.14m		箇所	1.0	1	
						m3	0.537	0.5	
			5号小口止工	H=2.13m		箇所	1.0	1	
						m3	0.534	0.5	
			14号小口止工	H=1.95m		箇所	2.0	2	
						m3	0.968	1	
			間切工			式	1.0	1	
			1号間切工	H=1.95m		箇所	2.0	2	
						m3	0.968	1	
			嵩上工			式	1.0	1	
			3号嵩上工			m	17.8	18	
			コンクリート	σck=18N/mm2		m3	0.2	0.2	
			型枠	小型構造物		m2	1.0	1	
			化粧型枠	小型構造物		m2	1.0	1	

工 事 数 量 総 括 表
（普通河川昭和川）

工事区分 (ﾚﾍﾞﾙ1)	工 種 (ﾚﾍﾞﾙ2)	種 別 (ﾚﾍﾞﾙ3)	細 別 (ﾚﾍﾞﾙ4)	規 格 (ﾚﾍﾞﾙ5)		単位	計算数量	設計数量	摘 要
			すりつけ工			式	1.0	1	
			大型土のう袋			袋	10.0	10	
		植生工	人工張芝（ワラ芝）	盛土部		m2	67.3	70	L1
	根固め工	作業土工	基面整正			m2	12.1	10	K
		底張工	1号底張工			m	53.4	53	
			コンクリート	σck=18N/mm2		m3	20.3	20	
			基礎コンクリート	σck=18N/mm2	t=100mm	m3	8.6	9	
			止水コンクリート			箇所	1.0	1	
			コンクリート	σck=18N/mm2		m3	0.3	0.3	
			型枠	小型構造物		m2	1.9	2	
	付帯道路工	作業土工	床掘	礫混り土		m3	1.2	1	E(GF)
			埋戻	W1<1m		m3	0.7	0.7	Fu(D)
			基面整正			m2	1.0	1	K
		コンクリート舗装工	路盤工	RC-40	t=100mm	m2	32.1	32	W(CO)2
			コンクリート舗装	σck=18N/mm2	t=70mm	m2	28.6	29	W(CO)1
			目地材	t=10mm		m2	0.2	0.2	
		床版工	1号床版	L4400×B1200×t150		箇所	1.0	1	T-2
	水路工	作業土工	床掘	礫混り土		m3	17.5	20	E(GF)
			埋戻	1m≦W1＜4m	バックホウ0.28m3区間	m3	15.2	20	Fu(C)
			基面整正			m2	2.6	3	K

工 事 数 量 総 括 表
（普通河川昭和川）

工事区分 (ﾚﾍﾞﾙ1)	工 種 (ﾚﾍﾞﾙ2)	種 別 (ﾚﾍﾞﾙ3)	細 別 (ﾚﾍﾞﾙ4)	規 格 (ﾚﾍﾞﾙ5)		単位	計算数量	設計数量	摘 要
		集水桝工	1号集水桝	G2-B600- L600-H750		箇所	1.0	1	
			2号集水桝	G2-B500- L500-H700		箇所	1.0	1	
			3号集水桝	G2-B500- L500-H700		箇所	1.0	1	
			田面排水 ボックス	800		箇所	1.0	1	
		暗渠工	暗渠排水管	VUφ350		m	1.95	2	
				逆水防止弁	VUφ350用	個	1.0	1	
				VPφ100		m	0.80	0.8	
				VPφ150		m	1.40	1	
				VPφ300		m	5.00	5	
				逆水防止弁	VPφ300用	個	2.0	2	
	構造物 撤去工	構造物 取壊工	コンクリート 構造物取壊し	無筋 コンクリート		m3	92.4	92	C(CO)1
		排水構造物 撤去工	暗渠排水管 撤去	VPφ100		m	0.80	0.8	
			運搬処理工	（運搬）					
				無筋 コンクリート		m3	92.4	92	
				（処分）					
				無筋 コンクリート		t	217.1	217	

工 事 数 量 総 括 表
（普通河川昭和川）

工事区分 (ﾚﾍﾞﾙ1)	工 種 (ﾚﾍﾞﾙ2)	種 別 (ﾚﾍﾞﾙ3)	細 別 (ﾚﾍﾞﾙ4)	規 格 (ﾚﾍﾞﾙ5)		単位	計算数量	設計数量	摘 要
	仮設工	工事用道路工	(工事用道路3)						
			敷鉄板	W=3.0m	t=22mm	m	90.50	91	
				設置面積		m2	271.50	272	
				枚数		枚	58.45	59	
				重量		t	47.32	47	
			(工事用道路4)						
			盛土	W=3.5m		m3	2.5	3	
			購入土			m3	3.3	3	
			敷砂利	RC-40	t=10cm	m2	7.3	7	
						m3	0.7	0.7	
			掘削	工事用道路撤去		m3	3.2	3	
			土砂等運搬	ダンプトラック運搬		m3	3.2	3	
			残土等処分	砂質土		m3	3.2	3	
		土留・仮締切工							
			大型土のう	仮締切工		袋	1.0	1	
				購入土		m3	1.0	1	
				濁水処理工		袋	4.0	4	
				購入土		m3	4.0	4	
				撤去		袋	5.0	5	
						m3	5.0	5	
			残土処理	ダンプトラック運搬		m3	4.2	4	
				残土処分		m3	4.2	4	
			締切排水工	水中ポンプ		箇所	1.0	1	
		架樋工	高密度ポリエチレン管	φ350	ダブル管	m	71.7	72	

土 量 配 分 表

発生土（流用可能土）

掘削	C(GF)	174.1m3
表土剥取	C(E)	17.6m3
合　計		191.7m3

構造物土工

床掘	E(GF)	75.7m3
合 計		75.7m3

残土処理

土砂	礫混り土	170.3m3
	粘性土	17.6m3
	砂質土（仮設工）	7.4m3

（流用土）
23.7 × 0.9 ＝ 21.3m3 (B1,B2)

（流用土）
0.0 × 0.9 ＝ 0.0m3 (B(E))

（流用土）
17.7 × 0.9 ＝ 15.9m3

（流用土）
38.1 × 1.0 ＝ 38.1m3

盛土

路体(築堤)盛土	B1(1)	21.3m3
	B1(2)	
	B1(3)	
盛土(粘性土)	B(E)	
畦畔盛土	B2	
合　計		21.3m3

構造物土工

埋戻	Fu(B)	
	Fu(C)	15.2m3
	Fu(D)	0.7m3
合 計		15.9m3

埋戻	Fu(L)	28.1m3
すりつけ工	大型土のう	10.0m3
合 計		38.1m3

仮設工

(2.5+0.7)÷1.00 ＝ 3.2m3

(1.0+4.0)÷1.20 ＝ 4.2m3

工事用道路4	砂質土	仮設盛土	2.5m3	(購入土)
	砕石	W=2.5m	0.7m3	
大型土のう	仮締切工	砂質土	1.0m3	(購入土)
	濁水処理工	砂質土	4.0m3	(購入土)

購入土	(2.5)×1.33+1.0+4.0=	8.3m3

作業土工(床掘・埋戻)集計表

工種 細別		単位	河川土工	法覆護岸工		根固工	付帯道路工	水路工			合計
床掘	E(GF)	m3									
バックホウ 0.28m3		m3		57.0			1.2	17.5			75.7
埋戻	Fu(B)	m3									
バックホウ 0.28m3区間		m3									
埋戻	Fu(C)	m3									
バックホウ 0.28m3区間		m3						15.2			15.2
埋戻	Fu(D)	m3									
バックホウ 0.28m3区間		m3					0.7				0.7
埋戻	Fu(L)	m3									
バックホウ 0.28m3区間		m3		28.1							28.1

河　川　土　工　数　量　集　計　表

種　別	細　別	規　　格	単位	数　量			摘　要
				左岸側	右岸側	合　計	
掘削工	掘削（土砂）	礫混り土	m3	174.1		174.1	バックホウ 0.28m3
		表土剥取(粘性土)	m3	17.6		17.6	バックホウ 0.28m3
盛土工	路体(築堤)盛土	W<2.5m	m3	21.3		21.3	
法面整形工	法面整形	盛土法面整形	m2	27.2	40.1	67.3	
		切土法面整形(背面部)	m2	85.4	96.6	182.0	

各　種　数　量　計　算　書

河川土工
掘削工(バックホウ 0.28m3)

測　点	距　離	掘削(土砂) C(GF)			掘削(表土剥取)　C(E)						摘　要
		断　面	平　均	数　量	断　面	平　均	数　量	断　面	平　均	数　量	
NO.0	－	2.7			0.0						
BC.1	0.8	1.6	2.15	1.7	0.0	0.00	0.0				
SP.1	6.8	2.4	2.00	13.6	0.2	0.10	0.7				
EC.1(BC.2)	6.8	2.2	2.30	15.6	0.5	0.35	2.4				
NO.1	5.3	1.9	2.05	10.9	0.4	0.45	2.4				
SP.2	2.2	1.9	1.90	4.2	0.6	0.50	1.1				
EC.2	6.5	3.9	2.90	18.9	0.3	0.45	2.9				
NO.2	11.3	3.3	3.60	40.7	0.2	0.25	2.8				
BC.3	13.7	4.2	3.75	51.4	0.4	0.30	4.1				
		5.7			0.4						
	3.0	5.7	5.70	17.1	0.4	0.40	1.2				
小計	56.4			174.1			17.6				
合計	56.4			174.1			17.6				

河川土工
盛土工

各 種 数 量 計 算 書

測 点	距 離	路体盛土(W<2.5m) B1(1)			路体盛土(2.5m≦W<4.0m) B1(2)			路体盛土(4.0m≦W) B1(3)			摘 要
		断 面	平 均	数 量	断 面	平 均	数 量	断 面	平 均	数 量	
NO.0	−	0.1									
BC.1	0.8	0.2	0.15	0.1							
SP.1	6.8	0.3	0.25	1.7							
EC.1(BC.2)	6.8	0.3	0.30	2.0							
NO.1	5.3	0.5	0.40	2.1							
SP.2	2.2	0.7	0.60	1.3							
EC.2	6.5	0.6	0.65	4.2							
NO.2	11.3	0.3	0.45	5.1							
BC.3	13.7	0.4	0.35	4.8							
小計	53.4			21.3							
合計	53.4			21.3							

河川土工
法面整形工(左岸側)

各 種 数 量 計 算 書

測 点	距 離	盛土法面整形 L'1									摘 要
		断 面	平 均	数 量	断 面	平 均	数 量	断 面	平 均	数 量	
左岸側 護岸部											
	−	0.6									
BC.1	0.7	0.5	0.55	0.4							
SP.1	5.1	0.4	0.45	2.3							
EC.1(BC2)	5.1	0.5	0.45	2.3							
	1.0	0.5	0.50	0.5							
NO.1	5.0	0.6	0.55	2.8							
SP.2	2.5	0.7	0.65	1.6							
EC.2	7.5	0.8	0.75	5.6							
	2.7	0.9	0.85	2.3							
	0.4	0.0	0.45	0.2							
小計	30.0			18.0							
	−	0.0									
	0.4	0.5	0.25	0.1							
	0.7	0.2	0.35	0.2							
NO.2	6.2	0.3	0.25	1.6							
BC.3	13.7	0.6	0.45	6.2							
小計	21.0			8.1							
護岸部											
計	51.0			26.1							
進入路部											

河川土工
法面整形工(左岸側)

各 種 数 量 計 算 書

測 点	距 離	盛土法面整形 L'1									摘 要
		断 面	平 均	数 量	断 面	平 均	数 量	断 面	平 均	数 量	
NO.1+11.9	−	0.0									
	0.5	0.8	0.40	0.2							
	0.3	0.7	0.75	0.2							
	1.2	0.0	0.35	0.4							
小計	2.0			0.8							
NO.1+12.7	−	0.0									
	0.5	0.3	0.15	0.1							
	1.3	0.0	0.15	0.2							
小計	1.8			0.3							
進入路部											
計	3.8			1.1							
左岸側 合計	54.8			27.2							

河川土工
法面整形工(右岸側)

各 種 数 量 計 算 書

測 点	距 離	盛土法面整形 L'1									摘 要
		断 面	平 均	数 量	断 面	平 均	数 量	断 面	平 均	数 量	
右岸側 護岸部											
	−	0.9									
BC.1	0.9	0.9	0.90	0.8							
SP.1	8.5	0.7	0.80	6.8							
	4.0	0.8	0.75	3.0							
	0.5	0.0	0.40	0.2							
小計	13.9			10.8							
	−	0.6									
EC.1(BC2)	1.3	0.6	0.60	0.8							
	1.0	0.7	0.65	0.7							
NO.1	3.7	0.7	0.70	2.6							
SP.2	1.9	0.8	0.75	1.4							
EC.2	5.5	0.9	0.85	4.7							
	7.2	1.1	1.00	7.2							
	1.6	0.5	0.80	1.3							
NO.2	2.4	0.5	0.50	1.2							
BC.3	13.7	0.6	0.55	7.5							
小計	38.3			27.4							
護岸部											
計	52.2			38.2							

河川土工
法面整形工(右岸側)

各 種 数 量 計 算 書

測 点	距 離	盛土法面整形 L'1									摘 要
		断 面	平 均	数 量	断 面	平 均	数 量	断 面	平 均	数 量	
進入路部											
NO.0+11.5	−	0.8									
	0.4	0.8	0.80	0.3							
	−	0.0									
	0.5	0.7	0.35	0.2							
	0.5	0.6	0.65	0.3							
小計	1.4			0.8							
NO.0+13.6	−	0.6									
	0.7	0.5	0.55	0.4							
	1.4	0.3	0.40	0.6							
	0.5	0.2	0.25	0.1							
小計	2.6			1.1							
進入路部											
計	4.0			1.9							
右岸側 合計	56.2			40.1							

各　種　数　量　計　算　書

河川土工
法面整形工（左岸側）

測　点	距　離	切土法面整形(背面部) L'3									摘　要
		断　面	平　均	数　量	断　面	平　均	数　量	断　面	平　均	数　量	
(NO.0+0.45)	―	2.1									
BC.1	0.7	0.8	1.45	1.0							
SP.1	6.0	1.6	1.20	7.2							
EC.1(BC.2)	6.0	1.5	1.55	9.3							
NO.1	5.6	1.4	1.45	8.1							
SP.2	2.4	1.4	1.40	3.4							
EC.2	7.0	1.9	1.65	11.6							
NO.2	11.3	1.9	1.90	21.5							
BC.3	13.7	1.5	1.70	23.3							
小計	52.7			85.4							
合計	52.7			85.4							

各　種　数　量　計　算　書

河川土工
法面整形工（右岸側）

測　点	距　離	切土法面整形(背面部) L'3 断　面	平　均	数　量	断　面	平　均	数　量	断　面	平　均	数　量	摘　要
(NO0+0.30)	―	2.1									
BC.1	0.9	2.1	2.10	1.9							
SP.1	7.5	1.9	2.00	15.0							
EC.1(BC.2)	7.5	0.9	1.40	10.5							
NO.1	5.1	1.6	1.25	6.4							
SP.2	2.1	1.9	1.75	3.7							
EC.2	6.1	1.9	1.90	11.6							
NO.2	11.3	1.9	1.90	21.5							
BC.3	13.7	1.9	1.90	26.0							
小計	54.2			96.6							
合計	54.2			96.6							

法　覆　護　岸　工　数　量　集　計　表

種　別	細　別	規　　格	単位	数　量			摘　要
				左岸側	右岸側	合　計	
作業土工	床掘	礫混り土	m3	29.7	27.3	57.0	バックホウ0.28m3
	埋戻	ルーズ	m3	9.9	18.2	28.1	バックホウ0.28m3区間
	基面整正		m2	22.2	21.7	43.9	バックホウ0.28m3区間
コンクリートブロック工	現場打基礎コンクリート		式			1.0	
	1号ブロック基礎	H=250,B=430	m	51.94	52.93	104.87	0.828/10.0×104.87=8.7m3
	コンクリートブロック積		式			1.0	
	1号ブロック積	控え350mm,裏コンt=0mm	m2	87.6	90.0	177.6	
	裏込砕石	RC-40	m3	41.4	42.5	83.9	
	目地材	t=10mm	m2	3.1	3.1	6.2	
	天端コンクリート		式			1.0	
	1号天端コンクリート		m	50.34	52.13	102.47	0.732/10.0×102.47=7.5m3
	目地材	t=10mm	m2	0.4	0.4	0.8	
	調整コンクリート		式			1.0	
	1号調整コンクリート		m	51.54	53.33	104.87	0.306/10.0×104.87=3.2m3
護岸付属物工	小口止工		式			1.0	
	1号小口止工	H=2.14m	箇所	0.0	1.0	1.0	0.537×1=0.537m3
	5号小口止工	H=2.13m	箇所	1.0	0.0	1.0	0.534×1=0.534m3
	14号小口止工	H=1.95m	箇所	1.0	1.0	2.0	0.484×2=0.968m3
	間切工		式			1.0	
	1号間切工	H=1.95m	箇所	1.0	1.0	2.0	0.484×2=0.968m3

種　別	細　別	規　　格	単位	数　量			摘　要
				左岸側	右岸側	合　計	
	嵩上工		式			1.0	
	3号嵩上工		m		17.8	17.8	
	コンクリート	σck=18N/mm^2	m3		0.2	0.2	
	型枠	小型構造物	m2		1.0	1.0	
	化粧型枠	小型構造物	m2		1.0	1.0	
	すりつけ工		式			1.0	
	大型土のう袋		袋	5.0	5.0	10.0	
植生工	人工張芝(ワラ芝)	盛土部	m2	27.2	40.1	67.3	

各　種　数　量　計　算　書

作業土工
左岸側(バックホウ0.28m3)

測　点	距　離	床掘 E(GF)			埋戻 Fu(C)			埋戻 Fu(L)			摘　要
		断　面	平　均	数　量	断　面	平　均	数　量	断　面	平　均	数　量	
(1号ブロック積) (NO.0+0.45)	−	0.7						0.1			
BC.1	0.7	0.3	0.50	0.4				0.4	0.25	0.2	
SP.1	6.3	0.5	0.40	2.5				0.3	0.35	2.2	
EC.1(BC.2)	6.3	0.9	0.70	4.4				0.1	0.20	1.3	
NO.1	5.5	0.6	0.75	4.1				0.2	0.15	0.8	
SP.2	2.3	0.5	0.55	1.3				0.3	0.25	0.6	
EC.2	6.8	0.6	0.55	3.7				0.2	0.25	1.7	
NO.2	11.3	0.3	0.45	5.1				0.1	0.15	1.7	
BC.3	13.7	0.9	0.60	8.2				0.1	0.10	1.4	
小計	52.9			29.7						9.9	
合計	52.9			29.7			0.0			9.9	

各　種　数　量　計　算　書

作業土工
左岸側(バックホウ0.28m3)

測　点	距　離	基面整正 K									摘　要
		断　面	平　均	数　量	断　面	平　均	数　量	断　面	平　均	数　量	
(1号ブロック積) (NO.0+0.45)	－	0.6									
BC.1	0.7	0.6	0.60	0.4							
SP.1	6.3	0.4	0.50	3.2							
EC.1(BC.2)	6.3	0.6	0.50	3.2							
NO.1	5.5	0.6	0.60	3.3							
SP.2	2.3	0.4	0.50	1.2							
EC.2	6.8	0.6	0.50	3.4							
NO.2	11.3	0.0	0.30	3.4							
BC.3	13.7	0.6	0.30	4.1							
小計	52.9			22.2							
合計	52.9			22.2							

各　種　数　量　計　算　書

作業土工
右岸側(バックホウ0.28m3)

測　点	距　離	床掘 E(GF)			埋戻 Fu(C)			埋戻 Fu(L)			摘　要
		断　面	平　均	数　量	断　面	平　均	数　量	断　面	平　均	数　量	
(1号ブロック積) (NO.0+0.30)	−	0.8						0.1			
BC.1	0.9	0.8	0.80	0.7				0.1	0.10	0.1	
SP.1	7.3	0.4	0.60	4.4				0.3	0.20	1.5	
EC.1(BC.2)	7.3	0.0	0.20	1.5				1.1	0.70	5.1	
NO.1	5.1	0.2	0.10	0.5				0.3	0.70	3.6	
SP.2	2.1	0.2	0.20	0.4				0.2	0.25	0.5	
EC.2	6.2	0.8	0.50	3.1				0.2	0.20	1.2	
NO.2	11.3	0.7	0.75	8.5				0.3	0.25	2.8	
BC.3	13.7	0.5	0.60	8.2				0.2	0.25	3.4	
小計	53.9			27.3						18.2	
合計	53.9			27.3			0.0			18.2	

各　種　数　量　計　算　書

作業土工
右岸側(バックホウ0.28m3)

測　点	距　離	基面整正 K									摘　要
		断　面	平　均	数　量	断　面	平　均	数　量	断　面	平　均	数　量	
(1号ブロック積) (NO.0+0.30)	−	0.6									
BC.1	0.9	0.6	0.60	0.5							
SP.1	7.3	0.2	0.40	2.9							
EC.1(BC.2)	7.3	0.0	0.10	0.7							
NO.1	5.1	0.2	0.10	0.5							
SP.2	2.1	0.0	0.10	0.2							
EC.2	6.2	0.6	0.30	1.9							
NO.2	11.3	0.6	0.60	6.8							
BC.3	13.7	0.6	0.60	8.2							
小計	53.9			21.7							
合計	53.9			21.7							

コンクリートブロック工
1号ブロック積(左岸側)

各 種 数 量 計 算 書

測 点	距 離	1号ブロック積			裏込砕石			H			摘 要
		断 面	平 均	数 量	断 面	平 均	数 量	断 面	平 均	数 量	
(NO.0+0.75)	−	1.99			0.9			1.78			
BC.1	0.41	1.98	1.99	0.8	0.9	0.90	0.4	1.77	1.78	0.7	
SP.1	6.01	1.79	1.89	11.4	0.8	0.85	5.1	1.60	1.69	10.2	
EC.1(BC.2)	6.03	1.79	1.79	10.8	0.8	0.80	4.8	1.60	1.60	9.6	
NO.1	5.62	1.79	1.79	10.1	0.8	0.80	4.5	1.60	1.60	9.0	
SP.2	2.35	1.79	1.79	4.2	0.8	0.80	1.9	1.60	1.60	3.8	
EC.2	6.96	1.79	1.79	12.5	0.8	0.80	5.6	1.60	1.60	11.1	
NO.2	10.96	1.79	1.79	19.6	0.8	0.80	8.8	1.60	1.60	17.5	
(BC.3)	13.41	1.79	1.79	24.0	0.8	0.80	10.7	1.60	1.60	21.5	
天端Co控除		−0.11	−0.11	−5.7				0.10			天端Co延長 51.54
1号床版控除				−0.1			−0.4				
小計	51.75			87.6			41.4			83.4	
	51.75			87.6			41.4			83.4	

目地材数量

裏コンt= 0　　ブロック勾配 1: 0.5

ブロック積平均SL(m)

SL= 87.6÷51.75
= 1.69

目地材設置枚数:N(箇所)(10m毎1箇所)

N= 51.75÷10.0−1
≒ 5

1箇所あたり設置面積A(m2)

A= (0.35+0)×1.69+(0.35+0)×((0.35+0)×0.5)÷2
= 0.62

目地材数量(m2)

= 0.62×5
= 3.1

コンクリートブロック工
1号ブロック積(左岸側)

各 種 数 量 計 算 書

測 点	距 離	1号天端コンクリート			1号調整コンクリート			1号ブロック基礎			摘 要
				延 長			延 長			延 長	
(NO.0+0.75)	−										
BC.1	0.41			0.41			0.41			0.41	
SP.1	6.01			5.77			5.77			6.25	
EC.1(BC.2)	6.03			5.80			5.80			6.25	
NO.1	5.62			5.71			5.71			5.53	
SP.2	2.35			2.39			2.39			2.30	
EC.2	6.96			7.09			7.09			6.83	
NO.2	10.96			10.96			10.96			10.96	
(BC.3)	13.41			13.41			13.41			13.41	
1号床版控除				−1.20							
小計	51.75			50.34			51.54			51.94	
	51.75			50.34			51.54			51.94	

目地材数量

天端幅 W1= 0.727
W2= 0.737

天端厚 t= 0.100

天端コンクリート断面積A(m2)
A= (0.727+0.737)÷2×0.100
= 0.07

目地材設置枚数:N(箇所)
N= 51.75÷10.0−1
≒ 5

目地材数量(m2)
= 0.07×5
= 0.4

コンクリートブロック工
1号ブロック積(右岸側)

各 種 数 量 計 算 書

測 点	距 離	1号ブロック積			裏込砕石			H			摘 要
		断 面	平 均	数 量	断 面	平 均	数 量	断 面	平 均	数 量	
(NO.0+0.6)	−	2.00			0.9			1.79			
BC.1	0.56	1.98	1.99	1.1	0.9	0.90	0.5	1.77	1.78	1.0	
SP.1	7.50	1.79	1.89	14.2	0.8	0.85	6.4	1.60	1.69	12.7	
EC.1(BC.2)	7.49	1.79	1.79	13.4	0.8	0.80	6.0	1.60	1.60	12.0	
NO.1	5.06	1.79	1.79	9.1	0.8	0.80	4.0	1.60	1.60	8.1	
SP.2	2.06	1.79	1.79	3.7	0.8	0.80	1.6	1.60	1.60	3.3	
EC.2	6.11	1.79	1.79	10.9	0.8	0.80	4.9	1.60	1.60	9.8	
NO.2	10.96	1.79	1.79	19.6	0.8	0.80	8.8	1.60	1.60	17.5	
(BC.3)	13.41	1.79	1.79	24.0	0.8	0.80	10.7	1.60	1.60	21.5	
天端Co控除		−0.11	−0.11	−5.9				0.10			天端Co延長 53.33
1号床版控除				−0.1			−0.4				
小計	53.15			90.0			42.5			85.9	
合計	53.15			90.0			42.5			85.9	

目地材数量
裏コンt= 0
ブロック積平均SL(m)
SL= 90.0÷53.15
= 1.69

ブロック勾配 1: 0.5
目地材設置枚数:N(箇所)(10m毎1箇所)
N= 53.15÷10.0−1
≒ 5

1箇所あたり設置面積A(m2)
A= (0.35+0)×1.69+(0.35+0)×((0.35+0)×0.5)÷2
= 0.62

目地材数量(m2)
= 0.62×5
= 3.1

各　種　数　量　計　算　書

コンクリートブロック工
1号ブロック積(右岸側)

測　点	距　離	1号天端コンクリート			1号調整コンクリート			1号ブロック基礎			摘　要
				延　長			延　長			延　長	
(NO.0+0.6)	−										
BC.1	0.56			0.56			0.56			0.56	
SP.1	7.50			7.73			7.73			7.26	
EC.1(BC.2)	7.49			7.71			7.71			7.26	
NO.1	5.06			4.97			4.97			5.14	
SP.2	2.06			2.01			2.01			2.10	
EC.2	6.11			5.98			5.98			6.24	
NO.2	10.96			10.96			10.96			10.96	
(BC.3)	13.41			13.41			13.41			13.41	
1号床版控除				−1.2							
小計	53.15			52.13			53.33			52.93	
合計	53.15			52.13			53.33			52.93	

目地材数量

天端幅　W1=　0.727
　　W2=　0.737

天端厚　t=　0.100

天端コンクリート断面積A(m2)
A= (0.727+0.737)÷2×0.100
= 0.07

目地材設置枚数:N(箇所)
N= 53.15÷10.0−1
≒ 5

目地材数量(m2)
= 0.07×5
= 0.4

各 種 構 造 物 集 計 表

護岸付属物工

測　点	1号小口止工		5号小口止工		14号小口止工		1号間切工	
	左岸側	右岸側	左岸側	右岸側	左岸側	右岸側	左岸側	右岸側
NO.0								
BC.1		1.0	1.0					
SP.1								
EC.1(BC.2)								
NO.1								
SP.2								
EC.2							1.0	1.0
NO.2								
BC.3					1.0	1.0		
合計	0.0	1.0	1.0	0.0	1.0	1.0	1.0	1.0
左右合計	1.0		1.0		2.0		2.0	

護岸付属物工
3号嵩上工(右岸側)

各 種 数 量 計 算 書

測 点	距 離	H	コンクリート			型枠			化粧型枠			摘 要
			断 面	平 均	数 量	断 面	平 均	数 量	断 面	平 均	数 量	
	−	0.000	0.000			0.00			0.00			
BC.1	0.86	0.010	0.002	0.001	0.0	0.01	0.01	0.0	0.01	0.01	0.0	
SP.1	7.73	0.100	0.020	0.011	0.1	0.10	0.06	0.5	0.10	0.06	0.5	
EC.1(BC.2)	7.71	0.020	0.004	0.012	0.1	0.02	0.06	0.5	0.02	0.06	0.5	
	1.45	0.000	0.000	0.002	0.0	0.00	0.01	0.0	0.00	0.01	0.0	
	17.75				0.2			1.0			1.0	

すりつけ工
（大型土のう袋）

各　種　数　量　計　算　書

測　点	距　離	右岸			左岸						摘　要
		断　面	平　均	数　量	断　面	平　均	数　量	断　面	平　均	数　量	
BC.3	－	2.00			2.00						
	2.00	2.00	2.00	4.0	2.00	2.00	4.0				
	1.00	0.0	1.00	1.0	0.0	1.00	1.0				
小計	3.00			5.0			5.0				
合計	3.00			5.0	m2		5.0	m2			
（大型土のう）				5	袋		5	袋			1袋＝ 1.08×1.10

植生工
（左岸側）

各　種　数　量　計　算　書

測　点	距　離	人工張芝　L1									摘　要
		断　面	平　均	数　量	断　面	平　均	数　量	断　面	平　均	数　量	
左岸側 護岸部											
	－	0.6									
BC.1	0.7	0.5	0.55	0.4							
SP.1	5.1	0.4	0.45	2.3							
EC.1(BC2)	5.1	0.5	0.45	2.3							
	1.0	0.5	0.50	0.5							
NO.1	5.0	0.6	0.55	2.8							
SP.2	2.5	0.7	0.65	1.6							
EC.2	7.5	0.8	0.75	5.6							
	2.7	0.9	0.85	2.3							
	0.4	0.0	0.45	0.2							
小計	30.0			18.0							
	－	0.0									
	0.4	0.5	0.25	0.1							
	0.7	0.2	0.35	0.2							
NO.2	6.2	0.3	0.25	1.6							
BC.3	13.7	0.6	0.45	6.2							
小計	21.0			8.1							
護岸部											
計	51.0			26.1							

植生工
（左岸側）

各　種　数　量　計　算　書

測　点	距　離	人工張芝　L1									摘　要
		断　面	平　均	数　量	断　面	平　均	数　量	断　面	平　均	数　量	
進入路部											
NO.1+11.9	－	0.0									
	0.5	0.8	0.40	0.2							
	0.3	0.7	0.75	0.2							
	1.2	0.0	0.35	0.4							
小計	2.0			0.8							
NO.1+12.7	－	0.0									
	0.5	0.3	0.15	0.1							
	1.3	0.0	0.15	0.2							
小計	1.8			0.3							
進入路部											
計	3.8			1.1							
左岸側 合計	54.8			27.2							

植生工
（右岸側）

各　種　数　量　計　算　書

測　点	距　離	人工張芝　L1									摘　要
		断　面	平　均	数　量	断　面	平　均	数　量	断　面	平　均	数　量	
右岸側 護岸部											
	－	0.9									
BC.1	0.9	0.9	0.90	0.8							
SP.1	8.5	0.7	0.80	6.8							
	4.0	0.8	0.75	3.0							
	0.5	0.0	0.40	0.2							
小計	13.9			10.8							
	－	0.6									
EC.1(BC2)	1.3	0.6	0.60	0.8							
	1.0	0.7	0.65	0.7							
NO.1	3.7	0.7	0.70	2.6							
SP.2	1.9	0.8	0.75	1.4							
EC.2	5.5	0.9	0.85	4.7							
	7.2	1.1	1.00	7.2							
	1.6	0.5	0.80	1.3							
NO.2	2.4	0.5	0.50	1.2							
BC.3	13.7	0.6	0.55	7.5							
小計	38.3			27.4							
護岸部											
計	52.2			38.2							

植生工
（右岸側）

各　種　数　量　計　算　書

測　点	距　離	人工張芝　L1									摘　要
		断　面	平　均	数　量	断　面	平　均	数　量	断　面	平　均	数　量	
進入路部											
NO.0+11.5	－	0.8									
	0.4	0.8	0.80	0.3							
	－	0.0									
	0.5	0.7	0.35	0.2							
	0.5	0.6	0.65	0.3							
小計	1.4			0.8							
NO.0+13.6	－	0.6									
	0.7	0.5	0.55	0.4							
	1.4	0.3	0.40	0.6							
	0.5	0.2	0.25	0.1							
小計	2.6			1.1							
進入路部											
計	4.0			1.9							
右岸側 合計	56.2			40.1							

根　固　め　工　数　量　集　計　表

種　別	細　別	規　　格	単位	数　量			摘　要
						合　計	
作業土工	基面整正		m2	12.1		12.1	バックホウ0.28m3区間
底張工	1号底張工		m	53.4		53.4	
	コンクリート	σck=18N/mm^2	m3	20.3		20.3	
	基礎コンクリート	σck=18N/mm^2	m2	86.0		86.0	t=100mm
	止水コンクリート		箇所	1.0		1.0	
	コンクリート	σck=18N/mm^2	m3	0.3		0.3	
	型枠	小型	m2	1.9		1.9	

各　種　数　量　計　算　書

作業土工
底張工(バックホウ 0.28m3)

測　点	距　離	基面整正 K									摘　要
		断　面	平　均	数　量	断　面	平　均	数　量	断　面	平　均	数　量	
NO.0	－	0.6									
BC.1	1.2	0.6	0.60	0.7							
SP.1	6.8	0.0	0.30	2.0							
EC.1(BC2)	6.8	0.0	0.00	0.0							
NO.1	5.3	0.0	0.00	0.0							
SP.2	2.2	0.3	0.15	0.3							
EC.2	6.5	0.2	0.25	1.6							
NO.2	11.3	0.4	0.30	3.4							
BC.3	13.7	0.2	0.30	4.1							
小計	53.8			12.1							
合計	53.8			12.1							

底張工
1号底張工

各 種 数 量 計 算 書

測 点	距 離	コンクリート 断 面	コンクリート 平 均	コンクリート 数 量	基礎コンクリート 断 面	基礎コンクリート 平 均	基礎コンクリート 数 量	断 面	平 均	数 量	摘 要
NO.0	－	0.38			0.16						W＝ 2.00
BC.1	1.16	0.38	0.38	0.4	0.16	0.16	0.2				2.00
SP.1	6.75	0.38	0.38	2.6	0.16	0.16	1.1				2.00
EC.1(BC2)	6.75	0.38	0.38	2.6	0.16	0.16	1.1				2.00
NO.1	5.34	0.38	0.38	2.0	0.16	0.16	0.9				2.00
SP.2	2.20	0.38	0.38	0.8	0.16	0.16	0.4				2.00
EC.2	6.54	0.38	0.38	2.5	0.16	0.16	1.0				2.00
NO.2	11.26	0.38	0.38	4.3	0.16	0.16	1.8				2.00
BC.3	13.41	0.38	0.38	5.1	0.16	0.16	2.1				2.00
小計	53.41			20.3			8.6				
								基礎コンクリート面積			
合計	53.41			20.3			8.6	A=8.6÷0.1=		86.0	

底張工
止水コンクリート

各　種　数　量　計　算　書

測　点	距　離	コンクリート			型枠						摘　要
		断　面	平　均	数　量	断　面	平　均	数　量	断　面	平　均	数　量	
	－	0.94									
BC.3	0.30	0.94	0.94	0.3	0.94×2＝		1.9				
小計	0.30	0.0		0.3			1.9				
合計	0.30			0.3			1.9				

付　帯　道　路　工　数　量　集　計　表

種　別	細　別	規　　格	単位	数　量			摘　要
				左岸側	右岸側	合　計	
作業土工	床掘	礫混り土	m3		1.2	1.2	バックホウ0.28m3
	埋戻	W1<1m	m3		0.7	0.7	バックホウ0.28m3区間
	基面整正		m2		1.0	1.0	バックホウ0.28m3区間
コンクリート舗装工	路盤工	RC-40　t=100mm	m2	15.6	16.5	32.1	W(CO)2
	コンクリート舗装	σck=18N/mm^2　t=70mm	m2	14.0	14.6	28.6	W(CO)1
	目地材	t=10mm	m2	0.1	0.1	0.2	
床版工	1号床版	L4400×B1200×t150	箇所		1.0	1.0	T-2

作業土工集計表(バックホウ 0.28m3)

名　称	数量		単位	10m当り・1ヶ所当り数量					数量										備　考
				床掘	埋戻			基面整正	床掘		埋戻						基面整正		
				E(GF)	Fu(B)	Fu(C)	Fu(D)		E(GF)		Fu(B)		Fu(C)		Fu(D)		K		
	左岸	右岸						K	左岸	右岸	左岸	右岸	左岸	右岸	左岸	右岸	左岸	右岸	
現場打擁壁工																			
床版工																			
1号床版		1.0	箇所	1.2			0.7	1.0		1.2						0.7		1.0	
小計										1.2						0.7		1.0	
付帯道路工合計									1.2						0.7		1.0		

コンクリート舗装工
左岸側

各 種 数 量 計 算 書

測 点	距 離	表層(t=7cm) W(CO)1			路盤工(t=10cm) W(CO)2						摘 要
		断 面	平 均	数 量	断 面	平 均	数 量	断 面	平 均	数 量	
	−	0.27			0.30						
BC.1	0.71	0.27	0.27	0.2	0.30	0.30	0.2				
SP.1	5.29	0.27	0.27	1.4	0.30	0.30	1.6				
EC.1(BC2)	5.31	0.27	0.27	1.4	0.30	0.30	1.6				
NO.1	5.89	0.27	0.27	1.6	0.30	0.30	1.8				
SP.2	2.48	0.27	0.27	0.7	0.30	0.30	0.7				
EC.2	7.37	0.27	0.27	2.0	0.30	0.30	2.2				
NO.2	11.26	0.27	0.27	3.0	0.30	0.30	3.4				
BC.3	13.71	0.27	0.27	3.7	0.30	0.30	4.1				
小計	52.02			14.0			15.6				
左岸側 合計	52.02			14.0			15.6				

目地材数量　　Co厚　t=　0.070

平均断面積A(m2)
A= 14.0÷52.02×0.070
= 0.02

目地材設置枚数:N(箇所)
N= 52.02÷10.0−1
≒ 5

目地材数量(m2)
= 0.02×5
= 0.1

コンクリート舗装工
右岸側

各 種 数 量 計 算 書

測 点	距 離	表層(t=7cm) W(CO)1			路盤工(t=10cm) W(CO)2						摘 要
		断 面	平 均	数 量	断 面	平 均	数 量	断 面	平 均	数 量	
	−	0.27			0.30						
BC.1	0.86	0.27	0.27	0.2	0.30	0.30	0.3				
SP.1	8.20	0.27	0.27	2.2	0.30	0.30	2.5				
EC.1(BC2)	8.19	0.27	0.27	2.2	0.30	0.30	2.5				
NO.1	4.78	0.27	0.27	1.3	0.30	0.30	1.4				
SP.2	1.92	0.27	0.27	0.5	0.30	0.30	0.6				
EC.2	5.70	0.27	0.27	1.5	0.30	0.30	1.7				
NO.2	11.26	0.27	0.27	3.0	0.30	0.30	3.4				
BC.3	13.71	0.27	0.27	3.7	0.30	0.30	4.1				
小計	54.62			14.6			16.5				
右岸側 合計	54.62			14.6			16.5				

目地材数量　　Co厚　t=　0.070

平均断面積A(m2)
A= 14.6÷54.62×0.070
= 0.02

目地材設置枚数:N(箇所)
N= 54.62÷10.0−1
≒ 5

目地材数量(m2)
= 0.02×5
= 0.1

各 種 構 造 物 集 計 表

測　点	1号床版			
NO.0				
BC.1				
SP.1				
EC.1(BC.2)				
NO.1				
SP.2				
EC.2				
NO.2				
BC.3	1.00			
合計	1.00			

水　路　工　数　量　集　計　表

種　別	細　別	規　　格	単位	数　量			摘　要
				左岸側	右岸側	合　計	
作業土工	床掘	礫混り土	m3	12.0	5.5	17.5	バックホウ0.28m3
	埋戻	1m≦W1＜4m	m3	10.4	4.8	15.2	バックホウ0.28m3区間
	基面整正		m2	1.8	0.8	2.6	バックホウ0.28m3区間
集水桝工	1号集水桝	G2-B600-L600-H750	箇所	1.0		1.0	
	2号集水桝	G2-B500-L500-H700	箇所	1.0		1.0	
	3号集水桝	G2-B500-L500-H700	箇所		1.0	1.0	
	田面排水ボックス	800	箇所	1.0		1.0	
暗渠工	暗渠排水管	VUφ350	m	1.95		1.95	
		VUφ350用 逆水防止弁	個	1.0		1.0	
		VPφ100	m	0.80		0.80	
		VPφ150	m	1.40		1.40	
		VPφ300	m	3.00	2.00	5.00	
		VPφ300用 逆水防止弁	個	1.0	1.0	2.0	

作業土工集計表(バックホウ 0.28m3)

名　称	数量		単位	10m当り・1ヶ所当り数量					数量										備　考
				床掘	埋戻			基面整正	床掘		埋戻						基面整正		
				E(GF)	Fu(B)	Fu(C)	Fu(D)	K	E(GF)		Fu(B)		Fu(C)		Fu(D)		K		
	左岸	右岸							左岸	右岸	左岸	右岸	左岸	右岸	左岸	右岸	左岸	右岸	
集水桝工																			
1号集水桝	1.0		箇所	6.5		5.6		1.0	6.5				5.6				1.0		
2号集水桝	1.0		箇所	5.5		4.8		0.8	5.5				4.8				0.8		
3号集水桝		1.0	箇所	5.5		4.8		0.8		5.5				4.8				0.8	
小計									12.0	5.5			10.4	4.8			1.8	0.8	
水路工合計									17.5				15.2				2.6		

各 種 構 造 物 集 計 表

集水桝工

測 点	1号集水桝		2号集水桝		3号集水桝		田面排水ボックス	
	左岸側	右岸側	左岸側	右岸側	左岸側	右岸側	左岸側	右岸側
NO.0								
BC.1	1.0							
SP.1								
EC.1(BC.2)								
NO.1								
SP.2								
EC.2								
NO.2			1.0					
BC.3						1.0	1.0	
合計	1.0	0.0	1.0	0.0	0.0	1.0	1.0	0.0
左右合計	1.0		1.0		1.0		1.0	

各 種 構 造 物 集 計 表

暗渠工

測 点	VUφ350		逆水防止弁 (VUφ350用)					
	左岸側	右岸側	左岸側	右岸側	左岸側	右岸側	左岸側	右岸側
NO.0								
BC.1	1.95		1.0					
SP.1								
EC.1(BC.2)								
NO.1								
SP.2								
EC.2								
NO.2								
BC.3								
合計	1.95	0.00	1.00	0.00				
左右合計	1.95		1.00					

各 種 構 造 物 集 計 表

暗渠工

測 点	VPφ100		VPφ150		VPφ300		逆水防止弁 (VPφ300用)	
	左岸側	右岸側	左岸側	右岸側	左岸側	右岸側	左岸側	右岸側
NO.0								
BC.1	0.80							
SP.1								
EC.1(BC.2)								
NO.1								
SP.2								
EC.2								
NO.2					3.00		1.0	
BC.3			1.40			2.00		1.0
合計	0.80	0.00	1.40	0.00	3.00	2.00	1.00	1.00
左右合計	0.80		1.40		5.00		2.00	

構造物撤去工数量集計表

種別	細別	規格	単位	数量				摘要
				左岸側	中央	右岸側	合計	
構造物取壊工	コンクリート構造物取壊し	無筋コンクリート	m3	53.2	5.0	34.2	92.4	
排水構造物撤去工	暗渠排水管撤去	VPφ100	m	0.80			0.80	
	運搬処理工	(運搬)						
		無筋コンクリート	m3	92.4			92.4	
		(処分)						
		無筋コンクリート	t	92.4×2.35			217.1	

各 種 数 量 計 算 書

構造物取壊し工(左岸側)

測 点	距 離	コンクリート取壊し(無筋) C(CO)1									摘 要
		断 面	平 均	数 量	断 面	平 均	数 量	断 面	平 均	数 量	
		1.2									
BC.1	0.70	1.2	1.20	0.8							
	3.80	1.2	1.20	4.6							
小 計	4.50			5.4							
		0.8									
SP.1	2.30	0.8	0.80	1.8							
EC.1(BC2)	6.70	0.9	0.85	5.7							
	0.20	0.9	0.90	0.2							
小 計	9.20			7.7							
		1.2									
NO.1	5.10	1.2	1.20	6.1							
SP.2	2.20	1.3	1.25	2.8							
	3.40	1.3	1.30	4.4							
小 計	10.70			13.3							
		1.0									
EC.2	3.30	1.0	1.00	3.3							
NO.2	11.30	1.2	1.10	12.4							
	5.40	1.3	1.25	6.8							
小 計	20.00			22.5							
		1.3									
BC.3	0.30	1.3	1.30	0.4							
	3.00	1.3	1.30	3.9							
小 計	3.30			4.3							
合 計	47.70			53.2							

各 種 数 量 計 算 書

構造物取壊し工(中央部)

測 点	距 離	コンクリート取壊し(無筋) C(CO)1									摘 要
		断 面	平 均	数 量	断 面	平 均	数 量	断 面	平 均	数 量	
		0.2									
NO.1	0.80	0.2	0.20	0.2							
SP.2	2.20	0.2	0.20	0.4							
EC.2	6.50	0.1	0.15	1.0							
NO.2	11.30	0.2	0.15	1.7							
	5.20	0.2	0.20	1.0							
小 計	26.00			4.3							
		0.2									
BC.3	0.70	0.2	0.20	0.1							
		0.2									
	3.00	0.2	0.20	0.6							
小 計	3.70			0.7							
合 計	29.70			5.0							

各 種 数 量 計 算 書

構造物取壊し工(右岸側)

測 点	距 離	コンクリート取壊し(無筋) C(CO)1									摘 要
		断 面	平 均	数 量	断 面	平 均	数 量	断 面	平 均	数 量	
		1.3									
SP.1	2.00	1.3	1.30	2.6							
EC.1(BC2)	7.50	1.5	1.40	10.5							
NO.1	5.10	1.3	1.40	7.1							
SP.2	2.10	1.2	1.25	2.6							
	5.30	1.2	1.20	6.4							
小 計	22.00			29.2							
		0.9									
NO.2	4.00	0.9	0.90	3.6							
	3.10	0.0	0.45	1.4							
小 計	7.10			5.0							
合 計	29.10			34.2							

各 種 構 造 物 集 計 表

排水構造物撤去工

測　点	VPφ100							
	左岸側	右岸側	左岸側	右岸側	左岸側	右岸側	左岸側	右岸側
NO.0								
BC.1	0.80							
SP.1								
EC.1(BC.2)								
NO.1								
SP.2								
EC.2								
NO.2								
BC.3								
合計	0.80	0.00						
左右合計	0.80							

仮　設　工　数　量　集　計　表

種　別	細　別	規　　格	単位	数　量			摘　要
				左岸側	右岸側	合　計	
工事用道路工	(工事用道路3)						
	敷鉄板	W=3.0m t=22mm	m	90.50		90.5	
		設置面積	m2	271.50		271.5	90.50×3.00
		枚数	枚	58.45		59	271.50÷(1.524×3.048)
		重量	t	47.32		47.32	59×0.802
	(工事用道路4)						
	盛土	W=3.5m	m3	2.5		2.5	
	購入土		m3	3.3		3.3	2.5×1.33
	敷砂利	RC-40 t=10cm	m2	7.3		7.3	
			m3	0.7		0.7	7.3×0.10
	掘削	工事用道路撤去	m3	3.2		3.2	2.5+0.7
	残土処分	ダンプトラック運搬	m3	3.2		3.2	
		残土処分	m3	3.2		3.2	
土留・仮締切工							
	大型土のう	仮締切工	袋	1.0		1.0	
		購入土	m3	1.0		1.0	
		濁水処理工	袋	4.0		4.0	
		購入土	m3	4.0		4.0	
		撤去	袋	5.0		5.0	1.0+4.0
			m3	5.0		5.0	
	残土処理	ダンプトラック運搬	m3	4.2		4.2	5.0÷1.2
		残土処分	m3	4.2		4.2	
	締切排水工	水中ポンプ	箇所	1.0		1.0	
	架樋工	高密度ポリエチレン管					
		ダブルφ350	m	71.7		71.7	シングル管の場合φ400

各 種 構 造 物 集 計 表

工事用道路

測　点	工事用道路3							
	左岸側	右岸側	左岸側	右岸側	左岸側	右岸側	左岸側	右岸側
①	27.10							
②	36.70							
③	26.70							
合計	90.50	0.00						

工事用道路工
工事用道路4

各　種　数　量　計　算　書

測　点	距　離	盛土　B			敷砂利 t=10cm						摘　要
		断　面	平　均	数　量	断　面	平　均	数　量	断　面	平　均	数　量	
（左岸側）											
①		0.00			2.50						
	2.9	1.69	0.85	2.5	2.50	2.50	7.3				
小計	2.9			2.5			7.3				
合計	2.9			2.5			7.3				

各　種　数　量　計　算　書

土留・仮締切工

測　点	距　離	仮締切工 （大型土のう）	濁水処理工 （大型土のう）	締切排水工 ポンプ据え付け撤去	架樋工 高密度ポリエチレン管	摘　要
仮締切延長 (上流側河川幅)	2.0	2.0×(0.15+0.30)÷(1.10×1.08)= 0.76		1.00　箇所	NO.0付近～BC.3付近 φ350 3.0+(53.7+3.0)+12.0= L=　71.7　m	
		≒　1.0				
濁水処理工延長	8.0		8.0×(0.15+0.30)÷(1.10×1.08)= 3.03			
下流側河川幅 ×4列			≒　4.0			

計第　－　表	1号天端コンクリート	10m当り

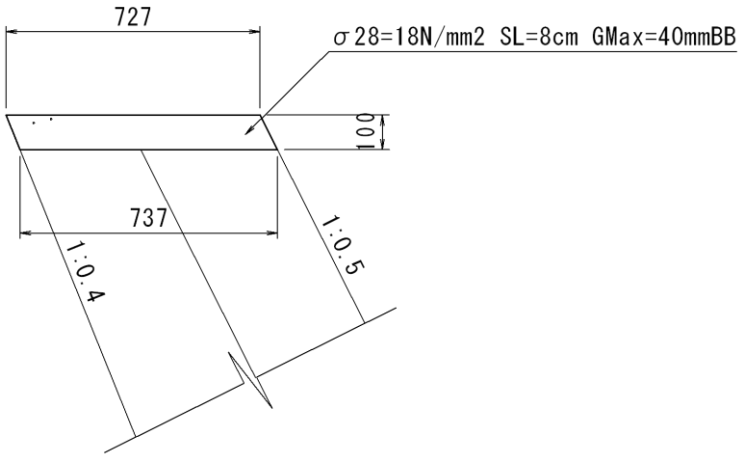

種 別	規 格	計　算　式	数 量	
コンクリート	18-8-40BB	(0.727+0.737)×1/2×0.100×10.000	0.732	m3
型枠	小型構造物	0.100×(√(1.0²+0.5²)√(1.0²+0.4²))×10.000	2.20	m2

計第　－　表	1号ブロック基礎	10m当り

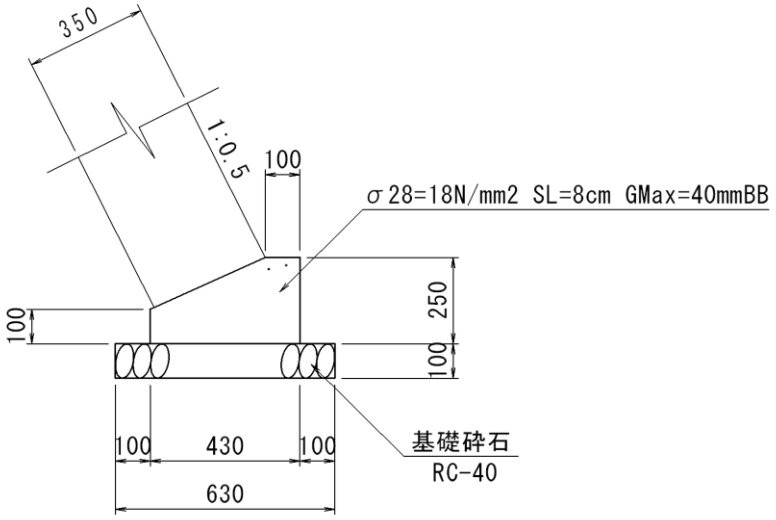

種 別	規 格	計　算　式	数 量	
コンクリート	18-8-40BB	(0.250×0.100+(0.250+0.100)×1/2×(0.430-0.100))×10.000	0.828	m3
型枠	小型構造物	(0.250+0.100)×10.000	3.50	m2
基礎砕石	RC-40 t=100mm	0.630×10.000	6.30	m2

計第　－　表	3号嵩上工	1m当り

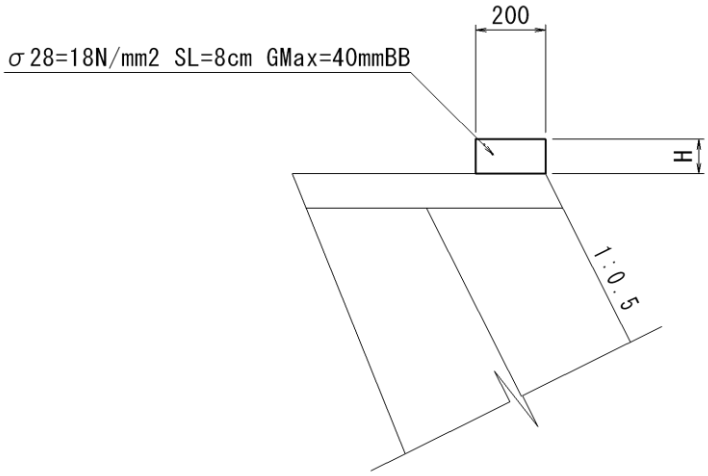

種 別	規 格	計　算　式	数 量	
H=0mm				
コンクリート	18-8-40BB	0.200×0.000	0.000	m3
型枠	小型構造物	0.000×1	0.00	m2
化粧型枠	小型構造物	0.000×1	0.00	m2
H=10mm				
コンクリート	18-8-40BB	0.200×0.010	0.002	m3
型枠	小型構造物	0.010×1	0.01	m2
化粧型枠	小型構造物	0.010×1	0.01	m2
H=20mm				
コンクリート	18-8-40BB	0.200×0.020	0.004	m3
型枠	小型構造物	0.020×1	0.02	m2
化粧型枠	小型構造物	0.020×1	0.02	m2
H=100mm				
コンクリート	18-8-40BB	0.200×0.100	0.020	m3
型枠	小型構造物	0.100×1	0.10	m2
化粧型枠	小型構造物	0.100×1	0.10	m2

計第　－　表	1号小口止工	1ヶ所当り

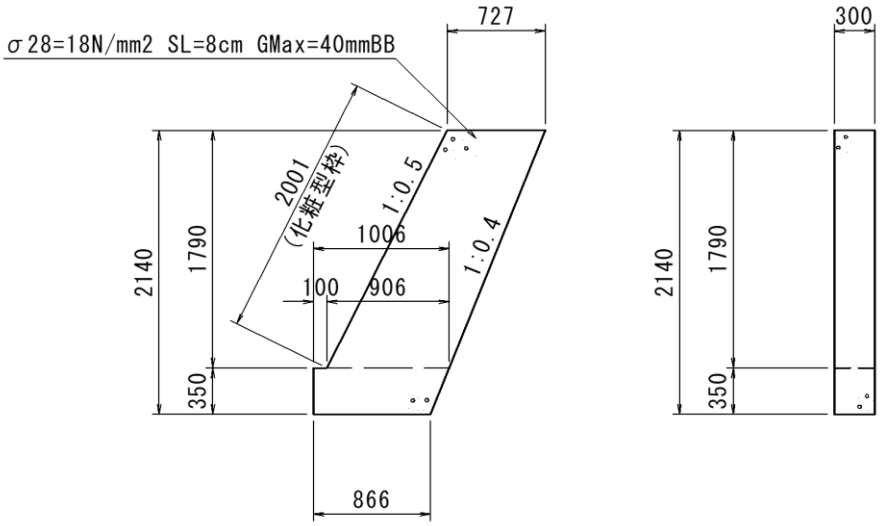

種 別	規 格	計　　算　　式	数 量	
コンクリート	18-8-40BB	((0.727+0.906)×1/2×1.790+(1.006+0.866)×1/2×0.350)×0.300	0.537	m3
型枠	小型構造物	(0.727+0.906)×1/2×1.790+(1.006+0.866)×1/2×0.350+0.350×0.300	1.89	m2
化粧型枠		2.001×0.300	0.60	m2

計第　－　表	5号小口止工	1ヶ所当り

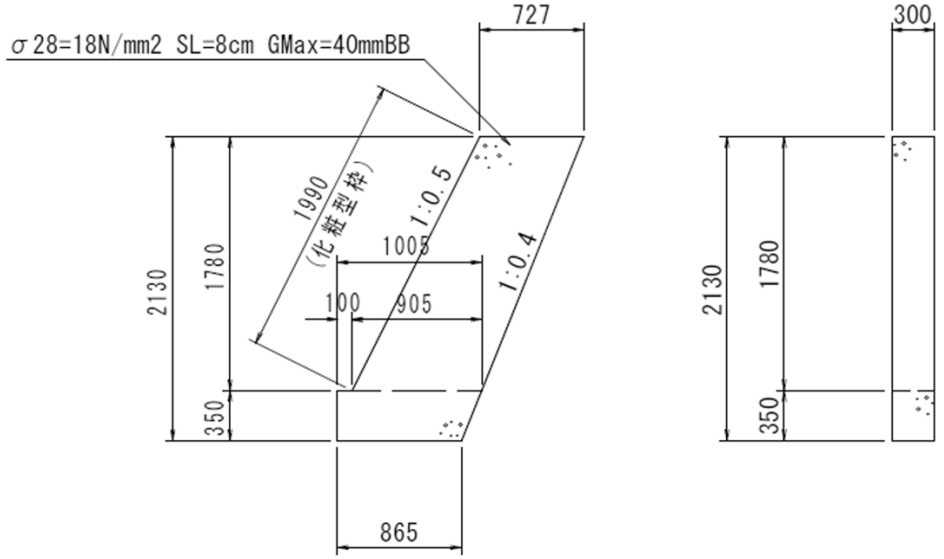

種 別	規 格	計　　算　　式	数 量	
コンクリート	18-8-40BB	((0.727+0.905)×1/2×1.780+(1.005+0.865)×1/2×0.350)×0.300	0.534	m3
型枠	小型構造物	((0.727+0.905)×1/2×1.780+(1.005+0.865)×1/2×0.350)×2+0.350×0.300	3.66	m2
化粧型枠		1.990×0.300	0.60	m2

計第　－　表	14号小口止工	1ヶ所当り

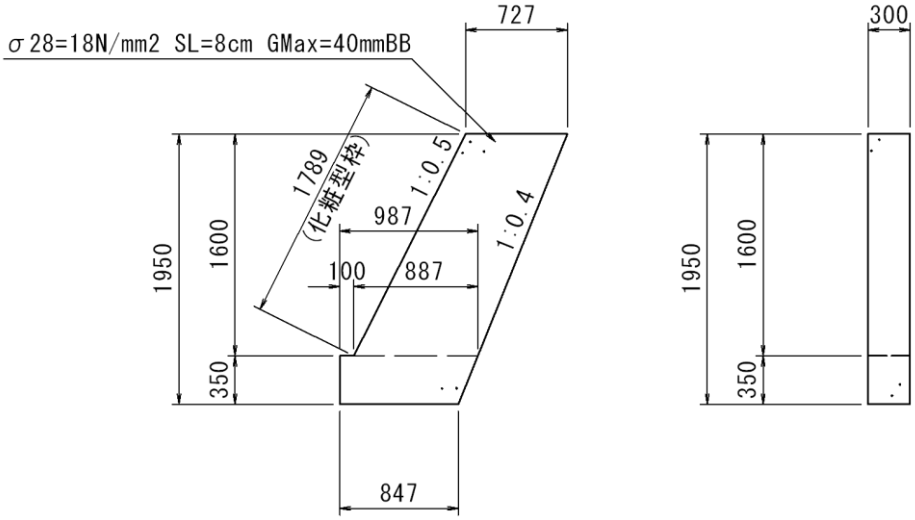

種 別	規 格	計　算　式	数 量	
コンクリート	18-8-40BB	((0.727+0.887)×1/2×1.600+(0.987+0.847)×1/2×0.350)×0.300	0.484	m3
型枠	小型構造物	((0.727+0.887)×1/2×1.600+(0.987+0.847)×1/2×0.350)×2+0.350×0.300	3.33	m2
化粧型枠		1.789×0.300	0.54	m2

計第　－　表	1号間切工	1ヶ所当り

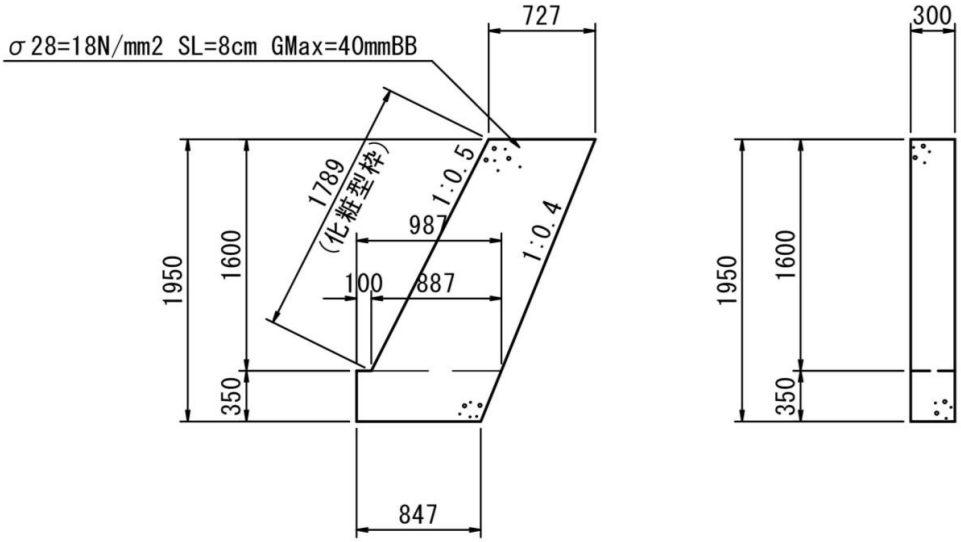

種 別	規 格	計　算　式	数 量	
コンクリート	18-8-40BB	((0.727+0.887)×1/2×1.600+(0.987+0.847)×1/2×0.350)×0.300	0.484	m3
型枠	小型構造物	((0.727+0.887)×1/2×1.600+(0.987+0.847)×1/2×0.350)×2+0.350×0.300	3.33	m2
化粧型枠		1.789×0.300	0.537	m2

計第　－　表	1号集水桝	1ヶ所当り

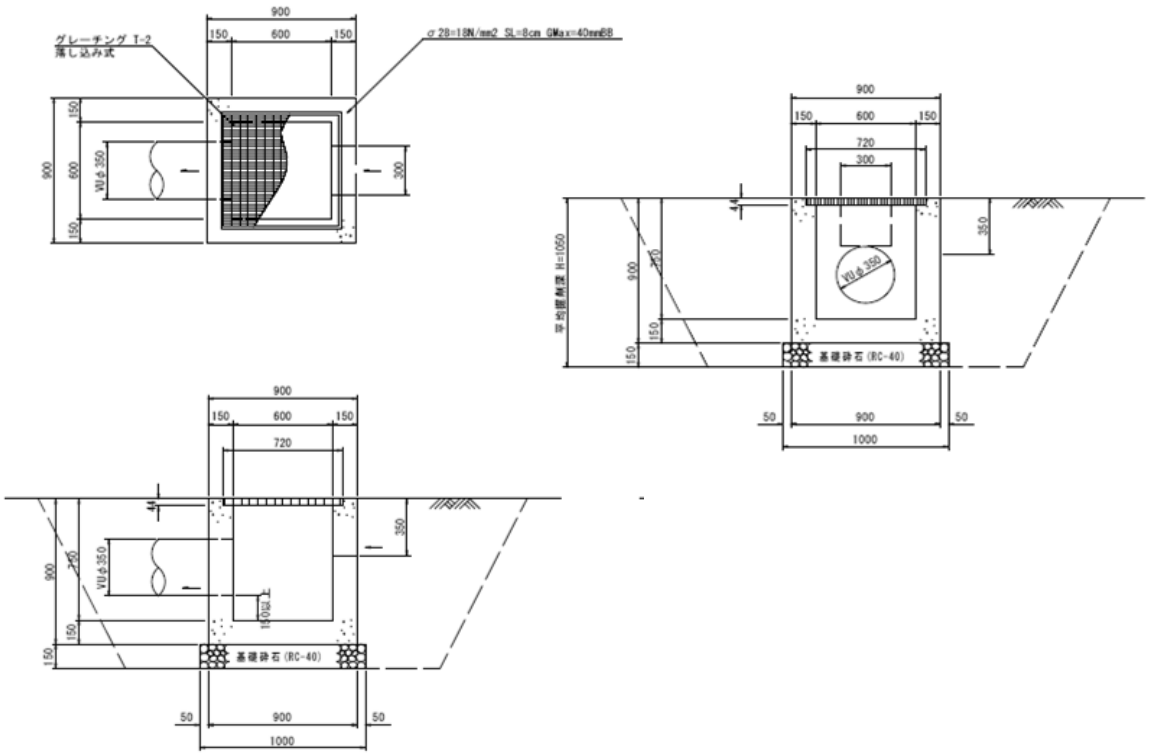

種　別	規　格	計　　算　　式	数　量	
床　掘	E(GF)	(1.900×1.900+2.950×2.950)×1/2×1.050	6.5	m3
埋　戻	Fu(C)	6.5-(0.900×0.900×0.900+1.000×1.000×0.150)	5.6	m3
基面整正	K	1.000×1.000	1.0	m2
コンクリート	18-8-40BB	0.900×0.900×0.900-(0.720×0.720×0.044+0.600×0.600×(0.750-0.044)+0.300×0.350×0.150+0.350^2×1/4×π×0.150)	0.422	m3
型　枠	小型	(0.900+0.600)×0.900×4+(0.300+0.350×2)×0.150-(0.300×0.350×2+0.350^2×1/4×π)	5.24	m2
基礎砕石	RC-40 t=150mm	1.000×1.000	1.00	m2
グレーチング蓋	T-2 落し込み式		1.0	枚

計第　－　表	2号集水桝	1ヶ所当り

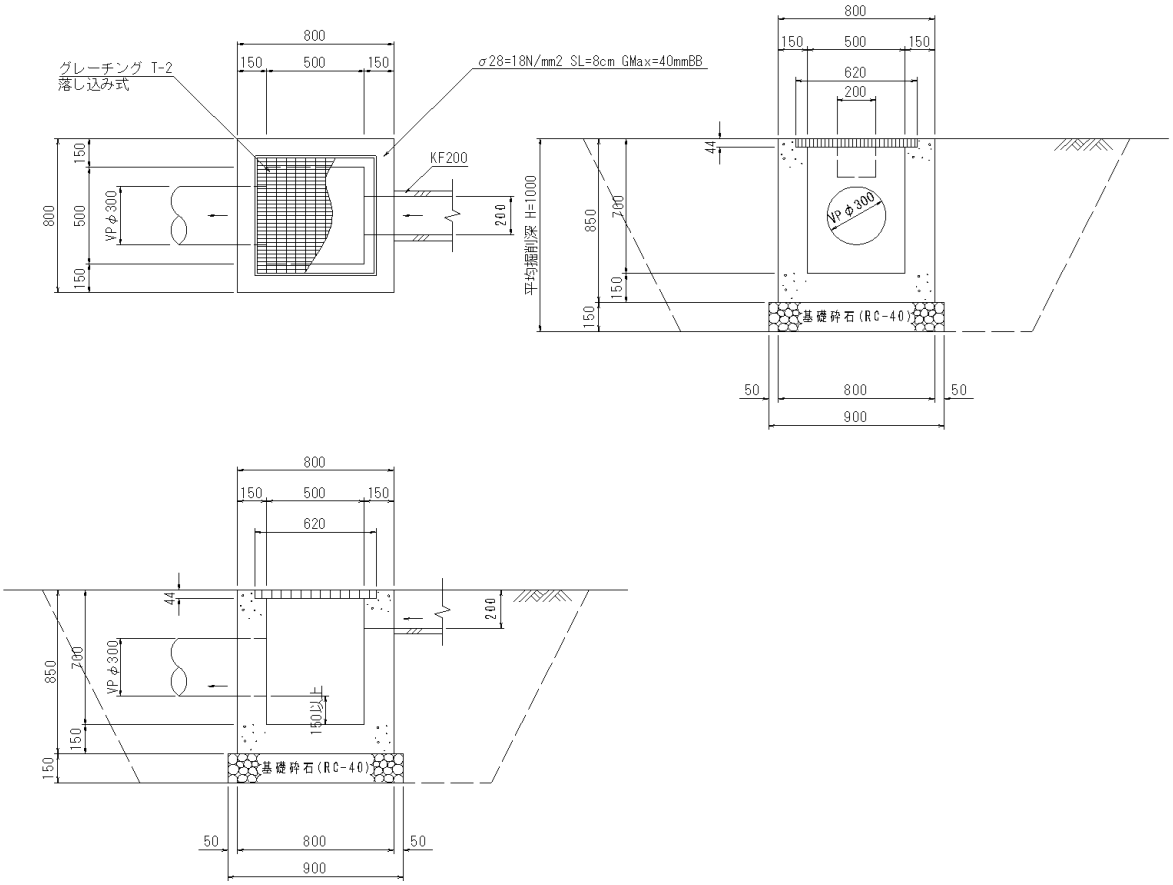

種 別	規 格	計　算　式	数 量	
床 掘	E(GF)	(1.800×1.800+2.800×2.800)×1/2×1.000	5.5	m3
埋 戻	Fu(C)	5.5-(0.800×0.800×0.850+0.900×0.900×0.150)	4.8	m3
基面整正	K	0.900×0.900	0.8	m2
コンクリート	18-8-40BB	0.800×0.800×0.850-(0.620×0.620×0.044+0.500×0.500×(0.700-0.044))	0.363	m3
型 枠	小型	(0.800+0.500)×0.850×4+0.200×0.150×3	4.51	m2
基礎砕石	RC-40 t=150mm	0.900×0.900	0.81	m2
グレーチング蓋	T-2 落し込み式		1.0	枚

計第　－　表	3号集水桝	1ヶ所当り

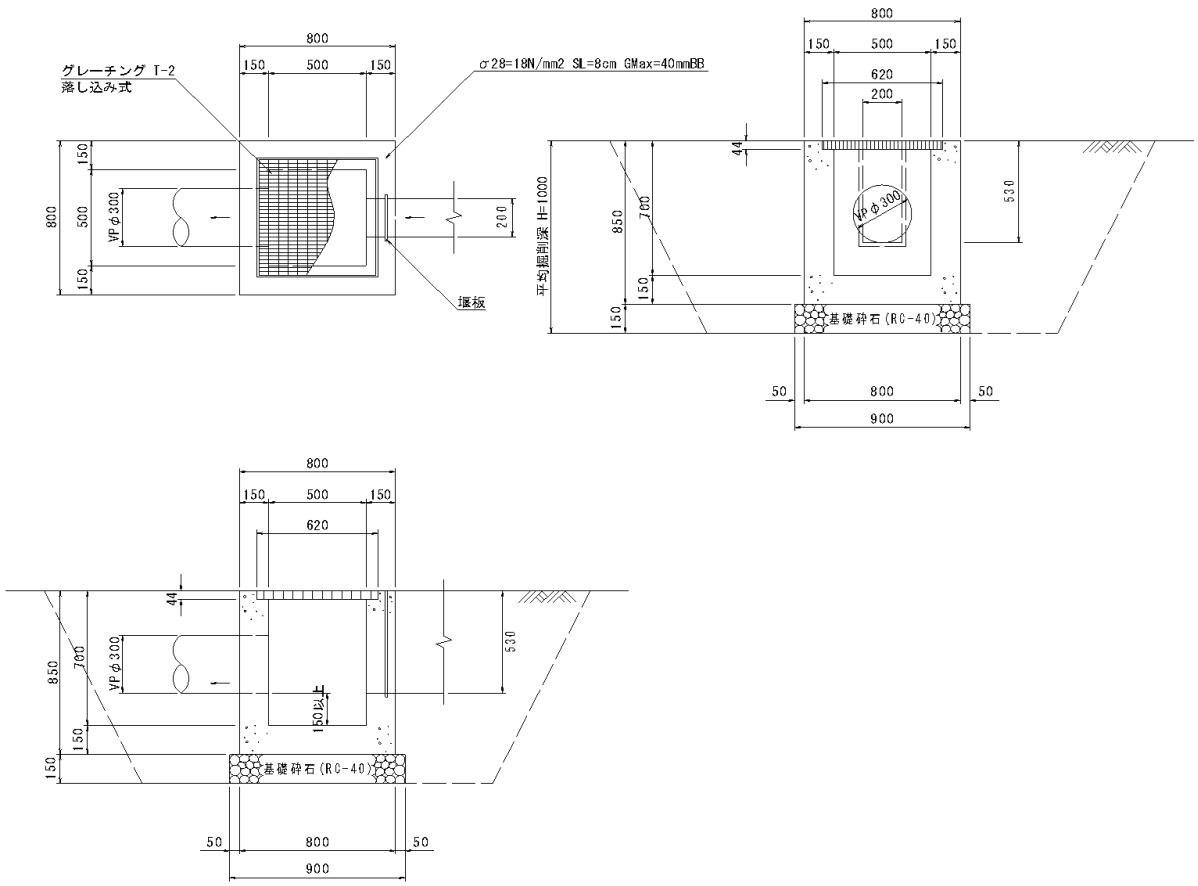

種 別	規 格	計　算　式	数 量	
床 掘	E(GF)	(1.800×1.800+2.800×2.800)×1/2×1.000	5.5	m3
埋 戻	Fu(C)	5.5-(0.800×0.800×0.850+0.900×0.900×0.150)	4.8	m3
基面整正	K	0.900×0.900	0.8	m2
コンクリート	18-8-40BB	0.800×0.800×0.850-(0.620×0.620×0.044+0.500×0.500×(0.700-0.044)+0.200×0.530×0.150)	0.347	m3
型 枠	小型	(0.800+0.500)×0.850×4+(0.530×2+0.200)×0.150-0.530×0.200×2	4.40	m2
基礎砕石	RC-40 t=150mm	0.900×0.900	0.81	m2
グレーチング蓋	T-2 落し込み式		1.0	枚
堰板		240×200×13mm	2.0	枚
堰板		240×150×13mm	1.0	枚

計第　－　表	田面排水ボックス	1ヶ所当り

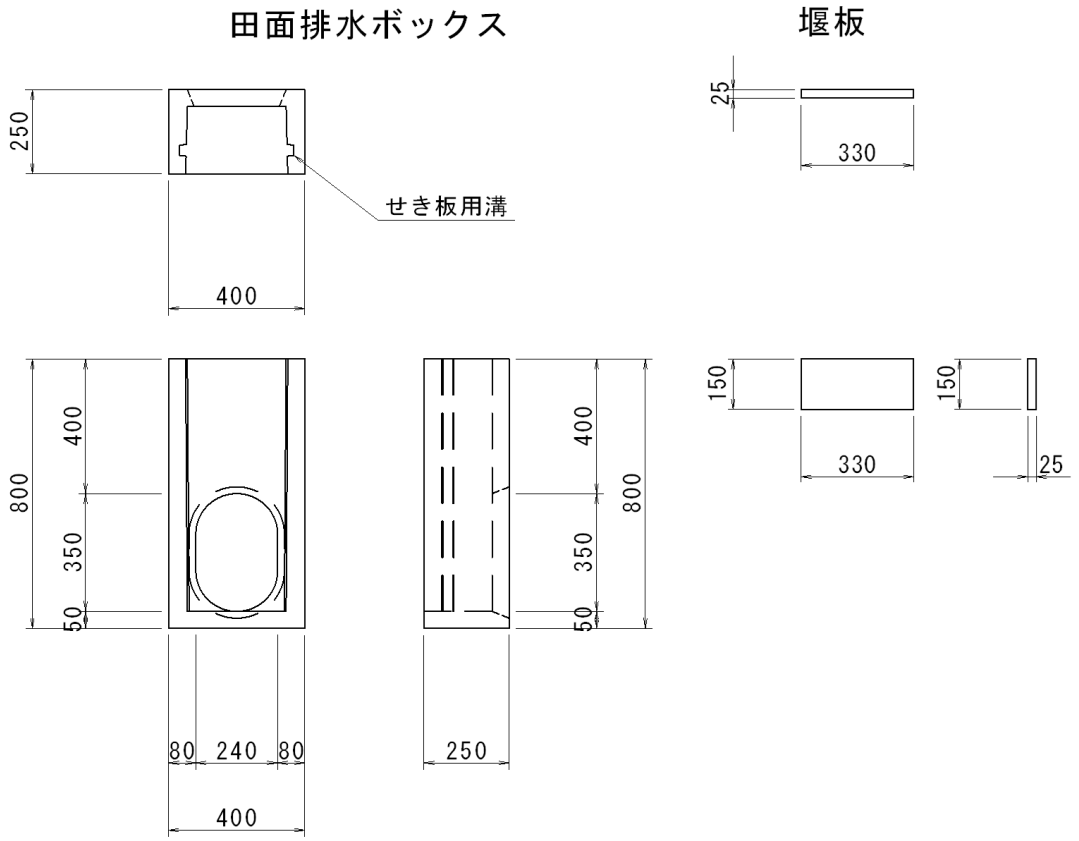

種　別	規　格	計　　算　　式	数　量	
田面排水ボックス	800型		1	基
せき板	150×330×25		4	枚

計第　－　表	1号床版(1/3)	1ヶ所当り

(B=1.2m)

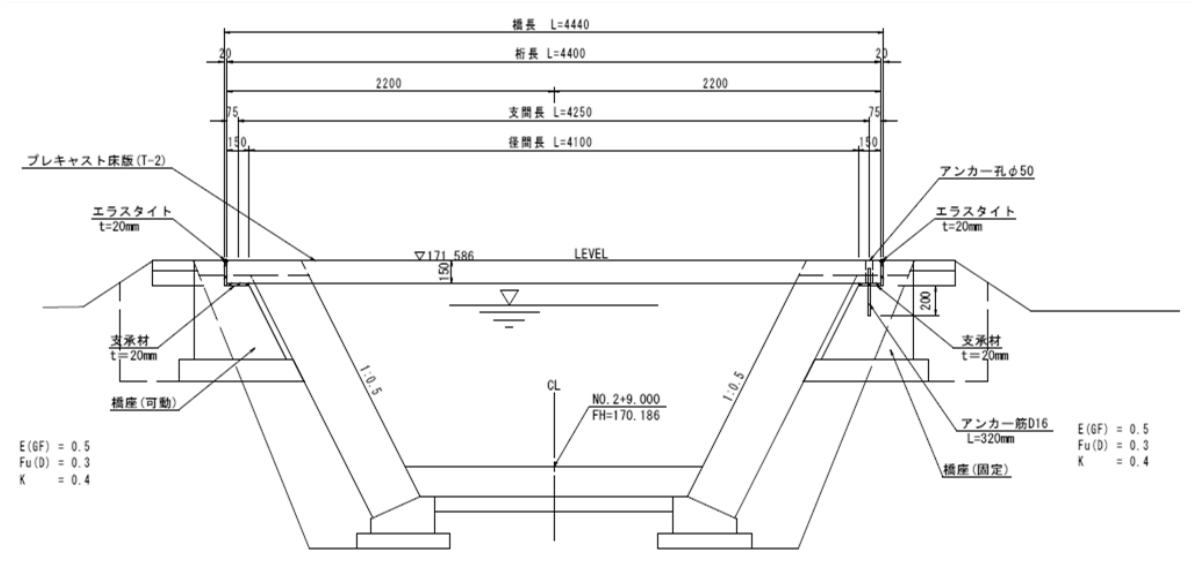

種 別	規 格	計　算　式	数 量	
(作業土工)				
床掘	E(GF)	0.5×1.200+0.5×1.200	1.2	m3
埋戻	Fu(D)	0.3×1.200+0.3×1.200	0.7	〃
基面整正	K	0.4×1.200+0.4×1.200	1.0	m2

計第　－　表	1号床版(2/3)	1ヶ所当り

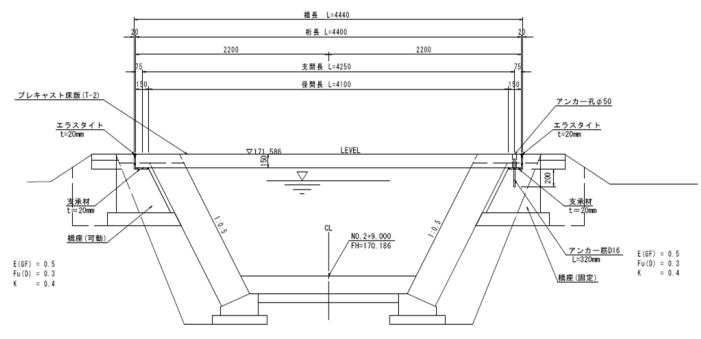

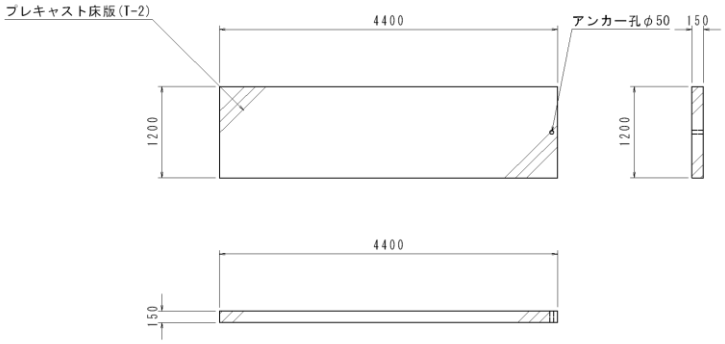

種　別	規　格	計　　算　　式	数　量	
(上部工)				
プレキャスト床版(T-2)	L4400-B1200-t150	W=1861kg	1.0	枚
支承材	B150mm-t20mm	1.200×2×0.15	0.360	m2
エラスタイト	t=20mm	0.170×2×1.200	0.408	m2
無収縮モルタル		0.050^2×1/4×π×0.150×1	0.001	m3

計第　－　表	1号床版(3/3)	1ヶ所当り

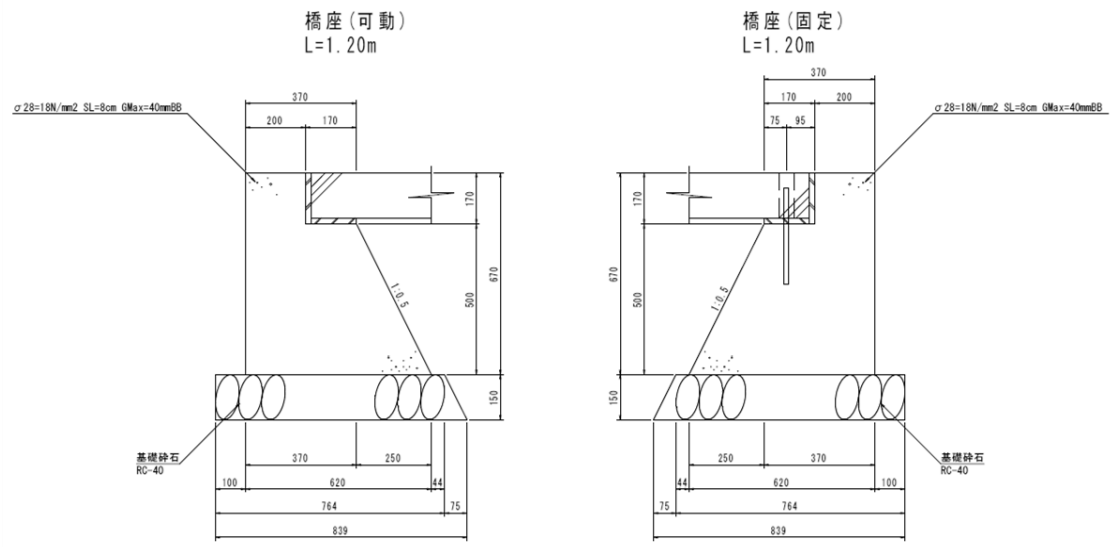

種　別	規　格	計　　算　　式	数　量	
（下部工）				
可動側				
コンクリート	18-8-40BB	(0.170×0.200+(0.200+0.170+0.620)×1/2×0.500)×1.200	0.338	m3
型枠	小型	(0.670+0.170+0.500×$\sqrt{(1^2+0.5^2)}$)×1.200+(0.170×0.200+(0.200+0.170+0.620)×1/2×0.500)×2	2.24	m2
基礎砕石	RC-40 t=150mm	(0.764+0.839)×1/2×1.400	1.12	m2
固定側				
コンクリート	18-8-40BB	(0.170×0.200+(0.170+0.200+0.620)×1/2×0.500)×1.200	0.338	m3
アンカー筋	D16 SD345	0.320×1.56×1	0.499	kg
型枠	小型	(0.670+0.170+0.500×$\sqrt{(1^2+0.5^2)}$)×1.200+(0.170×0.200+(0.170+0.200+0.620)×1/2×0.500)×2	2.24	m2
基礎砕石	RC-40 t=150mm	(0.764+0.839)×1/2×1.400	1.12	m2