令和8年度

農道整備事業

奥屋農道改良工事

仕様書

施　工　場　所　　東広島市志和町奥屋

東広島市

広域図

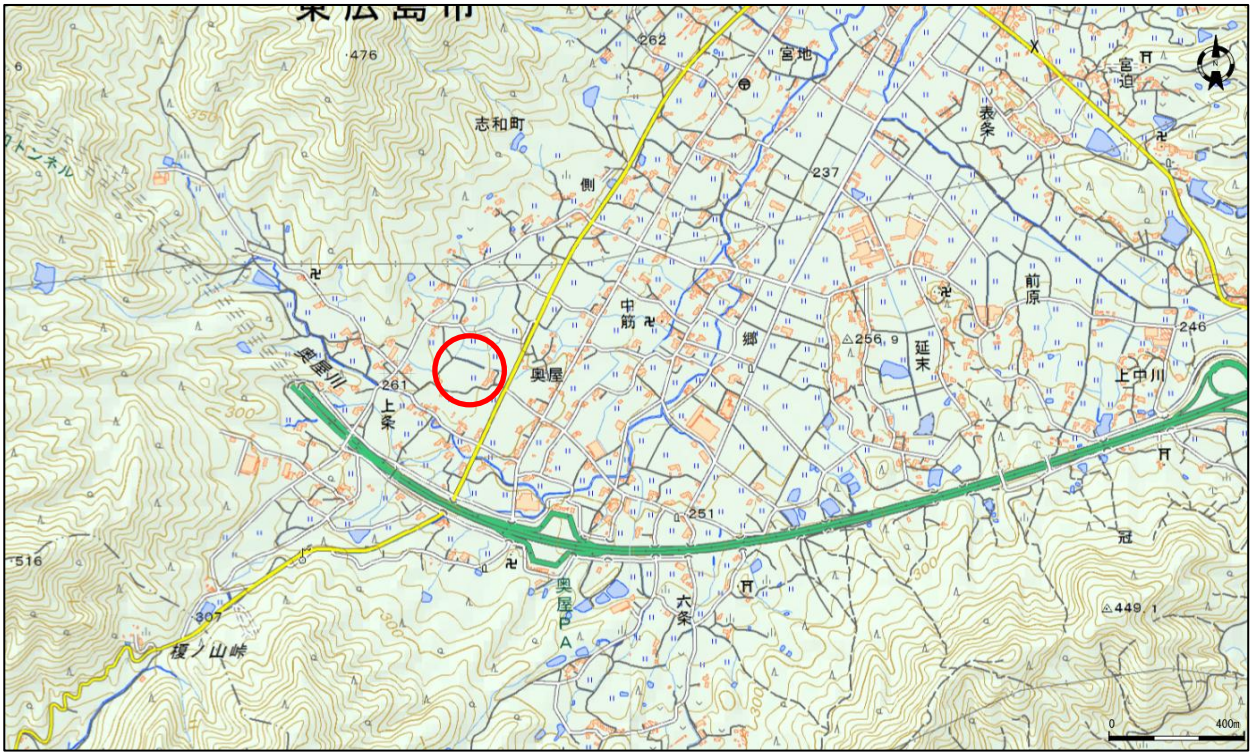
宮地
志和町
側
中筋
郷
奥屋
上条
延末
前原
上中川
表条
宮迫
冠
六条
奥屋PA
榎ノ山峠
476
262
237
256.9
246
261
251
449.1
516
307
0
400m

詳細図

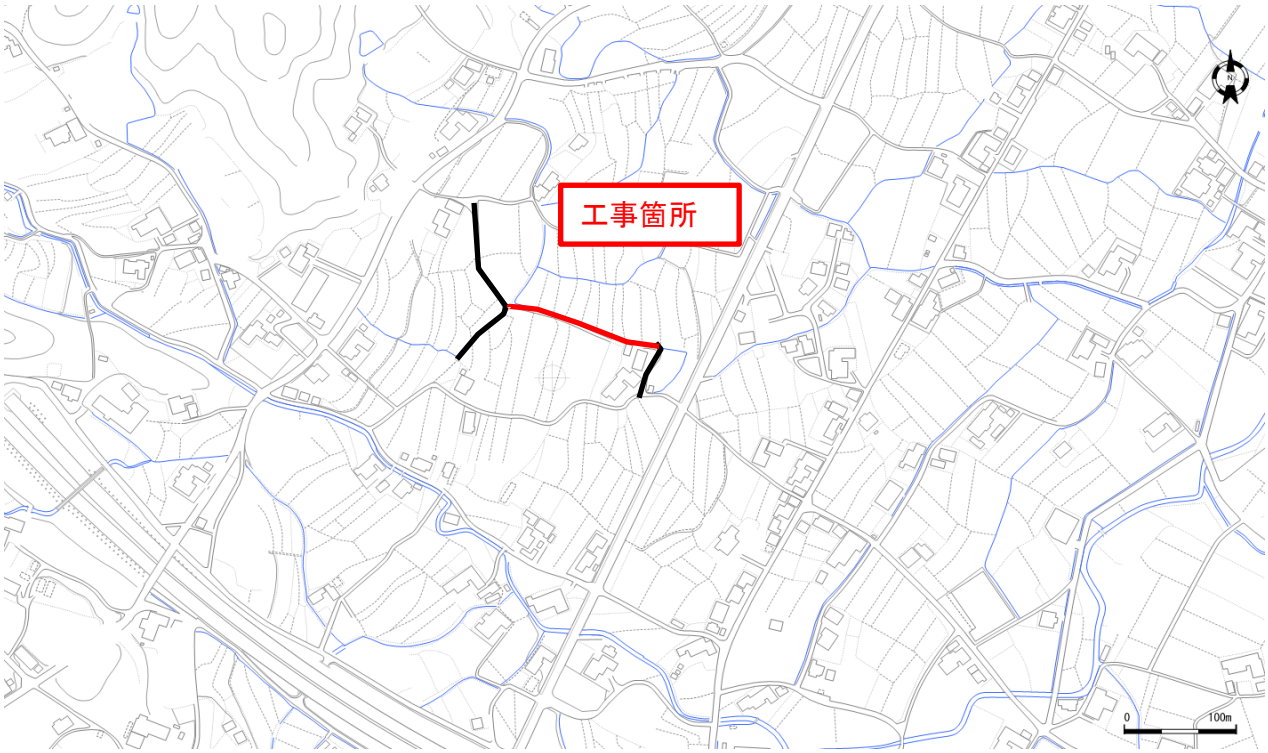
工事箇所
0
100m

特　記　仕　様　書

（奥屋農道改良工事）

第1章　総則

1.　適用

2.　前払金

3.　現場代理人の兼務

4.　現場作業終期日

5.　履行報告

6.　工事中情報共有システム（受注者希望型）

7.　熱中症対策に資する現場管理費の補正

8.　主任(監理)技術者及び現場代理人の配置について

9.　法定外の労災保険の付保

10.　週休２日適用工事等　週休２日（農林工事）

11.　建設副産物の取り扱いについて

第2章　工事材料

1.　見本・品質証明資料

2.　品質規格証明資料等

第3章　施工条件

1.　安全対策

(1) 交通誘導警備員・警戒船・保安要員

2.　建設副産物

(1) 建設発生土(搬出)　(建設発生土リサイクルプラント、建設発生土受入地又は建設発生土受入地(一時たい積))

(2) コンクリート殻（有筋）(搬出)

(3) コンクリート殻（無筋）(搬出)

3. 地質・土質調査

4. 路床安定処理工

5. 六価クロム溶出試験

6. 仮設水路の撤去・保管

第4章　その他

1.　工事関係書類

2.　工事写真

3.　疑義の解決等

特　記　仕　様　書

第1章　総則

1.　適用

本工事の施工にあたっては、「土木工事共通仕様書（令和７年８月）広島版（適用区分「広島」及び「広島県」）」及び東広島市制定の第15編下水道編(最新版)に基づいて実施しなければならない。

この場合においては、次のとおりとする。

(1)　「広島県」とあるのは「東広島市」と読み替える。(ただし、第1編第1章第1節1-1-1-26第10項、第1編第1章第2節1-1-2-1第3項、1-1-2-8第1項、1-1-2-9第1項、1-1-2-10第1項、1-1-2-11第1項、第6項、第8項、1-1-2-14第2項、1-1-2-16第1項、第3項、第2編第1章第3節2-1-3-1、第3編第1章第2節3-1-2-3第2項においては読み替えない。)

(2)　「建設工事請負契約約款」とあるのは「東広島市の建設工事請負契約約款」と読み替える。

(3)　「土木工事監督規程」とあるのは「東広島市建設工事監督事務取扱要綱」と読み替える。

(4)　「土木工事検査規程」とあるのは「東広島市建設工事検査規程」と読み替える。

(5)　「建設工事執行規則第19条の1」とあるのは「東広島市建設工事執行規則第19条第1項」と、「建設工事執行規則第41条の2」とあるのは「東広島市建設工事執行規則第41条第2項」と読み替える。

(6)　「広島県契約規則第2条の1」とあるのは「東広島市契約規則第2条第1項」と読み替える。

(7)　「土木工事検査技術基準」とあるのは「東広島市の「土木工事検査技術基準」」と読み替える。

(8)　「低入札価格調査制度事務取扱要綱」とあるのは「東広島市低入札価格調査制度事務取扱要領」と読み替える。

(9)　「広島県の建設工事入札参加資格」とあるのは「東広島市の競争入札参加資格」と読み替える。

(10) 広島県の「建設業者等指名除外要綱」とあるのは東広島市の「建設業者等指名除外基準要綱」と「建設業者等指名除外要綱別表第18号」とあるのは東広島市の「建設業者等指名除外基準要綱別表第22号」と読み替える。

(11) 「建設工事における低入札価格調査制度事務取扱要綱」とあるのは「東広島市低入札価格調査制度事務取扱要領」と、「建設工事における低入札価格調査制度事務取扱要綱第10条」とあるのは「東広島市低入札価格調査制度事務取扱要領第11条」と読み替える。

(12) 「県発注工事等における暴力団排除のための契約制限要綱」とあるのは「東広島市建設工事暴力団等排除要綱」と読み替える。

(13) その他

編	章	節	条	見　出　し	項	特記及び追加仕様事項
1	1	2	5	工事の下請負	3から6まで	適用しない。
1	1	2	14	施工管理	1	適用しない。
1	1	2	16	環境対策	4	適用しない。
1	1	3	3	現場代理人及び主任技術者又は監理技術者	5から6まで	適用しない。
1	1	3	4	下請負及び契約の制限	1(2)	適用しない。
1	1	3	5	主要資材の購入		適用しない。
1	1	3	7	契約後VE工事		適用しない。
1	1	3	9	県産材の活用	(2)	適用しない。
1	1	3	10	工事現場の現場環境改善等		適用しない。
1	1	3	11	現場環境改善（ウィークリースタンス）の実施	(4)[2]から[7]まで	適用しない。
3	1	1	1	請負代金内訳書		適用しない。
3	1	1	2	工程表		適用しない。
3	1	1	7	工事完成図書の納品	2から6まで	適用しない。
3	1	1	8	技術検査	3から5まで	適用しない。
3	1	2	1	請負代金内訳書		適用しない。
3	1	2	2	工程表		適用しない。
3	1	2	5	工事完成図書の納品		適用しない。
3	1	2	6	提出書類	2	適用しない。
3	1	3	1	工事完成図書の納品		適用しない。
3	1	3	2	技術検査	2	適用しない。

2.　前払金

契約金額が50万円以上の建設工事の場合は前払金を請求することができる。前払金は請負代金の40%以内とする。また、契約に当たって契約約款特約事項第22項により中間前払金を選択するものにあっては、中間前払金は請負代金の20%以内とする。その他、前金払・中間前金払の適用は次の要領による。

・建設工事請負代金前金払実施要領
・建設工事請負代金中間前金払実施要領
・東広島市余裕期間制度適用工事に係る事務取扱要領

3.　現場代理人の兼務

１　現場代理人の兼務については、「技術者等の適正配置について」によるものとする。

２　発注者は、受注者からの申請に基づき、兼務する各工事の内容、工程等を勘案し、現場代理人の兼務について承認の適否を決定し、承認する場合は現場代理人兼務承認書により、承認しない場合は現場代理人兼務非承認書に承認しない理由を記載の上、速やかに受注者に通知する。

３　発注者は現場代理人の兼務について、次に掲げる事由に該当すると認めたときは、現場代理人兼務承認取消書により、その承認を取消すものとする。

⑴ 兼務を予定する工事の発注者が兼務を承認しないことが明らかになったとき
⑵ 兼務を承認した日から起算して14日(東広島市の休日を定める条例(平成元年東広島市条例第６号)第１条第１項に規定する市の休日を除く。)を経過した後においても、兼務先の発注者が兼務を承認したことを証する書面の写しが提出されないとき
⑶ 兼務申請において、重要な事項について虚偽の申告をし、又は重要な事実の申告を行わなかったことが判明したとき
⑷ 兼務の承認後、重要な事項や重大な状況の変化について報告を行わない等、必要な報告を怠ったことが判明したとき
⑸ 著しい状況の変化により、兼務を承認することが適当でなくなったとき
⑹ その他、発注者が兼務を承認することが適当でなくなったとき

４　重要な事項について虚偽の申告を行う等、不適切な申請を行った者、又は、兼務の承認後に重要な事項や重大な状況の変化について報告を行わない等、必要な報告を怠った者に対しては、請負契約に基づく是正措置の請求や指名除外等の必要な措置を行うことがある。

※ 同一町内における町とは西条町、八本松町、志和町又は高屋町にあっては昭和49年4月20日前の町の区域とし、黒瀬町、福富町、豊栄町、河内町又は安芸津町にあっては平成17年2月7日前の町の区域とする。

4.　現場作業終期日

本工事の施工に当たっては、工期末の30日前までに、下記の作業を終了しなければならない。

なお、現場作業終期日までに適時、速やかに「土木工事共通仕様書（令和７年８月）広島版」第1編1-1-1-23第2項第3号に記載してある出来高が確認できる資料を監督職員に提出しなければならない。

5.　履行報告

履行報告の提出にあたっては、実施工程表と平面図（施工済み箇所を着色）又は、進捗状況が確認できる写真を添付すること。なお、月締め報告とし、翌月７日までに提出すること。

6.　工事中情報共有システム（受注者希望型）

（１）本工事は、工事中情報共有システムの対象（受注者希望型）である。
（２）工事中情報共有システムを利用するにあたり、発注者に連絡の上、利用申込すること。
（３）本工事で使用する情報共有システムは次のとおり。
　　広島県工事中情報共有システム（一般社団法人　広島県土木協会）
　　http://www.hdobokuk.or.jp/koujijyouhoushisutemu2.html
（４）工事中情報共有システム利用に必要な費用は設計金額に含まれている。
（５）利用にあたっては「東広島市発注工事における広島県工事中情報共有システム利用実施要領」に基づくこと。
（６）運用にあたっては「広島県工事中情報共有システム運用ガイドライン」に基づくこと。
　　この場合においては、次のとおりとする。
　　１）「1.3.適用する基準」のうち、「土木工事監督規定（広島県）」および「土木工事監督実施要領（広島県）」は「東広島市建設工事監督事務取扱要綱」と、「土木工事検査規定

（広島県）」とあるのは「東広島市建設工事検査規定」と、「土木工事検査技術基準（広島県）」とあるのは「土木工事検査技術基準（東広島市）」と読み替えるものとする。

２）「CAD製図基準（国土交通省）」および「CAD製図基準に関する運用ガイドライン（国土交通省）」は適用しない。

３）「4.検査」は適用しない。

４）検査は、発注者と協議のうえ、紙媒体による検査と電子検査の併用とすることができるものとする。

５）受注者は、工事中情報共有システムにより処理した工事完成図について、電子成果品として納品するほか、紙の成果品も納品すること。

7.　熱中症対策に資する現場管理費の補正

（１）　本工事は、工事現場の熱中症対策に資する経費に関して、現場管理費の補正を行う工事である。

（２）　工期(工事の始期日から工事の終期日までの期間で、準備期間、施工に必要な実日数、不稼働日、後片付け期間の合計をいう。なお、検査期間13日、年末年始6日間（12月29日～1月3日）、夏季休暇3日間（国民の祝日である山の日の次の日から土曜日、日曜日、振替休日を除く3日間とする。）、工場制作のみを実施している期間、工事全体を一時中止している期間は含まない。）期間中の真夏日の状況に応じて、変更契約時に現場管理費の補正を行うものとする。

（３）　真夏日とは、日最高気温が30度以上の日をいう。また、日最高暑さ指数（WBGT）が25度以上の日をいう。

ただし、夜間工事のみの場合は、作業時間帯の最高気温または最高暑さ指数　(WBGT) を対象とする。

（４）　気温の計測箇所及び結果は、施工現場から最寄りの気象庁の地上気象観測所の気温または環境省が公表している観測地点の暑さ指数（WBGT）を用いることを標準とする。

（５）　受注者は、工事期間中における気温の計測箇所、用いる計測値及び計測期間（計測開始日、計測終了予定日）を明記した施工計画書を工事着手前に提出し、計測結果を工事完成時までに監督職員に提出すること。

（６）　受注者は、計測終了日について、工事完成時までに監督職員と協議するものとする。

（７）　積算方法は次のとおりとする。

１）補正方法

ア　受注者より提出された計測結果の資料を基に、補正値を算出し現場管理費率に加算する。なお、現場管理費率の補正は「積雪寒冷地域で施工時期が冬期となる場合の補正」、「緊急工事の場合」及び本補正値を合計し、2%を上限とする。

イ　真夏日率＝工期期間中の真夏日÷工期

ウ　補正値（%）＝真夏日率×1.2

２）補正値の計算結果は、パーセント表示で小数点3位を四捨五入して2位止めとする。

（８）　受注者より、熱中症対策に資する現場管理費の補正が不要である旨の協議があった場合は、補正を行う工事から対象外とすることができる。

（９）　検査職員から修補の指示があった場合、修補期間は対象外とする。

8.　主任(監理)技術者及び現場代理人の配置について

東広島市発注工事における主任(監理)技術者及び現場代理人の配置についての取り扱いは、「技術者等の適正配置について」によるものとする。

9.　法定外の労災保険の付保

１　本工事において、受注者は法定外の労災保険に付さなければならない。

２　受注者は、建設工事請負契約約款第４７条に基づき、法定外の労災保険の契約締結をしたときは、その証券又はこれに代わるものを速やかに監督職員に提示しなければならない。

３　法定外の労災保険は、政府の労働者災害補償保険とは別に上乗せ給付等を行うことを目的とするものであり、（公財）建設業福祉共済団、（一社）全国建設業労災互助会、全日本火災共済協同組合連合会、（一社）全国労働保険事務組合連合会又は保険会社との間で、契約を締結しているものとする。

10.　週休２日適用工事等　週休２日（農林工事）

本工事は、週休２日適用工事（発注者指定型）であり、「東広島市週休２日適用工事等実施要領（農林工事）（最新版）」に従うこと。

なお、実施要領に基づき提出する必要のある様式「休日取得計画表」は「検査課HP＞施工関連資料＞週休２日適用工事等の実施について」に掲載している。

11.　建設副産物の取り扱いについて

本工事における建設副産物の取扱いについては、土木工事共通仕様書1-1-2-11 建設副産物のとおり取り扱うこととする。なお、「再生資源利用計画」、「再生資源利用促進計画」及び「実施書の提出」については、次のとおりとする。

１　再生資源利用計画及び再生資源利用促進計画

受注者は、コンクリート、コンクリート及び鉄から成る建設資材、木材、アスファルト混合物等を工事現場に搬入する場合には、法令に基づき、再生資源利用計画を作成し、施工計画書に含め監督職員に提出しなければならない。また、受注者は、建設発生土、コンクリート塊、アスファルト・コンクリート塊、建設発生木材、建設汚泥又は建設混合廃棄物等を工事現場から搬出する場合には、法令に基づき、再生資源利用促進計画（５の確認結果票を含む）を作成し、施工計画書に含め監督職員に提出しなければならない。なお、その内容に変更が生じたときは、速やかに利用計画及び促進計画を変更し、監督職員に報告しなければならない。

２　計画の掲示及び公表

受注者は、１の再生資源利用計画及び再生資源利用促進計画を工事現場の見やすい場所に掲示（デジタルサイネージによる掲示も可）し、公衆の閲覧に供するとともに、インターネットの利用により公表するよう努めるものとする。

現場掲示様式については、次のURLを参考に作成すること。

https://www.mlit.go.jp/sogoseisaku/region/recycle/d03project/d0306/page_03060101credas1top.htm

３　実施書の提出

受注者は、再生資源利用計画及び再生資源利用促進計画を作成した場合には、工事完了後速やかに実施状況を記録した再生資源利用実施書及び再生資源利用促進実施書を監督職員に提出しなければならない。なお、受注者は、再生資源利用実施書及び再生資源利用促進実施書の作成後、工事完成から５年間保存しなければならない。

４　工事現場の管理体制

受注者は、再生利用の促進を行うため、工事現場における建設副産物責任者を置くことにより、管理体制を整備するとともに、当該責任者に対し、再生資源利用計画及び再生資源利用促進計画の内容について現場担当者の教育を十分行うこと及び、関係する他の施工者及び資材納入業者もこれを周知徹底することを指導するものとする。

５　建設発生土搬出に関する関係法令の手続きの確認及び確認結果票の作成

受注者は、再生資源利用促進計画の作成にあたり、建設発生土を工事現場から搬出する場合は、あらかじめ次に掲げる事項を確認し、また各事項の確認の結果を記載した書面（確認結果票）を作成しなければならない。

※確認結果票は「広島県の調達情報」に掲載している。

なお、対象となる工事は請負代金額が100万円以上、または建設発生土の搬出が500m3以上の工事を対象とする。

(1) 工事現場内の土地の掘削その他の土地の形質の変更が土壌汚染対策法（平成14年法律第53号）第３条第７項又は第４条第１項の規定による届出を要する場合にあっては、当該届出がされている。

(2) 再生資源利用促進計画に記載しようとする搬出先における建設発生土の搬入に係る行為に関する次に掲げる事項

(1) 当該行為が宅地造成及び特定盛土等規制法（昭和36年法律第191号。以下「盛土規制法」という）第12条第１項、第16条第１項、第30条第１項又は第35条第１項の規定による許可を要する場合にあっては、当該許可を受けている。

(2) 当該行為が盛土規制法第21条第１項、第27条第１項、第28条第１項又は第40条第１項の規定による届出を要する場合にあっては、当該届出がされている。

(3) 上記(1)、(2)に掲げる事項のほか、再生資源利用促進計画に記載しようとする搬出先が適正であることを確認するために必要な事項その他の建設発生土の搬出に関する事項

６　運搬業者への通知

受注者は、建設発生土の運搬を行う者に対し、再生資源利用促進計画及び確認結果票の内容を

通知するものとする。またその内容に変更が生じたときには、速やかに運搬を行う者に通知するものとする。

7　確認結果票の掲示及び公表

受注者は、確認結果票を工事現場の見やすい場所に掲示（デジタルサイネージによる掲示も可）し、公衆の閲覧に供するとともに、インターネットの利用により公表するよう努めるものとする。

8　確認結果票の保管

受注者は、確認結果票を建設工事の完成後５年間保存するものとする。

9　建設発生土の搬出先に対する受領書の交付請求

受注者は、建設発生土を再生資源利用促進計画に記載した搬出先へ搬出したときは、速やかに当該搬出先の管理者（搬出先が工事現場である場合は、当該工事現場の受注者）に対し、次に掲げる事項を記載した受領書の交付を求めるものとする。

(1) 建設発生土の搬出先の名称（搬出先が工事現場である場合は、建設工事の名称。）及び所在地
(2) 建設発生土の搬出先の受注者の商号、名称又は氏名
(3) 建設発生土の搬出元の名称及び所在地
(4) 建設発生土の搬出量
(5) 建設発生土の搬出が完了した日

10　建設発生土の搬入元への受領書の交付

受注者は、建設発生土を利用計画に記載した搬入元から搬入したときは、速やかに当該搬入元の管理者（搬入元が工事現場である場合は、当該工事現場の受注者）に対し、前号に掲げる事項を記載した受領書を交付するものとする。

11　受領書の内容確認

受注者は、搬出先から受領書の交付を受けたときは、再生資源利用促進計画に記載した内容と一致することを確認する。

12　受領書の保管

受注者は、受領書又はその写しを建設工事の完成後５年間保存するものとする。

13　建設発生土の最終搬出先までの確認

受注者は、建設発生土が再生資源利用促進計画に記載した搬出先（次の(1)から(4)のいずれかに該当する搬出先を除く。）から他の搬出先へ搬出されたときは、速やかに、当該他の搬出先への搬出に関する９（1）～（5）に関する事項を記載した書面を作成するとともに、当該書面を当該再生資源利用促進計画に係る建設工事の完成後５年間保存するものとする。建設発生土が更に他の搬出先へ搬出されたときも、同様とする。

(1) 国又は地方公共団体が管理する場所であって、受入れ完了後に当該国又は地方公共団体が受領書を交付する場合
(2) 受注者の管理下にある他の工事現場で利用するために一時堆積する場合
(3) ストックヤード運営事業者登録規定により国に登録されたストックヤード
(4) ９の受領書の土砂の利用種別が「盛土利用等」である建設発生土受入地（再搬出しないもの）

第2章　工事材料

1.　見本・品質証明資料

受注者は、次に示す材料又は監督職員が指示する材料について、見本又は品質を証明する資料を、材料を使用するまでに監督職員に提出するものとする。また、材料の購入は監督職員の確認を受けた後に行うものとする。

区　分	材　料　名	摘　要
プレキャスト製品	セメントコンクリート製品一般	ＪＩＳ製品以外
その他	レディーミクストコンクリート	
	アスファルト混合物	事前審査制度の認定混合物を除く

2.　品質規格証明資料等

受注者は、工事に使用した次に示す材料又は監督職員が指示する材料の品質を証明する試験成績表、性能試験結果、ミルシート等の品質規格証明書を監督職員に提出するものとする。

区　分	材　料　名	摘　要
セメント及び混和材	セメント系固化材	
プレキャスト製品	セメントコンクリート製品一般	ＪＩＳ製品以外
その他	レディーミクストコンクリート	

	アスファルト混合物	事前審査制度の認定混合物を除く

第3章　施工条件

1.　安全対策

(1) 交通誘導警備員・警戒船・保安要員

交通誘導警備員　　・交通誘導警備員は見込んでいない。ただし、現場条件の変更等により、交通誘導警備員の配置が必要となった場合には、事前に監督職員と協議を行った上で変更対象とする。

2.　建設副産物

(1) 建設発生土(搬出)　(建設発生土リサイクルプラント、建設発生土受入地又は建設発生土受入地(一時たい積))

当該工事により発生する建設発生土は、公の関与する埋立地、建設発生土処分先一覧表に掲載されている建設発生土リサイクルプラント、建設発生土受入地又は建設発生土受入地(一時たい積)のいずれかに搬出するものとする。また、搬出先として、運搬費と受入費(平日の受入費用)の合計が最も経済的になる建設発生土リサイクルプラント、建設発生土受入地又は建設発生土受入地(一時たい積)を見込んでいる。したがって、正当な理由がある場合を除き残土処分に要する費用(単価)は変更しない。

ただし、災害復旧工事において、市が公募により決定した「災害発生土民間受入先」と受入について土質や搬出スケジュール等の協議が整えば、搬出先を「災害発生土民間受入先」に変更する場合がある。

当該工事で見込んでいる再資源化施設、運搬距離

砂質土

(名称)　　カワモトリサイクルセンター

(所在地)　　東広島市志和町内字塚土山10001

(運搬距離)　　11.4ｋｍ

粘性土

(名称)　　有限会社広剛産業福富残土処分場1

(所在地)　　東広島市福富町上戸野大井出1460-1

(運搬距離)　　19.7ｋｍ

(2) コンクリート殻（有筋）(搬出)

当該工事により発生するコンクリート殻（有筋）は、広島県制定の再資源化施設一覧表に掲載されている施設に搬出するものとする。

搬出先として、運搬費と受入費(平日の受入費用)の合計が最も経済的になる再資源化施設を見込んでいる。したがって、正当な理由がある場合を除き処分に要する費用(単価)は変更しない。

また、運搬距離は　5.8ｋｍ　を見込んでいる。

(3) コンクリート殻（無筋）(搬出)

当該工事により発生するコンクリート殻（無筋）は、広島県制定の再資源化施設一覧表に掲載されている施設に搬出するものとする。

搬出先として、運搬費と受入費(平日の受入費用)の合計が最も経済的になる再資源化施設を見込んでいる。したがって、正当な理由がある場合を除き処分に要する費用(単価)は変更しない。

また、運搬距離は　5.8ｋｍ　を見込んでいる。

3. 地質・土質調査

１．受注者は、舗装構成の検討又は確認に必要な路床土の評価を行うため、室内CBR試験に供する試料を採取するものとする。
２．試料採取位置は、No.4、No.10、No.14及びANo.3付近とする。現地状況を踏まえ、上記箇所で試料採取が困難な場合は、監督員と協議のうえ試料採取位置を変更するものとする。
３．試料採取は次によるものとする。
（１）盛土区間においては、路床土となる土を地表面から50cm以上の深さから採取するものとする。
（２）切土区間においては、路床面下50cm以上の深さから採取するものとする。なお、路床面から概ね1.0mの範囲内において土質が変化する場合は、監督員の指示により各層ごとに試料を採取するものとする。
４．採取した試料については、JIS A 1211「CBR試験方法」に準拠した室内CBR試験を実施するものとする。

4. 路床安定処理工

路床安定処理工はセメント系固化材にて積算している。配合量は最小添加量を見込んでいる。路床安定処理工に際し、試料を採取し、配合試験を行い報告すること。地質・土質調査の結果、CBR値、材料の品質、種類によって路床改良厚や添加量が変わることがある。配合試験費は経費に計上されているため変更の対象としない。しかし、配合量が変わったことに伴う費用は変更の対象とする。

5. 六価クロム溶出試験

本工事は「六価クロム溶出試験」の対象工事であり、次の路床安定処理工においては、六価クロム溶出試験を実施し、試験結果を提出すること。なお、試験方法は「セメント及びセメント系固化材を使用した改良土の六価クロム溶出試験実施要領(案)」によるものとする。また、土質条件、施工条件等により試験方法、検体数に変更が生じる場合は、監督職員と協議の上、変更対象とする。

6. 仮設水路の撤去・保管

EC.2付近において、既設水路と昨年度施工により新設した水路を接続するため、現在ポリエチレン製の仮設水路を設置している。本工事の現場完了時に、当該仮設水路については、昨年度工事と同様の用途で再利用する可能性があるため、受注者はこれを処分せず、保管するものとする。

第4章　その他

1.　工事関係書類

⑴ 工事関係書類の作成は、東広島市建設工事関係書類作成要領 -土木工事編-によるものとする。
⑵ 工事関係書類の提出は、「契約関係書類」1部、「施工管理書類」は、工事打合せ簿による場合は2部、その他による場合は1部とする。

2.　工事写真

工事写真の撮影に当っては、広島県制定「写真管理基準（令和７年８月）」によるものとし、納品に当っては、電子媒体又は紙媒体、情報共有システム登録のいずれかとする。
なお、電子納品物は「広島県電子納品実施要領」に準拠し、作成すること。

3.　疑義の解決等

本特記仕様書及び設計図書に明示していない事項または、その内容に疑義が生じた場合は、監督職員と協議し決定すること。

工事数量総括表

費目・工種明細など	規格１・規格２	単　位	数量（前回）	数量（今回）	備　　考
本工事費					
道路改良工事		式		1	レベル１
土工		式		1	レベル２
掘削工		式		1	レベル３
土砂掘削	【土砂】	m3		77	レベル４
積込(ルーズ)	【土砂】	m3		79	レベル４
路床盛土工		式		1	レベル３
流用土路床		m3		56	レベル４
盛土工		式		1	レベル３
盛土		m3		22	レベル４
整形仕上げ工		式		1	レベル３
法面整形（掘削部）	【切土部 現場制約無し】	m2		6	レベル４
法面整形（盛土部）	【盛土部 法面締固め無し 現場制約無し】	m2		18	レベル４
作業残土処理工		式		1	レベル３
作業残土処理		m3		102	レベル４
作業残土処理		m3		44	レベル４
残土処分	砂質土	m3		102	レベル４
残土処分	粘性土	m3		44	レベル４

工事数量総括表

費目・工種明細など	規格１・規格２	単　位	数量（前回）	数量（今回）	備　　考
地盤改良工		式		1	レベル２
安定処理工		式		1	レベル３
安定処理	【混合深さ0.6m以下 2.5t/100m2】 セメント系固化材 一般軟弱土	m2		434	レベル４
擁壁工		式		1	レベル２
掘削工		式		1	レベル３
土砂掘削	【土砂】	m3		18	レベル４
作業土工		式		1	レベル３
床堀		式		1	レベル４
埋戻		式		1	レベル４
埋戻		式		1	レベル４
現場打擁壁工		式		1	レベル３
基礎材	【RC-40】	m2		27	レベル４
コンクリート	【18-8-40BB】	m3		17	レベル４
型枠		式		1	レベル４
舗装工		式		1	レベル２
アスファルト舗装工		式		1	レベル３
上層路盤	【RM-30】	m2		434	レベル４
コンクリート舗装工		式		1	レベル３

工事数量総括表

費目・工種明細など	規格１・規格２	単　位	数量（前回）	数量（今回）	備　　考
上層路盤	【RC-40】	m2		79	レベル４
コンクリート舗装	【18-8-40BB】	m2		79	レベル４
張コンクリート	【18-8-40BB】	m2		11	レベル４
張コンクリート	【18-8-40BB】	m2		4	レベル４
路面排水工		式		1	レベル２
掘削工		式		1	レベル３
土砂掘削	【土砂】	m3		41	レベル４
作業土工		式		1	レベル３
床堀		式		1	レベル４
埋戻		式		1	レベル４
埋戻		式		1	レベル４
側溝工		式		1	レベル３
鉄筋コンクリートＵ型	【落ちふた式3種 車道(旧 A型2種)300A】	m		105.5	レベル４
側溝蓋	【落ちふた式U形側溝(JIS_A_5372)3種ふた】300[412×95×500]	枚		50	レベル４
側溝蓋	【みぞぶた　T-14　300用】	枚		1	レベル４
現場打水路工		式		1	レベル３
現場打水路工	【U1-B300-H350】	m		63.7	レベル４
管渠	【重圧管　φ200】	m		5	レベル４

工事数量総括表

費目・工種明細など	規格１・規格２	単　位	数量（前回）	数量（今回）	備　　考
管渠	【ヒューム管　φ300】	m		33.2	レベル４
集水桝工		式		1	レベル３
1号集水桝	【G2-B450-L500-H550】	箇所		1	レベル４
3号集水桝	【G2-B450-L500-H550】	箇所		8	レベル４
4号集水桝	【G2-B450-L500-H650】	箇所		8	レベル４
分水工		箇所		3	レベル４
田面排水ボックス		箇所		4	レベル４
構造物撤去工		式		1	レベル２
構造物取壊し工		式		1	レベル３
コンクリート構造物取壊し	【無筋】	m3		16	レベル４
コンクリート構造物取壊し	【有筋】	m3		4	レベル４
殻運搬	【無筋】	m3		16	レベル４
殻運搬	【有筋】	m3		4	レベル４
Co殻受入費	【無筋】	t		37.4	レベル４
Co殻受入費	【有筋】	t		10	レベル４
直接工事費					
技術管理費					
技術管理費		式		1	レベル２

工事数量総括表

費目・工種明細など	規格１・規格２	単　位	数量（前回）	数量（今回）	備　　考
技術管理費		式		1	レベル３
土質試験		式		1	レベル４
室内CBR用試料採取		箇所		4	レベル４
CBR試験	設計CBR	試料		4	レベル４
共通仮設費率分額					
共通仮設費計					
純工事費					
現場管理費					
工事原価					
一般管理費率分					
契約保証費					
一般管理費計					
＊＊工事価格計＊＊					
＊＊消費税相当額計＊＊					
＊＊請負工事費計＊＊					

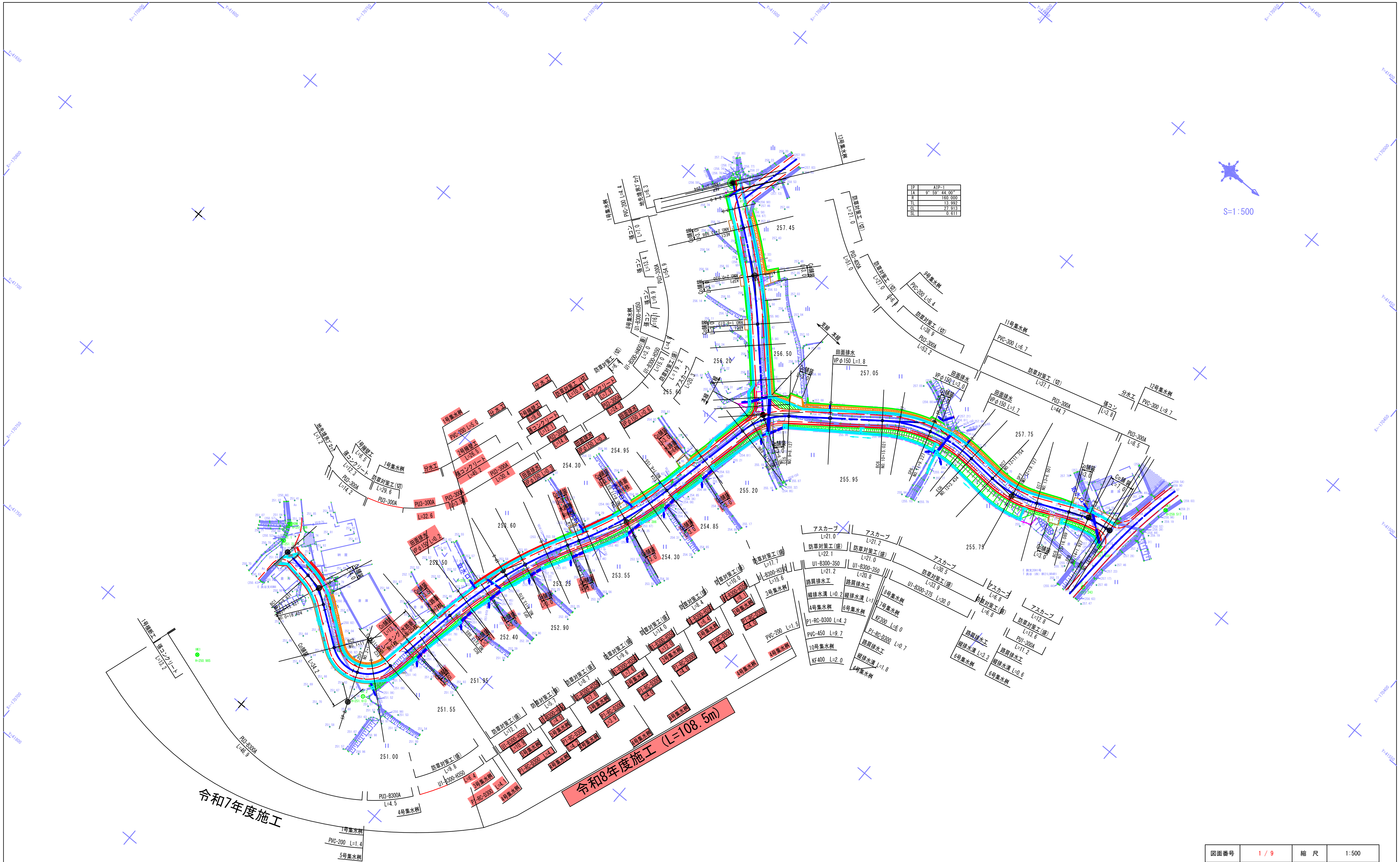

IP	AIP-1
IA	9° 59′ 44.00″
R	160.000
TL	13.992
CL	27.913
SL	0.611

IP	IP-1
IA	27° 29′ 3.95″
R	20.000
TL	4.891
CL	9.594
SL	0.589

IP	IP-2
IA	116° 12′ 0.01″
R	10.000
TL	16.066
CL	20.281
SL	8.924

IP	IP-3
IA	18° 53′ 38.30″
R	120.000
TL	19.967
CL	39.571
SL	1.650

IP	IP-4
IA	16° 43′ 41.36″
R	100.000
TL	14.703
CL	29.196
SL	1.075

IP	IP-5
IA	40° 46′ 8.34″
R	20.000
TL	7.432
CL	14.231
SL	1.336

IP	IP-6
IA	40° 41′ 56.91″
R	40.000
TL	14.836
CL	28.413
SL	2.663

IP	IP-7
IA	28° 9′ 52.13″
R	30.000
TL	7.526
CL	14.747
SL	0.930

IP	IP-8
IA	16° 43′ 35.15″
R	40.000
TL	5.880
CL	11.677
SL	0.430

図面番号	1 / 9	縮　尺	1:500
工　種	農道整備事業		
種　別	計画平面図	番号	1 / 1
路線名 河川名	奥屋農道		
工事箇所	東広島市志和町奥屋		
東　広　島　市			

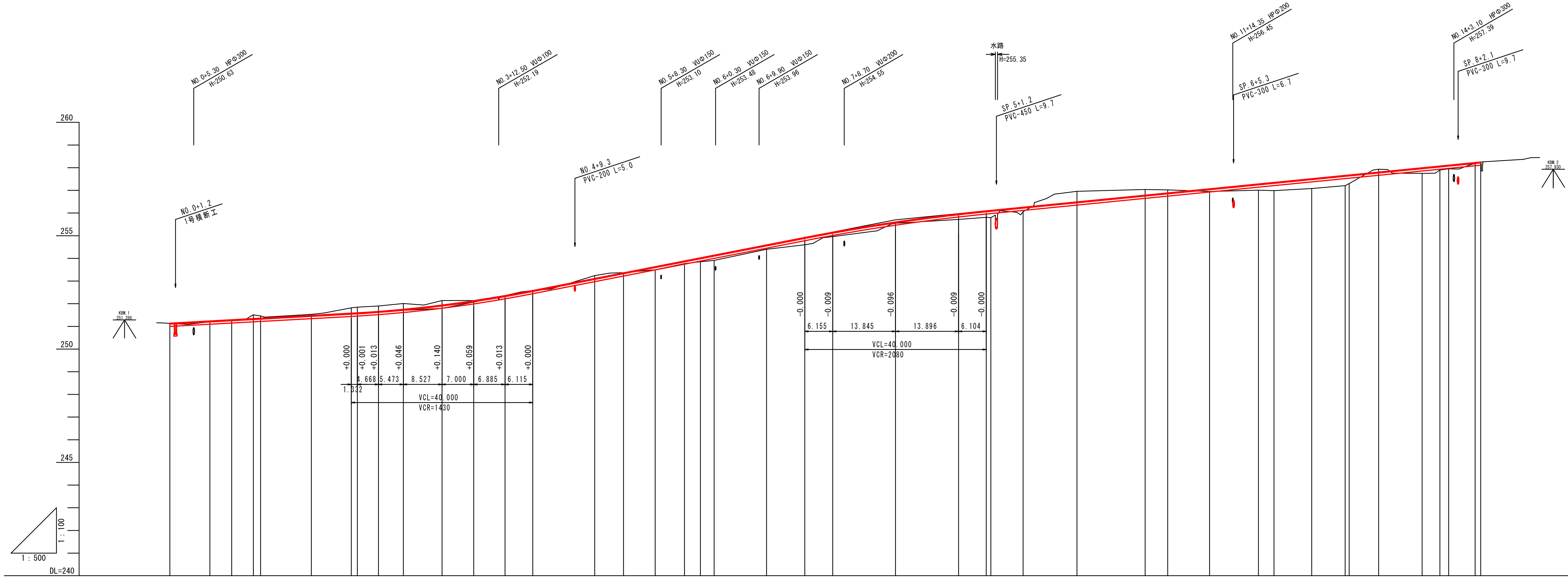

勾配: 251.140 — i=1.100% L=60.000 — 251.800 — i=3.900% L=100.000 — 255.700 — i=1.977% L=129.005 — 258.250

測点	単距離	追加距離	地盤高	計画高	盛土高	切土高
NO.0	0.000	0.000	251.13	251.140		
BC.1	8.831	8.831	251.20	251.237		
SP.1	4.797	13.628	251.28	251.290		
EC.1	4.796	18.424	251.51	251.343		
NO.1	1.576	20.000	251.46	251.360		
BC.2	11.192	31.192	251.53	251.483		
NO.2	8.808	40.000	251.82	251.580		
SP.2	1.332	41.332	251.85	251.596		
+6.00	4.668	46.000	251.90	251.659		
EC.2	5.473	51.473	252.01	251.752		
NO.3	8.527	60.000	252.14	251.940		
+7.00	7.000	67.000	252.14	252.132		
BC.3	6.885	73.885	252.36	252.355		
NO.4	6.115	80.000	252.58	252.580		
SP.3	13.670	93.670	253.24	253.113		
NO.5	6.330	100.000	253.37	253.360		
+7.00	7.000	107.000	253.50	253.633		
EC.3	6.456	113.456	253.77	253.885		
BC.4	3.503	116.959	253.85	254.021		
NO.6	3.041	120.000	253.91	254.140		
SP.4	11.557	131.557	254.40	254.591		
NO.7	8.443	140.000	254.60	254.920		
EC.4	6.155	146.155	254.96	255.151		
NO.8	13.845	160.000	255.55	255.604		
BC.5	13.896	173.896	255.72	255.966		
NO.9	6.104	180.000	255.81	256.095		
SP.5	1.011	181.011	255.80	256.115		
EC.5	7.116	188.127	256.06	256.256		
NO.10	11.873	200.000	256.96	256.491		
BC.6	15.021	215.021	257.04	256.788		
NO.11	4.979	220.000	257.02	256.886		
SP.6	9.227	229.227	256.95	257.068		
NO.12	10.773	240.000	257.01	257.281		
EC.6	3.434	243.434	256.99	257.349		
BC.7	8.320	251.754	257.08	257.514		
SP.7	7.373	259.127	257.21	257.659		
NO.13	0.873	260.000	257.30	257.677		
EC.7	6.501	266.501	257.93	257.805		
BC.8	9.588	276.089	257.75	257.995		
NO.14	3.911	280.000	257.90	258.072		
SP.8	1.927	281.927	257.95	258.110		
EC.8	5.839	287.766	258.18	258.226		
EP	1.239	289.005	258.25	258.250		

片勾配: 4.40% / -4.40%, 1.57% / -3.01%, 0.04% / -2.25%, -1.50%, -1.50%, -1.50%, 1.16% / -3.00%, 2.62% / -3.97%, 3.35% / -4.41%, 5.51% / -5.72%, 6.00% / -6.00%

曲率図:

- IP.1 IA=27-29-04 R =20.000 TL= 4.891 CL= 9.594 SL= 0.589
- IP.2 IA=116-12-00 R =10.000 TL=16.066 CL=20.281 SL= 8.924
- IP.3 IA=18-53-38 R =120.000 TL= 19.967 CL= 39.571 SL= 1.650
- IP.4 IA=16-43-41 R =100.000 TL= 14.703 CL= 29.196 SL= 1.075
- IP.5 IA=40-46-08 R =20.000 TL= 7.432 CL=14.231 SL= 1.336
- IP.6 IA=40-41-57 R =40.000 TL=14.836 CL=28.413 SL= 2.663
- IP.7 IA=28-09-52 R =30.000 TL= 7.526 CL=14.747 SL= 0.930
- IP.8 IA=16-43-35 R =40.000 TL= 5.880 CL=11.677 SL= 0.430

図面番号	2 / 23	縮尺	1:100
工種	農道整備事業		
種別	縦断図	番号	1 / 2
路線河川名	奥屋農道		
工事箇所	東広島市志和町奥屋		
東広島市			

凡 例

記　号	名　　称
C1(SF)	片　切（砂質土）
C (C)	表土剥取　　（粘性土）
B1( )	路床盛土　(1)　(W<2.5m)
	〃　　(2)　(2.5m≦W<4.0m)
	〃　　(3)　(4.0≦W)
B2( )	路体盛土　(1)　(W<2.5m)
	〃　　(2)　(2.5m≦W<4.0m)
	〃　　(3)　(4.0≦W)
B3	路肩盛土
B	道路外盛土
C( )	掘　　削
E( )	床　　掘
Fu( )	埋　　戻
K	基面整正
L1(L3)	盛土法面法長（法面整形）
L2(L4)	切土法面法長（法面整形）
W1	車道舗装　　（表　層）
W2	〃　　（上層路盤）
W3	路肩舗装　　（表　層）
W4	〃　　（路　盤）
W5	コンクリート舗装・復旧（表　層）
W6	〃　　（路　盤）
L1, L2	防草対策工（盛土,切土）
WA	安定処理幅

土質記号

土質名	記号
砂質土	（ＳＦ）
礫質土	（ＧＦ）
粘性土	（Ｃ）
軟岩Ⅰ	（ＳＲ1）
軟岩Ⅱ	（ＳＲ２）
中硬岩	（ＭＲ）
硬　岩	（ＨＲ）

設　計　条　件	
道路区分	３　種　５　級
設計速度	20km/s
曲線半径	R≧7.5m
縦断勾配	i≦8.0%
設計交通量	N1（大型15台未満）
設計CBR	CBR4%

標　準　断　面　図

縮尺=1：50

D=区間距離

測　点　名

GH=地盤高

FH=計画高

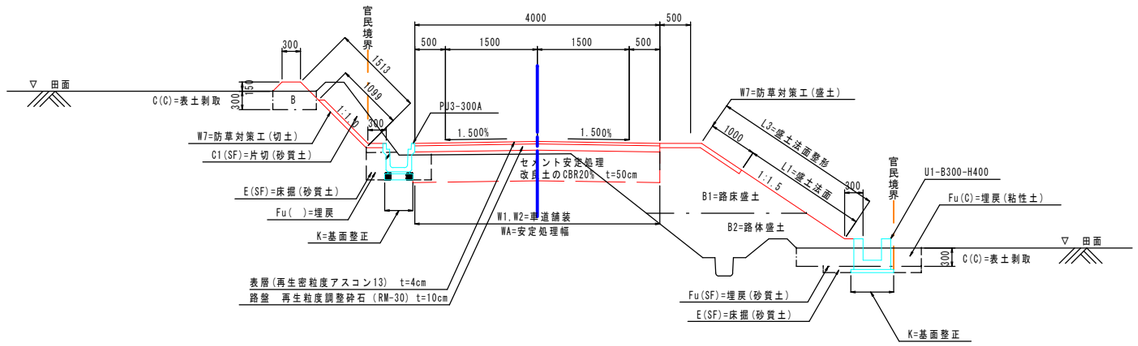

アスファルト舗装　S=1:10

（車道・路肩）

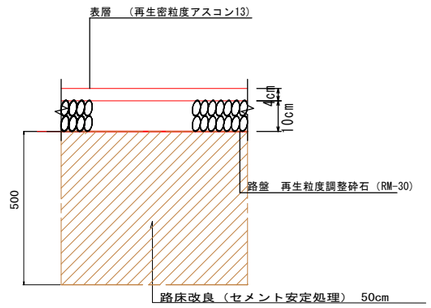

コンクリート舗装　S=1:10

（進入路）

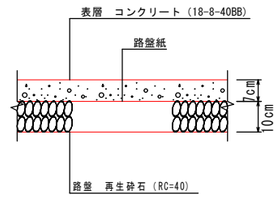

張コンクリート　S=1:10

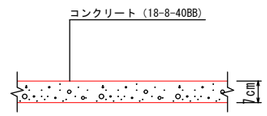

図面番号	14 / 23	縮　尺	図　　示
工　種	農道整備事業		
種　別	標準断面図	番号	1 / 1
路線名	奥屋農道		
工事箇所	東広島市志和町奥屋		
東　広　島　市			

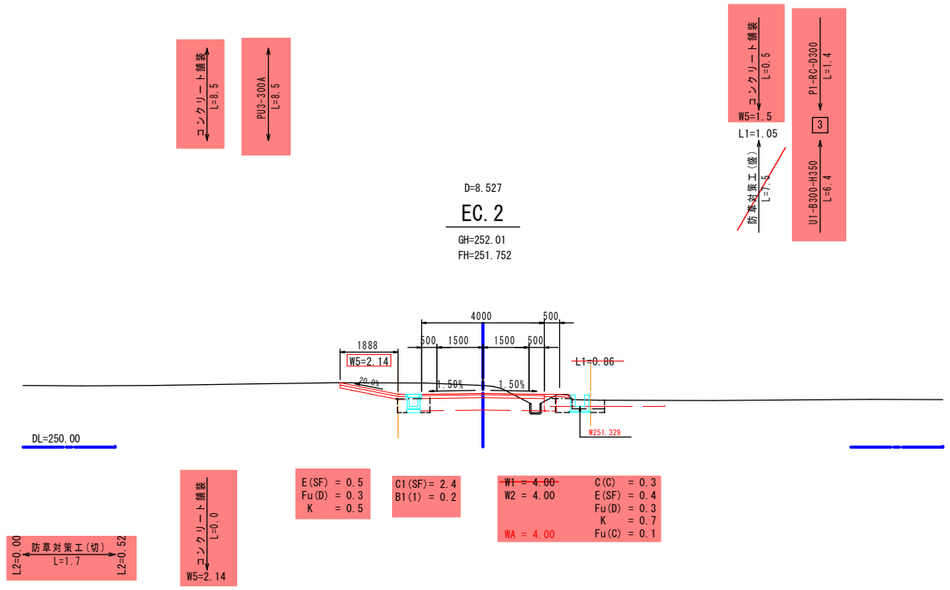

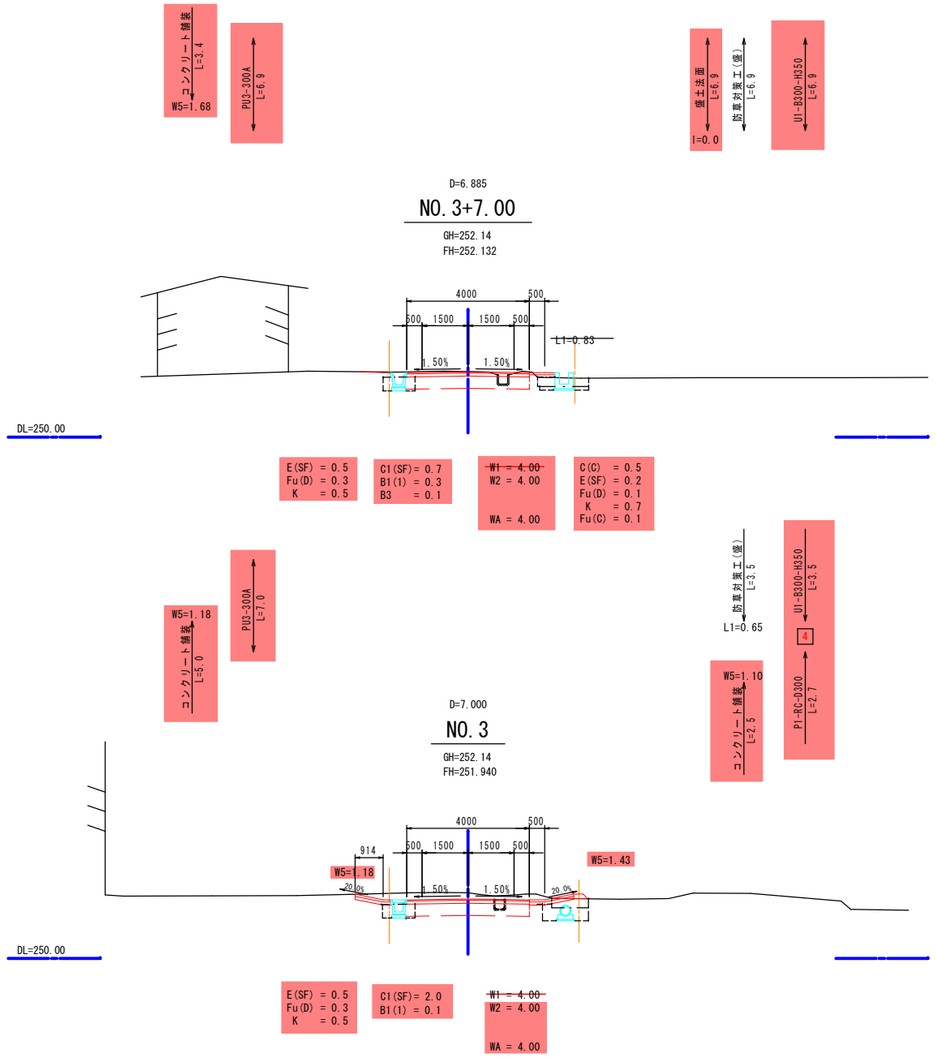

図面番号	4 / 9	縮 尺	1:100
工 種	農道整備事業		
種 別	横 断 図	縦断	2 / 2
路線 河川 名	奥屋農道		
工事箇所	東広島市志和町奥屋		
東 広 島 市			

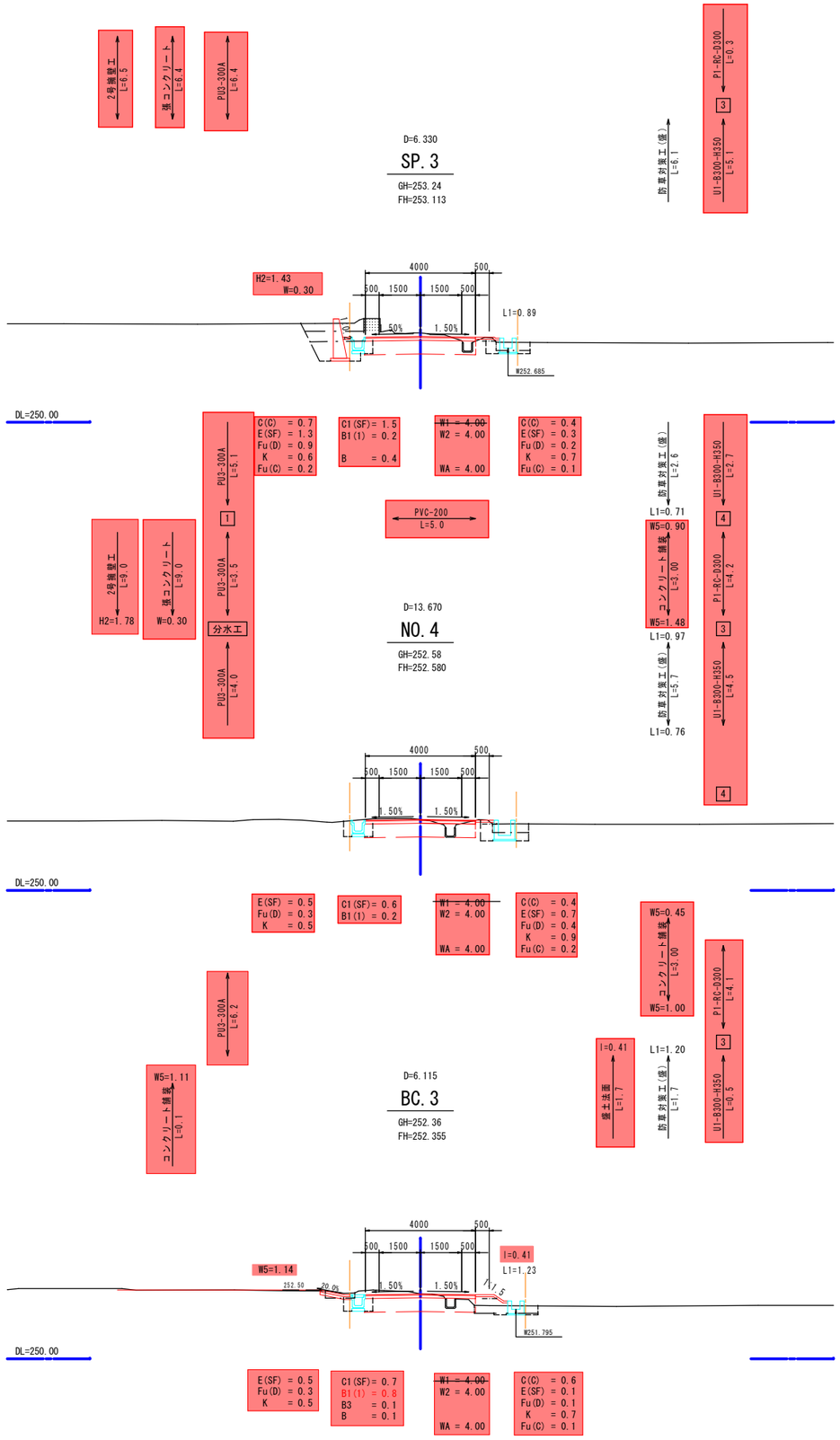

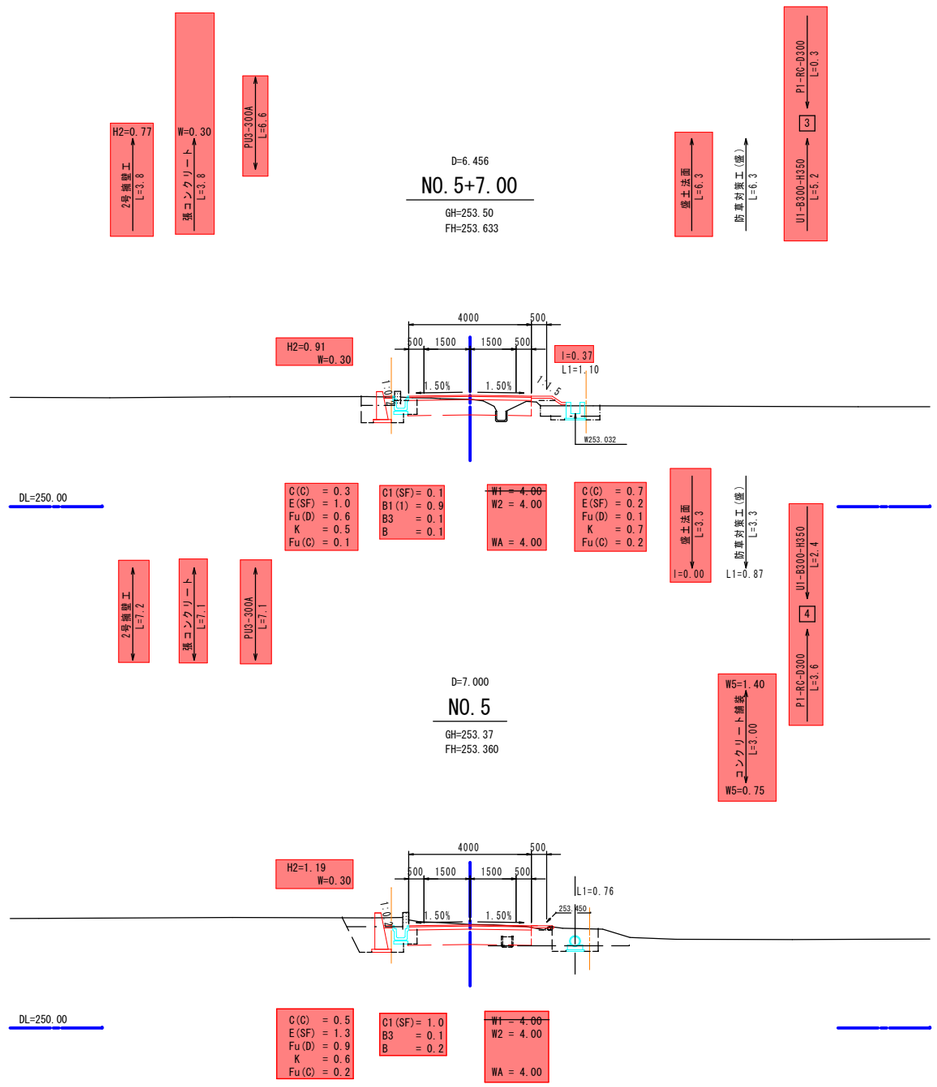

図面番号	5 / 23	縮 尺	1:100
工 種	農道整備事業		
種 別	横 断 図	断面	3 /10
路 線 名 河 川	奥 屋 農 道		
工事箇所	東広島市志和町奥屋		
東 広 島 市			

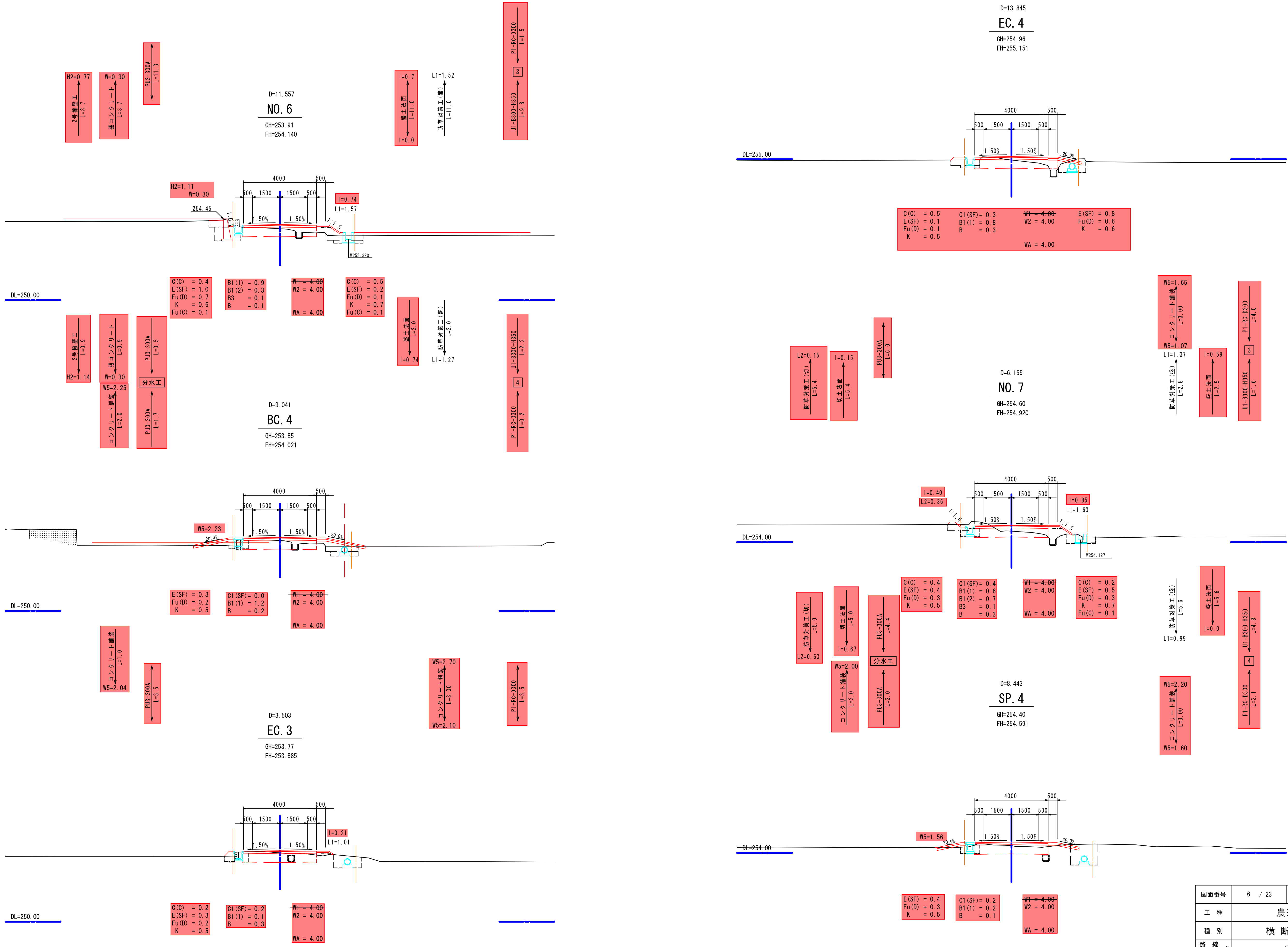

図面番号	6 / 23	縮尺	1:100
工種	農道整備事業		
種別	横断図	番号	4 /10
路線 河川 名	奥屋農道		
工事箇所	東広島市志和町奥屋		
東広島市			

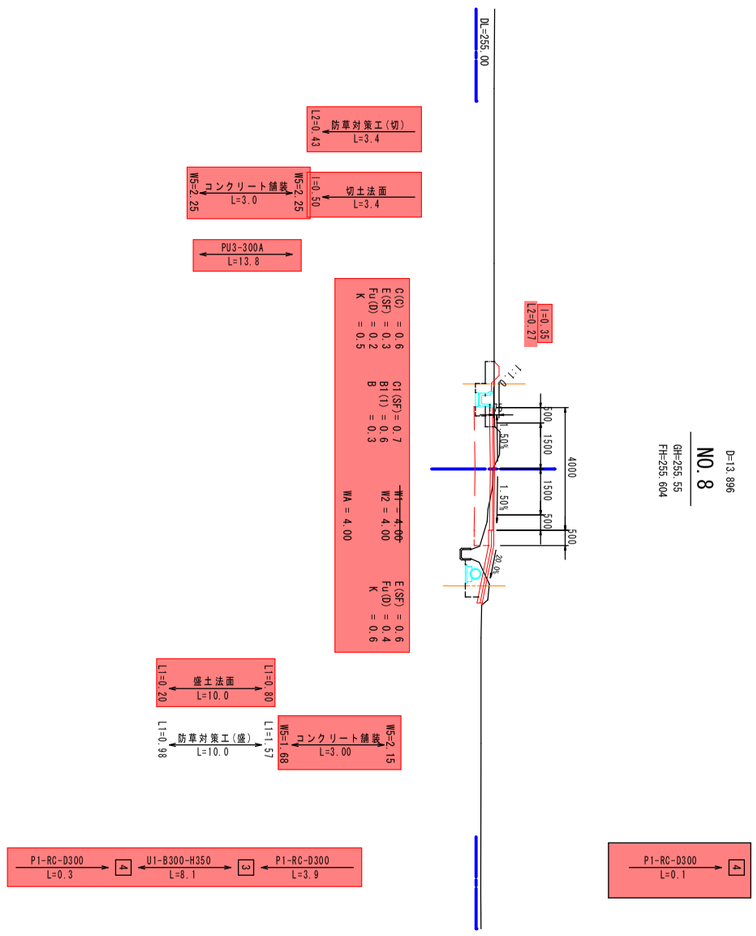

図面番号	7 / 23	縮 尺	1:100
工 種	農道整備事業		
種 別	横 断 図	番号	5 /10
路線 河川 名	奥屋農道		
工事箇所	東広島市志和町奥屋		

東 広 島 市

2号擁壁工(W2-S-20-C-1)

S=1:20

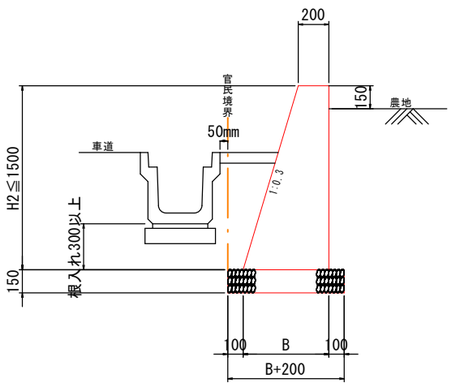

防草対策工(切土)

(切土法尻部)　　S=1:20

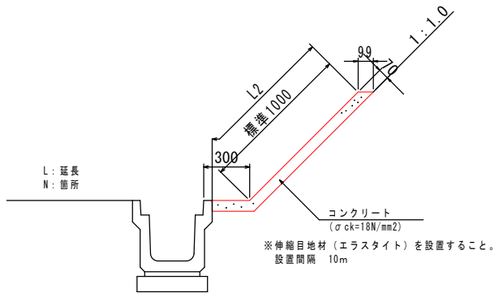

数量表　　(防草対策工(切土))

名　称	規格寸法	計　算　式	単位
コンクリート	σck=18N/mm2	L×l1×0.07	m3
目　地　材	エラスタイト　t=10mm	l1×0.07×N	m2

図面番号	15 / 23	縮　尺	図　　示
工　種	農道整備事業		
種　別	構造図	番号	1 / 8
路線名	奥屋農道		
工事箇所	東広島市志和町奥屋		
東　広　島　市			

PU3-300A S=1:20

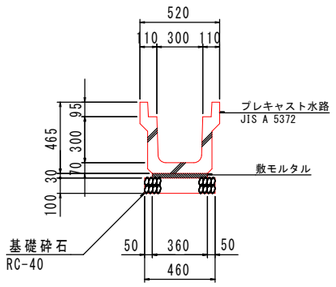

材料表　10m当り

名称	規格	数量	単位
側こう	300A(3種)	5.0	個
敷モルタル	1:3	0.108	m3
目地モルタル	1:3	0.002	m3
基礎砕石	RC-40(t=100)	4.60	m2

PVC-200 S=1:20

（参考図）

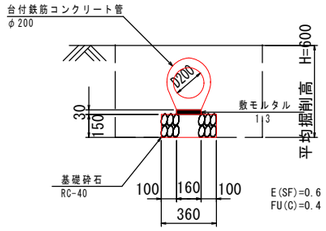

材料表　10m当り

名称	規格	数量	単位
床掘		6.0	m3
埋戻		4.0	m3
重圧管	D200	5.0	本
敷モルタル	1:3	0.048	m3
基礎砕石	RC-40(t=150)	3.60	m2

P1-RC-D300 S=1:20

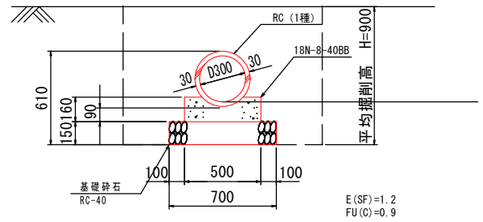

材料表　10m当り

名称	規格	数量	単位
床掘		12.0	m3
埋戻		9.0	m3
ヒューム管	φ300(1種)	5.0	本
コンクリート	18N-8-40BB	0.688	m3
型枠		3.20	m2
基礎砕石	RC-40(t=150)	7.00	m2

U1-B300-H350 S=1:20

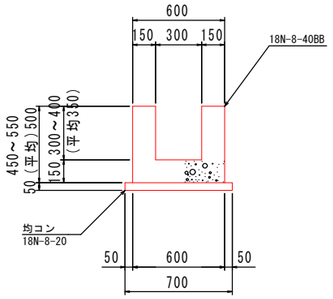

材料表　10m当り

名称	規格	数量	単位
コンクリート	18N-8-40BB	1.950	m3
型枠		20.00	m2
均コン	18N-8-20BB	0.350	m3
均コン型枠		1.00	m2

U1-B300-H400(蓋) S=1:20

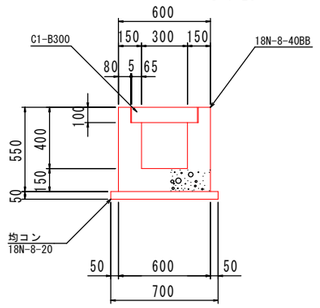

材料表　10m当り

名称	規格	数量	単位
コンクリート	18N-8-40BB	1.960	m3
型枠		22.00	m2
均コン	18N-8-20BB	0.350	m3
均コン型枠		1.00	m2

水路蓋(PC4) S=1:20

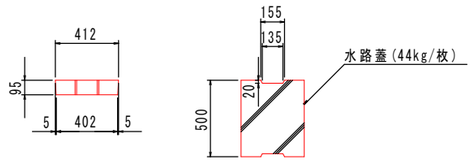

グレーチング(T14) S=1:20

（並目　イボ付）

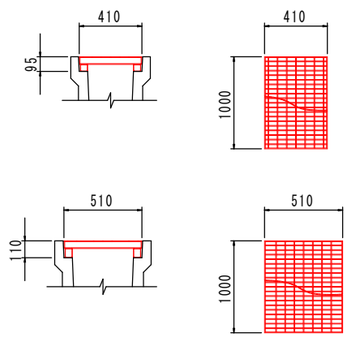

止水板設置詳細図

平面図

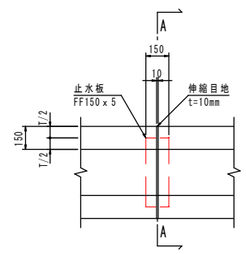

A-A断面図

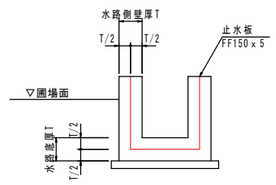

排水口詳細図

平面図

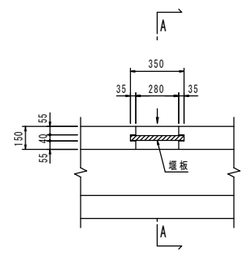

A-A断面図

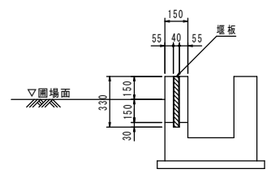

図面番号	16 / 23	縮尺	図示
工種	農道整備事業		
種別	構造図	番号	2 / 8
路線名	奥屋農道		
工事箇所	東広島市志和町奥屋		
東広島市			

1号集水桝

G2-B450-L500-H550

S=1:20

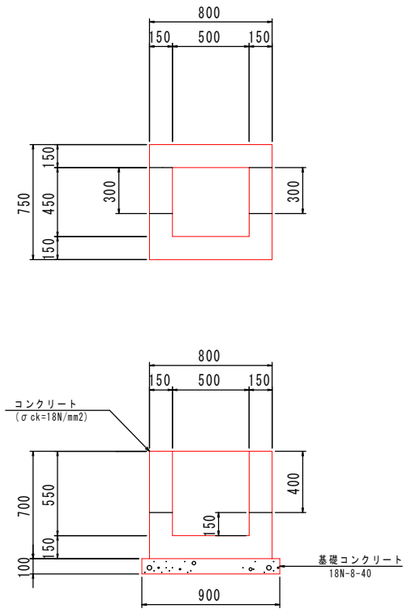

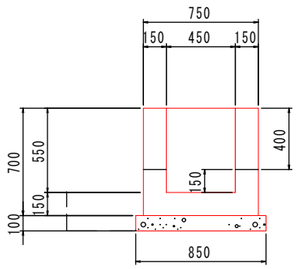

材 料 表　　1箇所当り

名　称	規　格	数 量	単位
コンクリート	18N-8-40BB	0.296	m3
型　枠		3.29	m2
基礎コン	18N-8-40BB	0.077	m3
基礎型枠		0.35	m2

3号集水桝

G2-B450-L500-H550

S=1:20

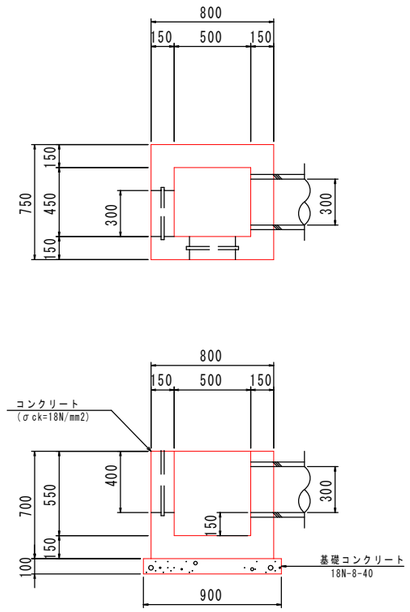

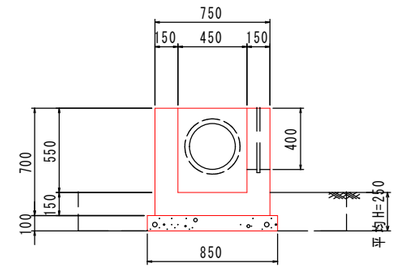

材 料 表　　1箇所当り

名　称	規　格	数 量	単位
コンクリート	18N-8-40BB	0.260	m3
型　枠		3.29	m2
基礎コン	18N-8-40BB	0.077	m3
基礎型枠		0.35	m2

4号集水桝

G2-B450-L500-H650

S=1:20

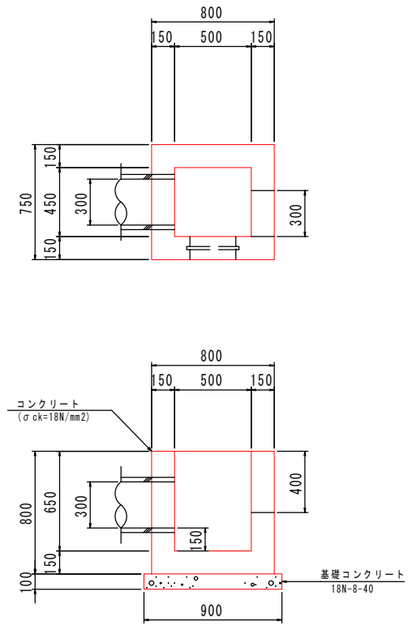

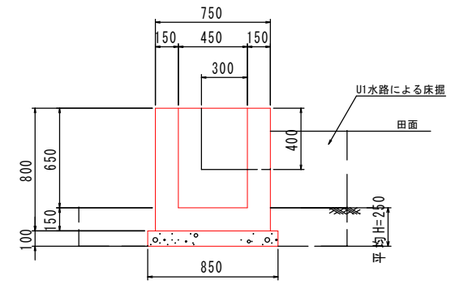

材 料 表　　1箇所当り

名　称	規　格	数 量	単位
コンクリート	18N-8-40BB	0.316	m3
型　枠		4.06	m2
基礎コン	18N-8-40BB	0.077	m3
基礎型枠		0.35	m2

図面番号	18 / 23	縮　尺	図　示
工　種	農道整備事業		
種　別	構造図	図面番	4 / 8
路線名	奥屋農道		
工事箇所	東広島市志和町奥屋		
東　広　島　市			

分水工 S=1:20

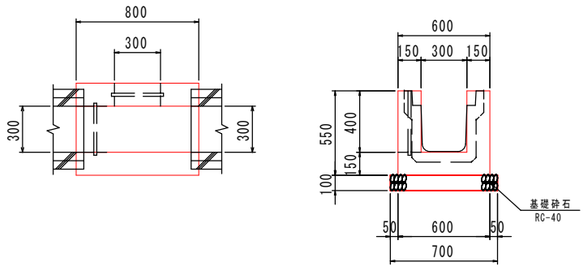

材料表　　1箇所当り

名称	規格	数量	単位
コンクリート	18N-8-40BB	0.15	m3
型枠		2.11	m2
基礎砕石	RC-40(t=150)	0.56	m2

田面排水ボックス600型 S=1:10

本体(楕円)

参考質量 51kg

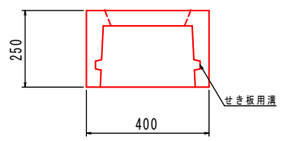

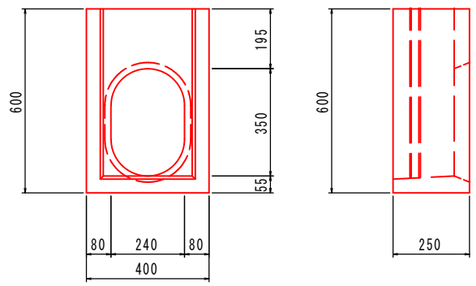

図面番号	21 / 23	縮尺	図示
工種	農道整備事業		
種別	構造図	番号	7 / 8
路線名	奥屋農道		
工事箇所	東広島市志和町奥屋		
東広島市			

用排水路系統図

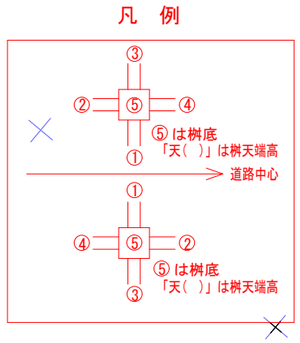

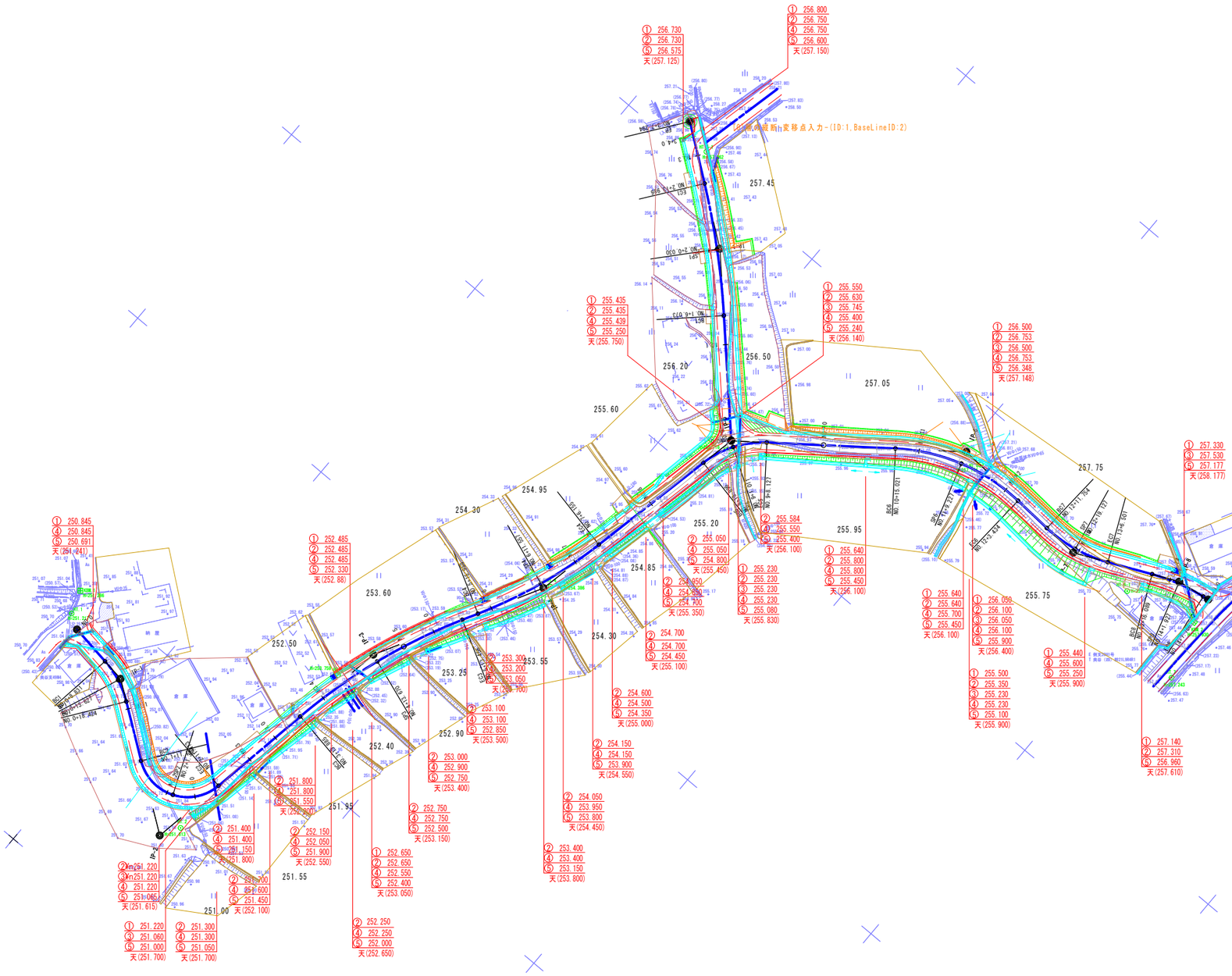

図面番号	23 / 23	縮　尺	1:500
工　種	農道整備事業		
種　別	用排水路系統図	頁	1 / 1
路線 河川 名	奥屋農道		
工事箇所	東広島市志和町奥屋		
東　広　島　市			

参 考 図 書

工事名称　：　令和８年度　農道整備事業

奥屋農道改良工事

＜注意事項＞

１　本工事は、数量公開の対象工事です。

２　この数量書は適正な積算のための参考指標として数量を示すものです。

数量は参考数量であり、設計図書ではありません。内容の如何にかかわらず、契約上の拘束をするものではありません。

・当該工事により発生する建設発生土は、公の関与する埋立地、広島県制定の建設発生土処分先一覧表に掲載されている建設発生土リサイクルプラント、建設発生土受入地又は建設発生土受入地（一時たい積）のいずれかに搬出するものとしている。搬出先として、次の施設を見込んでいる。

種　別	施設の名称	所在地	運搬距離
建設発生土（砂質土）	カワモトリサイクルセンター	東広島市志和町内字塚土山 10001	11.4km
建設発生土（粘性土）	有限会社広剛産業福富残土処分場１	東広島市福富町上戸野大井出 1460-1	19.7km

・当該工事により発生する建設副産物は、広島県制定の再資源化施設一覧表に掲載されている施設に搬出するものとする。搬出先として、次の施設を見込んでいる。

種　別	施設の名称	所在地	運搬距離
Co 殻（無筋）	株式会社スナダ	東広島市志和町七条椛坂 10488-160	5.8km
Co 殻（有筋）	株式会社スナダ	東広島市志和町七条椛坂 10488-160	5.8km

総括情報表

変更回数	0	
適用単価地区	44 東広島市	
単価適用日	00-08.07.01(0)	
諸経費体系	9 公共(011015～)	

	当世代	前世代
諸経費工種	04 道路改良工事	
工事費端数区分	01 千円未満切捨	
週休補正区分	09 閉所型・月単位	
施工地域・工事場所区分	05 中山間地域	
契約保証費区分	01 金銭的保証(0.04%)	
前払支出割合区分	00 補正なし	
軽油区分	00 一般軽油使用	
復興補正区分	00 補正なし	
ＩＣＴ補正区分	00 補正なし	

本工事費　　内訳表

費目・工種・施工名称など	数量	単位	単価	金額	備考
本工事費					
道路改良工事	1	式			レベル１
土工	1	式			レベル２
掘削工	1	式			レベル３
土砂掘削 【土砂】	77	m3			レベル４
掘削 土砂 片切掘削	77	m3			00 単第 0 -0001号表
積込(ルーズ) 【土砂】	79	m3			レベル４
積込(ルーズ) 土砂 小規模(標準以外)	79	m3			00 単第 0 -0002号表
路床盛土工	1	式			レベル３

本工事費　　内訳表

費目・工種・施工名称など	数量	単位	単価	金額	備考
流用土路床	56	m3			レベル４
盛土・埋戻（人力土工） 砂・砂質土	49	m3			00 単第 0 -0003号表
路床盛土 施工幅員2.5m以上4.0m未満	7	m3			00 単第 0 -0004号表
盛土工	1	式			レベル３
盛土	22	m3			レベル４
盛土・埋戻（人力土工） 砂・砂質土	4	m3			00 単第 0 -0005号表
盛土・埋戻（人力土工） 砂・砂質土	18	m3			00 単第 0 -0005号表
整形仕上げ工	1	式			レベル３
法面整形（掘削部） 【切土部 現場制約無し】	6	m2			レベル４

本工事費　　内訳表

費目・工種・施工名称など	数　量	単　位	単　価	金　額	備　考
法面整形 切土部 現場制約無し レキ質土,砂及び砂質土,粘性土	6	m2			00 単第 0 -0006号表
法面整形（盛土部） 【盛土部 法面締固め無し 現場制約無し】	18	m2			レベル４
法面整形 盛土部 法面締固め無し 現場制約無し レキ質土,砂及び砂質土,粘性土	18	m2			00 単第 0 -0007号表
作業残土処理工	1	式			レベル３
作業残土処理	102	m3			レベル４
土砂等運搬 標準 土砂(岩塊・玉石混り土含む) DID区間無し 距離11.5km以下(9.5km超)	102	m3			00 単第 0 -0008号表
作業残土処理	44	m3			レベル４
土砂等運搬 標準 土砂(岩塊・玉石混り土含む) DID区間無し 距離22.5km以下(15.5km超)	44	m3			00 単第 0 -0009号表
残土処分 砂質土	102	m3			レベル４

本工事費　　内訳表

費目・工種・施工名称など	数　量	単　位	単　価	金　額	備　考
処分費対象額調整（直接工事費計上分） 「処分費等」の取扱いによる					
残土処分 砂質土	102	m3			00
残土処分 粘性土	44	m3			レベル４
処分費対象額調整（直接工事費計上分） 「処分費等」の取扱いによる					
残土処分 粘性土	44	m3			00
地盤改良工	1	式			レベル２
安定処理工	1	式			レベル３
安定処理 【混合深さ0.6m以下 1.5t/100m2】 セメント系固化材 一般軟弱土	434	m2			レベル４
安定処理 混合深さ0.6m以下 1.52t/100m2 混合回数1回 セメント系固化材 一般軟弱土	434	m2			00 単第 0 -0010号表

本工事費　　内訳表

費目・工種・施工名称など	数量	単位	単価	金額	備考
擁壁工	1	式			レベル２
掘削工	1	式			レベル３
土砂掘削 【土砂】	18	m3			レベル４
掘削 土砂 片切掘削	18	m3			00 単第 0 -0001号表
作業土工	1	式			レベル３
床堀	42	m3			レベル４
床掘り 土砂 上記以外(小規模)	42	m3			00 単第 0 -0011号表
埋戻	28	m3			レベル４
機械併用埋戻(小規模土工)	28	m3			00 単第 0 -0012号表

本工事費　　内訳表

費目・工種・施工名称など	数量	単位	単価	金額	備考
埋戻	6	m3			レベル４
機械併用埋戻(小規模土工)	6	m3			00 単第 0 -0015号表
現場打擁壁工	1	式			レベル３
基礎材 【RC-40】	27	m2			レベル４
基礎砕石 砕石の厚さ12.5cmを超え17.5cm以下 RC-40	27	m2			00 単第 0 -0017号表
コンクリート 【18-8-40BB】	17	m3			レベル４
コンクリート 無筋・鉄筋構造物 18-8-40BB コンクリートポンプ車打設	17	m3			00 単第 0 -0018号表
型枠	88	m2			レベル４
型枠 一般型枠 鉄筋・無筋構造物	88	m2			00 単第 0 -0019号表

本工事費　　内訳表

費目・工種・施工名称など	数量	単位	単価	金額	備考
舗装工	1	式			レベル２
アスファルト舗装工	1	式			レベル３
上層路盤 【RM-30】	434	m2			レベル４
上層路盤(車道・路肩部) RM-30 全仕上り厚100mm 1層施工	434	m2			00 単第 0 -0020号表
コンクリート舗装工	1	式			レベル３
上層路盤 【RC-40】	79	m2			レベル４
下層路盤(車道・路肩部) 全仕上り厚100mm 1層施工 RC-40	79	m2			00 単第 0 -0021号表
コンクリート舗装 【18-8-40BB】	79	m2			レベル４
張コンクリート	79	m2			00 単第 0 -0022号表

本工事費　　内訳表

費目・工種・施工名称など	数　量	単　位	単　価	金　額	備　考
張コンクリート 【18-8-40BB】	11	m2			レベル４
張コンクリート	11	m2			00 単第　0 -0022号表
張コンクリート 【18-8-40BB】	4	m2			レベル４
張コンクリート	4	m2			00 単第　0 -0022号表
路面排水工	1	式			レベル２
掘削工	1	式			レベル３
土砂掘削 【土砂】	41	m3			レベル４
掘削 土砂 片切掘削	41	m3			00 単第　0 -0001号表
作業土工	1	式			レベル３

本工事費　　内訳表

費目・工種・施工名称など		数　量	単　位	単　価	金　額	備　考
床堀		103	m3			レベル４
	床掘り 土砂 平均施工幅1m以上2m未満 土留方式無し 障害無し	103	m3			00 単第 0 -0024号表
	基面整正	121	m2			00 単第 0 -0025号表
埋戻		73	m3			レベル４
	盛土・埋戻（人力土工） 砂・砂質土	73	m3			00 単第 0 -0003号表
埋戻		8	m3			レベル４
	盛土・埋戻（人力土工） 粘性土・礫質土	8	m3			00 単第 0 -0026号表
側溝工		1	式			レベル３
鉄筋コンクリートU型	【落ちふた式3種 車道(旧 A型2種)300A】	105.5	m			レベル４

本工事費　　内訳表

費目・工種・施工名称など	数量	単位	単価	金額	備考
落ちふた式U型側溝 落ちふた式3種 車道(旧 A型2種)300A 基面整正無し	105.5	m			00 単第 0 -0027号表
側溝蓋 【落ちふた式U形側溝(JIS_A_5372)3種ふた】 300[412×95×500]	50	枚			レベル４
蓋版 落ちふた式U形側溝(JIS_A_5372)3種ふた 300[412×95×500]	50	枚			00 単第 0 -0028号表
側溝蓋 【みぞぶた T-14 300用】	1	枚			レベル４
蓋版 蓋版(各種) 40≧重量	1	枚			00 単第 0 -0029号表
現場打水路工	1	式			レベル３
現場打水路工 【U1-B300-H350】	63.7	m			レベル４
U1-B300-H350	63.7	m			00 単第 0 -0030号表
管渠 【重圧管 φ200】	5	m			レベル４

本工事費　　内訳表

費目・工種・施工名称など	数量	単位	単価	金額	備考
重圧管 Φ200	5	m			00 単第 0 -0035号表
管渠 【ヒューム管　φ300】	33.2	m			レベル４
遠心力鉄筋コンクリート管 Φ300	33.2	m			00 単第 0 -0038号表
集水桝工	1	式			レベル３
1号集水桝 【G2-B450-L500-H550】	1	箇所			レベル４
1号集水桝	1	箇所			00 単第 0 -0041号表
3号集水桝 【G2-B450-L500-H550】	8	箇所			レベル４
3号集水桝	8	箇所			00 単第 0 -0042号表
4号集水桝 【G2-B450-L500-H650】	8	箇所			レベル４

本工事費　　内訳表

費目・工種・施工名称など	数　量	単　位	単　価	金　額	備　考
4号集水桝	8	箇所			00 単第 0 -0043号表
分水工	3	箇所			レベル４
分水工	3	箇所			00 単第 0 -0044号表
田面排水ボックス	4	箇所			レベル４
排水桝設置	4	基			00 単第 0 -0046号表
暗渠排水管 据付 直管 50～150㎜ 硬質ポリ塩化ビニル管 VP 呼び径150㎜	1.4	m			00 単第 0 -0048号表
構造物撤去工	1	式			レベル２
構造物取壊し工	1	式			レベル３
コンクリート構造物取壊し 【無筋】	16	m3			レベル４

本工事費　　内訳表

費目・工種・施工名称など	数　量	単　位	単　価	金　額	備　考
構造物とりこわし工(無筋構造物) 機械施工	16	m3			00 単第　0 -0049号表
コンクリート構造物取壊し 【有筋】	4	m3			レベル４
構造物とりこわし工(鉄筋構造物) 機械施工	4	m3			00 単第　0 -0050号表
殻運搬 【無筋】	16	m3			レベル４
殻運搬 Co(無筋)構造物とりこわし DID区間無し 運搬距離8.0km以下(5.7km超)	16	m3			00 単第　0 -0051号表
殻運搬 【有筋】	4	m3			レベル４
殻運搬 Co(鉄筋)構造物とりこわし DID区間無し 運搬距離8.0km以下(5.7km超)	4	m3			00 単第　0 -0052号表
Co殻受入費 【無筋】	37.4	t			レベル４
処分費対象額調整（直接工事費計上分） 「処分費等」の取扱いによる					

本工事費　　内訳表

費目・工種・施工名称など	数　量	単　位	単　価	金　額	備　考
Co殻受入費 無筋	37.4	t			00
Co殻受入費 【有筋】	10	t			レベル４
処分費対象額調整（直接工事費計上分） 「処分費等」の取扱いによる					
Co殻受入費 有筋	10	t			00
直接工事費					
技術管理費					
技術管理費	1	式			レベル２
技術管理費	1	式			レベル３
土質試験	1	式			レベル４

本工事費　　内訳表

費目・工種・施工名称など	数　量	単　位	単　価	金　額	備　考
設計経費（技術管理費計上分） 共通仮設費[対象外]，現場管理費[対象外] 一般管理費[対象外]					
環境庁告示第46号溶出試験 六価クロム溶出試験費	1	試料			00
室内CBR用試料採取	4	箇所			レベル４
室内CBR試験用試料採取 締め固める土(70kg)	4	箇所			00
CBR試験 設計CBR	4	試料			レベル４
CBR試験 締め固めた土のCBR試験	4	試料			00
共通仮設費率 分額					
共通仮設費計					
純工事費					

本工事費　　内訳表

費目・工種・施工名称など	数　量	単　位	単　価	金　額	備　考
現場管理費					
工事原価					
一般管理費率分					
契約保証費					
一般管理費計					
＊＊工事価格計＊＊					
＊＊消費税相当額計＊＊					
＊＊請負工事費計＊＊					

施工単価表

掘削　　SPK25040001　　単第　0 -0001号表

土砂 片切掘削　　1　m3　当り

機械構成比:　9.34%　労務構成比:　85.54%　材料構成比:　5.12%　市場単価構成比:　0.00%　標準単価：　1,311.8000

代表機労材規格(積算地区)	構成比	単価(積算地区)	代表機労材規格(東京地区)	単価(東京地区)	備考
バックホウ(クローラ型) 標準型・超低騒音型・排3 山積0.8/平積0.6m3	9.34%		バックホウ(クローラ型) 標準型・超低騒音型・排3 山積0.8/平積0.6m3		MTPC00128 MTPT00128
普通作業員	75.52%		普通作業員		RTPC00002 RTPT00002
運転手(特殊)	10.02%		運転手(特殊)		RTPC00006 RTPT00006
軽油 パトロール給油,2～4KL積載車給油	5.12%		軽油パトロール給油		TTPC00013 TTPT00013
積算単価			積算単価		EP001
A=1　土砂			B=2　片切掘削		

施工単価表

積込(ルーズ)　SPK25040007　単第 0 -0002号表

土砂　小規模(標準以外)　1 m3 当り

機械構成比: 20.13%　労務構成比: 71.97%　材料構成比: 7.90%　市場単価構成比: 0.00%　標準単価: 1,827.3000

代表機労材規格(積算地区)	構成比	単価(積算地区)	代表機労材規格(東京地区)	単価(東京地区)	備考
小型バックホウ(クローラ型) 標準型・排2 山積0.13/平積0.10m3	20.13%		小型バックホウ(クローラ型) 標準型・排2 山積0.13/平積0.10m3		MTPC00077 MTPT00077
運転手(特殊)	71.97%		運転手(特殊)		RTPC00006 RTPT00006
軽油 パトロール給油,2～4KL積載車給油	7.90%		軽油パトロール給油		TTPC00013 TTPT00013
積算単価			積算単価		EP001
A=1　土砂			B=5　小規模(標準以外)		

盛土・埋戻（人力土工）

施 工 単 価 表

単第 0 -0003号表

砂・砂質土　　10　　m3　　当り

名称・規格など	数量	単位	単価	金額	備考
特殊作業員	0.20	人			
普通作業員	1.11	人			
諸雑費	10.00	%			
＊＊＊合計＊＊＊	10	m3			
＊＊単位当り＊＊	1	m3			
A=1　砂・砂質土 C=5　振動コンパクタ（Ｉ）			B=4　埋戻：人力はね付け＋まき出し		

施工単価表

路床盛土　SPKN2504005　単第 0 -0004号表

施工幅員2.5m以上4.0m未満　1 m3 当り

機械構成比: 15.27%　労務構成比: 76.30%　材料構成比: 8.43%　市場単価構成比: 0.00%　標準単価: 901.1900

代表機労材規格(積算地区)	構成比	単価(積算地区)	代表機労材規格(東京地区)	単価(東京地区)	備考
<賃>振動ローラ(搭乗・コンバインド式) 質量3～4t 排出ガス対策型(第1,2次基準値)低騒音	7.65%		振動ローラ(舗装用) [搭乗式コンバインド型] 質量3～4t		KTPC00009 KTPT00009
<賃>後方超小旋回バックホウ(クローラ型) 山積0.28m3(平積0.2) 排出ガス対策型(第1,2,3次基準値)低騒音	7.62%		バックホウ(クローラ型) [後方超小旋回型] 山積0.28m3(平積0.2m3)		KTPC00054 KTPT00054
運転手(特殊)	67.85%		運転手(特殊)		RTPC00006 RTPT00006
普通作業員	8.45%		普通作業員		RTPC00002 RTPT00002
軽油 パトロール給油,2～4KL積載車給油	8.43%		軽油パトロール給油		TTPC00013 TTPT00013
積算単価			積算単価		EP001
A=1　施工幅員2.5m以上4.0m未満					

盛土・埋戻（人力土工）

施 工 単 価 表

単第 0 -0005号表

砂・砂質土　　10　m3　当り

名称・規格など	数量	単位	単価	金額	備考
特殊作業員	0.20	人			
普通作業員	0.68	人			
諸雑費	10.00	%			
＊＊＊合計＊＊＊	10	m3			
＊＊単位当り＊＊	1	m3			
A=1　砂・砂質土 C=5　振動コンパクタ（Ｉ）			B=1　盛土：人力まき出し		

施工単価表

法面整形　SPK25040025　単第 0 -0006号表

切土部 現場制約無し　レキ質土,砂及び砂質土,粘性土　1 m2 当り

機械構成比: 9.24%　労務構成比: 81.28%　材料構成比: 9.48%　市場単価構成比: 0.00%　標準単価: 918.9700

代表機労材規格(積算地区)	構成比	単価(積算地区)	代表機労材規格(東京地区)	単価(東京地区)	備考
<賃>バックホウ(クローラ型) 山積0.8m3(平積0.6) 排1～3,2011,2014	9.24%		バックホウ クローラ型 山積0.8m3(平積0.6m3)		KTPC00018 KTPT00018
普通作業員	38.72%		普通作業員		RTPC00002 RTPT00002
運転手(特殊)	22.32%		運転手(特殊)		RTPC00006 RTPT00006
土木一般世話役	20.24%		土木一般世話役		RTPC00009 RTPT00009
軽油 パトロール給油,2～4KL積載車給油	9.48%		軽油パトロール給油		TTPC00013 TTPT00013
積算単価			積算単価		EP001
A=2 切土部 D=2 レキ質土,砂及び砂質土,粘性土			C=2 現場制約無し E=1 -(全ての費用)		

施工単価表

法面整形　SPK25040025　単第 0 -0007号表

盛土部 法面締固め無し 現場制約無し　レキ質土,砂及び砂質土,粘性土　1 m2 当り

機械構成比: 11.87%　労務構成比: 75.95%　材料構成比: 12.18%　市場単価構成比: 0.00%　標準単価: 453.5800

代表機労材規格(積算地区)	構成比	単価(積算地区)	代表機労材規格(東京地区)	単価(東京地区)	備考
<賃>バックホウ(クローラ型) 山積0.8m3(平積0.6) 排1～3,2011,2014	11.87%		バックホウ クローラ型 山積0.8m3(平積0.6m3)		KTPC00018 KTPT00018
普通作業員	33.62%		普通作業員		RTPC00002 RTPT00002
運転手(特殊)	28.67%		運転手(特殊)		RTPC00006 RTPT00006
土木一般世話役	13.66%		土木一般世話役		RTPC00009 RTPT00009
軽油 パトロール給油,2～4KL積載車給油	12.18%		軽油パトロール給油		TTPC00013 TTPT00013
積算単価			積算単価		EP001
A=1 盛土部 C=2 現場制約無し E=1 -(全ての費用)			B=2 法面締固め無し D=2 レキ質土,砂及び砂質土,粘性土		

施工単価表

土砂等運搬　SPK25040002　単第 0 -0008号表

標準 土砂(岩塊・玉石混り土含む)　DID区間無し 距離11.5km以下(9.5km超)　1 m3 当り

機械構成比: 44.67%　労務構成比: 40.44%　材料構成比: 14.89%　市場単価構成比: 0.00%　標準単価: 1,808.9000

代表機労材規格(積算地区)	構成比	単価(積算地区)	代表機労材規格(東京地区)	単価(東京地区)	備考
ダンプトラック[オンロード・ディーゼル] 10t積級 (タイヤ損耗費及び補修費(良好)を含む)	44.67%		ダンプトラック[オンロード・ディーゼル] 10t積級 (タイヤ損耗費及び補修費(良好)を含む)		MTPC00018T1 MTPT00018T1
運転手(一般)	40.44%		運転手(一般)		RTPC00007 RTPT00007
軽油 パトロール給油,2～4KL積載車給油	14.89%		軽油パトロール給油		TTPC00013 TTPT00013
積算単価			積算単価		EP001
A=1 標準 C=1 土砂(岩塊・玉石混り土含む) E=33 距離11.5km以下(9.5km超)			B=1 バックホウ山積0.8m3(平積0.6m3) D=1 DID区間無し		

施工単価表

土砂等運搬　SPK25040002　単第 0 -0009号表

標準 土砂(岩塊・玉石混り土含む)　DID区間無し 距離22.5km以下(15.5km超)　1　m3　当り

機械構成比: 44.67%　労務構成比: 40.44%　材料構成比: 14.89%　市場単価構成比: 0.00%　標準単価: 2,742.6000

代表機労材規格(積算地区)	構成比	単価(積算地区)	代表機労材規格(東京地区)	単価(東京地区)	備考
ダンプトラック[オンロード・ディーゼル] 10t積級 (タイヤ損耗費及び補修費(良好)を含む)	44.67%		ダンプトラック[オンロード・ディーゼル] 10t積級 (タイヤ損耗費及び補修費(良好)を含む)		MTPC00018T1 MTPT00018T1
運転手(一般)	40.44%		運転手(一般)		RTPC00007 RTPT00007
軽油 パトロール給油,2～4KL積載車給油	14.89%		軽油パトロール給油		TTPC00013 TTPT00013
積算単価			積算単価		EP001
A=1 標準 C=1 土砂(岩塊・玉石混り土含む) E=45 距離22.5km以下(15.5km超)			B=1 バックホウ山積0.8m3(平積0.6m3) D=1 DID区間無し		

施工単価表

安定処理　SPK25040024　単第 0 -0010号表

混合深さ0.6m以下 1.52t/100m2　混合回数1回 セメント系固化材 一般軟弱土　1 m2 当り

機械構成比: 18.78%　労務構成比: 16.51%　材料構成比: 64.71%　市場単価構成比: 0.00%　標準単価: 1,625.0000

代表機労材規格(積算地区)	構成比	単価(積算地区)	代表機労材規格(東京地区)	単価(東京地区)	備考
スタビライザ 路床改良用・排出ガス対策型(第2次基準値) 処理深さ0.6×幅2.0m	16.94%		スタビライザ 路床改良用・排出ガス対策型(第2次基準値) 処理深さ0.6×幅2.0m		MTPC00139 MTPT00139
<賃>バックホウ(クローラ型クレーン機能付) 山積0.45m3(平積0.35)吊能力2.9t 排出ガス対策型(第1,2,3次基準値)低騒音	0.74%		バックホウ [クローラ型クレーン付] 排ガス型(第2次)山積0.45m3吊2.9t		KTPC00005 KTPT00005
<賃>ブルドーザ 湿地,7t級 排出ガス対策型(第1,2次基準値)低騒音	0.58%		<賃>ブルドーザ 湿地,7t級 排出ガス対策型(第1,2次基準値)低騒音		KTPC00036 KTPT00036
その他(機械)			その他(機械)		EK009
運転手(特殊)	9.67%		運転手(特殊)		RTPC00006 RTPT00006
普通作業員	4.25%		普通作業員		RTPC00002 RTPT00002
土木一般世話役	2.59%		土木一般世話役		RTPC00009 RTPT00009
セメント系固化材 一般軟弱土用・フレコンパック 【地区単価×固化材100m2当り使用量(t)】	62.72%		セメント系固化材 特殊土用・フレコン・1tパック 【標準数量 5.25t/100m2】		TTPC00050 TTPT00397
軽油 パトロール給油,2～4KL積載車給油	1.99%		軽油パトロール給油		TTPC00013 TTPT00013

施工単価表

安定処理　SPK25040024　単第 0 -0010号表

混合深さ0.6m以下 1.52t/100m2　混合回数1回 セメント系固化材 一般軟弱土　1 m2 当り

機械構成比: 18.78%　労務構成比: 16.51%　材料構成比: 64.71%　市場単価構成比: 0.00%　標準単価: 1,625.0000

代表機労材規格(積算地区)	構成比	単価(積算地区)	代表機労材規格(東京地区)	単価(東京地区)	備考
積算単価			積算単価		E9999
A=1 スタビライザ D=1.52 固化材100m2当り使用量(実数入力)(t) F=1 セメント系固化材 一般軟弱土用			C=1 混合深さ0.6m以下 E=1 混合回数1回		
【固化材単価】 固化材単価(円) * 固化材100m2当り使用量(t) 固化材100m2当り使用量(t):1.520(t)					

施工単価表

床掘り　　SPK25040015　　単第　0 -0011号表

土砂 上記以外(小規模)　　1　m3　当り

機械構成比:　18.73%　労務構成比:　74.16%　材料構成比:　7.11%　市場単価構成比:　0.00%　標準単価:　2,247.4000

代表機労材規格(積算地区)	構成比	単価(積算地区)	代表機労材規格(東京地区)	単価(東京地区)	備考
バックホウ(クローラ型) 後方超小旋回型・排2 山積0.28/平積0.2m3	18.73%		バックホウ(クローラ型) 後方超小旋回型・排2 山積0.28/平積0.2m3		MTPC00083 MTPT00083
運転手(特殊)	40.26%		運転手(特殊)		RTPC00006 RTPT00006
普通作業員	33.90%		普通作業員		RTPC00002 RTPT00002
軽油 パトロール給油,2～4KL積載車給油	7.11%		軽油パトロール給油		TTPC00013 TTPT00013
積算単価			積算単価		EP001
A=1　土砂 E=1　-(全ての費用)			B=5　上記以外(小規模)		

機械併用埋戻(小規模土工)

施 工 単 価 表

単第 0 -0012号表

1 m3 当り

名 称 ・ 規 格 な ど	数 量	単 位	単 価	金 額	備 考
機械投入(バックホウ) 土砂 小規模(標準)	1.1	m3			単第 0-0013号表 1*1.1111
埋戻(人力) 砂・砂質土	1.0	m3			単第 0-0014号表
諸雑費	1	式			
＊＊単位当り＊＊	1	m3			
A=5 C=2			B=2 D=0.9 土量換算係数		

施工単価表

機械投入(バックホウ)　SPK25040007　単第 0 -0013号表

土砂　小規模(標準)　1 m3 当り

機械構成比: 26.01%　労務構成比: 62.89%　材料構成比: 11.10%　市場単価構成比: 0.00%　標準単価: 1,093.9000

代表機労材規格(積算地区)	構成比	単価(積算地区)	代表機労材規格(東京地区)	単価(東京地区)	備考
バックホウ(クローラ型) 標準型・排2 山積0.28/平積0.2m3	26.01%		バックホウ(クローラ型) 標準型・排2 山積0.28/平積0.2m3		MTPC00062 MTPT00062
運転手(特殊)	62.89%		運転手(特殊)		RTPC00006 RTPT00006
軽油 パトロール給油,2～4KL積載車給油	11.10%		軽油パトロール給油		TTPC00013 TTPT00013
積算単価			積算単価		EP001
A=1　土砂			B=4　小規模(標準)		

施 工 単 価 表

単第 0 -0014号表

埋戻(人力)
砂・砂質土　　10　　m3　　当り

名称・規格など	数量	単位	単価	金額	備考
特殊作業員	0.20	人			
普通作業員	0.68	人			
諸雑費	10.00	%			
＊＊＊合計＊＊＊	10	m3			
＊＊単位当り＊＊	1	m3			
A=1 砂・砂質土 C=5 振動コンパクタ（Ｉ）			B=2 埋戻：人力まき出し		

機械併用埋戻(小規模土工)

施 工 単 価 表

単第 0 -0015号表

1 m3 当り

名 称 ・ 規 格 な ど	数 量	単 位	単 価	金 額	備 考
機械投入(バックホウ) 土砂 小規模(標準)	1.1	m3			単第 0-0013号表 1*1.1111
埋戻(人力) 粘性土・礫質土	1.0	m3			単第 0-0016号表
諸雑費	1	式			
＊＊単位当り＊＊	1	m3			
A=5 C=2			B=4 D=0.9 土量換算係数		

施 工 単 価 表

単第 0 -0016号表

埋戻(人力)
粘性土・礫質土　　10　m3　当り

名称・規格など	数量	単位	単価	金額	備考
特殊作業員	0.20	人			
普通作業員	0.85	人			
諸雑費	10.00	%			
＊＊＊合計＊＊＊	10	m3			
＊＊単位当り＊＊	1	m3			
A=2 粘性土・礫質土 C=5 振動コンパクタ（Ｉ）			B=2 埋戻：人力まき出し		

施工単価表

基礎砕石　SPK25040034　単第 0 -0017号表

砕石の厚さ12.5cmを超え17.5cm以下　RC-40　1　m2　当り

機械構成比: 5.04%　労務構成比: 74.10%　材料構成比: 20.86%　市場単価構成比: 0.00%　標準単価: 1,335.6000

代表機労材規格(積算地区)	構成比	単価(積算地区)	代表機労材規格(東京地区)	単価(東京地区)	備考
<賃>バックホウ(クローラ型) 山積0.8m3(平積0.6) 排1～3,2011,2014	5.01%		バックホウ クローラ型 山積0.8m3(平積0.6m3)		KTPC00018 KTPT00018
その他(機械)			その他(機械)		EK009
普通作業員	35.62%		普通作業員		RTPC00002 RTPT00002
特殊作業員	15.04%		特殊作業員		RTPC00001 RTPT00001
運転手(特殊)	13.95%		運転手(特殊)		RTPC00006 RTPT00006
土木一般世話役	8.98%		土木一般世話役		RTPC00009 RTPT00009
その他(労務)			その他(労務)		ER009
再生クラッシャラン 40～0mm	16.17%		再生クラッシャーラン RC-40		TTPC00008 TTPT00008
軽油 パトロール給油,2～4KL積載車給油	4.66%		軽油パトロール給油		TTPC00013 TTPT00013

施工単価表

基礎砕石　SPK25040034　単第 0 -0017号表

砕石の厚さ12.5cmを超え17.5cm以下　RC-40　1　m2　当り

機械構成比: 5.04%　労務構成比: 74.10%　材料構成比: 20.86%　市場単価構成比: 0.00%　標準単価: 1,335.6000

代表機労材規格(積算地区)	構成比	単価(積算地区)	代表機労材規格(東京地区)	単価(東京地区)	備考
その他(材料)			その他(材料)		EZ009
積算単価			積算単価		EP001
A=3　砕石の厚さ12.5cmを超え17.5cm以下 D=1　-(全ての費用)			B=1　RC-40		

施工単価表

コンクリート　SPK25040157　単第 0 -0018号表

無筋・鉄筋構造物 18-8-40BB　コンクリートポンプ車打設　1 m3 当り

機械構成比: 3.88%　労務構成比: 16.39%　材料構成比: 79.73%　市場単価構成比: 0.00%　標準単価: 27,663.0000

代表機労材規格(積算地区)	構成比	単価(積算地区)	代表機労材規格(東京地区)	単価(東京地区)	備考
コンクリートポンプ車 トラック架装・ブーム式 圧送能力90～110m3/h	3.85%		コンクリートポンプ車 トラック架装・ブーム式 圧送能力90～110m3/h		MTPC00050 MTPT00050
その他(機械)			その他(機械)		EK009
普通作業員	8.53%		普通作業員		RTPC00002 RTPT00002
土木一般世話役	2.91%		土木一般世話役		RTPC00009 RTPT00009
特殊作業員	2.76%		特殊作業員		RTPC00001 RTPT00001
運転手(特殊)	1.75%		運転手(特殊)		RTPC00006 RTPT00006
その他(労務)			その他(労務)		ER009
レディーミクストコンクリート指定品 呼び強度18,スランプ8,粗骨材40 W/C(60%),種別(高炉)	78.96%		生コンクリート 高炉 24-12-25(20) W/C 55%		TTPCD0010 TTPT00343
軽油 パトロール給油,2～4KL積載車給油	0.77%		軽油パトロール給油		TTPC00013 TTPT00013

施工単価表

コンクリート　SPK25040157　単第 0 -0018号表

無筋・鉄筋構造物 18-8-40BB　コンクリートポンプ車打設　1 m3 当り

機械構成比: 3.88%　労務構成比: 16.39%　材料構成比: 79.73%　市場単価構成比: 0.00%　標準単価: 27,663.0000

代表機労材規格(積算地区)	構成比	単価(積算地区)	代表機労材規格(東京地区)	単価(東京地区)	備考
積算単価			積算単価		E9999
A=1 無筋・鉄筋構造物 C=2 18-8-40BB F=2 一般養生 J=1 -			B=1 コンクリートポンプ車打設 E=1 設計日打設量10m3以上100m3未満 G=1 圧送管延長距離延長無し K=1 -(全ての費用)		

施工単価表

型枠　SPK25040159　単第 0 -0019号表

一般型枠　鉄筋・無筋構造物　1 m2 当り

機械構成比: 0.00%　労務構成比: 100.00%　材料構成比: 0.00%　市場単価構成比: 0.00%　標準単価: 10,100.0000

代表機労材規格(積算地区)	構成比	単価(積算地区)	代表機労材規格(東京地区)	単価(東京地区)	備考
型わく工	46.66%		型わく工		RTPC00010 RTPT00010
普通作業員	25.14%		普通作業員		RTPC00002 RTPT00002
土木一般世話役	9.51%		土木一般世話役		RTPC00009 RTPT00009
その他(労務)			その他(労務)		ER009
積算単価			積算単価		EP001
A=1 一般型枠 C=1 -(全ての費用)			B=1 鉄筋・無筋構造物		

施工単価表

上層路盤(車道・路肩部)　SPK25040237　単第 0 -0020号表

RM-30　全仕上り厚100mm 1層施工　1 m2 当り

機械構成比: 11.57%　労務構成比: 37.08%　材料構成比: 51.35%　市場単価構成比: 0.00%　標準単価: 637.8300

代表機労材規格(積算地区)	構成比	単価(積算地区)	代表機労材規格(東京地区)	単価(東京地区)	備考
モータグレーダ 土工用・排2014 ブレード幅3.1m	7.99%		モータグレーダ 土工用・排2014 ブレード幅3.1m		MTPC00176 MTPT00176
<賃>ロードローラ(マカダム) 質量10～12t 排出ガス対策型(第1,2次基準値)	1.00%		ロードローラ [マカダム]質量10t～12t		KTPC00047 KTPT00047
<賃>タイヤローラ 質量13～14t 排出ガス対策型(2014年規制)普通・超低騒音	0.99%		<賃>タイヤローラ 質量13～14t		KTPC00074 KTPT00074
その他(機械)			その他(機械)		EK009
運転手(特殊)	16.31%		運転手(特殊)		RTPC00006 RTPT00006
普通作業員	5.97%		普通作業員		RTPC00002 RTPT00002
特殊作業員	5.32%		特殊作業員		RTPC00001 RTPT00001
土木一般世話役	4.37%		土木一般世話役		RTPC00009 RTPT00009
その他(労務)			その他(労務)		ER009

施工単価表

上層路盤(車道・路肩部)　SPK25040237　単第 0 -0020号表

RM-30　全仕上り厚100mm 1層施工　1 m2 当り

機械構成比: 11.57%　労務構成比: 37.08%　材料構成比: 51.35%　市場単価構成比: 0.00%　標準単価: 637.8300

代表機労材規格(積算地区)	構成比	単価(積算地区)	代表機労材規格(東京地区)	単価(東京地区)	備考
再生粒度調整砕石 30～0mm	47.84%		再生粒度調整砕石 RM-40 [標準数量]全仕上り厚150mm		TTPC00010 TTPT00357
軽油 パトロール給油,2～4KL積載車給油	3.03%		軽油パトロール給油		TTPC00013 TTPT00013
その他(材料)			その他(材料)		EZ009
積算単価			積算単価		E9999
A=5　RM-30 H=1　-(全ての費用)			E=100　全仕上り厚(mm)		
【路盤材単価】 全仕上り厚(mm)/1000*路盤材単価(円) 全仕上り厚(mm):100.000(mm)					

施工単価表

下層路盤(車道・路肩部)　SPK25040235　単第 0 -0021号表

全仕上り厚100mm 1層施工　RC-40　1 m2 当り

機械構成比: 5.72%　労務構成比: 18.33%　材料構成比: 75.95%　市場単価構成比: 0.00%　標準単価: 1,289.3000

代表機労材規格(積算地区)	構成比	単価(積算地区)	代表機労材規格(東京地区)	単価(東京地区)	備考
モータグレーダ 土工用・排2014 ブレード幅3.1m	3.95%		モータグレーダ 土工用・排2014 ブレード幅3.1m		MTPC00176 MTPT00176
<賃>ロードローラ(マカダム) 質量10～12t 排出ガス対策型(第1,2次基準値)	0.49%		ロードローラ [マカダム]質量10t～12t		KTPC00047 KTPT00047
<賃>タイヤローラ 質量13～14t 排出ガス対策型(2014年規制)普通・超低騒音	0.49%		<賃>タイヤローラ 質量13～14t		KTPC00074 KTPT00074
その他(機械)			その他(機械)		EK009
運転手(特殊)	8.06%		運転手(特殊)		RTPC00006 RTPT00006
普通作業員	2.95%		普通作業員		RTPC00002 RTPT00002
特殊作業員	2.63%		特殊作業員		RTPC00001 RTPT00001
土木一般世話役	2.16%		土木一般世話役		RTPC00009 RTPT00009
その他(労務)			その他(労務)		ER009

施工単価表

下層路盤(車道・路肩部)　SPK25040235　単第 0 -0021号表

全仕上り厚100mm 1層施工　RC-40　1 m2 当り

機械構成比: 5.72%　労務構成比: 18.33%　材料構成比: 75.95%　市場単価構成比: 0.00%　標準単価: 1,289.3000

代表機労材規格(積算地区)	構成比	単価(積算地区)	代表機労材規格(東京地区)	単価(東京地区)	備考
再生クラッシャラン 40～0mm	74.21%		クラッシャラン 40～0mm [標準数量]全仕上り厚150mm		TTPC00008 TTPT00346
軽油 パトロール給油,2～4KL積載車給油	1.50%		軽油パトロール給油		TTPC00013 TTPT00013
その他(材料)			その他(材料)		EZ009
積算単価			積算単価		E9999
A=100　全仕上り厚(mm) D=1　-(全ての費用)			B=4　RC-40		
【路盤材単価】 全仕上り厚(mm)/1000*路盤材単価(円) 全仕上り厚(mm):100.000(mm)					

張コンクリート

施 工 単 価 表

単第　0 -0022号表

10　　m2　　当り

名 称 ・ 規 格 な ど	数 量	単 位	単 価	金 額	備 考
コンクリート 無筋・鉄筋構造物 18-8-40BB 人力打設	0.70	m3			単第　0-0023号表 0.07*10
諸雑費	1	式			
＊＊＊合計＊＊＊	10	m2			
＊＊単位当り＊＊	1	m2			
A=0.07　張コン設計数量 C=1　加算しない E=3　人力打設			B=2　一般養生 D=7　小運搬なし		

施工単価表

コンクリート　SPK25040157　単第 0 -0023号表

無筋・鉄筋構造物 18-8-40BB　人力打設　1　m3　当り

機械構成比: 0.00%　労務構成比: 28.68%　材料構成比: 71.32%　市場単価構成比: 0.00%　標準単価: 30,615.0000

代表機労材規格(積算地区)	構成比	単価(積算地区)	代表機労材規格(東京地区)	単価(東京地区)	備考
普通作業員	12.85%		普通作業員		RTPC00002 RTPT00002
特殊作業員	7.30%		特殊作業員		RTPC00001 RTPT00001
土木一般世話役	6.58%		土木一般世話役		RTPC00009 RTPT00009
その他(労務)			その他(労務)		ER009
レディーミクストコンクリート指定品 呼び強度18,スランプ8,粗骨材40 W/C(60%),種別(高炉)	71.32%		生コンクリート 高炉 24-12-25(20) W/C 55%		TTPCD0010 TTPT00343
積算単価			積算単価		E9999
A=1 無筋・鉄筋構造物 C=2 18-8-40BB H=2 現場内小運搬無し K=1 -(全ての費用)			B=3 人力打設 F=2 一般養生 J=1 -		

施工単価表

床掘り　SPK25040015　単第 0 -0024号表

土砂 平均施工幅1m以上2m未満　土留方式無し 障害無し　1 m3 当り

機械構成比: 19.72% 労務構成比: 66.35% 材料構成比: 13.93% 市場単価構成比: 0.00% 標準単価: 290.5700

代表機労材規格(積算地区)	構成比	単価(積算地区)	代表機労材規格(東京地区)	単価(東京地区)	備考
<賃>後方超小旋回バックホウ(クローラ型) 山積0.45m3(平積0.35m3) 排出ガス対策型(第1,2,3次基準値)低騒音	19.72%		バックホウ(クローラ型) [後方超小旋回型] 山積0.45m3(平積0.35m3)		KTPC00066 KTPT00066
運転手(特殊)	66.35%		運転手(特殊)		RTPC00006 RTPT00006
軽油 パトロール給油,2～4KL積載車給油	13.93%		軽油パトロール給油		TTPC00013 TTPT00013
積算単価			積算単価		EP001
A=1 土砂 C=1 土留方式無し E=1 -(全ての費用)			B=2 平均施工幅1m以上2m未満 D=1 障害無し		

施工単価表

基面整正　　SPK25040017　　単第　0 -0025号表

1　m2　当り

機械構成比:　0.00%　労務構成比:　100.00%　材料構成比:　0.00%　市場単価構成比:　0.00%　標準単価：　508.0000

代表機労材規格(積算地区)	構成比	単価(積算地区)	代表機労材規格(東京地区)	単価(東京地区)	備考
普通作業員	100.00%		普通作業員		RTPC00002 RTPT00002
積算単価			積算単価		EP001

施 工 単 価 表

盛土・埋戻（人力土工）　　単第 0 -0026号表

粘性土・礫質土　　10　m3　当り

名称・規格など	数量	単位	単価	金額	備考
普通作業員	1.33	人			
諸雑費	1	式			
＊＊＊合計＊＊＊	10	m3			
＊＊単位当り＊＊	1	m3			
A=2　粘性土・礫質土 C=1　締固めを計上しない			B=4　埋戻：人力はね付け＋まき出し		

施 工 単 価 表

単第 0 -0027号表

落ちふた式U型側溝
落ちふた式3種 車道(旧 A型2種)300A　　基面整正無し　　10　m　当り

名 称 ・ 規 格 な ど	数 量	単 位	単 価	金 額	備 考
再生クラッシャラン 40～0mm	0.56	m3			5.6*0.1
落ちふた式U形側溝(JISA5372)3種300A 300*300*2,000 参考質量419kg	5.00	本			
昼間_U型側溝【手間のみ】 L=2000_1000kg/個以下 時間的制約なし	10.0	m			
諸雑費	1	式			
＊＊＊合計＊＊＊	10	m			
＊＊単位当り＊＊	1	m			
A=18　落ちふた式3種　車道(旧 A型2種)300A C=3　再生クラッシャーラン(RC-40)			B=2　基面整正無し		

施 工 単 価 表

単第 0 -0028号表

蓋版

落ちふた式U形側溝(JIS_A_5372)3種ふた　300[412×95×500]　1　枚　当り

名称・規格など	数量	単位	単価	金額	備考
昼間_蓋版【手間のみ】 コンクリート・鋼製_40を超え170kg/枚以下 時間的制約なし	1.000	枚			
落ちふた式U形側溝(JISA5372)3種ふた300 412*95*500 参考質量45kg	1.000	枚			
諸雑費	1	式			
＊＊単位当り＊＊	1	枚			
A=1　昼間施工 C=20　300[412×95×500] G=1　-			B=4　落ちふた式U形側溝(JIS_A_5372)3種ふた F=1　時間的制約なし		

施 工 単 価 表

単第 0 -0029号表

蓋版

蓋版(各種) 40≧重量　　1　　枚　　当り

名 称 ・ 規 格 な ど	数 量	単 位	単 価	金 額	備 考
昼間_蓋版【手間のみ】 コンクリート・鋼製_40kg/枚以下 時間的制約なし	1.000	枚			
グレーチング蓋 みぞぶた T-14 300用	1.000	枚			
諸雑費	1	式			
＊＊単位当り＊＊	1	枚			
A=1 昼間施工 D=5 【F】蓋版(枚) F=1 時間的制約なし			B=9 蓋版(各種) E=1 40≧重量 G=1 -		

U1-B300-H350

施 工 単 価 表

単第 0 -0030号表

10 m 当り

名 称 ・ 規 格 な ど	数 量	単 位	単 価	金 額	備 考
コンクリート 小型構造物 18-8-40BB 人力打設	2	m3			単第 0-0031号表
型枠 一般型枠 小型構造物	20	m2			単第 0-0032号表
基礎コンクリート 無筋・鉄筋構造物 18-8-40BB 人力打設	0.4	m3			単第 0-0033号表
基礎コン型枠 一般型枠 均しコンクリート	1	m2			単第 0-0034号表
＊＊＊合計＊＊＊	10	m			
＊＊単位当り＊＊	1	m			

施工単価表

コンクリート　SPK25040157　単第 0 -0031号表

小型構造物 18-8-40BB　人力打設　1　m3　当り

機械構成比: 0.00%　労務構成比: 41.15%　材料構成比: 58.85%　市場単価構成比: 0.00%　標準単価: 36,756.0000

代表機労材規格(積算地区)	構成比	単価(積算地区)	代表機労材規格(東京地区)	単価(東京地区)	備考
普通作業員	22.25%		普通作業員		RTPC00002 RTPT00002
土木一般世話役	9.19%		土木一般世話役		RTPC00009 RTPT00009
特殊作業員	7.69%		特殊作業員		RTPC00001 RTPT00001
その他(労務)			その他(労務)		ER009
レディーミクストコンクリート指定品 呼び強度18,スランプ8,粗骨材40 W/C(60%),種別(高炉)	58.85%		生コンクリート 高炉 24-12-25(20) W/C 55%		TTPCD0010 TTPT00343
積算単価			積算単価		E9999
A=2 小型構造物 C=2 18-8-40BB H=2 現場内小運搬無し K=1 -(全ての費用)			B=3 人力打設 F=2 一般養生 J=1 -		

施工単価表

型枠　SPK25040159　単第 0 -0032号表

一般型枠　小型構造物　1 m2 当り

機械構成比: 0.00%　労務構成比: 100.00%　材料構成比: 0.00%　市場単価構成比: 0.00%　標準単価: 9,147.6000

代表機労材規格(積算地区)	構成比	単価(積算地区)	代表機労材規格(東京地区)	単価(東京地区)	備考
型わく工	44.28%		型わく工		RTPC00010 RTPT00010
普通作業員	30.82%		普通作業員		RTPC00002 RTPT00002
土木一般世話役	11.86%		土木一般世話役		RTPC00009 RTPT00009
その他(労務)			その他(労務)		ER009
積算単価			積算単価		EP001
A=1 一般型枠 C=1 -(全ての費用)			B=2 小型構造物		

施工単価表

基礎コンクリート　SPK25040157　単第 0 -0033号表

無筋・鉄筋構造物 18-8-40BB　人力打設　1 m3 当り

機械構成比: 0.00%　労務構成比: 28.68%　材料構成比: 71.32%　市場単価構成比: 0.00%　標準単価: 30,615.0000

代表機労材規格(積算地区)	構成比	単価(積算地区)	代表機労材規格(東京地区)	単価(東京地区)	備考
普通作業員	12.85%		普通作業員		RTPC00002 RTPT00002
特殊作業員	7.30%		特殊作業員		RTPC00001 RTPT00001
土木一般世話役	6.58%		土木一般世話役		RTPC00009 RTPT00009
その他(労務)			その他(労務)		ER009
レディーミクストコンクリート指定品 呼び強度18,スランプ8,粗骨材40 W/C(60%),種別(高炉)	71.32%		生コンクリート 高炉 24-12-25(20) W/C 55%		TTPCD0010 TTPT00343
積算単価			積算単価		E9999
A=1 無筋・鉄筋構造物 C=2 18-8-40BB H=2 現場内小運搬無し K=1 -(全ての費用)			B=3 人力打設 F=2 一般養生 J=1 -		

施工単価表

基礎コン型枠　SPK25040159　単第 0 -0034号表

一般型枠　均しコンクリート　1 m2 当り

機械構成比: 0.00%　労務構成比: 100.00%　材料構成比: 0.00%　市場単価構成比: 0.00%　標準単価: 5,104.7000

代表機労材規格(積算地区)	構成比	単価(積算地区)	代表機労材規格(東京地区)	単価(東京地区)	備考
型わく工	58.78%		型わく工		RTPC00010 RTPT00010
普通作業員	19.90%		普通作業員		RTPC00002 RTPT00002
土木一般世話役	6.07%		土木一般世話役		RTPC00009 RTPT00009
その他(労務)			その他(労務)		ER009
積算単価			積算単価		EP001
A=1 一般型枠 C=1 -(全ての費用)			B=5 均しコンクリート		

施 工 単 価 表

単第 0 -0035号表

重圧管
Φ200

10 m 当り

名 称 ・ 規 格 な ど	数 量	単 位	単 価	金 額	備 考
既製品全巻コンクリート管据付 規格φ200mm	10	m			単第 0-0036号表
基礎砕石 砕石の厚さ12.5cmを超え17.5cm以下 RC-40	3.6	m2			単第 0-0017号表
＊＊＊合計＊＊＊	10	m			
＊＊単位当り＊＊	1	m			

施 工 単 価 表

既製品全巻コンクリート管据付　　単第 0 -0036号表

規格φ200mm　　10 m 当り

名 称 ・ 規 格 な ど	数 量	単 位	単 価	金 額	備 考
プレキャスト管渠	5.00	本			10/2
遠心力鉄筋コンクリート管(B形)(管を除く) 据付 管径350mm 外圧管1種	10	m			単第 0-0037号表
諸雑費	1	式			
＊＊＊合計＊＊＊	10	m			
＊＊単位当り＊＊	1	m			
A=4 204kg越え306kg未満 C=200 規格（φ）（実数のみ入力のこと）			B=16300 既製品全巻ヒューム管単価（円／本） D=2 全巻コンクリート管長さ（m／個）		

施工単価表

遠心力鉄筋コンクリート管(B形)(管を除く)　SPKNR250476　単第 0 -0037号表

据付 管径350mm　外圧管1種　1 m 当り

機械構成比: 3.26%　労務構成比: 40.27%　材料構成比: 56.47%　市場単価構成比: 0.00%　標準単価: 13,726.0000

代表機労材規格(積算地区)	構成比	単価(積算地区)	代表機労材規格(東京地区)	単価(東京地区)	備考
<賃>後方超小旋回バックホウ(クローラ型) 山積0.45m3(平積0.35m3)吊能力2.9t 排2,3,2011,2014	2.91%		バックホウ(クローラ型)(後方超小旋回型) クレーン機能付 山積0.45m3(平積0.35m3)吊能力2.9t		KTPC00067 KTPT00067
その他(機械)			その他(機械)		EK009
普通作業員	16.65%		普通作業員		RTPC00002 RTPT00002
運転手(特殊)	8.42%		運転手(特殊)		RTPC00006 RTPT00006
土木一般世話役	6.77%		土木一般世話役		RTPC00009 RTPT00009
特殊作業員	4.12%		特殊作業員		RTPC00001 RTPT00001
その他(労務)			その他(労務)		ER009
遠心力鉄筋コンクリート管(JISA5372) 外圧管,B形1種,呼び径350,長さ2,000 参考質量204kg	54.31%		ヒューム管 外圧管 B形1種 径350mm×長さ2,000mm		TTPZ00110 TTPT00110
軽油 パトロール給油,2～4KL積載車給油	1.93%		軽油パトロール給油		TTPC00013 TTPT00013

施工単価表

遠心力鉄筋コンクリート管(B形)(管を除く)　SPKNR250476　単第 0 -0037号表

据付 管径350mm　外圧管1種　1 m 当り

機械構成比: 3.26%　労務構成比: 40.27%　材料構成比: 56.47%　市場単価構成比: 0.00%　標準単価: 13,726.0000

代表機労材規格(積算地区)	構成比	単価(積算地区)	代表機労材規格(東京地区)	単価(東京地区)	備考
その他(材料)			その他(材料)		EZ009
積算単価			積算単価		EP001
A=1 据付 C=1 外圧管1種			B=4 管径350mm		

施 工 単 価 表

遠心力鉄筋コンクリート管　　単第 0 -0038号表

Φ300　　10　m　当り

名 称 ・ 規 格 な ど	数 量	単 位	単 価	金 額	備 考
遠心力鉄筋コンクリート管(B形管) 据付 管径300mm 外圧管1種	10	m			単第 0-0039号表
コンクリート 無筋・鉄筋構造物 18-8-40BB 人力打設	0.7	m3			単第 0-0023号表
型枠 一般型枠 均しコンクリート	3.2	m2			単第 0-0040号表
基礎砕石 砕石の厚さ12.5cmを超え17.5cm以下 RC-40	7	m2			単第 0-0017号表
＊＊＊合計＊＊＊	10	m			
＊＊単位当り＊＊	1	m			

施工単価表

遠心力鉄筋コンクリート管(B形管)　SPKN2504076　単第 0 -0039号表

据付 管径300mm　外圧管1種　1 m 当り

機械構成比: 3.57%　労務構成比: 44.13%　材料構成比: 52.30%　市場単価構成比: 0.00%　標準単価: 12,526.0000

代表機労材規格(積算地区)	構成比	単価(積算地区)	代表機労材規格(東京地区)	単価(東京地区)	備考
<賃>後方超小旋回バックホウ(クローラ型) 山積0.45m3(平積0.35m3)吊能力2.9t 排2,3,2011,2014	3.19%		バックホウ(クローラ型)(後方超小旋回型) クレーン機能付 山積0.45m3(平積0.35m3)吊能力2.9t		KTPC00067 KTPT00067
その他(機械)			その他(機械)		EK009
普通作業員	18.25%		普通作業員		RTPC00002 RTPT00002
運転手(特殊)	9.22%		運転手(特殊)		RTPC00006 RTPT00006
土木一般世話役	7.42%		土木一般世話役		RTPC00009 RTPT00009
特殊作業員	4.51%		特殊作業員		RTPC00001 RTPT00001
その他(労務)			その他(労務)		ER009
遠心力鉄筋コンクリート管(JISA5372) 外圧管,B形1種,呼び径300,長さ2,000 参考質量165kg	49.94%		ヒューム管 外圧管 B形1種 径300mm×長さ2,000mm		TTPC00109 TTPT00109
軽油 パトロール給油,2～4KL積載車給油	2.11%		軽油パトロール給油		TTPC00013 TTPT00013

施工単価表

遠心力鉄筋コンクリート管(B形管)　SPKN2504076　単第 0 -0039号表

据付 管径300mm　外圧管1種　1 m 当り

機械構成比: 3.57%　労務構成比: 44.13%　材料構成比: 52.30%　市場単価構成比: 0.00%　標準単価: 12,526.0000

代表機労材規格(積算地区)	構成比	単価(積算地区)	代表機労材規格(東京地区)	単価(東京地区)	備考
その他(材料)			その他(材料)		EZ009
積算単価			積算単価		EP001
A=1 据付 C=1 外圧管1種			B=3 管径300mm D=1 -(全ての費用)		

施工単価表

型枠　SPK25040159　単第 0 -0040号表

一般型枠　均しコンクリート　1 m2 当り

機械構成比: 0.00%　労務構成比: 100.00%　材料構成比: 0.00%　市場単価構成比: 0.00%　標準単価: 5,104.7000

代表機労材規格(積算地区)	構成比	単価(積算地区)	代表機労材規格(東京地区)	単価(東京地区)	備考
型わく工	58.78%		型わく工		RTPC00010 RTPT00010
普通作業員	19.90%		普通作業員		RTPC00002 RTPT00002
土木一般世話役	6.07%		土木一般世話役		RTPC00009 RTPT00009
その他(労務)			その他(労務)		ER009
積算単価			積算単価		EP001
A=1 一般型枠 C=1 -(全ての費用)			B=5 均しコンクリート		

1号集水桝

施 工 単 価 表

単第 0 -0041号表

1 箇所 当り

名 称 ・ 規 格 な ど	数 量	単 位	単 価	金 額	備 考
コンクリート 小型構造物 18-8-40BB 人力打設	0.3	m3			単第 0-0031号表
型枠 一般型枠 小型構造物	3.3	m2			単第 0-0032号表
基礎コンクリート 無筋・鉄筋構造物 18-8-40BB 人力打設	0.08	m3			単第 0-0033号表
基礎コン型枠 一般型枠 均しコンクリート	0.4	m2			単第 0-0034号表
＊＊単位当り＊＊	1	箇所			

3号集水桝

施 工 単 価 表

単第　0 -0042号表

1　　箇所　　当り

名　称　・　規　格　な　ど	数　　量	単　位	単　　価	金　　額	備　　考
コンクリート 小型構造物 18-8-40BB 人力打設	0.3	m3			単第　0-0031号表
型枠 一般型枠 小型構造物	3.3	m2			単第　0-0032号表
基礎コンクリート 無筋・鉄筋構造物 18-8-40BB 人力打設	0.08	m3			単第　0-0033号表
基礎コン型枠 一般型枠 均しコンクリート	0.4	m2			単第　0-0034号表
＊＊単位当り＊＊	1	箇所			

4号集水桝

施 工 単 価 表

単第 0 -0043号表

1 箇所 当り

名 称 ・ 規 格 な ど	数 量	単 位	単 価	金 額	備 考
コンクリート 小型構造物 18-8-40BB 人力打設	0.3	m3			単第 0-0031号表
型枠 一般型枠 小型構造物	4.1	m2			単第 0-0032号表
基礎コンクリート 無筋・鉄筋構造物 18-8-40BB 人力打設	0.08	m3			単第 0-0033号表
基礎コン型枠 一般型枠 均しコンクリート	0.4	m2			単第 0-0034号表
＊＊単位当り＊＊	1	箇所			

分水工

施 工 単 価 表

単第　0 -0044号表

1　　箇所　　当り

名　称　・　規　格　な　ど	数　　量	単　位	単　　価	金　　額	備　　考
コンクリート 小型構造物 18-8-40BB 人力打設	0.2	m3			単第　0-0031号表
型枠 一般型枠 小型構造物	2.1	m2			単第　0-0032号表
基礎砕石 砕石の厚さ7.5cmを超え12.5cm以下 RC-40	0.6	m2			単第　0-0045号表
＊＊単位当り＊＊	1	箇所			

施工単価表

基礎砕石　SPK25040034　単第 0 -0045号表

砕石の厚さ7.5cmを超え12.5cm以下　RC-40　1　m2　当り

機械構成比: 5.33%　労務構成比: 78.32%　材料構成比: 16.35%　市場単価構成比: 0.00%　標準単価: 1,263.6000

代表機労材規格(積算地区)	構成比	単価(積算地区)	代表機労材規格(東京地区)	単価(東京地区)	備考
<賃>バックホウ(クローラ型) 山積0.8m3(平積0.6) 排1～3,2011,2014	5.30%		バックホウ クローラ型 山積0.8m3(平積0.6m3)		KTPC00018 KTPT00018
その他(機械)			その他(機械)		EK009
普通作業員	37.64%		普通作業員		RTPC00002 RTPT00002
特殊作業員	15.90%		特殊作業員		RTPC00001 RTPT00001
運転手(特殊)	14.75%		運転手(特殊)		RTPC00006 RTPT00006
土木一般世話役	9.49%		土木一般世話役		RTPC00009 RTPT00009
その他(労務)			その他(労務)		ER009
再生クラッシャラン 40～0mm	11.39%		再生クラッシャーラン RC-40		TTPC00008 TTPT00008
軽油 パトロール給油,2～4KL積載車給油	4.93%		軽油パトロール給油		TTPC00013 TTPT00013

施工単価表

基礎砕石　SPK25040034　単第 0 -0045号表

砕石の厚さ7.5cmを超え12.5cm以下　RC-40　1　m2　当り

機械構成比: 5.33%　労務構成比: 78.32%　材料構成比: 16.35%　市場単価構成比: 0.00%　標準単価: 1,263.6000

代表機労材規格(積算地区)	構成比	単価(積算地区)	代表機労材規格(東京地区)	単価(東京地区)	備考
その他(材料)			その他(材料)		EZ009
積算単価			積算単価		EP001
A=2　砕石の厚さ7.5cmを超え12.5cm以下 D=1　-(全ての費用)			B=1　RC-40		

排水桝設置

施 工 単 価 表

単第 0 -0046号表

1 基 当り

名 称 ・ 規 格 な ど	数 量	単 位	単 価	金 額	備 考
プレキャスト集水桝 据付 基礎砕石無し 製品質量(kg/基)50kg以上80kg以下	1	基			単第 0-0047号表
排水ボックス（止水板含まない） ４００×６００×２５０	1	個			
＊＊単位当り＊＊	1	基			

施工単価表

プレキャスト集水桝　SPK25040096　単第 0 -0047号表

据付 基礎砕石無し　製品質量(kg/基)50kg以上80kg以下　1　基　当り

機械構成比: 17.28%　労務構成比: 78.03%　材料構成比: 4.69%　市場単価構成比: 0.00%　標準単価: 3,266.5000

代表機労材規格(積算地区)	構成比	単価(積算地区)	代表機労材規格(東京地区)	単価(東京地区)	備考
<賃>バックホウ(クローラ型クレーン機能付) 山積0.28m3(平積0.2)吊能力1.7t 排出ガス対策型(第1,2,3次基準値)低騒音	16.31%		バックホウ クローラ型 クレーン機能付1.7t 山積0.28m3(平積0.2m3)		KTPC00019 KTPT00019
その他(機械)			その他(機械)		EK009
運転手(特殊)	61.98%		運転手(特殊)		RTPC00006 RTPT00006
普通作業員	6.99%		普通作業員		RTPC00002 RTPT00002
土木一般世話役	3.79%		土木一般世話役		RTPC00009 RTPT00009
特殊作業員	0.86%		特殊作業員		RTPC00001 RTPT00001
その他(労務)			その他(労務)		ER009
軽油 パトロール給油,2～4KL積載車給油	4.43%		軽油パトロール給油		TTPC00013 TTPT00013
その他(材料)			その他(材料)		EZ009

施工単価表

プレキャスト集水桝　SPK25040096　単第 0 -0047号表

据付 基礎砕石無し　製品質量(kg/基)50kg以上80kg以下　1　基　当り

機械構成比: 17.28%　労務構成比: 78.03%　材料構成比: 4.69%　市場単価構成比: 0.00%　標準単価: 3,266.5000

代表機労材規格(積算地区)	構成比	単価(積算地区)	代表機労材規格(東京地区)	単価(東京地区)	備考
積算単価			積算単価		EP001
A=1 据付 C=2 基礎砕石無し			B=1 製品質量(kg/基)50kg以上80kg以下 D=1 -(全ての費用)		

施工単価表

暗渠排水管　SPK25040093　単第 0 -0048号表

据付 直管 50～150mm　硬質ポリ塩化ビニル管 VP 呼び径150mm　1 m 当り

機械構成比: 0.00%　労務構成比: 51.18%　材料構成比: 48.82%　市場単価構成比: 0.00%　標準単価: 837.8500

代表機労材規格(積算地区)	構成比	単価(積算地区)	代表機労材規格(東京地区)	単価(東京地区)	備考
普通作業員	36.39%		普通作業員		RTPC00002 RTPT00002
土木一般世話役	14.79%		土木一般世話役		RTPC00009 RTPT00009
一般管(VP)(JISK6741)PE 呼び径150(165×8.9) 参考質量6.701kg/m	48.82%		暗渠排水管 直管 呼び径75mm ポリエチレン吸水管		TTPCD0396 TTPT00188
積算単価			積算単価		E9999
A=1 据付 C=1 50～150mm G=1 -			B=1 直管 D=56 硬質ポリ塩化ビニル管 VP 呼び径150mm I=1 -(全ての費用)		

施 工 単 価 表

構造物とりこわし工(無筋構造物)　　単第 0 -0049号表

機械施工　　1　m3　当り

名 称 ・ 規 格 な ど	数 量	単 位	単 価	金 額	備 考
昼間_無筋構造物【手間のみ】 機械施工 時間的制約なし	1.000	m3			
諸雑費	1	式			
＊＊単位当り＊＊	1	m3			
A=1　昼間施工 C=1　-			B=1　機械施工 D=1　時間的制約なし		

施 工 単 価 表

構造物とりこわし工(鉄筋構造物)　　単第 0 -0050号表

機械施工　　1　m3　当り

名 称 ・ 規 格 な ど	数 量	単 位	単 価	金 額	備 考
昼間_鉄筋構造物【手間のみ】 機械施工 時間的制約なし	1.000	m3			
諸雑費	1	式			
＊＊単位当り＊＊	1	m3			
A=1　昼間施工 C=1　-			B=1　機械施工 D=1　時間的制約なし		

施工単価表

殻運搬　SPK25040155　単第 0 -0051号表

Co(無筋)構造物とりこわし　DID区間無し 運搬距離8.0km以下(5.7km超)　1 m3 当り

機械構成比: 40.77%　労務構成比: 44.82%　材料構成比: 14.41%　市場単価構成比: 0.00%　標準単価: 1,527.2000

代表機労材規格(積算地区)	構成比	単価(積算地区)	代表機労材規格(東京地区)	単価(東京地区)	備考
ダンプトラック[オンロード・ディーゼル] 10t積級 (タイヤ損耗費及び補修費(良好)を含む)	40.77%		ダンプトラック[オンロード・ディーゼル] 10t積級 (タイヤ損耗費及び補修費(良好)を含む)		MTPC00018T1 MTPT00018T1
運転手(一般)	44.82%		運転手(一般)		RTPC00007 RTPT00007
軽油 パトロール給油,2～4KL積載車給油	14.41%		軽油パトロール給油		TTPC00013 TTPT00013
積算単価			積算単価		EP001
A=1 Co(無筋)構造物とりこわし C=1 DID区間無し E=1 -(全ての費用)			B=1 機械積込 D=34 運搬距離8.0km以下(5.7km超)		

施工単価表

殻運搬　SPK25040155　単第 0 -0052号表

Co(鉄筋)構造物とりこわし　DID区間無し 運搬距離8.0km以下(5.7km超)　1 m3 当り

機械構成比: 40.77%　労務構成比: 44.82%　材料構成比: 14.41%　市場単価構成比: 0.00%　標準単価: 1,895.8000

代表機労材規格(積算地区)	構成比	単価(積算地区)	代表機労材規格(東京地区)	単価(東京地区)	備考
ダンプトラック[オンロード・ディーゼル] 10t積級 (タイヤ損耗費及び補修費(良好)を含む)	40.77%		ダンプトラック[オンロード・ディーゼル] 10t積級 (タイヤ損耗費及び補修費(良好)を含む)		MTPC00018T1 MTPT00018T1
運転手(一般)	44.82%		運転手(一般)		RTPC00007 RTPT00007
軽油 パトロール給油,2～4KL積載車給油	14.41%		軽油パトロール給油		TTPC00013 TTPT00013
積算単価			積算単価		EP001
A=2 Co(鉄筋)構造物とりこわし C=1 DID区間無し E=1 -(全ての費用)			B=1 機械積込 D=34 運搬距離8.0km以下(5.7km超)		

登 録 単 価 一 覧 表

コード	名称・規格１・規格２	単　位	単　　価 (00.04.08) (12.16)	単　　価 (01.05.09) (13.17)	単　　価 (02.06.10) (14.18)	単　　価 (03.07.11) (15.19)	特殊集計	集計区分
F0000000001	残土処分 砂質土	m3						
F0000000002	残土処分 粘性土	m3						
F0000000003	Co殻受入費 無筋	t						
F0000000007	Co殻受入費 有筋	t						
F0000000005	グレーチング蓋 みぞぶた　T-14　300用	枚						
F0000000004	グレーチング蓋 （180°開閉）　ますぶた　T-14　300×500	枚						
F0000000006	国土交通省型　　側溝蓋 C1-B300	枚						

登 録 単 価 一 覧 表

コード	名称・規格１・規格２	単　位	単　　価 (00.04.08) (12.16)	単　　価 (01.05.09) (13.17)	単　　価 (02.06.10) (14.18)	単　　価 (03.07.11) (15.19)	特殊集計	集計区分
F000000100	室内CBR試験用試料採取 締め固める土(70kg)	箇所						
F000000200	CBR試験 締め固めた土のCBR試験	試料						
TH003912	環境庁告示第46号溶出試験 六価クロム溶出試験費	試料						

3-0　数量総括表

数量総括表

工　　種	種　　別	細　　別	規　　格	単位	数量 設計数量	数量 計上数量	摘　　要
道路土工				式	1	1	
	掘　　削			式	1	1	
		片切掘削	土　砂	m^3	77.4	77	
	積　込	仮置土	土　砂	m^3	78.7	79	
	盛　　土			式	1	1	
		路床盛土(B1)	W<2.5m	m^3	48.7	49	
			2.5m≦W<4.0m	m^3	7.3	7	
		路肩盛土 (B3)		m^3	4.2	4	
		残土盛土 (B)		m^3	17.9	18	
	残土処分			式	1	1	
		残土	土砂	m^3	101.9	102	
		残土	耕土	m^3	44.4	44	
	法面整形工			式	1	1	
		盛土法面整形		m^2	18.3	18	〃
		切土法面整形		m^2	5.6	6	〃
擁壁工				式	1	1	
	作業土工			式	1	1	
		掘　削	耕土	m3	18.1	18	
		床　掘	土砂	m3	41.9	42	
		埋　戻	D	m3	28.4	28	
			耕土	m3	5.6	6	
		基面整正		m2	20.9	21	
	本　　体			式	1	1	
		2号擁壁工		式	1.0	1	
		コンクリート	18N-8-40	m3	16.9	17	
		型　　枠		m2	87.7	88	
		基礎材	RC-40・ｔ＝150mm	m2	27.4	27	

工　　種	種　　別	細　　別	規　　格	単位	数　量		摘　　要
					設計数量	計上数量	
排水構造物				式	1	1	
	作業土工			式	1	1	
		掘　削	耕土	m3	41.3	41	
		床 掘	土砂	m3	103.0	103	
		埋 戻	D	m3	72.7	73	
			耕土	m3	7.9	8	
		基面整正		m2	120.8	121	
	側溝工			式	1	1	
			PU3-300A	m	105.5	105.5	
			水路蓋(PC4)300用	枚	50.0	50.0	
			ｸﾞﾚｰﾁﾝｸﾞ(T-14)	枚	1.0	1.0	
		現場打ちU型側溝	U1-B300-H350	m	63.7	63.7	
			U1-B300-H400(蓋)	m	0.0	0.0	
	管渠工			式	1	1	
			PVC-200	m	5.0	5.0	
			P1-RC-D300	m	33.2	33.2	
	集水桝工						
		集水桝		式	1	1	
			1号集水桝	箇所	1	1	
			3号集水桝	箇所	8	8	
			4号集水桝	箇所	8	8	
			13号集水桝	箇所	0	0	
			分水工	箇所	3	3	
			田面排水ボックス	箇所	4	4	
			VPφ150	m	1.4	1.4	
舗装工				式	1	1	
	車道舗装			式	1	1	
	下層路盤	再生密粒度砕石 t=10cm		m2	434.2	434	
	進入路舗装			式	1	1	
	表　　層	コンクリート t= 7cm		m2	79.3	79	
	路　　盤	再生クラッシャーラン t=10cm		m2	79.3	79	
	路盤紙			m2	79.3	79	

工　　種	種　　別	細　　別	規　　格	単位	数　　量		摘　　要
					設計数量	計上数量	
	張ｺﾝｸﾘｰﾄ			式	1	1	
	張ｺﾝｸﾘｰﾄ	コンクリート t= 7cm		m2	10.7	11	
	地盤改良工			式	1	1	
	路床安定処理 セメント系固化材　t=50cm			m2	434.2	434	
防草処理工							
	防草対策工			式	1	1	
		防草対策工（切）	切土下端部	m2	4.1	4	
構造物撤去工				式	1	1	
	構造物撤去工			式	1	1	
		コンクリート取壊	無筋	m3	15.90	16	
		(コンクリート殻)		t	37.40	37	
					(2.35t/m3)		
		コンクリート取壊	鉄筋	m3	3.97	4.0	
		(コンクリート殻)		t	9.93	10	
					(2.50t/m3)		

3-1 道　路　土　工

法　面　工

道路土工総括表

工　　種	種　　別	細　　別	規　　格	単位	数　　量		摘　　要
					設計数量	計上数量	
道路土工				式	1	1	
	掘　　削			式	1	1	
		オープン掘削	土　砂	m^3	77.4	77	
	積　込	仮置土	土　砂	m^3	78.7	79	
	盛　　土			式	1	1	
		路床盛土(B1)	W<2.5m	m^3	48.7	49	
			2.5m≦W<4.0m	m^3	7.3	7	
		路肩盛土 (B3)		m^3	4.2	4	
		残土盛土 (B)		m^3	17.9	18	
	残土処分			式	1	1	
		残土	土砂	m^3	101.9	102	
		残土	耕土	m^3	44.4	44	
	法面整形工			式	1	1	
		盛土法面整形		m^2	18.3	18	〃
		切土法面整形		m^2	5.6	6	〃

本線全体

土　工　配　分　表

切　土

オープン掘削	(土砂)	77.4	m^3
片切掘削	(土砂)		m^3
切土合計		77.4	m^3

77.4×0.9　＝ 69.7

ｺﾝｸﾘｰﾄ取壊し	無筋	15.9	m^3
	鉄筋	4.3	m^3

（構造物撤去工より）

作業土工

掘　削	(耕土)	59.4	m^3	地山土量
床　掘	(土砂)	144.9	m3	地山土量
埋　戻	Fu(D)	101.1	m^3	締固土量
	Fu(耕土)	13.5	m3	締固土量
床掘残土	(土砂)	29.3	m^3	締固土量
	(耕土)	40.0	m^3	締固土量

仮置残土

	(耕土)	78.7	m^3	地山土量

盛　土

路床盛土	B1(1)	48.7	m^3
	B1(2)	7.3	m^3
	B1(3)	0.0	m^3
路体盛土	B2(1)		m^3
	B2(2)		m^3
	B2(3)		m^3
路肩盛土	B3	4.2	m^3
残地盛土	B	17.9	m^3
盛土合計		78.1	m^3

残土処分	(土砂)	101.9	m^3	地山土量
〃	(耕土)	44.4	m^3	地山土量
ｺﾝｸﾘｰﾄ殻	無筋	15.9	m^3	
	鉄筋	4.3	m^3	

作業土工集計表　　（流用計画用）

種別・細分	掘　削	床　掘		埋戻 A	埋戻 C	埋戻 D	埋戻 (C)	基面整正K	残 土	
	2.0m以下	2.0m以上	2.0m以下						変化率0.9考慮	
	耕土	土砂	土砂	土砂	土砂	土砂	耕土	土砂	土砂	耕土
	m3	m3	m3	m3	m3	m3	m3	m2	m3	m3
擁壁工										
左側	18.1		41.9			28.4	5.6	20.9	9.3	10.7
右側										
水路工										
左側	12.8		27.1			17.8	0.0	35.4	6.6	11.5
右側	28.5		19.8			12.5	7.9	47.3	5.3	17.8
暗渠工										
			42.8			32.4		24.8	6.1	
集水桝工										
			13.3			10.0		13.3	2.0	
合　　計	59.4	0.0	144.9	0.0	0.0	101.1	13.5	141.7	29.3	40.0
計上数量	59	0	145	0	0	101	14	142	29	40

表　　数 量 計 算 書 （ ）

測　点	距 離	切　土									摘 要
		オープン掘削(C1)									
		幅	平 均	平 積	幅	平 均	平 積	幅	平 均	平 積	
EC.2		2.4									
No.3	8.5	2.0	2.20	18.7							
No.3+7.00	7.0	0.7	1.35	9.5							
BC.3	6.9	0.7	0.70	4.8							
No.4	6.1	0.6	0.65	4.0							
SP.3	13.7	1.5	1.05	14.4							
No.5	6.3	1.0	1.25	7.9							
No.5+7.00	7.0	0.1	0.55	3.9							
EC.3	6.5	0.2	0.15	1.0							
BC.4	3.5	0.0	0.10	0.4							
No.6	3.0	0.0	0.00	0.0							
SP.4	11.6	0.2	0.10	1.2							
No.7	8.4	0.4	0.30	2.5							
EC.4	6.2	0.3	0.35	2.2							
No.8	13.8	0.7	0.50	6.9							
小 計	108.5			77.4			0.0			0.0	
合 計	108.5			77.4			0.0			0.0	

表　　数 量 計 算 書 （ ）

測　点	距 離	路床盛土									摘 要
		B1(1) (W<2.5)			B1(2) (2.5≦W<4.0)			B1(3) (W≧4.0)			
		幅	平 均	平 積	幅	平 均	平 積	幅	平 均	平 積	
EC.2	5.5	0.2									
No.3	8.5	0.1	0.15	1.3							
No.3+7.00	7.0	0.3	0.20	1.4							
BC.3	6.9	0.8	0.55	3.8							
No.4	6.1	0.2	0.50	3.1							
SP.3	13.7	0.2	0.20	2.7							
No.5	6.3	0.0	0.10	0.6							
No.5+7.00	7.0	0.9	0.45	3.2							
EC.3	6.5	0.1	0.50	3.3							
BC.4	3.5	1.2	0.65	2.3	0.0						
No.6	3.0	0.9	1.05	3.2	0.3	0.15	0.5				
SP.4	11.6	0.2	0.55	6.4	0.0	0.15	1.7				
No.7	8.4	0.6	0.40	3.4	0.7	0.35	2.9				
EC.4	6.2	0.8	0.70	4.3	0.0	0.35	2.2				
No.8	13.8	0.6	0.70	9.7	0.0	0.00	0.0				
小 計	114.0			48.7			7.3			0.0	
合 計	114.0			48.7			7.3			0.0	

表　　数 量 計 算 書 （ ）

測　点	距 離	路肩盛土			残地盛土						摘 要
		B3			B						
		幅	平 均	平 積	幅	平 均	平 積	幅	平 均	平 積	
EC.2											
No.3	8.5	0.0			0.0						
No.3+7.00	7.0	0.1	0.05	0.4	0.0	0.00	0.0				
BC.3	6.9	0.1	0.10	0.7	0.1	0.05	0.3				
No.4	6.1	0.0	0.05	0.3	0.0	0.05	0.3				
SP.3	13.7	0.0	0.00	0.0	0.4	0.20	2.7				
No.5	6.3	0.1	0.05	0.3	0.2	0.30	1.9				
No.5+7.00	7.0	0.1	0.10	0.7	0.1	0.15	1.1				
EC.3	6.5	0.0	0.05	0.3	0.3	0.20	1.3				
BC.4	3.5	0.0	0.00	0.0	0.2	0.25	0.9				
No.6	3.0	0.1	0.05	0.2	0.1	0.15	0.5				
SP.4	11.6	0.0	0.05	0.6	0.1	0.10	1.2				
No.7	8.4	0.1	0.05	0.4	0.3	0.20	1.7				
EC.4	6.2	0.0	0.05	0.3	0.3	0.30	1.9				
No.8	13.8	0.0	0.00	0.0	0.3	0.30	4.1				
小 計	108.5			4.2			17.9			0.0	

表　　数 量 計 算 書 （ ）

測　点	距 離	擁壁工　作業土工（左側）									摘 要
		掘削 C (C)			床掘 E (SF)			埋戻 Fu (D)			
		幅	平 均	平 積	幅	平 均	平 積	幅	平 均	平 積	
		0.7			1.3			0.9			
SP.3	9.0	0.7	0.70	6.3	1.3	1.30	11.7	0.9	0.90	8.1	
No.5	6.5	0.5	0.60	3.9	1.3	1.30	8.5	0.9	0.90	5.9	
No.5+7.00	7.2	0.3	0.40	2.9	1.0	1.15	8.3	0.6	0.75	5.4	
	3.8	0.3	0.30	1.1	1.0	1.00	3.8	0.6	0.60	2.3	
		0.4			1.0			0.7			
No.6	0.9	0.4	0.40	0.4	1.0	1.00	0.9	0.7	0.70	0.6	
	8.7	0.4	0.40	3.5	1.0	1.00	8.7	0.7	0.70	6.1	
合　計	36.1			18.1			41.9			28.4	

表　　数 量 計 算 書 （ ）

測　点	距 離	擁壁工　作業土工（左側）									摘 要
		基面整正 K			埋戻 Fu (C)						
		幅	平 均	平 積	幅	平 均	平 積	幅	平 均	平 積	
		0.6			0.2						
SP.3	9.0	0.6	0.60	5.4	0.2	0.20	1.8				
No.5	6.5	0.6	0.60	3.9	0.2	0.20	1.3				
No.5+7.00	7.2	0.5	0.55	4.0	0.1	0.15	1.1				
	3.8	0.5	0.50	1.9	0.1	0.10	0.4				
		0.6			0.1						
No.6	0.9	0.6	0.60	0.5	0.1	0.10	0.1				
	8.7	0.6	0.60	5.2	0.1	0.10	0.9				
合　計	36.1			20.9			5.6			0.0	

表　　数 量 計 算 書 （ ）

測　点	距 離	水路工　作業土工（左側）									摘 要
		掘削 C (C)			床掘 E (SF)			埋戻 Fu (D)			
		幅	平 均	平 積	幅	平 均	平 積	幅	平 均	平 積	
EC.2	4.2				0.5			0.3			
No.3	8.5				0.5	0.50	4.3	0.3	0.30	2.6	
No.3+7.00	7.0				0.5	0.50	3.5	0.3	0.30	2.1	
BC.3	6.9				0.5	0.50	3.5	0.3	0.30	2.1	
No.4	6.2				0.5	0.50	3.1	0.3	0.30	1.9	
	4.0				0.5	0.50	2.0	0.3	0.30	1.2	
		0.2			0.3			0.2			
EC.3	2.8	0.2	0.20	0.6	0.3	0.30	0.8	0.2	0.20	0.6	
BC.4	3.5	0.0	0.10	0.4	0.3	0.30	1.1	0.2	0.20	0.7	
	1.7				0.3	0.30	0.5	0.2	0.20	0.3	
		0.0			0.4			0.3			
SP.4	2.6	0.0	0.00	0.0	0.4	0.40	1.0	0.3	0.30	0.8	
No.7	7.4	0.4	0.20	1.5	0.4	0.40	3.0	0.3	0.30	2.2	
EC.4	6.0	0.5	0.45	2.7	0.1	0.25	1.5	0.1	0.20	1.2	
No.8	13.8	0.6	0.55	7.6	0.3	0.20	2.8	0.2	0.15	2.1	
小 計	74.6			12.8			27.1			17.8	
小 計	0.0			0.0			0.0			0.0	
合 計	74.6			12.8			27.1			17.8	

表　　数 量 計 算 書 （ ）

測　点	距 離	水路工　作業土工（左側）									摘 要
		基面整正 K			埋戻 Fu (C)						
		幅	平 均	平 積	幅	平 均	平 積	幅	平 均	平 積	
EC.2	4.2	0.5									
No.3	8.5	0.5	0.50	4.3							
No.3+7.00	7.0	0.5	0.50	3.5							
BC.3	6.9	0.5	0.50	3.5							
No.4	6.2	0.5	0.50	3.1							
	4.0	0.5	0.50	2.0							
		0.5									
EC.3	2.8	0.5	0.50	1.4							
BC.4	3.5	0.5	0.50	1.8							
	1.7	0.5	0.50	0.9							
		0.5									
SP.4	2.6	0.5	0.50	1.3							
No.7	7.4	0.5	0.50	3.7							
EC.4	6.0	0.5	0.50	3.0							
NO.8	13.8	0.5	0.50	6.9							
小 計	74.6			35.4			0.0			0.0	
合 計	74.6			35.4			0.0			0.0	

表　　数 量 計 算 書 （ ）

測　点	距 離	水路工　作業土工（右側）									摘 要
		掘削 C (C)			床掘 E (SF)			埋戻 Fu (D)			
		幅	平 均	平 積	幅	平 均	平 積	幅	平 均	平 積	
EC.2	2.6	0.3			0.4			0.3			
	6.4	0.3	0.30	1.9	0.4	0.40	2.6	0.3	0.30	1.9	
		0.5			0.2			0.1			
No.3+7.00	3.5	0.5	0.50	1.8	0.2	0.20	0.7	0.1	0.10	0.4	
BC.3	6.9	0.6	0.55	3.8	0.1	0.15	1.0	0.1	0.10	0.7	
	0.5	0.6	0.60	0.3	0.1	0.10	0.1	0.1	0.10	0.1	
No.4		0.4			0.7			0.4			
SP.3	7.2	0.4	0.40	2.9	0.3	0.50	3.6	0.2	0.30	2.2	
	5.1	0.4	0.40	2.0	0.3	0.30	1.5	0.2	0.20	1.0	
		0.7			0.2			0.1			
No.5+7.00	2.4	0.7	0.70	1.7	0.2	0.20	0.5	0.1	0.10	0.2	
	5.2	0.7	0.70	3.6	0.2	0.20	1.0	0.1	0.10	0.5	
		0.5			0.2			0.1			
No.6	2.2	0.5	0.50	1.1	0.2	0.20	0.4	0.1	0.10	0.2	
	9.8	0.5	0.50	4.9	0.2	0.20	2.0	0.1	0.10	1.0	
		0.2			0.5			0.3			
No.7	4.8	0.2	0.20	1.0	0.5	0.50	2.4	0.3	0.30	1.4	
	1.6	0.2	0.20	0.3	0.5	0.50	0.8	0.3	0.30	0.5	
		0.3			0.4			0.3			
No.8	8.1	0.5	0.40	3.2	0.4	0.40	3.2	0.3	0.30	2.4	
小 計	66.3			28.5			19.8			12.5	
合 計	66.3			28.5			19.8			12.5	

表　　数 量 計 算 書 （ ）

測　点	距 離	水路工　作業土工（右側）									摘 要
		基面整正 K			埋戻 Fu (C)						
		幅	平 均	平 積	幅	平 均	平 積	幅	平 均	平 積	
		0.7			0.1						
EC.2	2.6	0.7	0.70	1.8	0.1	0.10	0.3				
	6.4	0.7	0.70	4.5	0.1	0.10	0.6				
		0.7			0.1						
No.3+7.00	3.5	0.7	0.70	2.5	0.1	0.10	0.4				
BC.3	6.9	0.7	0.70	4.8	0.1	0.10	0.7				
	0.5	0.7	0.70	0.4	0.1	0.10	0.1				
No.4		0.9			0.2						
SP.3	7.2	0.7	0.80	5.8	0.1	0.15	1.1				
	5.1	0.7	0.70	3.6	0.1	0.10	0.5				
		0.7			0.2						
No.5+7.00	2.4	0.7	0.70	1.7	0.2	0.20	0.5				
	5.2	0.7	0.70	3.6	0.2	0.20	1.0				
		0.7			0.1						
No.6	2.2	0.7	0.70	1.5	0.1	0.10	0.2				
	9.8	0.7	0.70	6.9	0.1	0.10	1.0				
		0.7			0.1						
No.7	4.8	0.7	0.70	3.4	0.1	0.10	0.5				
	1.6	0.7	0.70	1.1	0.1	0.10	0.2				
		0.7			0.1						
No.7	8.1	0.7	0.70	5.7	0.1	0.10	0.8				
小 計	66.3			47.3			7.9			0.0	
合 計	66.3			47.3			7.9			0.0	

表　　数 量 計 算 書 （ ）

測　点	距 離	法面工（右側）									摘 要
		盛土法面（1）									
		幅	平 均	平 積	幅	平 均	平 積	幅	平 均	平 積	
No.3+7.00		0.0									
BC.3	1.7	0.4	0.20	0.3							
		0.0									
No.5+7.00	3.3	0.4	0.20	0.7							
	6.3	0.2	0.30	1.9							
		0.7									
No.6	3.0	0.7	0.70	2.1							
No.6付近		0.0									
	11.0	0.7	0.35	3.9							
		0.0									
No.7	5.6	0.9	0.45	2.5							
	2.5	0.6	0.75	1.9							
		0.2									
No.8	10.0	0.8	0.50	5.0							
合　計	43.4			18.3			0.0			0.0	

表　　数 量 計 算 書 （ ）

測　点	距 離	作業土工（左側）									摘 要
		切土法面（1）									
		幅	平 均	平 積	幅	平 均	平 積	幅	平 均	平 積	
		0.7									
No.7	5.0	0.4	0.55	2.8							
	5.4	0.2	0.30	1.6							
		0.3									
No.8	3.4	0.4	0.35	1.2							
合　計	0.0			5.6			0.0			0.0	

3-2 擁壁工

重力式擁壁

擁壁工総括表

種　　別	細　　別		規　　格	単位	設計数量	計上数量	摘　　要
作業土工							
	掘　削		耕土	m^3	18.1	18	土工数量より
	床　掘		土砂	m^3	41.9	42	
	埋　戻		D	m^3	28.4	28	
			耕土	m^3	5.6	6	
	基面整正			m^2	20.9	21	
本　　体							
	2号擁壁工						
	コンクリート		18N-8-40	m^3	16.9	17	
	型　　枠			m^2	87.7	88	
	基礎材		RC-40・ｔ＝150mm	m^2	27.4	27	

2号擁壁工

各　種　数　量　計　算　書

壁天幅:W = 0.20
前勾配:N1= 0.30
後勾配:N2= 0.00

測　点	距　離	コンクリート (m3)			型　枠 (m2)			基礎砕石(m2)						壁　高
		断　面	平　均	数　量	断　面	平　均	数　量	断　面	平　均	数　量	断　面	平　均	数　量	H(m)
左　側														
		0.83			3.64			0.93						1.78
SP.3	9.00	0.59	0.71	6.39	2.92	3.28	29.52	0.83	0.88	7.90				1.43
NO.5	6.50	0.45	0.52	3.38	2.43	2.68	17.42	0.76	0.80	5.20				1.19
NO.5+7.0	7.20	0.31	0.38	2.74	1.86	2.15	15.48	0.67	0.72	5.20				0.91
	3.80	0.24	0.28	1.06	1.57	1.72	6.54	0.63	0.65	2.50				0.77
		0.42			2.33			0.74						1.14
NO.6	0.90	0.41	0.42	0.38	2.27	2.30	2.07	0.73	0.74	0.70				1.11
	8.70	0.24	0.33	2.90	1.57	1.92	16.70	0.63	0.68	5.90				0.77
合　計	36.10			16.85			87.73			27.40				

展開図

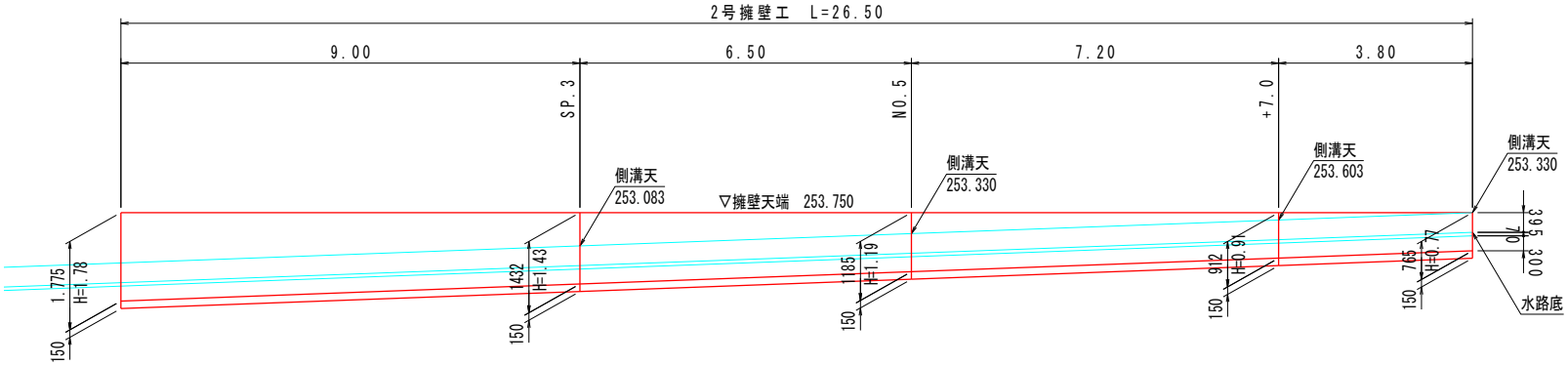
2号擁壁工　L=26.50
9.00
6.50
7.20
3.80
SP.3
NO.5
+7.0
側溝天
253.083
側溝天
253.330
側溝天
253.603
側溝天
253.330
▽擁壁天端　253.750
1.775
H=1.78
150
1432
H=1.43
150
1185
H=1.19
150
912
H=0.91
150
765
H=0.77
150
395
70
300
水路底

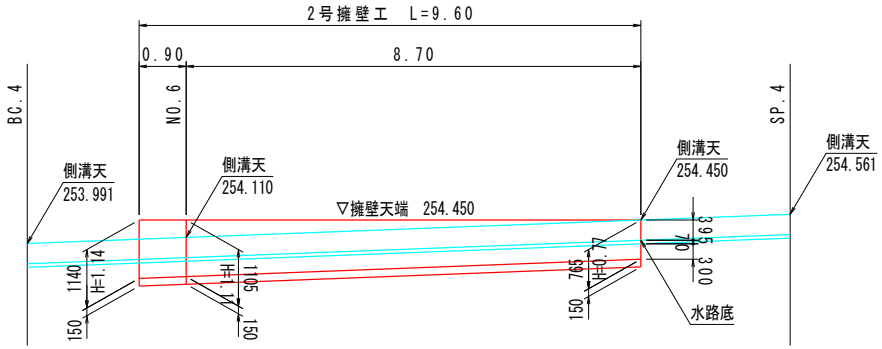
2号擁壁工　L=9.60
0.90
8.70
BC.4
NO.6
SP.4
側溝天
253.991
側溝天
254.110
側溝天
254.450
側溝天
254.561
▽擁壁天端　254.450
1140
H=1.14
150
1105
H=1.11
150
765
H=0.77
150
395
70
300
水路底

3-3 排 水 構 造 物 工

排水構造物工総括表

工　種	種　別	細　別	規　格	単位	数　量		摘　要
					設計数量	計上数量	
排水構造物工				式	1	1	
	作業土工			式	1	1	
		掘　削	耕土	m3	41.3	41	
		床 掘	土砂	m3	103.0	103	
		埋 戻	D	m3	72.7	73	
			耕土	m3	7.9	8	
		基面整正		m2	120.8	121	
	側溝工			式	1	1	
			PU3-300A	m	105.5	105.5	
			水路蓋(PC4)300用	枚	50.0	50.0	
			ｸﾞﾚｰﾁﾝｸﾞ(T-14)	枚	1.0	1	
		現場打ちU型側溝	U1-B300-H350	m	63.7	63.7	
			U1-B300-H400(蓋)	m	0.0	0.0	
	管渠工			式	1	1	
			PVC-200	m	5.0	5.0	
			P1-RC-D300	m	33.2	33.2	
	集水桝工			式	1	1	
		集水桝	1号集水桝	箇所	1	1	
			3号集水桝	箇所	8	8	
			4号集水桝	箇所	8	8	
			13号集水桝	箇所	0	0	
			分水工	箇所	3	3	
			田面排水ボックス	箇所	4	4	
			VPφ150	m	1.4	1.4	

管渠・集水桝　　作業土工集計表

種別・細分	延長・箇所数	掘削	床掘		埋戻 D		基面整正		残土		備考
		数量	単位当り	数　量	単位当り	数　量	単位当り	数　量			
		m3		m3		m3		m2	m2		
管渠工											
PVC-200	5.0		0.6	3	0.5	2.5	0.32	1.6	0.2		
PVC-300			0.8	0	0.6	0	0.44	0	0.0		
PVC-450			1.9	0	1.5	0	0.56	0	0.0		
P1-RC-D300	33.2		1.2	39.8	0.9	29.9	0.70	23.2	5.9		
小　　計				42.8		32.4		24.8	6.1		
集水桝											
1号集水桝	1.0		0.5	0.5	0.4	0.4	0.5	0.5	0.1		
2号集水桝			0.5	0.0	0.4	0.0	0.5	0.0	0.0		
3号集水桝	8.0		0.8	6.4	0.6	4.8	0.8	6.4	1.0		
4号集水桝	8.0		0.8	6.4	0.6	4.8	0.8	6.4	1.0		
5号集水桝			0.8	0.0	0.6	0.0	0.8	0.0	0.0		
6号集水桝			1.1	0.0	0.9	0.0	0.8	0.0	0.0		
7号集水桝			0.8	0.0	0.6	0.0	0.8	0.0	0.0		
8号集水桝			0.8	0.0	0.6	0.0	0.8	0.0	0.0		
9号集水桝			1.0	0.0	0.8	0.0	0.9	0.0	0.0		
10号集水桝			1.0	0.0	0.8	0.0	0.9	0.0	0.0		
11号集水桝			1.0	0.0	0.8	0.0	0.8	0.0	0.0		
12号集水桝			1.0	0.0	0.8	0.0	0.8	0.0	0.0		
13号集水桝	0.0		0.8	0.0	0.6	0.0	0.8	0.0	0.0		
分水工	3.0										
小　　計				13.3		10.0		13.3	2.0		
合　　計				56.1		42.4		38.1	8.1		
計上数量											

第　　表　　PU3-300A　　延 長 調 書

左　側			右　側		
測　　点	延　長	摘　要	測　　点	延　長	摘　要
EC.2　～　NO.4　+4.0	32.6				
NO.4　+4.8　～　NO.4　+8.3	3.5				
SP3　-5.1　～　BC.4　+1.7	30.4				
NO.6　-0.5　～　SP.4　+3.0	14.8				
NO.7　-4.4　～　NO.8	24.2				
小 計	105.5		小 計		
			合 計	105.5	

第　　表　　U1-B300-H350　　延 長 調 書

左　側			右　側		
測　　点	延　長	摘　要	測　　点	延　長	摘　要
			EC.2　～　EC.2　+6.4	6.4	
			No3+7　-3.5　～　BC.3　+0.5	10.9	
			NO.4　付近　NO.4　+4.5	4.5	
			SP.3　-2.7　～　SP.3　+5.1	7.8	
			No5+7　-2.4　～　No5+7　+5.2	7.6	
			NO.6　-2.2　～　NO.6　+9.8	12.0	
			NO.7　-4.8　～　NO.7　+1.6	6.4	
			EC.4　付近　EC.4　+9.2	8.1	
小 計			小 計	63.7	
			合 計	63.7	

第　　表　　U1-B300-H400(蓋)　　延長調書

左　側			右　側		
測　　点	延　長	摘　要	測　　点	延　長	摘　要
小 計			小 計		
			合 計		

第　　表　　水路蓋（PC4)300用　　延 長 調 書

左　側			左　側		
測　　点	枚数	摘　要	測　　点	枚数	摘　要
EC.2　～　NO.3　+5.0	25.0				
BC.3　付近	7.0				
BC.4　付近	6.0				
SP.4　付近	6.0				
NO.7　+15.0 付近	6.0				
小 計	50.0		小 計		
			合 計	50.0	

第　　表　　ｸﾞﾚｰﾁﾝｸﾞ(T-14)　　延 長 調 書

左　側			右　側		
測　　点	枚数	摘　要	測　　点	枚数	摘　要
EC.2　～　NO.3　+5.0	1.0				
小 計	1.0		小 計		
			合 計	1.0	

第　　表　　PVC-200　　延 長 調 書

本　線			支　線		
測　　点	延　長	摘　要	測　　点	延　長	摘　要
NO.4　+9.3 付近	5.0				
小 計	5.0		小 計		
			合 計	5.0	

第　　表　　P1-RC-D300　　延 長 調 書

左　側			右　側		
測　　点	延　長	摘　要	測　　点	延　長	摘　要
			NO.3　-1.4 ～ NO.3　+2.7	4.1	
			BC.3　+1.3 ～ BC.3　+5.4	4.1	
			NO.4　+5.3 ～ NO.4　+9.5	4.2	
			SP.3　+5.9 ～ NO.5　+3.6	3.9	
			EC.3　-0.3 ～ BC.4　+0.2	4.0	
			SP.4　-1.5 ～ SP.4　+3.1	4.6	
			EC.4　-4.0 ～ EC.4　+0.3	4.3	
			NO.8　-3.9 ～ NO.8　+0.1	4.0	
小 計			小 計	33.2	
			合 計	33.2	

第　　表　　1号集水桝(300×300×600)　　延 長 調 書

左　側			右　側		
測　　点	箇　所	摘　要	測　　点	箇　所	摘　要
SP.3　-5.1 付近	1.0				
		U1-B300-H350			
		U1-B300-H400(蓋)			
小 計	1.0		小 計		
			合 計	1.0	

第　　表　　3号集水桝 (G2-B500-L500-H550)　　延 長 調 書

左　側			右　側		
測　　点	箇　所	摘　要	測　　点	箇　所	摘　要
			EC.2　+6.4 付近	1.0	
			BC.3　+0.5 付近	1.0	
			NO.4　+4.5 付近	1.0	
			SP.3　+5.1 付近	1.0	
			NO.5　+12.2 付近	1.0	
			NO.6　+9.8 付近	1.0	
			NO.7　+1.6 付近	1.0	
			EC.4　+9.2 付近	1.0	
小 計			小 計	8.0	
			合 計	8.0	

第　　表　　4号集水桝（G2-B500-L500-H650）　　延 長 調 書

左　側			右　側		
測　　点	箇　所	摘　要	測　　点	箇　所	摘　要
			NO.3　+2.7 付近	1.0	
			NO.4　　付近	1.0	
			SP.3　-2.7 付近	1.0	
			NO.5　+3.6 付近	1.0	
			BC.4　+0.2 付近	1.0	
			SP.4　+3.1 付近	1.0	
			EC.4　+0.3 付近	1.0	
			NO.8　+0.1 付近	1.0	
小 計			小 計	8.0	
			合 計	8.0	

第　　表　　13号集水桝（G1-B400-L500-H550）　　延 長 調 書

左　側			右　側		
測　　点	箇　所	摘　要	測　　点	箇　所	摘　要
小 計			小 計		
			合 計		

第　　表　　分水工　　延 長 調 書

左　側			右　側		
測　　点	箇　所	摘　要	測　　点	箇　所	摘　要
NO.4　+4.0	1.0				
BC.4　+1.7	1.0				
SP.4　+3.0	1.0				
小 計	3.0		小 計		
			合 計	3.0	

第　　表　　田面排水ボックス　　延 長 調 書

左　側			右　側		
測　　点	箇　所	摘　要	測　　点	箇　所	摘　要
BC.3　付近	1.0				
NO.5　+10.8	1.0				
NO.6　+8.7	1.0				
NO.7　+5.4	1.0				
小 計	4.0		小 計		
			合 計	4.0	

第　　表　　VPφ150　　延 長 調 書

左　側			右　側		
測　　点	延　長	摘　要	測　　点	延　長	摘　要
BC.3　付近	0.2				
NO.5　+10.8	0.3				
NO.6　+8.7	0.3				
NO.7　+5.4	0.6				
小 計	1.4		小 計		
			合 計	1.4	

3-4 舗　装　工

舗装工総括表

工　種	種　別	細　　別	規　格	単位	数　量		摘　要
					設計数量	計上数量	
舗装工				式	1	1	
	車道舗装						
	下層路盤	再生密粒度砕石 t=10cm		m^2	434.2	434	
	進入路舗装						
	表　　層	コンクリート t= 7cm		m^2	79.3	79	
	路　　盤	再生クラッシャーラン t=10cm		m^2	79.3	79	
	路盤紙			m^2	79.3	79	
	張ｺﾝｸﾘｰﾄ						
	張ｺﾝｸﾘｰﾄ	コンクリート t= 7cm	W≧1.4m	m^2	10.7	11	
	地盤改良工						
	路床安定処理	セメント系固化材　t=50cm		m^2	434.2	434	

第　　表　　数 量 計 算 書 （ ）

測　点	距 離	舗 装 工(車道)									摘 要
		表層 t=4cm			上層路盤 t=10cm			安定処理幅(WA)			
		幅	平 均	平 積	幅	平 均	平 積	幅	平 均	平 積	
EC.2	5.47				4.00			4.00			
NO.3	8.53				4.00	4.00	34.1	4.00	4.00	34.1	
NO.3+7.0	7.00				4.00	4.00	28.0	4.00	4.00	28.0	
BC.3	6.89				4.00	4.00	27.6	4.00	4.00	27.6	
NO.4	6.12				4.00	4.00	24.5	4.00	4.00	24.5	
SP.3	13.67				4.00	4.00	54.7	4.00	4.00	54.7	
NO.5	6.33				4.00	4.00	25.3	4.00	4.00	25.3	
NO.5+7.0	7.00				4.00	4.00	28.0	4.00	4.00	28.0	
EC.3	6.46				4.00	4.00	25.8	4.00	4.00	25.8	
BC.4	3.50				4.00	4.00	14.0	4.00	4.00	14.0	
NO.6	3.04				4.00	4.00	12.2	4.00	4.00	12.2	
SP.4	11.56				4.00	4.00	46.2	4.00	4.00	46.2	
NO.7	8.44				4.00	4.00	33.8	4.00	4.00	33.8	
EC.4	6.16				4.00	4.00	24.6	4.00	4.00	24.6	
NO.8	13.85				4.00	4.00	55.4	4.00	4.00	55.4	
小　計	114.02			0.0			434.2			434.2	
合 計	114.02			0.0			434.2			434.2	

第　　表　　数 量 計 算 書 ( )

測　点 (左側)	距 離	舗 装 工(コンクリート舗装)									摘 要
		コンクリート　t=7cm			路 盤 t=10cm						
		幅	平 均	平 積	幅	平 均	平 積	幅	平 均	平 積	
EC.2		2.14			2.14						
NO.3	8.5	1.18	1.66	14.1	1.18	1.66	14.1				
	5.0	1.18	1.18	5.9	1.18	1.18	5.9				13.5
		1.68			1.68						
BC.3	3.4	1.14	1.41	4.8	1.14	1.41	4.8				
	0.1	1.11	1.13	0.1	1.11	1.13	0.1				3.5
		2.04			2.04						
BC.4	1.0	2.23	2.14	2.1	2.23	2.14	2.1				
	2.0	2.25	2.24	4.5	2.25	2.24	4.5				3.0
SP.4		1.56			1.56						
	3.0	2.00	1.78	5.3	2.00	1.78	5.3				3.0
EC.4+7.3		2.25			2.25						
	3.0	2.25	2.25	6.8	2.25	2.25	6.8				3.0
小　計	26.0			43.6			43.6				
合 計	26.0			43.6			43.6				

第　　表　　数 量 計 算 書 ( )

測　点 (右側)	距 離	舗 装 工(コンクリート舗装)									摘 要
		コンクリート t=7cm			路 盤 t=10cm						
		幅	平 均	平 積	幅	平 均	平 積	幅	平 均	平 積	
		1.50			1.50						
NO.3	0.5	1.43	1.47	0.7	1.43	1.47	0.7				
	2.5	1.10	1.27	3.2	1.10	1.27	3.2				3.0
		1.00			1.00						
NO.4	3.0	0.45	0.73	2.2	0.45	0.73	2.2				3.0
		1.48			1.48						
SP.3	3.0	0.90	1.19	3.6	0.90	1.19	3.6				3.0
NO.5		0.75			0.75						
	3.0	1.40	1.08	3.2	1.40	1.08	3.2				3.0
EC.3		2.10			2.10						
BC.4	3.0	2.70	2.40	7.2	2.70	2.40	7.2				3.0
		1.60			1.60						
SP.4	3.0	2.20	1.90	5.7	2.20	1.90	5.7				3.0
		1.07			1.07						
EC.4	3.0	1.65	1.36	4.1	1.65	1.36	4.1				3.0
		1.68			1.68						
NO.8	3.0	2.15	1.92	5.8	2.15	1.92	5.8				3.0
小　計	21.0			35.7			35.7				
合 計	22.5			35.7			35.7				

第　　表　　数 量 計 算 書 （ ）

測　点 (左側)	距 離	張コンクリート									摘 要
		コンクリート　　t=7cm									
		幅	平 均	平 積	幅	平 均	平 積	幅	平 均	平 積	
		0.30									
SP.3	9.0	0.30	0.30	2.7							
NO.5	6.4	0.30	0.30	1.9							
NO.5+7.0	7.1	0.30	0.30	2.1							
	3.8	0.30	0.30	1.1							
											26.3
		0.30									
NO.6	0.9	0.30	0.30	0.3							
	8.7	0.30	0.30	2.6							
											9.6
合 計	18.0			10.7							

3-5 道路付属施設工

道路付属施設工総括表

工　　種	種　　別	細　　別	規　　格	単位	数　　量		摘　　要
					設計数量	計上数量	
防草処理工							
	防草対策工			式	1	1	
		防草対策工（切）	切土下端部	m2	4.1	4	

表　　数 量 計 算 書 （ ）

測　点	距 離	防草対策工（切）									摘 要
		L2									
		幅	平 均	平 積	幅	平 均	平 積	幅	平 均	平 積	
左側											
		0.60									
NO,7	5.0	0.4	0.50	2.5							
	5.4	0.2	0.30	1.6							
合　　計	10.4			4.1							

3-7 構 造 物 撤 去 工

構造物撤去工総括表

工　種	種　別	細　　別	規　格	単位	数　量		摘　要
					設計数量	計上数量	
構造物撤去工				式	1	1	
	構造物取壊工			式	1	1	
		コンクリート取壊	無筋	m^3	15.90	16	
		(コンクリート殻)		t	37.40	37	
					(2.35t/m3)		
		コンクリート取壊	鉄筋	m^3	3.97	4.0	
		(コンクリート殻)		t	9.93	10	
					(2.50t/m3)		

構造物撤去工集計表

工　種	種　別	細　　別	規　格	単位	数　　量	摘　要
構造物撤去工						
	構造物取壊					
		⑧　コンクリート塊	無筋	m^3	7.92	
		⑨　コンクリート塊	無筋	m^3	6.18	
		⑩　コンクリート塊	無筋	m^3	1.80	
	合　計		無筋	m^3	15.90	
		④　KF-300	鉄筋	m^3	3.48	
		⑤　水路蓋	鉄筋	m^3	0.49	
	合　計		鉄筋	m^3	3.97	

④　KF-300

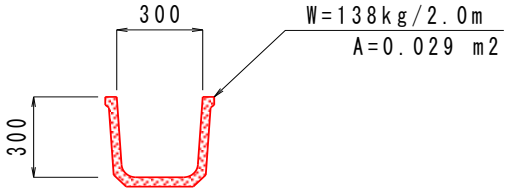

120

延長　＝　120　m

第　　号　　④　KF-300　　数量計算

名　　称	規　　格	算　　式	10 m当り数量	延長・ヶ所	数　　量
コンクリート	鉄筋	0.029×10.00	0.290 m3	120.000 m	3.48 m3

⑤　水路蓋

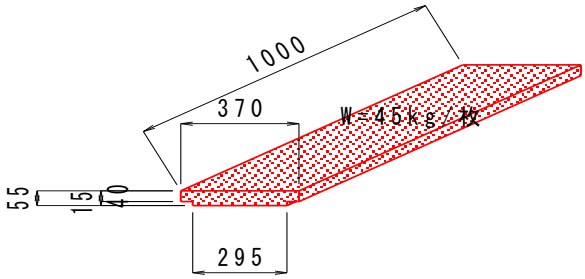

2.5+3.0+3.0+3.5+3.0+3.5+3.5+3.5

枚数　＝　25.5　枚

第　　号　　⑤　水路蓋　　数量計算

名　　称	規　格	算　　式	10 枚当り数量	延長・ヶ所	数　　量
水　路　蓋	鉄筋	(0.370×0.055-0.075×0.015) ×1.00×10.00	0.192　m3	25.5 枚	0.49　m3

⑧　コンクリート塊

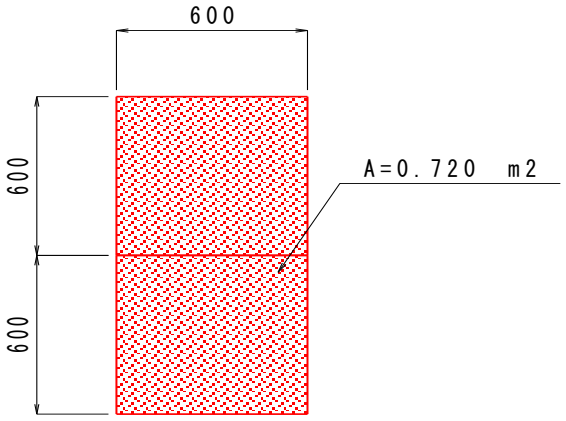

延長　＝　11.0　m

第　　号　⑧　コンクリート塊　　数量計算

名　　称	規　格	算　　式	10 m当り数量	延長・ヶ所	数　　量
コンクリート	無筋	0.720×10.00	7.200　m3	11.0 m	7.92　m3

⑨　コンクリート塊

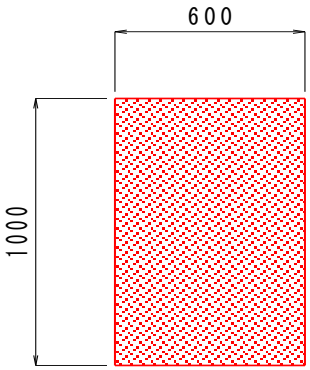

延長　＝　10.3　m

第　　号　⑨　コンクリート塊　　数量計算

名　　称	規　格	算　　式	10 m当り数量	延長・ヶ所	数　　量
コンクリート	無筋	0.600×1.000×10.00	6.000　m3	10.3 m	6.18　m3

⑩　コンクリート塊

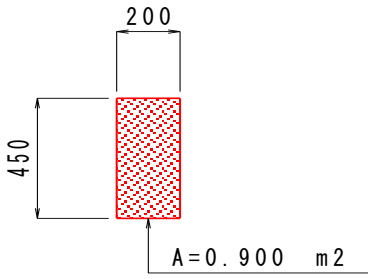

13.4+6.6

延長　＝　20.0　m

第　　号　⑩　コンクリート塊　　数量計算

名　　称	規　格	算　　式	10 m当り数量	延長・ヶ所	数　　量
コンクリート	無筋	0.200×0.450×10.00	0.900　m3	20.0 m	1.80　m3

3-8 構造物数量計算書

PU3-300A

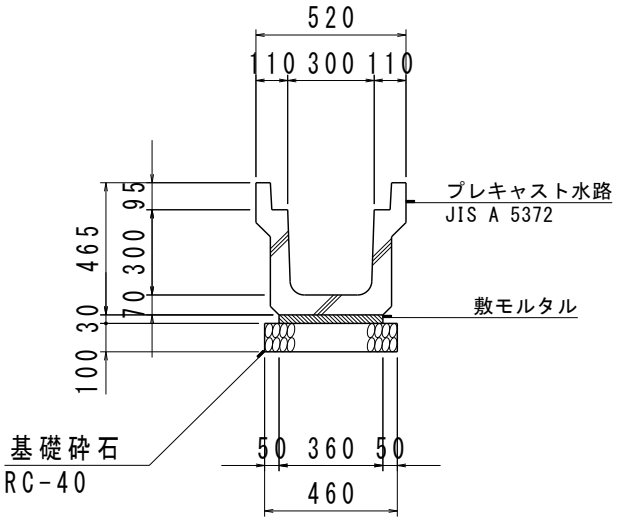

第　　号　　PU3-300A　　数量計算

名　　称	規　格	算　　式	10 m当り数量	延長・ヶ所	数　　量
側　こ　う	300A(3種)	広島県制定「土木構造物標準設計図集」より	5.0　個	m	個
敷モルタル	1：3	広島県制定「土木構造物標準設計図集」より	0.108　m3	m	m3
目地モルタル	1：3	広島県制定「土木構造物標準設計図集」より	0.002　m3	m	m3
基礎砕石	RC-40 t=100mm	0.460×10.00	4.60　m2	m	m2

U1-B300-H350

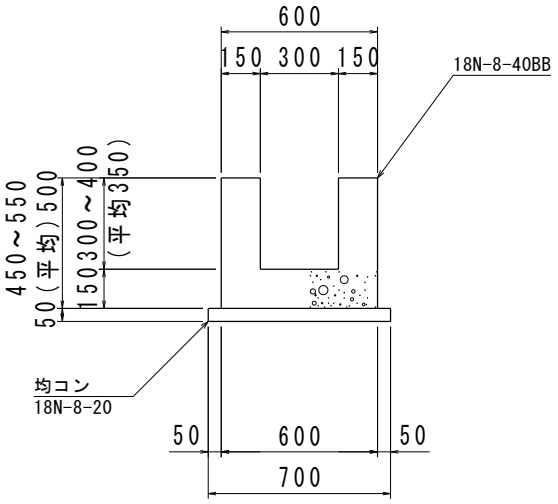

第　　号　　U1-B300-H350　　数量計算

名　　称	規　格	算　　式	10 m当り数量	延長・ヶ所	数　　量
コンクリート	18N-8-40BB	(0.600×0.500-0.300×0.350)×10.00	1.950 m3	m	m3
型　　枠	小型	0.500×4×10.00	20.00 m2	m	m2
均　コ　ン	18N-8-20BB	0.700×0.050×10.00	0.350 m3	m	m3
均コン型枠	小型	0.050×2×10.00	1.00 m2	m	m2

U1-B300-H400（蓋）

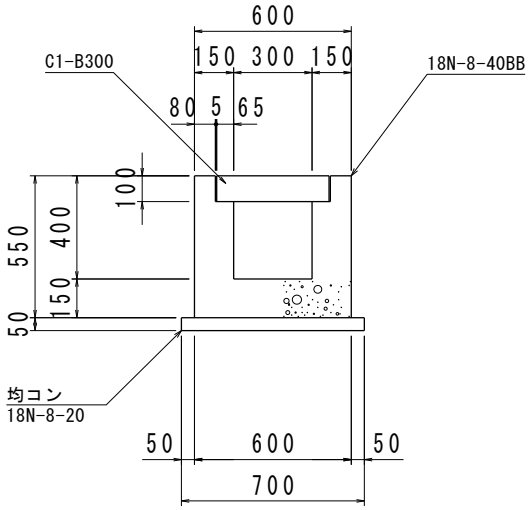

第　　号　　U1-B300-H400（蓋）　　数量計算

名　　称	規　格	算　　式	10 m当り数量	延長・ヶ所	数　　量
コンクリート	18N-8-40BB	(0.600×0.550-0.300×0.300-0.440×0.100) ×10.00	1.960　m3	m	m3
型　　枠	小型	0.550×4×10.00	22.00　m2	m	m2
均　コ　ン	18N-8-20BB	0.700×0.050×10.00	0.350　m3	m	m3
均コン型枠	小型	0.050×2×10.00	1.00　m2	m	m2
水　路　蓋	C1-B300	10.0÷0.500	20.00　枚	m	枚

PVC-200

（参考）

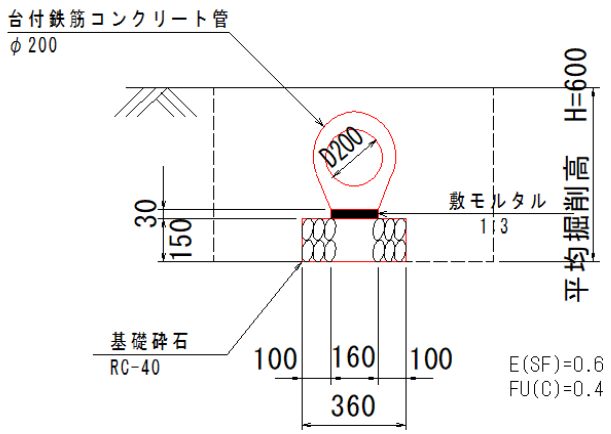

第　　号　　PVC-200　　数量計算

名　　称	規　　格	算　　式	10 m当り数量	延長・ヶ所	数　　量
床　　掘	砂質土	0.6×10.00	6.0　m3	m	m3
埋　　戻	C	0.4×10.00	4.0　m3	m	m3
重　圧　管	D200	10.00/2.00	5.0　本	m	本
敷モルタル	1：3	0.160×0.030×10.00	0.048　m3	m	m3
基礎砕石	RC-40 t=150mm	0.360×10.00	3.60　m2	m	m2

P1-RC-D300

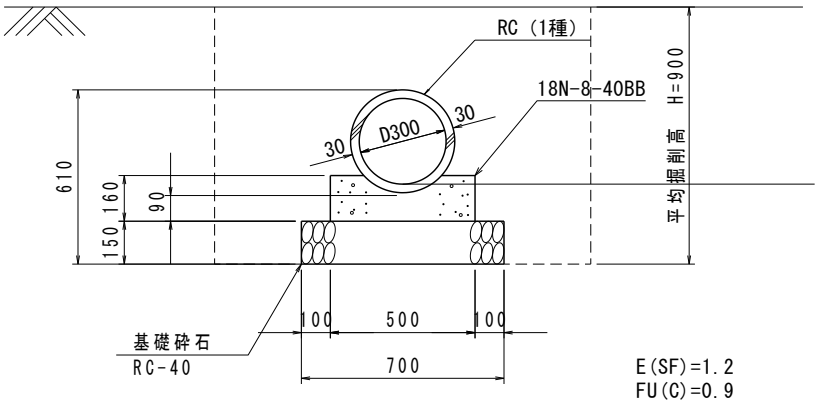

第　　号　　P1-RC-D300　　数量計算

名　　称	規　格	算　　式	10 m当り数量	延長・ヶ所	数　　量
床　　掘	砂質土	1.2×10.00	12.0　m3	m	m3
埋　　戻	C	0.9×10.00	9.0　m3	m	m3
ヒュームー管	φ300(1種)	10.00/2.00	5.0　本	m	本
コンクリート	18N-8-40BB	広島県制定「土木構造物標準設計図集」より	0.688　m3	m	m3
型　　枠	小型	0.160×2×10.00	3.20　m2	m	m2
基礎砕石	RC-40 t=150mm	0.700×10.00	7.00　m2	m	m2

G2-B450-L500-H550

S=1:20

1号集水桝

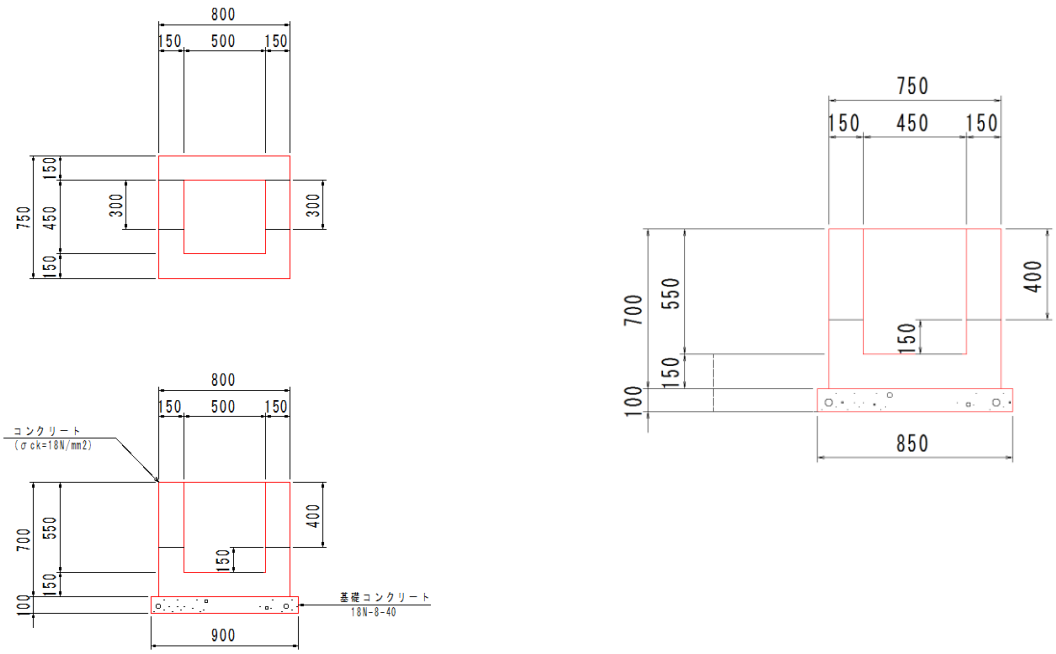

第　　号　　1号集水桝　　数量計算

名　　称	規　格	算　　式	1　箇所当り数量	延長・ヶ所	数　　量
床　　掘	砂質土	1.800×1.750×0.250	0.79　m3	箇所	m3
埋　　戻	C	0.79-0.900×0.850×0.100-0.800×0.750×0.15	0.62　m3	箇所	m3
基　面　整　正	砂質土	0.900×0.850	0.77　m2	箇所	m2
コンクリート	18N-8-40	0.800×0.750×0.700-0.500×0.450×0.550-0.300×0.400×0.150×2	0.260　m3	箇所	m3
型　　枠	小型	(0.800+0.750+0.500+0.450)×0.700×2+0.300×0.150×6-0.300×0.400×4	3.29　m2	箇所	m2
基　礎　コ　ン	18N-8-40	0.900×0.850×0.100	0.077　m3	箇所	m3
基　礎　型　枠	小型	(0.900+0.850)×0.100×2	0.35　m2	箇所	m2

3号集水桝

G2-B450-L500-H550

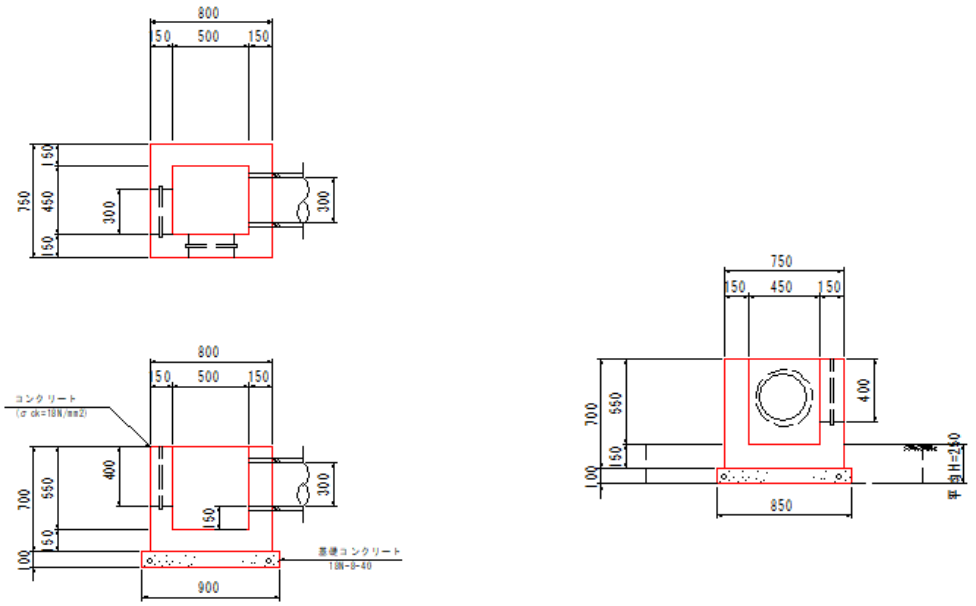

名　　称	規　格	算　　式	1　箇所当り数量	延長・ヶ所	数　　量
床　　掘	砂質土	1.800×1.750×0.250	0.79　m3	箇所	m3
埋　　戻	C	0.79-0.900×0.850×0.100-0.800×0.750×0.15	0.62　m3	箇所	m3
基　面　整　正	砂質土	0.900×0.850	0.77　m2	箇所	m2
コンクリート	18N-8-40	0.800×0.750×0.700-0.500×0.450×0.550-0.300×0.400×0.150×2	0.260　m3	箇所	m3
型　　枠	小型	(0.800+0.750+0.500+0.450)×0.700×2+0.300×0.150×6-0.300×0.400×4	3.29　m2	箇所	m2
基　礎　コ　ン	18N-8-40	0.900×0.850×0.100	0.077　m3	箇所	m3
基　礎　型　枠	小型	(0.900+0.850)×0.100×2	0.35　m2	箇所	m2

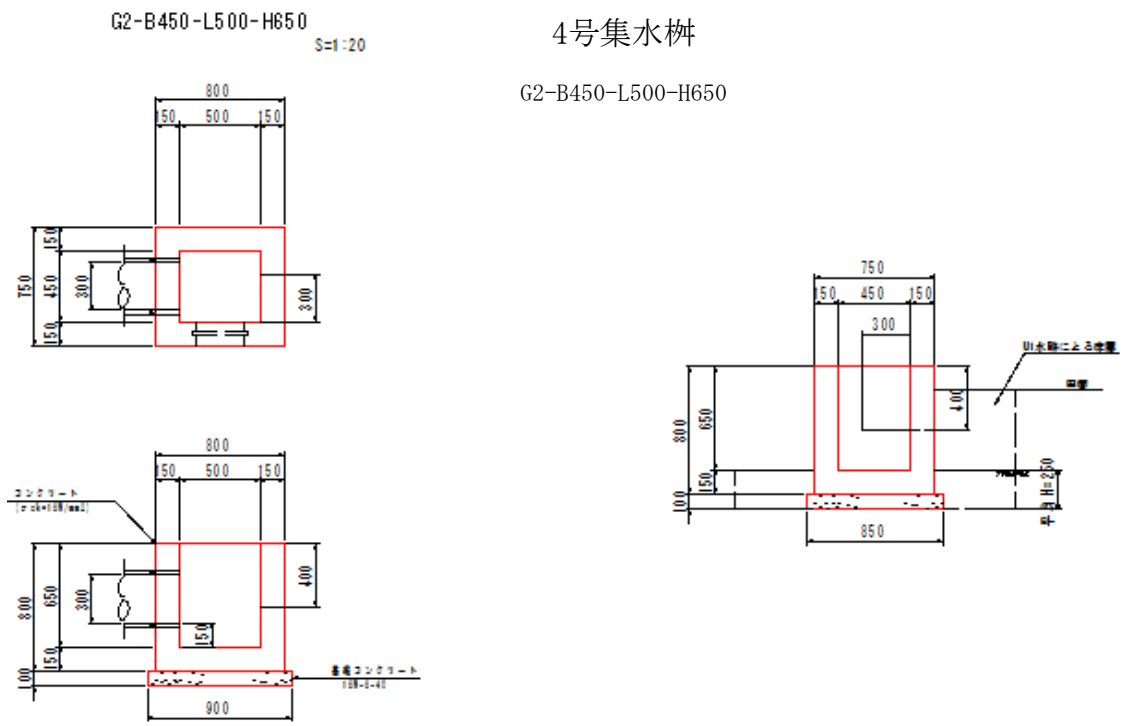

名　　称	規　格	算　　式	1　箇所当り数量	延長・ヶ所	数　　量
床　　掘	砂質土	1.800×1.750×0.25	0.79　m3	1.000　箇所	m3
埋　　戻	C	0.79-0.900×0.850×0.100-0.800×0.750×0.150	0.62　m3	1.000　箇所	m3
基　面　整　正	砂質土	0.900×0.850	0.77　m2	1.000　箇所	m2
コンクリート	18N-8-40	0.800×0.750×0.800-0.500×0.450×0.650-0.300×0.400×0.150	0.316　m3	1.000　箇所	m3
型　　枠	小型	(0.800+0.750+0.500+0.450)×0.800×2+(0.400×2+0.300×4)×0.150-0.300×0.400×2	4.06　m2	1.000　箇所	m2
基　礎　コ　ン	18N-8-40	0.900×0.850×0.100	0.077　m3	1.000　箇所	m3
基　礎　型　枠	小型	(0.900+0.850)×0.100×2	0.35　m2	箇所	m2

分水工

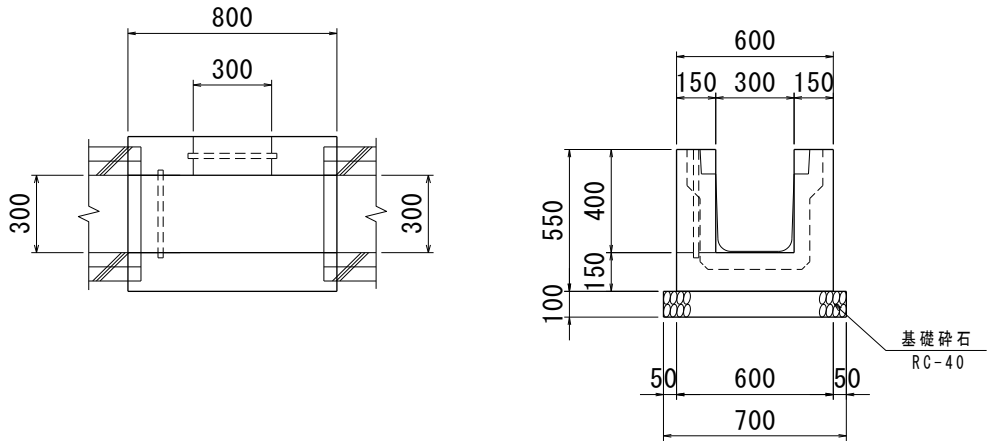

第　　号　　分水工　　数量計算

名　　称	規　　格	算　　式	1　箇所当り数量	延長・ヶ所	数　　量
コンクリート	18N-8-40	0.800×0.600×0.550-0.800×0.300×0.400-0.300×0.400×0.150	0.150　m3	箇所	m3
型　　枠	小型	0.800×0.550×4+0.600×0.550×2+(0.300+0.400×2)×0.150-0.300×0.400×4	2.11　m2	箇所	m2
基　礎　砕　石	RC-40 t=100mm	0.800×0.700	0.56　m2	箇所	m2

田面排水ボックス600型

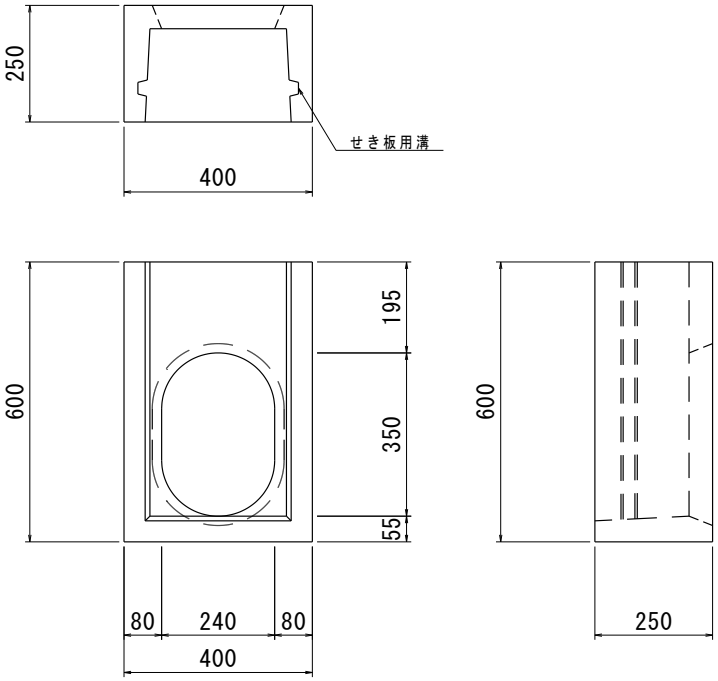

第　　号　　田面排水ボックス600型　　数量計算

名　　称	規　　格	算　　式	1　箇所当り数量	延長・ヶ所	数　　量
田面排水ボックス	600型		1.00　個	箇所	個