F-46	教師用実験台	1ヶ所	3階　理科教室

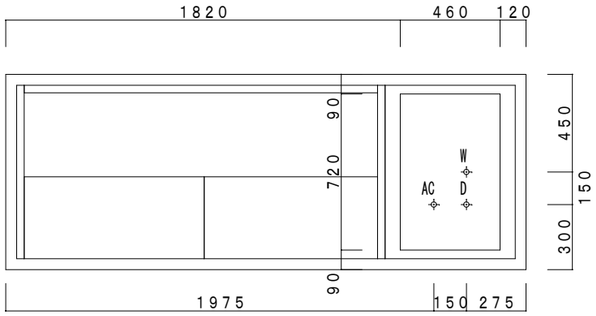

配管	
W（給水）	15A型
D（排水）	40VP型
AC（電気）	15A-100V

配管立ち上り位置平面図

※配管立上り図は家具内の立ち上げ可能なご参考位置を表示するので
電気容量、立ち上げ本数については、別途ご確認下さい。

教師用実験台			数量
寸法		W2400×D900×H802mm	
天板	表面材	ケミテクト ： ブラック色	1
	エッジ	アルミ ： ブラック色	
	厚さ	t45mm　（ エッジ t47mm　）	
流し蓋		ケミテクト：ブラック	1
		t30mm	
本体		亜鉛めっき鋼板 t0.7～2.0mm	1set
流し台・両開・脚・パネル		粉体焼付塗装仕上げ　OW色	
引出		亜鉛めっき鋼板 t0.7～1.2mm	1
		粉体焼付塗装仕上げ　OW色	
点検パネル		亜鉛めっき鋼板 t0.7～0.8mm	1
		粉体焼付塗装仕上げ ： ポイントカラー色（下表参照）	
引手		樹脂成型品（ABS）	
水栓		台付化学水栓　　2口　U-42B（逆止弁無）	1set
		泡沫タイプ　U-P19201	
陶器流し		B-13	1
コンセント		AC：100V　2口アースターミナル付	2
床固定具		亜鉛めっき鋼板	4

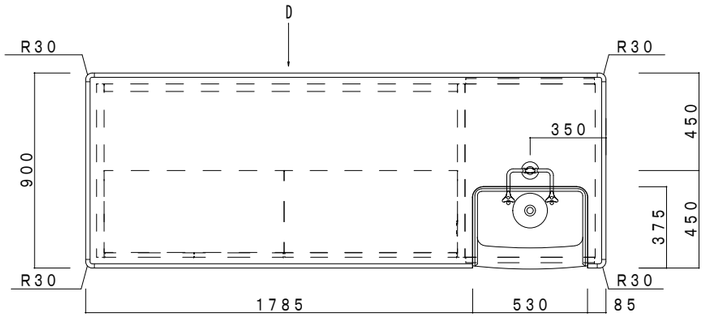

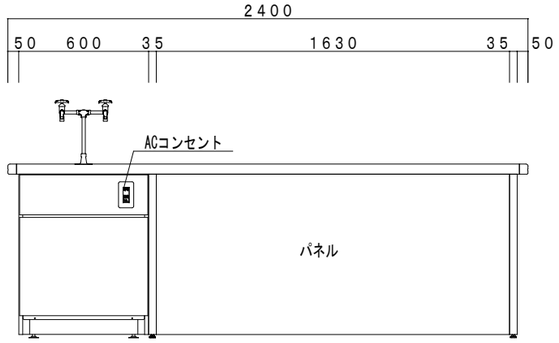

D矢視図

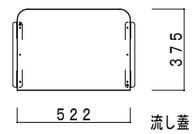

流し蓋

□：型番末尾

□	ポイントカラー(記号)
0	オフホワイト(OW)
1	パウダーブルー(PB)
2	ベージュ(BE)
3	ティールグリーン(TGR)
4	シェルピンク(SPI)
5	ミッドナイトブルー(MBL)
6	レモンイエロー(LY)
7	オパールグリーン(OGR)
8	グレイ(GY)
9	ライトブラウン(LBR)

※ベースカラー：オフホワイト

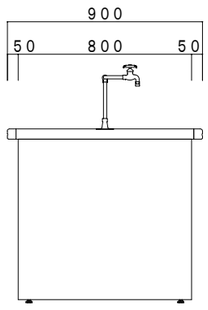

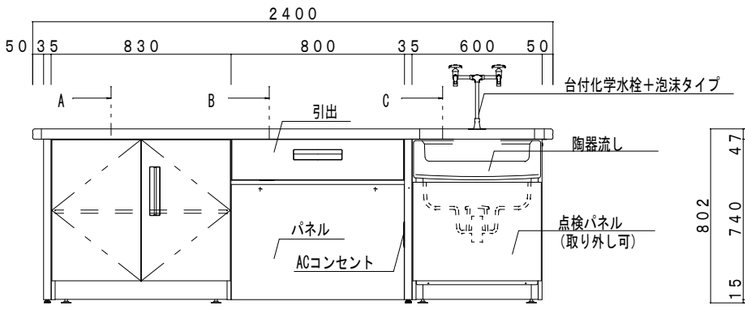

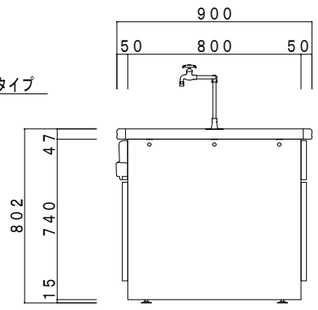

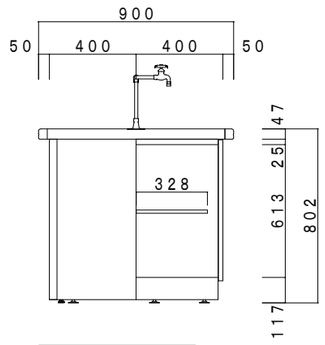

A矢視断面図

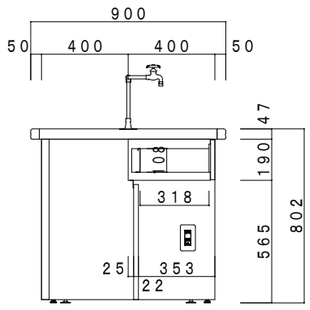

B矢視断面図

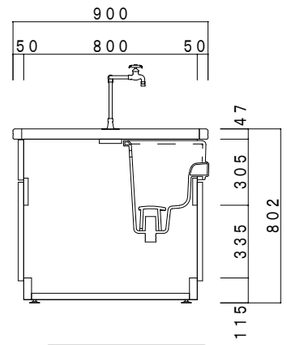

C矢視断面図

訂正	月．日		協同組合建築設計団ＳＯＵ間 1級建築士事務所　広島県知事登録24(1)第5062号 広島県広島市安佐南区長束五丁目33番19号	1級建築士 前岡 正伸 第234595号	設計年月日	設　計	検　図	承認印	工事名称	令和8年度 小学校施設整備事業 板城西小学校校舎長寿命化改良及び増築工事		図面番号
						製　図	担　当	承認年月日	図面名称	校舎棟 家具詳細図（２５）	縮尺 (A2:100% A3:70.7%) 1/20	A-1123

F-47	児童用実験台	2ヶ所	3階　理科教室	B仕様

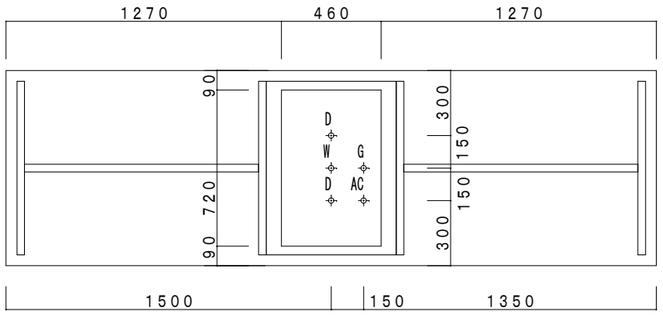

配管	
W（給水）	15A型
D（排水）	40VP型
AC（電気）	15A-100V

配管立ち上り位置平面図

※配管立上り図は家具内の立ち上げ可能なご参考位置を表示するので
電気容量、立ち上げ本数については、別途ご確認下さい。

生徒用実験台			数量
寸法		W3000×D900×H80mm	
天板	表面材	ケミテクト ： ブラック色	2+1
	エッジ	アルミ ： ブラック色	
	厚さ	t45mm　（ エッジ t47mm）	
流し蓋		ケミテクト：ブラック	2
		t30mm	
本体　棚板		亜鉛めっき鋼板 t0.7～2.0mm	1set
流し台・脚・パネル		粉体焼付塗装仕上げ　OW色	
点検パネル		亜鉛めっき鋼板 t0.7～0.8mm	2
		粉体焼付塗装仕上げ ： ポイントカラー色（下表参照）	
水栓		台付化学水栓　2口　U-42B（逆止弁無）	1set
		泡沫タイプ　U-P19201	
陶器流し		B-13	2
コンセント		AC：100V　2口アースターミナル付	4
床固定具		亜鉛めっき鋼板	6

□：型番末尾

□	ポイントカラー(記号)
0	オフホワイト(OW)
1	パウダーブルー(PB)
2	ベージュ(BE)
3	ティールグリーン(TGR)
4	シェルピンク(SPI)
5	ミッドナイトブルー(MBL)
6	レモンイエロー(LY)
7	オパールグリーン(OGR)
8	グレイ(GY)
9	ライトブラウン(LBR)

※ベースカラー：オフホワイト

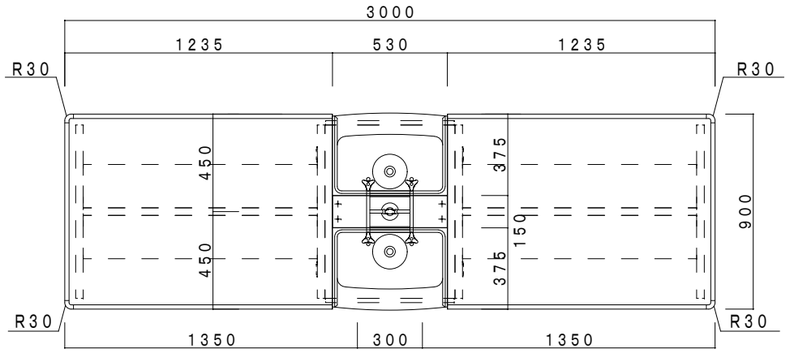

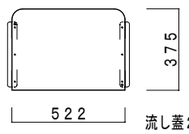

流し蓋2枚

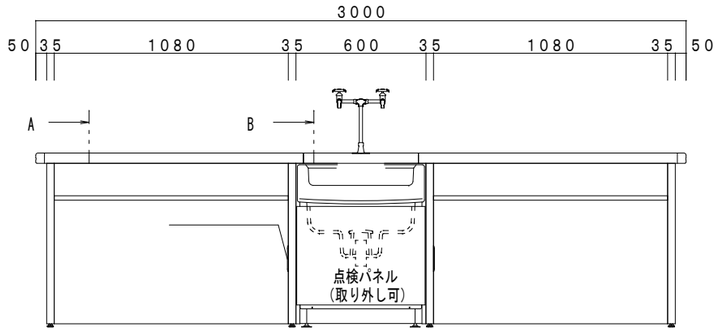

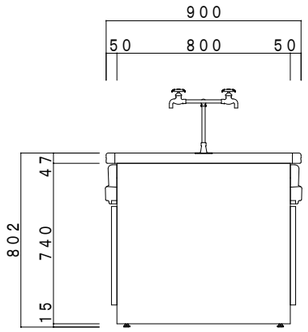

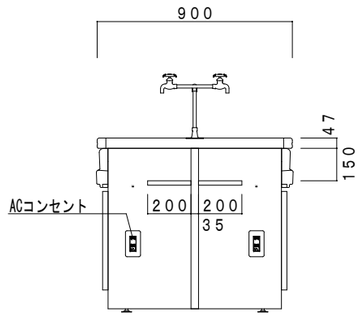

A矢視図

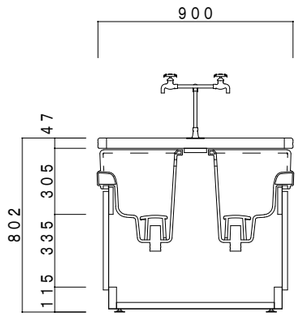

B矢視断面図

訂正	月．日		協同組合建築設計団ＳＯＵ間 1級建築士事務所　広島県知事登録24(1)第5062号 広島県広島市安佐南区長束五丁目33番19号	1級建築士 前岡 正伸 第234595号	設計年月日	設　計	検　図	承認印	工事名称	令和8年度 小学校施設整備事業 板城西小学校校舎長寿命化改良及び増築工事		図面番号
						製　図	担　当	承認年月日	図面名称	校舎棟 家具詳細図（２６）	縮尺 (A2:100%　A3:70.7%) 1/20	A-1124

F-48	収納戸棚・掃除用具入れ	1ヶ所	3階　理科教室	B仕様

本 体	電気亜鉛めっき鋼板（SECC）、有害なVOCの発散がない粉体焼付塗装とすること。
棚	電気亜鉛めっき鋼板（SECC）、有害なVOCの発散がない粉体焼付塗装とすること。
扉	透明強化ガラス ｔ4
	電気亜鉛めっき鋼板（SECC）、有害なVOCの発散がない粉体焼付塗装とすること。
	把手：ABS樹脂成型品
ベース	冷間圧延鋼板(SPCC)、有害なVOCの発散がない粉体焼付塗装とすること。

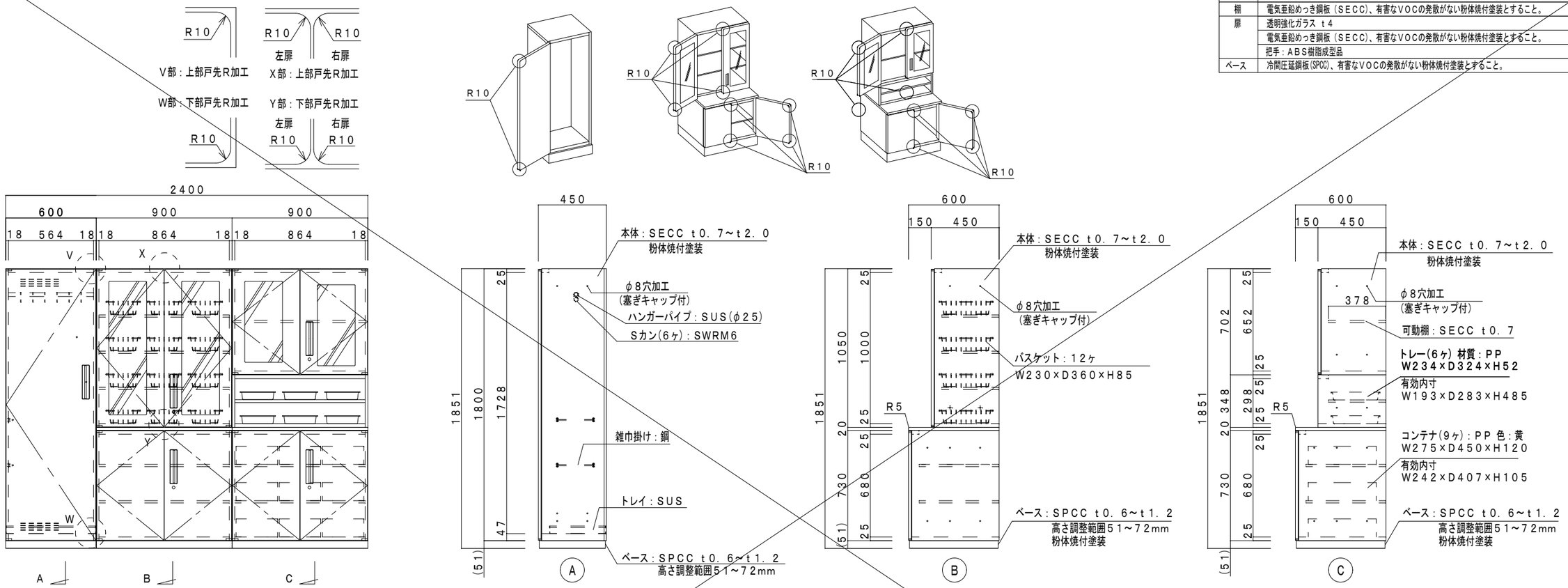

F-49	収納戸棚	1ヶ所	3階　理科教室	B仕様

本 体	電気亜鉛めっき鋼板（SECC）、有害なVOCの発散がない粉体焼付塗装とすること。
棚	電気亜鉛めっき鋼板（SECC）、有害なVOCの発散がない粉体焼付塗装とすること。
扉	透明強化ガラス ｔ4
	電気亜鉛めっき鋼板（SECC）、有害なVOCの発散がない粉体焼付塗装とすること。
	把手：ABS樹脂成型品
ベース	冷間圧延鋼板(SPCC)、有害なVOCの発散がない粉体焼付塗装とすること。

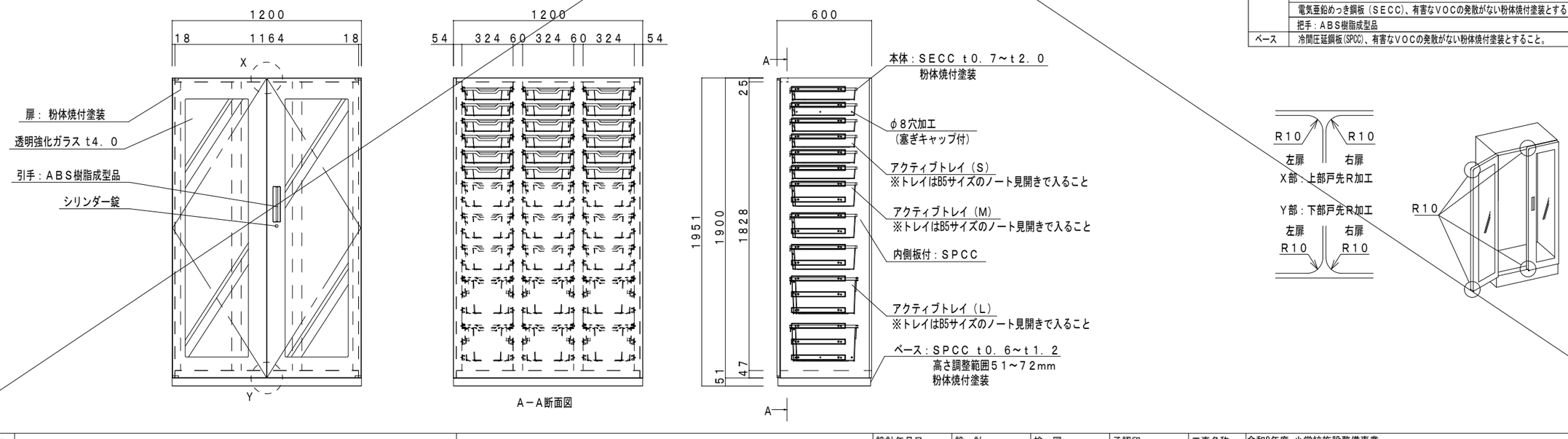

訂正	月．日		協同組合建築設計団ＳＯＵ間 1級建築士事務所　広島県知事登録24(1)第5062号 広島県広島市安佐南区長束五丁目33番19号	1級建築士 前岡 正伸 第234595号	設計年月日	設　計	検　図	承認印	工事名称	令和8年度 小学校施設整備事業 板城西小学校校舎長寿命化改良及び増築工事		図面番号
						製　図	担　当	承認年月日	図面名称	校舎棟 家具詳細図（２７）（参考）	縮尺 (A2:100% A3:70.7%) 1/20	A-1125

F-50	窓下戸棚	2ヶ所	3階　理科教室	B仕様

本　体	電気亜鉛めっき鋼板（SECC）、有害なVOCの発散がない粉体焼付塗装とすること。
天　板	ステンレス天板：SUS304
棚	電気亜鉛めっき鋼板（SECC）、有害なVOCの発散がない粉体焼付塗装とすること。
引違戸	電気亜鉛めっき鋼板（SECC）、有害なVOCの発散がない粉体焼付塗装とすること。
	把手：ABS樹脂成型品
ベース	冷間圧延鋼板(SPCC)、有害なVOCの発散がない粉体焼付塗装とすること。

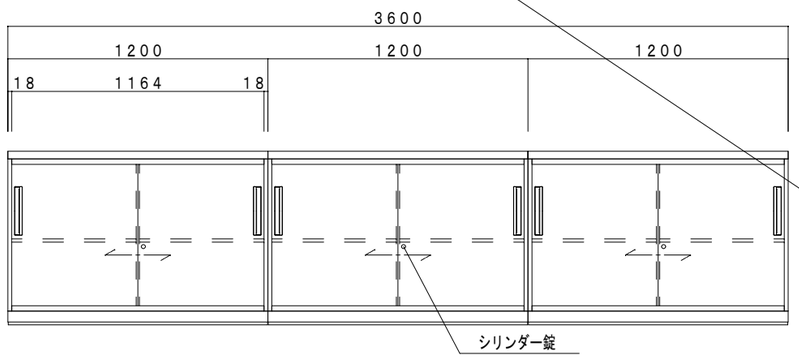

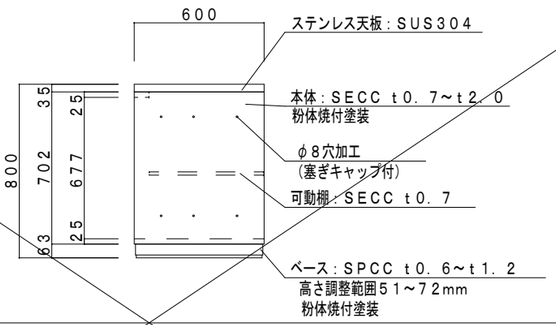

F-51	窓下戸棚	計3ヶ所	各室	B仕様

本　体	電気亜鉛めっき鋼板（SECC）、有害なVOCの発散がない粉体焼付塗装とすること。
天　板	パーティクルボード　低圧メラミン成形板
棚	電気亜鉛めっき鋼板（SECC）、有害なVOCの発散がない粉体焼付塗装とすること。
引戸	電気亜鉛めっき鋼板（SECC）、有害なVOCの発散がない粉体焼付塗装とすること。
	引手：ABS樹脂成型品
ベース	冷間圧延鋼板(SPCC)、有害なVOCの発散がない粉体焼付塗装とすること。

室　名	D	ヶ所
3階　理科教室	450	1
3階　理科教室	450	1
3階　理科準備室	600	1

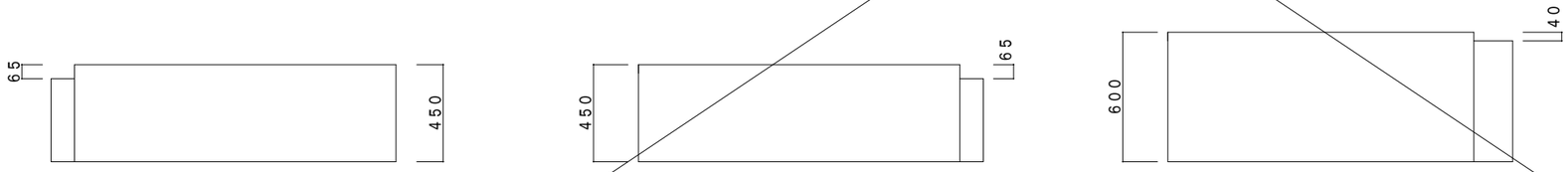

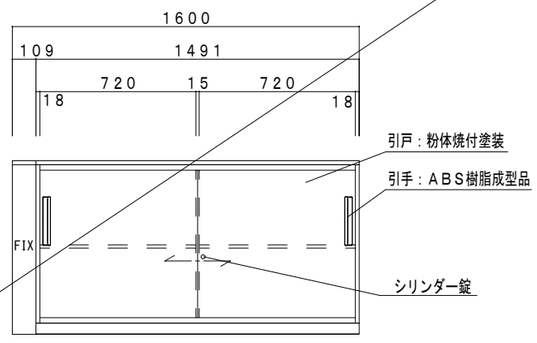

a

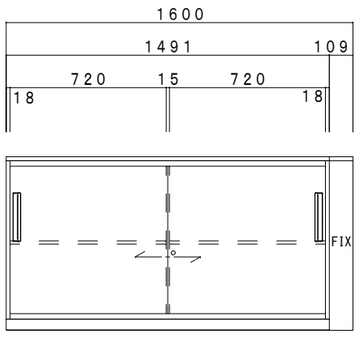

b

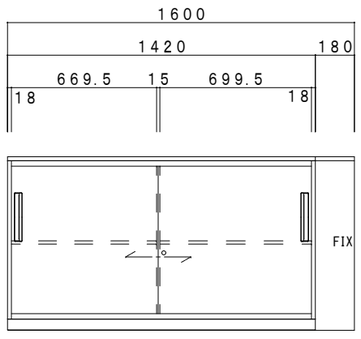

c

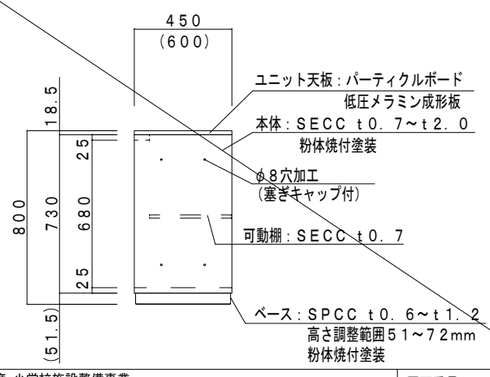

訂正	月．日		協同組合建築設計団ＳＯＵ間 1級建築士事務所　広島県知事登録24(1)第5062号 広島県広島市安佐南区長束五丁目33番19号	1級建築士 前岡 正伸 第234595号	設計年月日	設　計	検　図	承認印	工事名称	令和8年度 小学校施設整備事業 板城西小学校校舎長寿命化改良及び増築工事		図面番号
						製　図	担　当	承認年月日	図面名称	校舎棟 家具詳細図（２８）（参考）	縮尺 (A2:100%　A3:70.7%) 1/20	A-1126

F-52	掃除用具入れ・楽器収納戸棚	1ヶ所	3階　音楽教室	B仕様

本 体	電気亜鉛めっき鋼板（SECC）、有害なVOCの発散がない粉体焼付塗装とすること。
棚	電気亜鉛めっき鋼板（SECC）、有害なVOCの発散がない粉体焼付塗装とすること。
扉	透明強化ガラス t4
	電気亜鉛めっき鋼板（SECC）、有害なVOCの発散がない粉体焼付塗装とすること。
	把手：ABS樹脂成型品
ベース	冷間圧延鋼板(SPCC)、有害なVOCの発散がない粉体焼付塗装とすること。

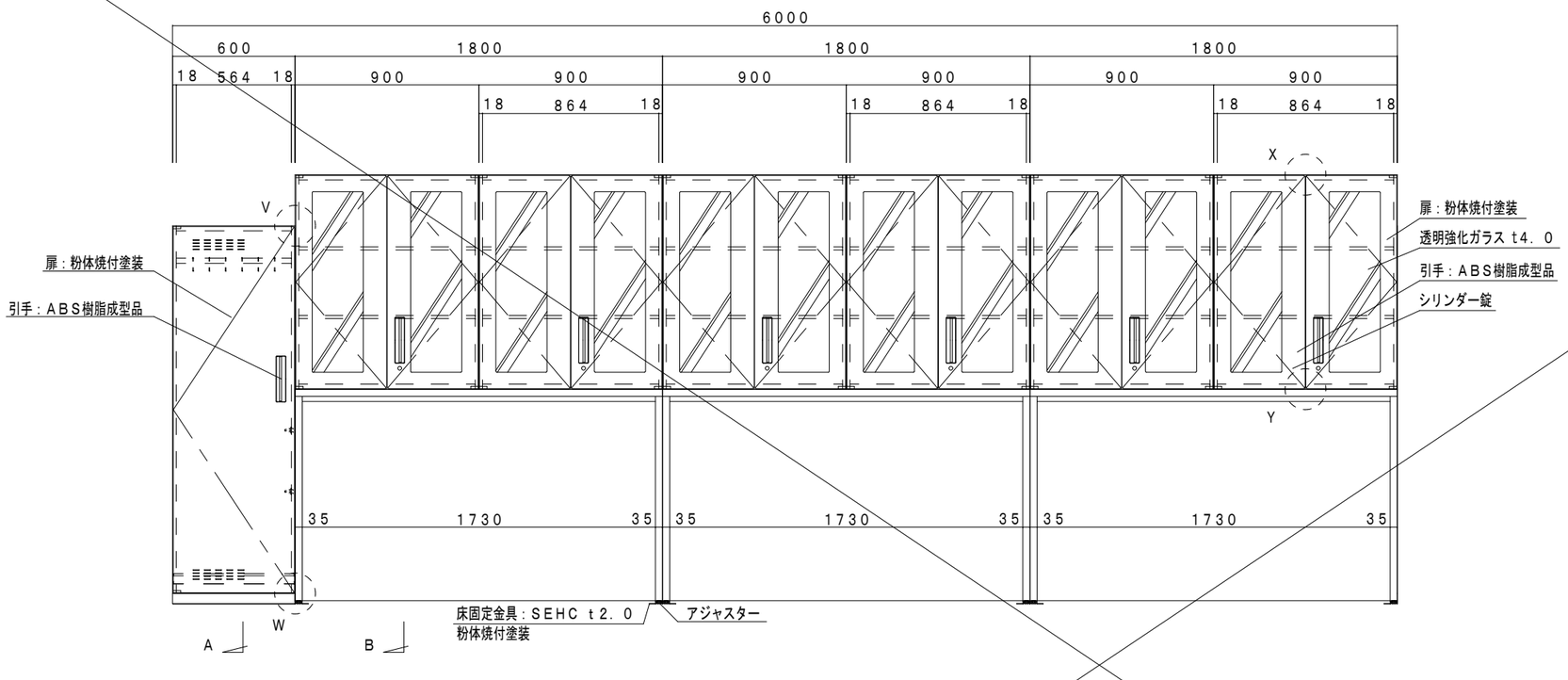

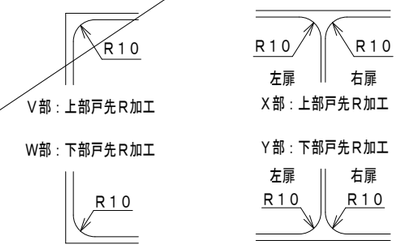

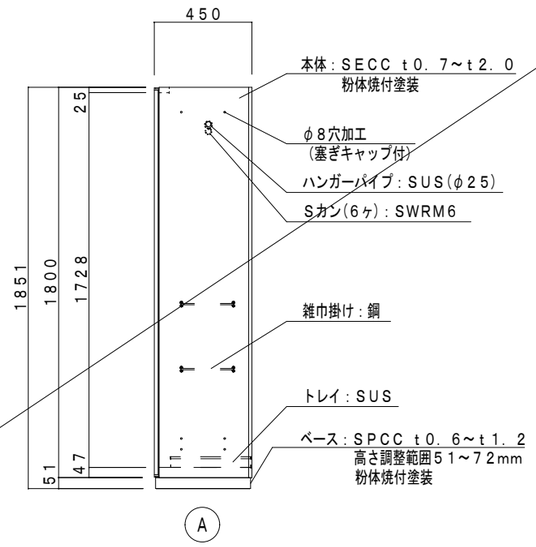

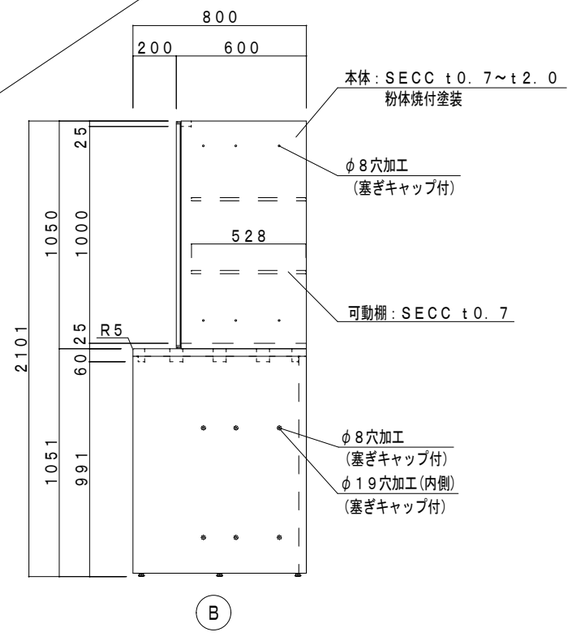

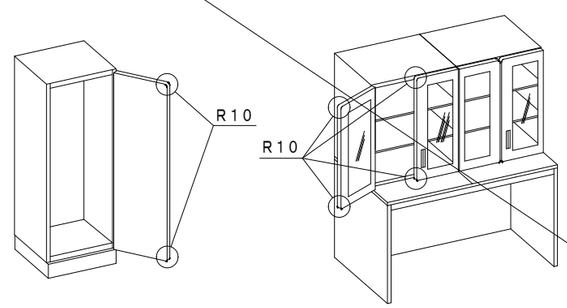

訂正	月．日		協同組合建築設計団ＳＯＵ間 1級建築士事務所　広島県知事登録24(1)第5062号 広島県広島市安佐南区長束五丁目33番19号	1級建築士 前岡 正伸 第234595号	設計年月日	設　計	検　図	承認印	工事名称	令和8年度 小学校施設整備事業 板城西小学校校舎長寿命化改良及び増築工事		図面番号
						製　図	担　当	承認年月日	図面名称	校舎棟 家具詳細図（２９）（参考）	縮尺 (A2:100% A3:70.7%) 1/20	A-1127

F-53　窓下戸棚　2ヶ所　3階　音楽教室　B仕様

本　体	電気亜鉛めっき鋼板（SECC）、有害なVOCの発散がない粉体焼付塗装とすること。
天　板	パーティクルボード　低圧メラミン成形板
棚	電気亜鉛めっき鋼板（SECC）、有害なVOCの発散がない粉体焼付塗装とすること。
扉	電気亜鉛めっき鋼板（SECC）、有害なVOCの発散がない粉体焼付塗装とすること。
	把手：ABS樹脂成型品
ベース	冷間圧延鋼板(SPCC)、有害なVOCの発散がない粉体焼付塗装とすること。

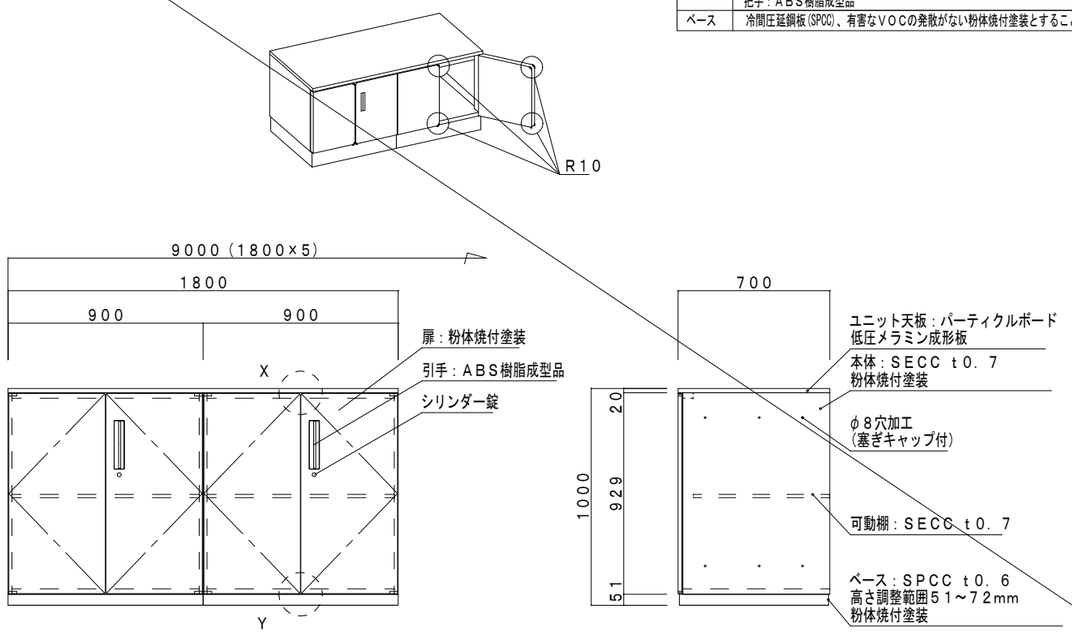

F-54　教師・来客用下足入れ　1ヶ所　1階　下足室

本　体	光触媒によるVOC低減・抗菌・抗ウイルス機能付き両面メラミン化粧パーチクルボード t20（表面硬度9H以上）
天　板	光触媒によるVOC低減・抗菌・抗ウイルス機能付き両面メラミン化粧パーチクルボード t20（表面硬度9H以上）
	木口(前端)：ABS樹脂3mm厚（セフティエッジ）
棚	光触媒によるVOC低減・抗菌・抗ウイルス機能付き両面メラミン化粧パーチクルボード t20（表面硬度9H以上）
扉	窓：アクリル板 t3
	光触媒によるVOC低減・抗菌・抗ウイルス機能付き両面メラミン化粧パーチクルボード t20（表面硬度9H以上）
	木口：ABS樹脂3mm厚（セフティエッジ）　把手：抗菌性樹脂成型品
台　輪	化粧合板貼

※耐久面を考慮し、コート紙系パーティクルボードは使用不可

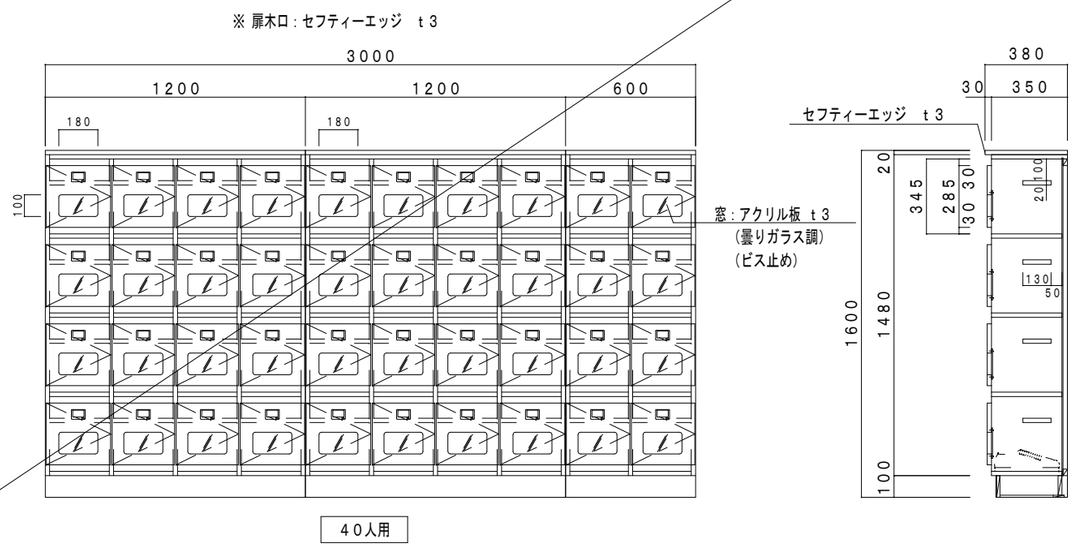

F-55　掃除用具入れ　計6ヶ所　各室　A仕様

本　体	光触媒によるVOC低減・抗菌・抗ウイルス機能付き両面メラミン化粧パーチクルボード t20（表面硬度9H以上）
棚	光触媒によるVOC低減・抗菌・抗ウイルス機能付き両面メラミン化粧パーチクルボード t20（表面硬度9H以上）
扉	光触媒によるVOC低減・抗菌・抗ウイルス機能付き両面メラミン化粧パーチクルボード t20（表面硬度9H以上）
	木口：ABS樹脂3mm厚（セフティエッジ）
	把手：抗菌性樹脂成型品
台　輪	化粧合板貼

※耐久面を考慮し、コート紙系パーティクルボードは使用不可

室　名	ヶ所
1階　保健室	1
1階　バリアフリートイレ前室	1
1階　下足室	1
2階　図書室	1
2階　バリアフリートイレ前室	1
3階　会議室	1

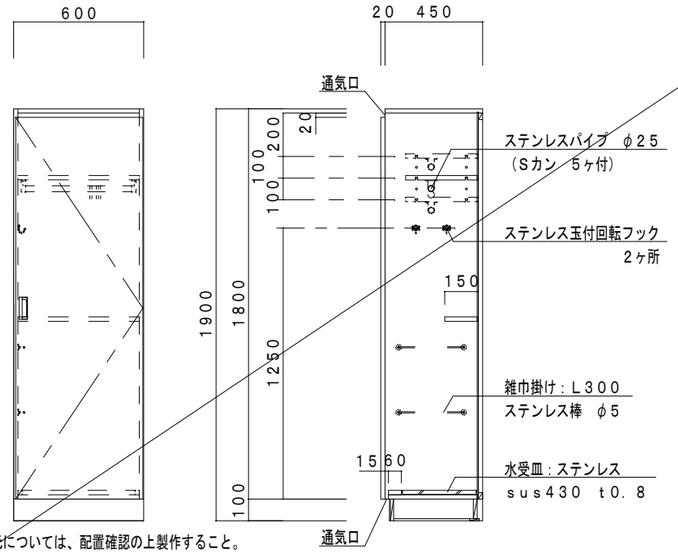

※ 扉吊元については、配置確認の上製作すること。

F-56　担架収納　1ヶ所　1階　下足室　A仕様

本　体	光触媒によるVOC低減・抗菌・抗ウイルス機能付き両面メラミン化粧パーチクルボード t20（表面硬度9H以上）
扉	光触媒によるVOC低減・抗菌・抗ウイルス機能付き両面メラミン化粧パーチクルボード t20（表面硬度9H以上）
	木口：ABS樹脂3mm厚（セフティエッジ）
	把手：抗菌性樹脂成型品
台　輪	化粧合板貼

※耐久面を考慮し、コート紙系パーティクルボードは使用不可

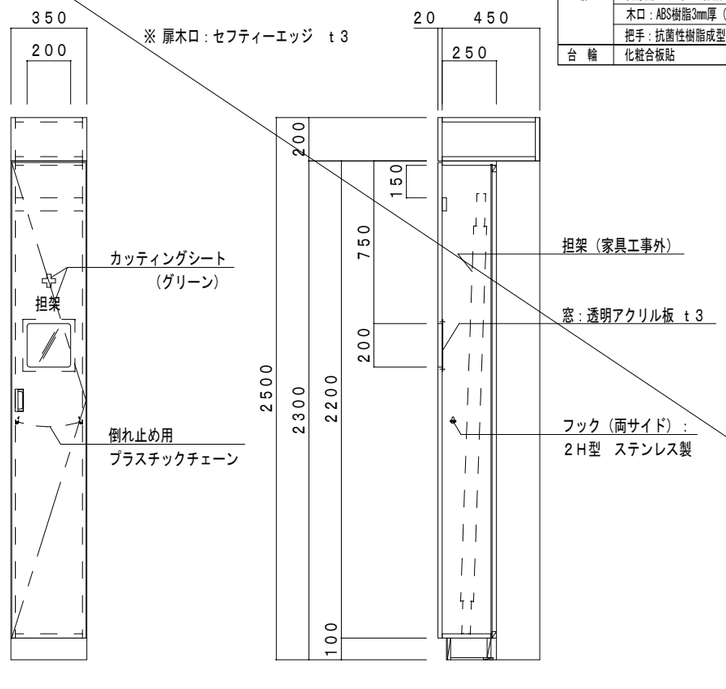

訂正	月．日		協同組合建築設計団ＳＯＵ間 1級建築士事務所　広島県知事登録24(1)第5062号 広島県広島市安佐南区長束五丁目33番19号	1級建築士 前岡 正伸 第234595号	設計年月日	設　計	検　図	承認印	工事名称	令和8年度 小学校施設整備事業 板城西小学校校舎長寿命化改良及び増築工事	図面番号
						製　図	担　当	承認年月日	図面名称	校舎棟 家具詳細図（３０）（参考）	縮尺 (A2:100%　A3:70.7%) 1/20	A-1128

F-57	中量棚	計7ヶ所	各室	既製品

■仕様

棚厚	40mm
棚ピッチ	50mm
棚板許容積載質量	300kg／段
最大積載質量	2500kg／連
柱形状	C型形状　55x55mm

品番	部品名	材質名	板厚・サイズ	表面仕上げ
1	支柱	SPHC	t1.6	粉体塗装
2	棚板	SPCC	t0.7、0.8	粉体塗装
3	天板受	SPHC	t2.0	粉体塗装
4	中棚受	SPHC	t2.0	粉体塗装
5	ビーム	SPHC	t2.0	粉体塗装
6	ロックピン	SWRM		ユニクロメッキ
7	ベースプレート（樹脂）	PP		ブラック

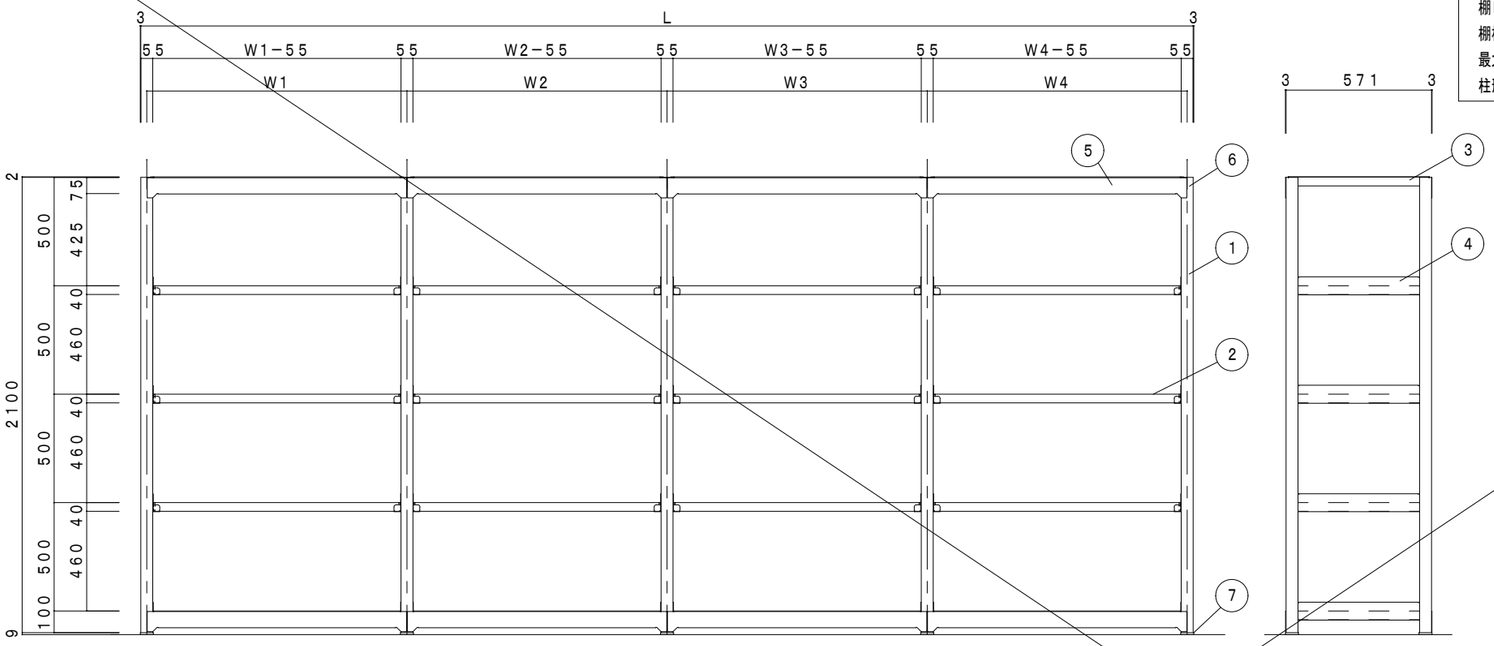

	L	W1	W2	W3	W4	室　名	ヶ所
a	4555	1800	1800	900		1階　教材室	1ヶ所
b	6355	1800	1800	1800	900	1階　教材室	1ヶ所
						3階　教材庫	1ヶ所
c	4855	1800	1800	1200		3階　教材庫	3ヶ所
d	1255	1200				3階　教材庫	1ヶ所

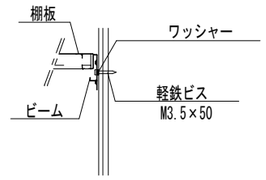

壁面ビス固定

参考品番：ウチダ　BL-300

F-58	展示棚	1ヶ所	1階　下足室	A仕様

※耐久面を考慮し、コート紙系パーティクルボードは使用不可

本　体	光触媒によるVOC低減・抗菌・抗ウイルス機能付き両面メラミン化粧パーチクルボード t20（表面硬度9H以上）
棚	光触媒によるVOC低減・抗菌・抗ウイルス機能付き両面メラミン化粧パーチクルボード t20（表面硬度9H以上）
引　戸	透明強化ガラス　t5
	引手：ステンレス製
台　輪	化粧合板貼

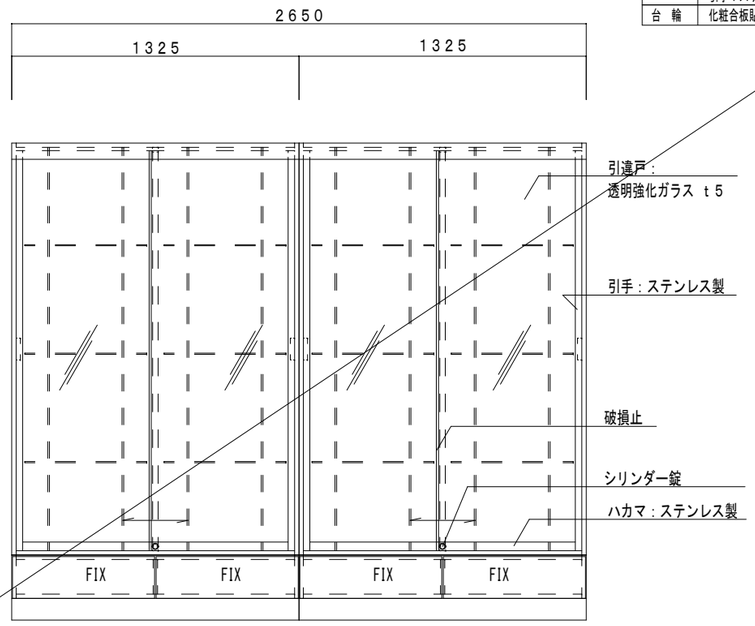

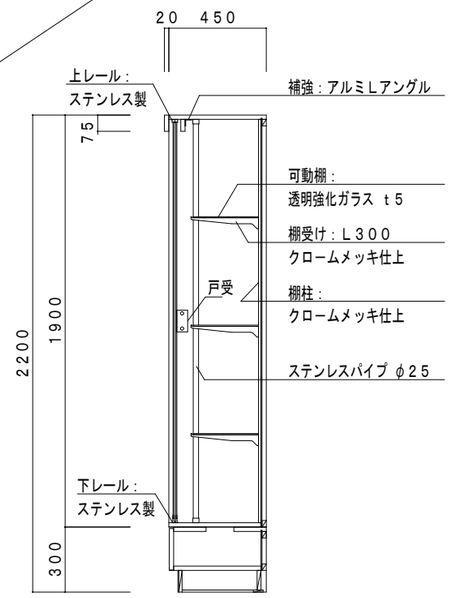

F-59	かさ立て	6ヶ所	1階　下足室	既製品

NO.	品　名	材　料　寸　法	仕　上	個数	色	備　考
1	側板左	スチール	焼付塗装	1	黒	
2	側板右	スチール	焼付塗装	1	黒	
3	下枠	スチール	ｸﾛｰﾑﾒｯｷ	1		
4	柱枠	スチール	粉体塗装	2	黒	
5	上枠	スチール	ｸﾛｰﾑﾒｯｷ	1		
6	トレイ	PP（再生樹脂）		2	黒	
7	キャップ	PE		8	黒	

重量：　約6kg

注記
製品改良のため、材質・仕様・寸法の一部を変更する場合があります。

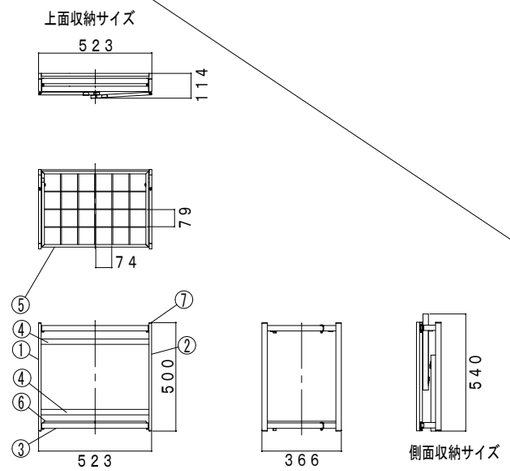

参考品番：ウチダ UB-280-244

訂正	月．日		協同組合建築設計団ＳＯＵ間 1級建築士事務所　広島県知事登録24(1)第5062号 広島県広島市安佐南区長束五丁目33番19号	1級建築士 前岡 正伸 第234595号	設計年月日	設　計	検　図	承認印	工事名称	令和8年度 小学校施設整備事業 板城西小学校校舎長寿命化改良及び増築工事	図面番号
						製　図	担　当	承認年月日	図面名称	校舎棟 家具詳細図（３１）	縮尺 (A2:100% A3:70.7%) 1/20	A-1129

F-60　収納棚　計2ヶ所　1・2階　バリアフリートイレ前室　A仕様

本 体	光触媒によるVOC低減・抗菌・抗ウイルス機能付き両面メラミン化粧パーチクルボード t20（表面硬度９Ｈ以上）
棚	光触媒によるVOC低減・抗菌・抗ウイルス機能付き両面メラミン化粧パーチクルボード t20（表面硬度９Ｈ以上）
	棚受ダボ：ステンレスφ9
扉	光触媒によるVOC低減・抗菌・抗ウイルス機能付き両面メラミン化粧パーチクルボード t20（表面硬度９Ｈ以上）
	木口：ABS樹脂3mm厚（セフティエッジ）
	把手：抗菌性樹脂成型品
台 輪	化粧合板貼

※耐久面を考慮し、コート紙系パーティクルボードは使用不可

※ 扉木口：セフティーエッジ　ｔ３

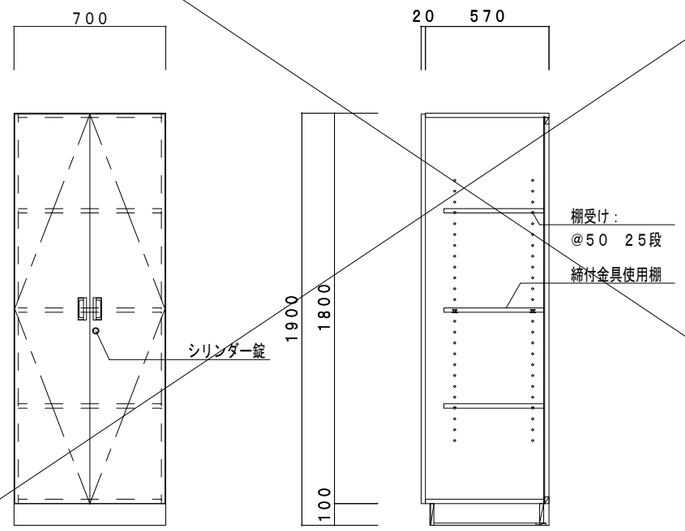

F-61　掃除用具入れ　1ヶ所　1階　職員室　B仕様

本 体	電気亜鉛めっき鋼板（SECC）、有害なVOCの発散がない粉体焼付塗装とすること。
扉	透明強化ガラス ｔ４
	電気亜鉛めっき鋼板（SECC）、有害なVOCの発散がない粉体焼付塗装とすること。
	把手：ABS樹脂成型品
ベース	冷間圧延鋼板(SPCC)、有害なVOCの発散がない粉体焼付塗装とすること。

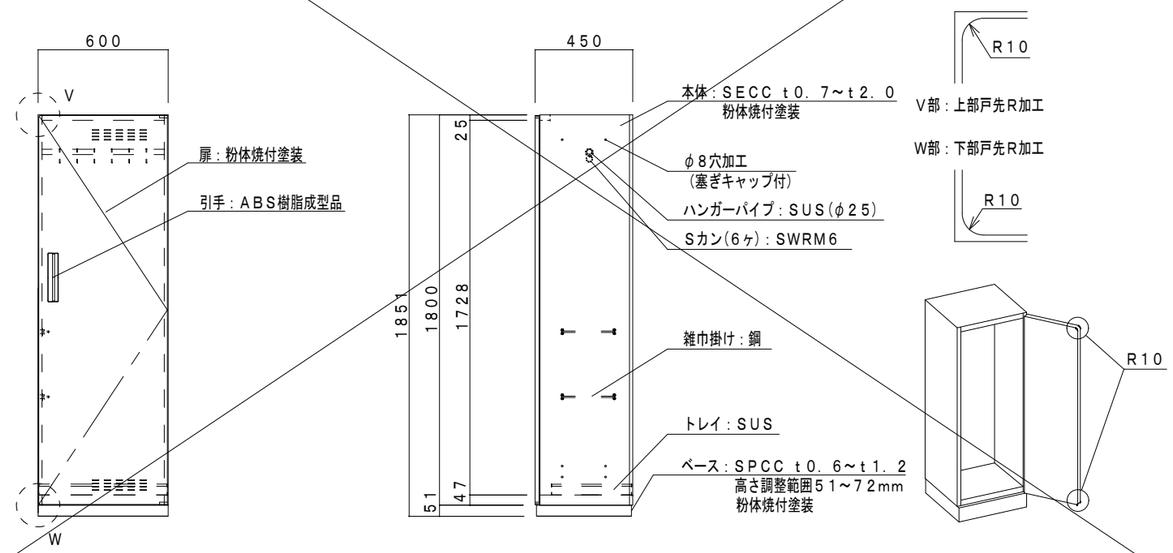

F-62　システムキッチン　1ヶ所　3階　会議室　既製品

参考品番　LIXIL　TIOシリーズ（壁付I型ベーシックタイプ）

仕様：
扉・側板：特殊樹脂化粧パーティクルボード（四方木口貼り）ｔ１５
木口：ABS樹脂
ハンドル取手：アルミシルバー塗装
天板：SUS（シルクエンボス）

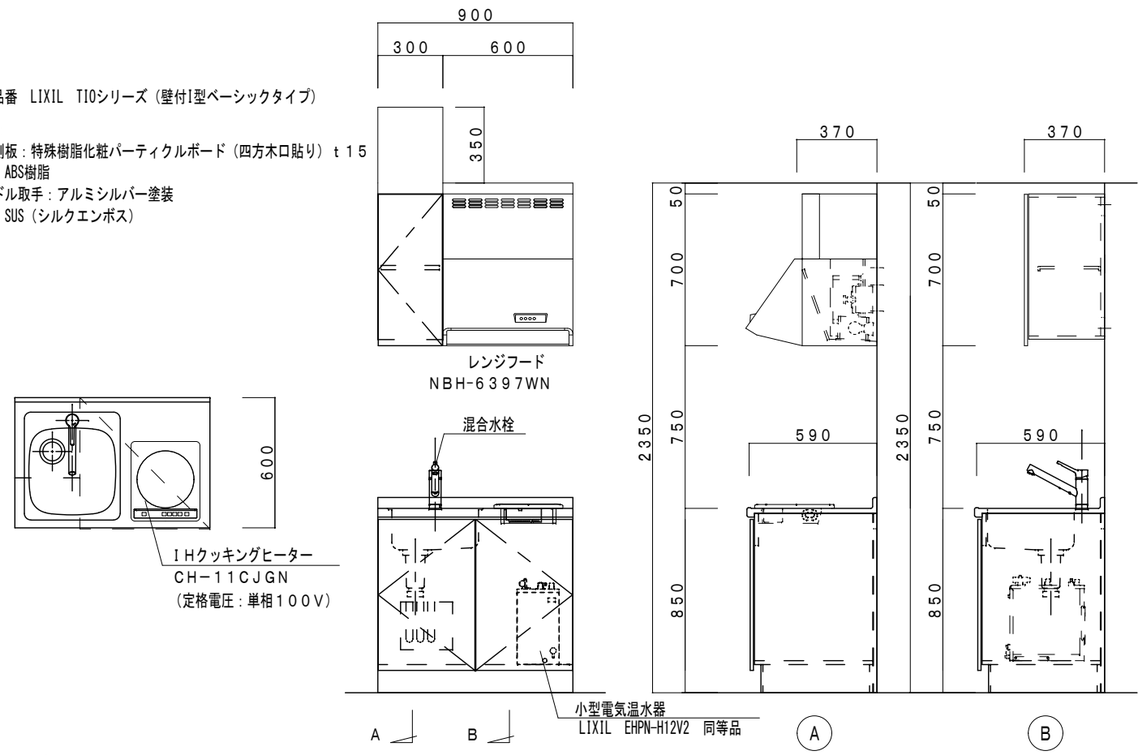

F-63　パイプ椅子収納台車　4ヶ所　3階　音楽教室　既製品

品番	品名	数量	材質	寸法・呼び方	備考
1	ベース	1	STKMR-D	20×40 t1.6	ペールグレー
2	受けフレーム	2	STKMR-D	□21 t1.6	ペールグレー
3	仕切りフレーム	2	STKMR-D	□21 t1.6	ペールグレー
4	ハンドル	2	STKM-D	Φ25.4 t1.6	ペールグレー
5	ハンドルステー	2	STKM-D	Φ19.1 t1.6	ペールグレー
6	落下防止バー	2	STKM-D	Φ15.9 t1.6	ペールグレー
7	ステー	2	STKMR-D	□21 t1.6	ペールグレー
8	仕切りバー	2	SUS304	Φ12 t1.0	
9	キャスター	4	4	Φ100	ナンシン SEL100

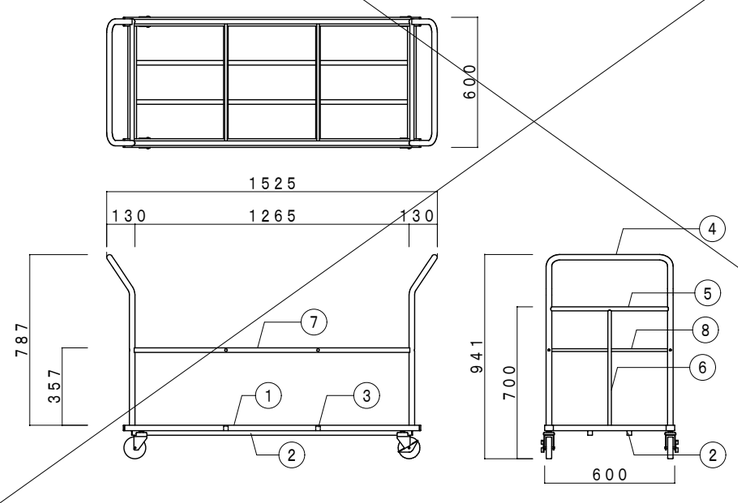

参考品番：ウチダ 1-313-9143

訂正	月．日	

協同組合建築設計団ＳＯＵ間
1級建築士事務所　広島県知事登録24(1)第5062号
広島県広島市安佐南区長束五丁目33番19号

1級建築士 前岡 正伸
第234595号

設計年月日	設 計	検 図	承認印	工事名称	令和8年度 小学校施設整備事業 板城西小学校校舎長寿命化改良及び増築工事	図面番号
	製 図	担 当	承認年月日	図面名称	校舎棟 家具詳細図（３２） 縮尺 (A2:100% A3:70.7%) 1/20	A-1130

F-６４	吊戸棚	１ヶ所	１階　パウダールーム	Ａ仕様

本　体	光触媒によるVOC低減・抗菌・抗ウイルス機能付き両面メラミン化粧パーチクルボード t20（表面硬度９Ｈ以上）
棚	光触媒によるVOC低減・抗菌・抗ウイルス機能付き両面メラミン化粧パーチクルボード t20（表面硬度９Ｈ以上）
	棚受ダボ：ステンレスφ9
扉	光触媒によるVOC低減・抗菌・抗ウイルス機能付き両面メラミン化粧パーチクルボード t20（表面硬度９Ｈ以上）
	木口：ABS樹脂3mm厚（セフティエッジ）
	把手：抗菌性樹脂成型品

※ 扉木口：セフティーエッジｔ３

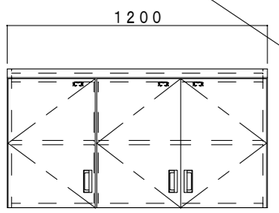

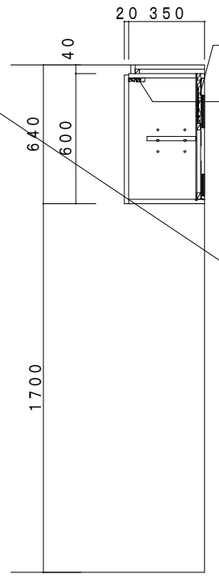

※耐久面を考慮し、コート紙系パーティクルボードは使用不可

F-６５	吊戸棚	１ヶ所	１階　印刷室	Ａ仕様

本　体	光触媒によるVOC低減・抗菌・抗ウイルス機能付き両面メラミン化粧パーチクルボード t20（表面硬度９Ｈ以上）
棚	光触媒によるVOC低減・抗菌・抗ウイルス機能付き両面メラミン化粧パーチクルボード t20（表面硬度９Ｈ以上）
	棚受ダボ：ステンレスφ9
扉	光触媒によるVOC低減・抗菌・抗ウイルス機能付き両面メラミン化粧パーチクルボード t20（表面硬度９Ｈ以上）
	木口：ABS樹脂3mm厚（セフティエッジ）
	把手：抗菌性樹脂成型品

※ 扉木口：セフティーエッジｔ３

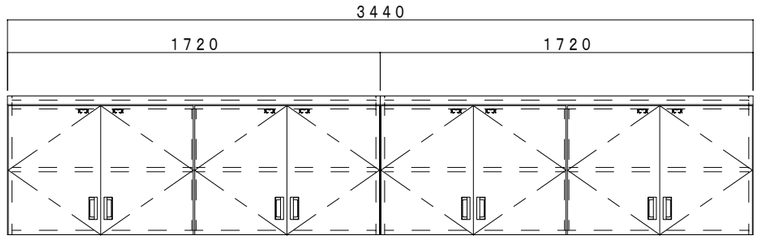

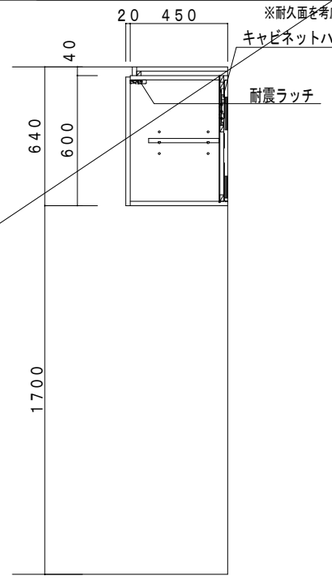

※耐久面を考慮し、コート紙系パーティクルボードは使用不可

訂正	月．日		協同組合建築設計団ＳＯＵ間 1級建築士事務所　広島県知事登録24(1)第5062号 広島県広島市安佐南区長束五丁目33番19号	1級建築士 前岡 正伸 第234595号	設計年月日	設　計	検　図	承認印	工事名称	令和8年度 小学校施設整備事業 板城西小学校校舎長寿命化改良及び増築工事		図面番号
						製　図	担　当	承認年月日	図面名称	校舎棟 家具詳細図（３３）（参考）	縮尺 (A2:100% A3:70.7%) 1/20	A-1131

BB-1 ｿﾌﾄｱｰﾙ枠付UDｽﾗｲﾀﾞｰ式曲面黒板

軽鉄下地壁の補強は建築工事とする。
黒板受木の厚さについては、打合せにより決定とする。

クリーナー用コンセント(一次側電源共)は電気工事とする。

内田洋行　U-UKB-02同等品　　1：5　1：30

白板・黒板は、ISO14001かつISO9001取得企業の生産製品及び監理製品とする。

階	室　名	寸法(W×H)	数量	備　考
1	特別支援学級１～２	3600×1200	2	暗線入り
	通級・ＳＳＲ	3600×1200	1	
2	普通教室１～６	3600×1200	6	

※電動ラーフルクリーナーはサイクロン式とする

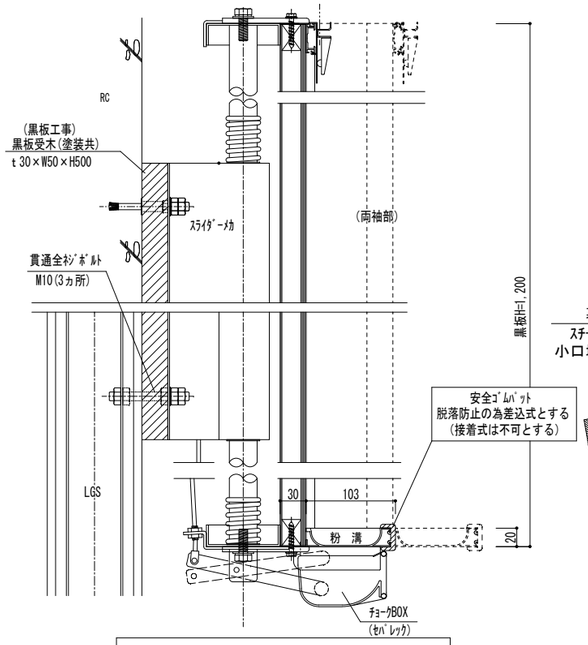

※粉受けは100㎜巾以上とする事

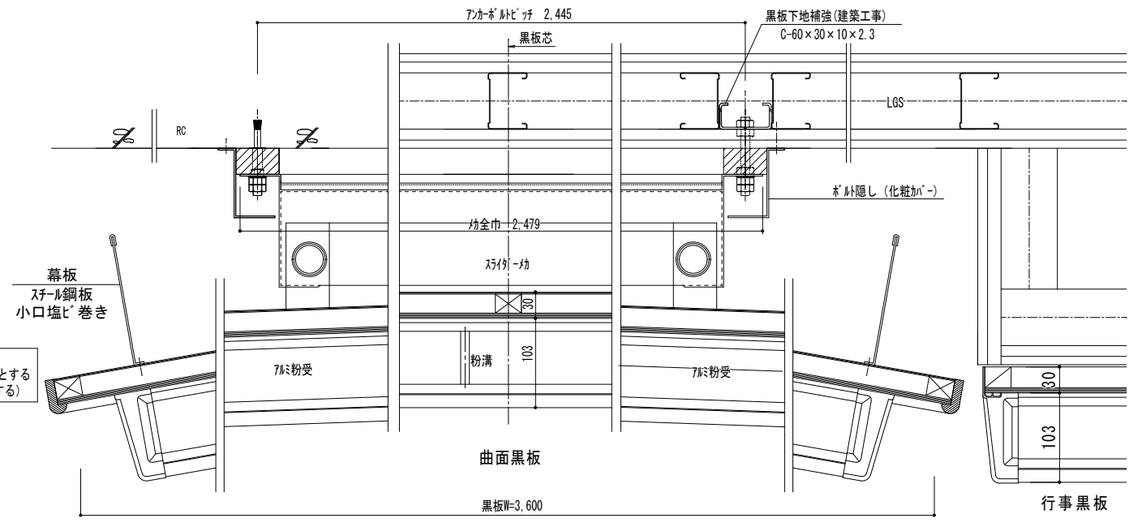

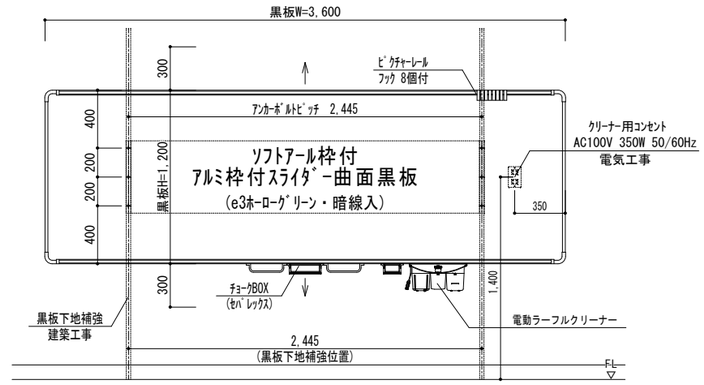

BB-2 アルミ枠上下黒板

軽鉄下地壁の補強は建築工事とする。

内田洋行　U-AFB-01同等品　　1：4　1：25

白板・黒板は、ISO14001かつISO9001取得企業の生産製品及び監理製品とする。

階	室　名	寸法(W×H)	数量	備　考
3	図工教室	3600×1800	1	暗線入り
	理科教室	3600×1800	1	
	音楽教室	3600×1800	1	五線入り

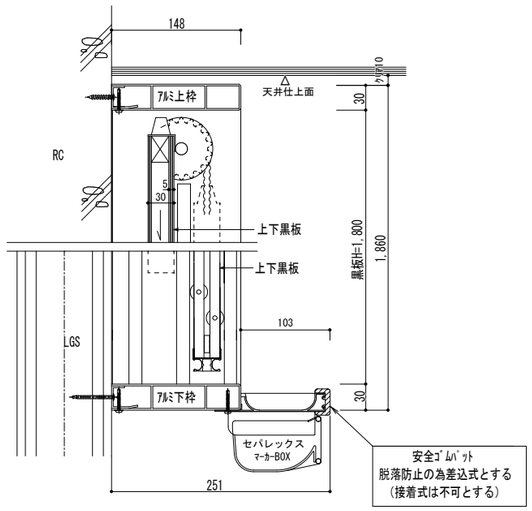

※粉受けは100㎜巾以上とする事

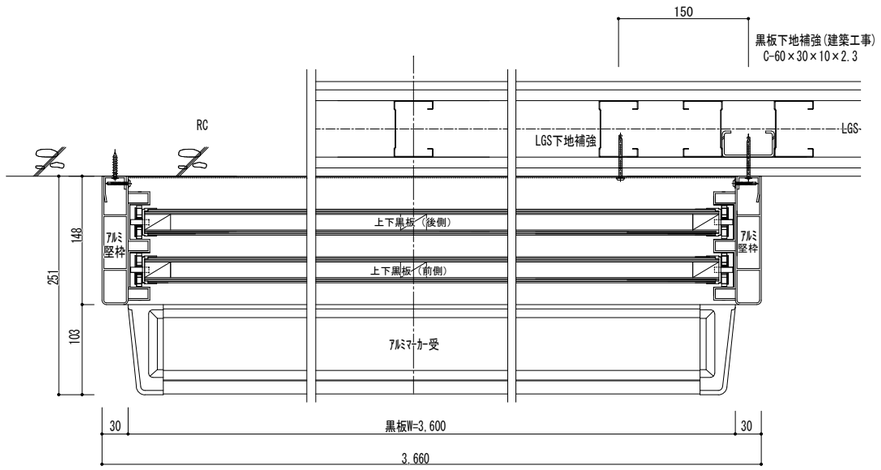

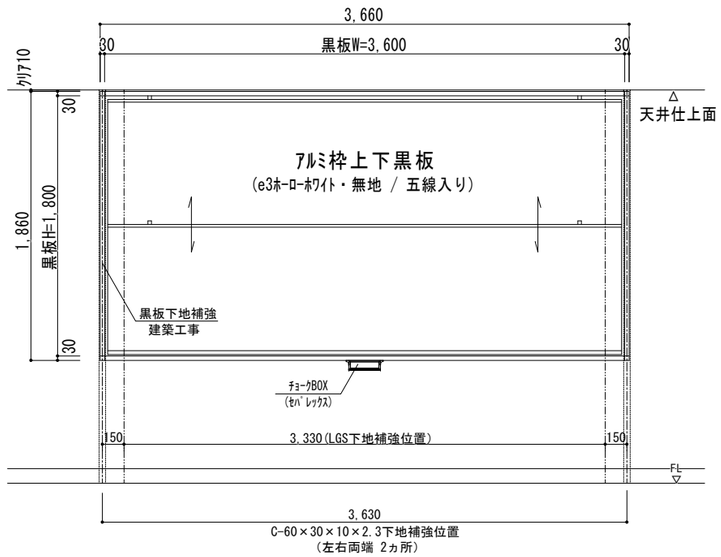

訂正	月．日		協同組合建築設計団ＳＯＵ間 1級建築士事務所　広島県知事登録24(1)第5062号 広島県広島市安佐南区長束五丁目33番19号	1級建築士 前岡 正伸 第234595号	設計年月日	設　計	検　図	承認印	工事名称	令和8年度 小学校施設整備事業 板城西小学校校舎長寿命化改良及び増築工事		図面番号
						製　図	担　当	承認年月日	図面名称	校舎棟 黒板・白板・掲示板詳細図-1	縮尺 (A2:100% A3:70.7%) 1/4 1/5 1/25 1/30	A- 1132

WB-1 アルミ枠上下白板

軽鉄下地壁の補強は建築工事とする。

内田洋行 U-AJW-07同等品 1：5 1：30

階	室 名	寸法(W×H)	数量	備 考
3	家庭科教室	3600×1800	1	無地

①白板・黒板は、ISO14001かつISO9001取得企業の生産製品及び監理製品とする。

②白板の製作は、日本工業規格番号 JIS S 6007 黒板の表示認証を受けた工場にて製作・出荷し、出荷証明書を提出する事

※ホワイトボードは抗菌・抗ウイルス対応ホーローホワイトとする。
(データシート提出)

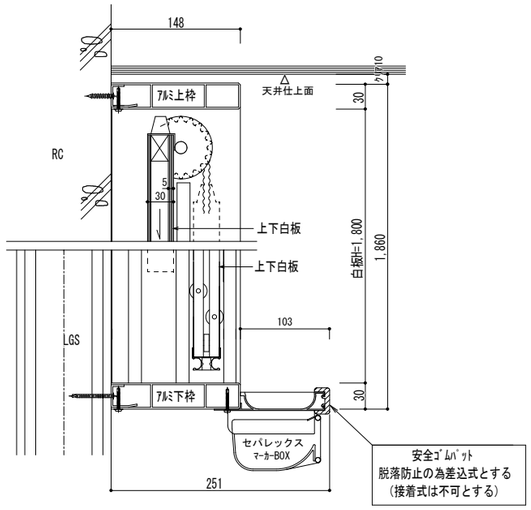

※粉受けは100㎜巾以上とする事

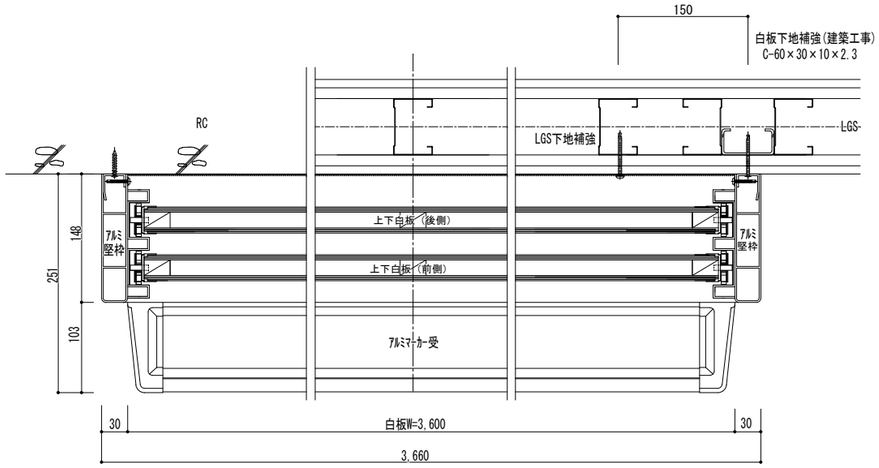

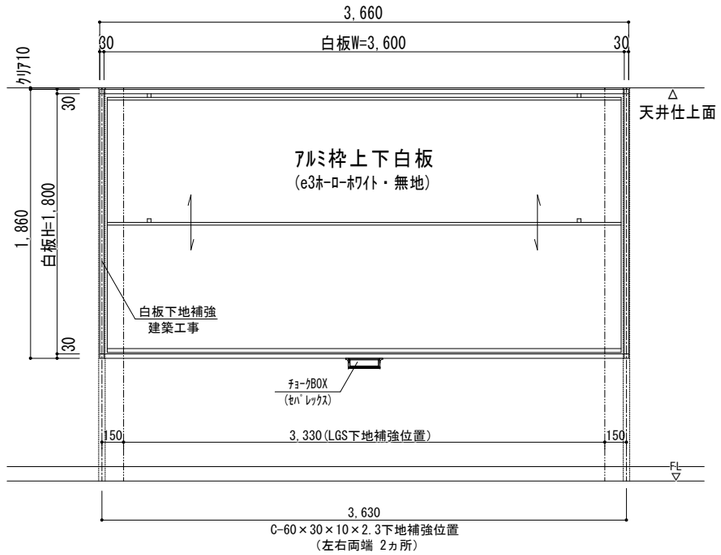

WB-2 アルミ枠平面白板

内田洋行 U-AFW-02同等品 1：4 1：25

階	室 名	寸法(W×H)	数量	備 考
1	職員室	1775×925	1	無地
	~~下足室~~	~~2735×1200~~	~~1~~	
2	図書室	1500×900	1	
3	会議室	2735×1200	1	

①白板・黒板は、ISO14001かつISO9001取得企業の生産製品及び監理製品とする。

②白板の製作は、日本工業規格番号 JIS S 6007 黒板の表示認証を受けた工場にて製作・出荷し、出荷証明書を提出する事

※ホワイトボードは抗菌・抗ウイルス対応ホーローホワイトとする。
(データシート提出)

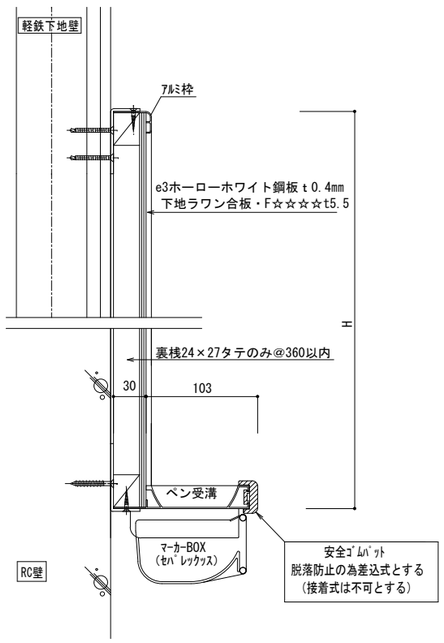

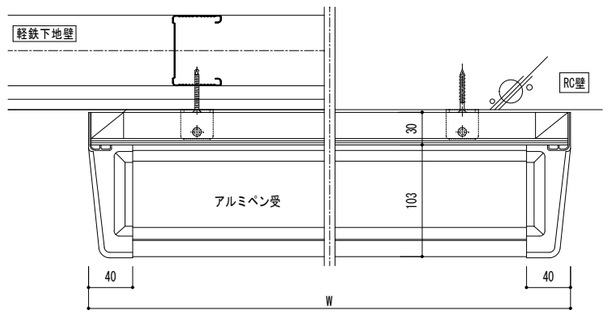

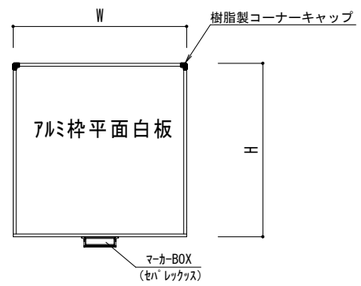

訂正	月. 日	

協同組合建築設計団ＳＯＵ間
1級建築士事務所 広島県知事登録24(1)第5062号
広島県広島市安佐南区長束五丁目33番19号

1級建築士 前岡 正伸
第234595号

設計年月日	設 計	検 図	承認印	工事名称	令和8年度 小学校施設整備事業 板城西小学校校舎長寿命化改良及び増築工事	図面番号
	製 図	担 当	承認年月日	図面名称	校舎棟 黒板・白板・掲示板詳細図-2 / 縮尺 (A2:100% A3:70.7%) 1/4 1/5 1/25 1/30	A- 1133

WB-3	アルミ枠行事白板	行事の内容については、学校・監督員と協議の上決定とする。	内田洋行　U-AFW-03同等品　1：4　1：25

①白板・黒板は、ISO14001かつISO9001取得企業の生産製品及び監理製品とする。

②白板の製作は、日本工業規格番号　JIS　S　6007　黒板の表示認証を受けた工場にて製作・出荷し、出荷証明書を提出する事

階	室　名	寸法(W×H)	数量	備　考
1	職員室	1775×925	1	行事入り
	校長室	1455×900	1	

※ホワイトボードは抗菌・抗ウイルス対応ホーローホワイトとする。
（データシート提出）

※行事内容は監督員と協議により決定する。

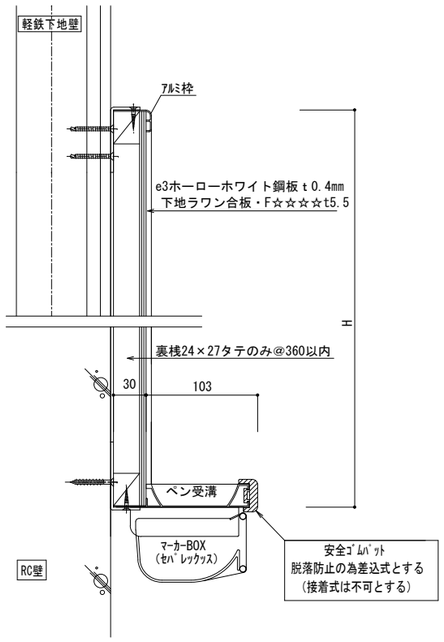

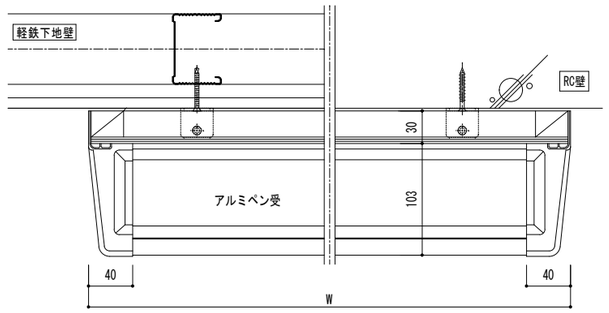

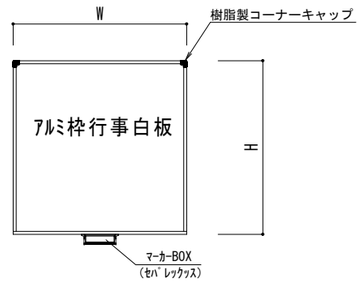

NB	アルミ枠掲示板	暗線入・セロハンテープ掲示可能スポンジシート(エコチェッカー)	1：4　1：30

RC壁の場合

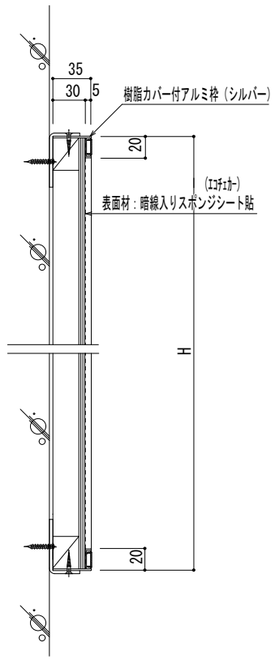

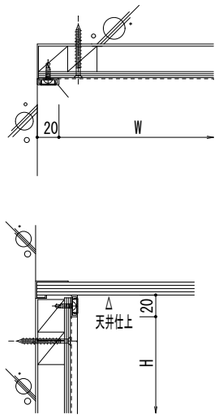

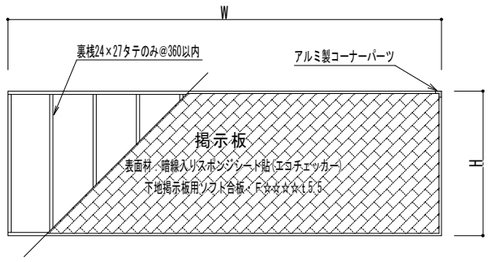

事前製作可能な規格に関しては、製作済み製品を現場納品する事。

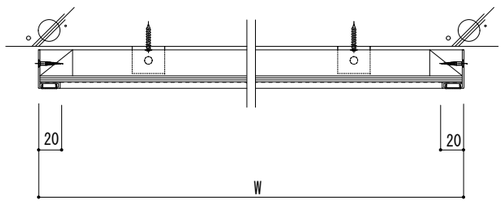

軽鉄下地壁・GL壁の場合

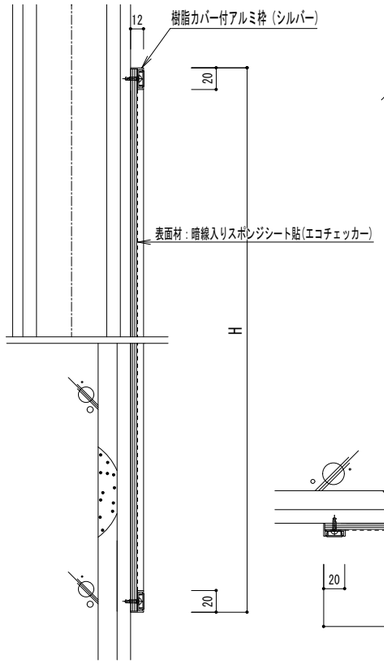

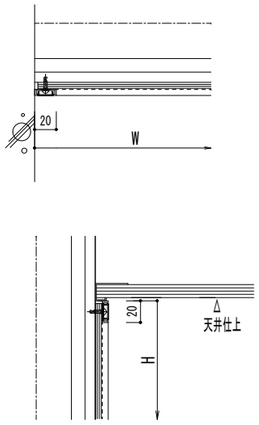

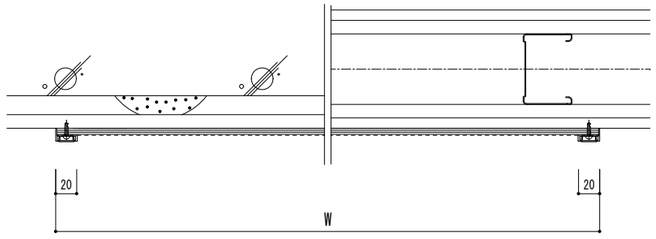

階	室　名	寸法(W×H)	数量	備　考
1	特別支援学級１～２	展開図参照		暗線入り スポンジシート貼
	保健室	展開図参照		
	通級・ＳＳＲ	展開図参照		
	職員室	展開図参照		
	校長室	展開図参照		
2	普通教室１～６	展開図参照		
	図書室	展開図参照		
3	図工教室	展開図参照		
	家庭科教室	展開図参照		
	理科教室	展開図参照		
	会議室	展開図参照		
	音楽教室	展開図参照		

掲示板シート仕様条件	
1	暗線入(76mm×76mm方眼)
2	セロハンテープ掲示可能
3	SV規格品であること(壁紙安全規格)
4	抗菌
5	防カビ
6	針穴加工(吸音機能)

訂正	月．日		協同組合建築設計団ＳＯＵ間 1級建築士事務所　広島県知事登録24(1)第5062号 広島県広島市安佐南区長束五丁目33番19号	1級建築士 前岡 正伸 第234595号	設計年月日	設　計	検　図	承認印	工事名称	令和8年度 小学校施設整備事業 板城西小学校校舎長寿命化改良及び増築工事	図面番号
						製　図	担　当	承認年月日	図面名称	校舎棟 黒板・白板・掲示板詳細図-3	縮尺 (A2:100% A3:70.7%) 1/4 1/5 1/25 1/30	A- 1134

室内コーナーガード（面取りアングル）詳細図

1/3

EVﾎｰﾙ・ﾊﾞﾘｱﾌﾘｰﾄｲﾚ前室鉄骨柱廻り取付平面詳細図　1/3

数量：計12箇所（各階：4箇所）
NPC-9090V ナカ工業㈱同程度

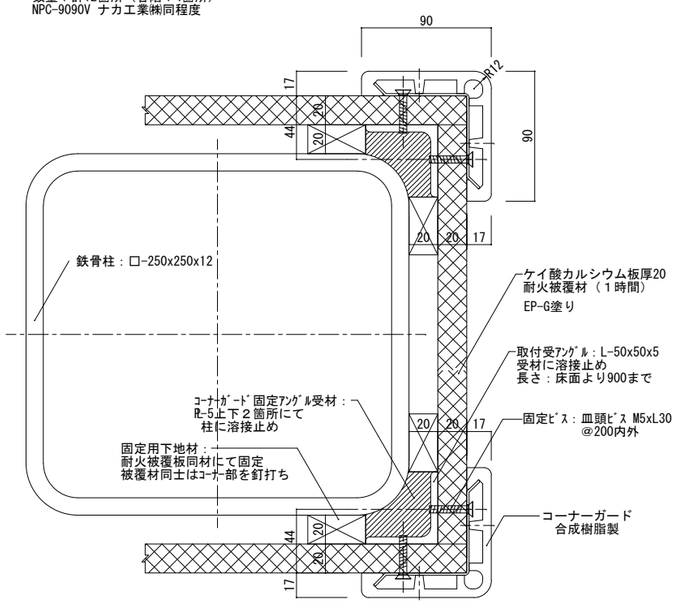

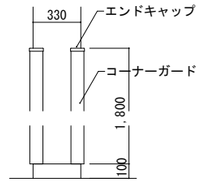

取付全体姿図 1/30

取付高さは巾木H=100上部より
FL+1,900まで設置とする。

塩ビ製面取りｱﾝｸﾞﾙ詳細図 1/3

設置箇所：校舎棟の教室他
平面詳細図参照

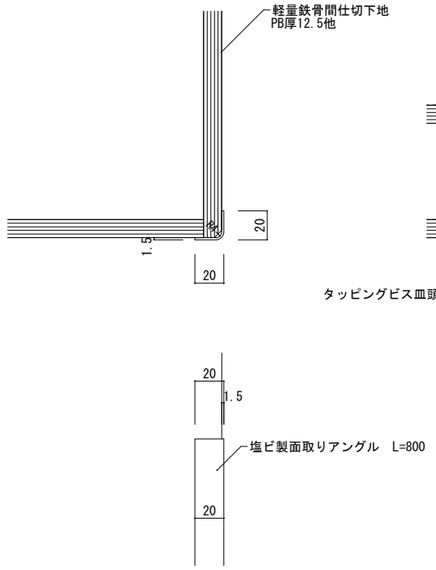

姿図　1/3

樹脂製ｺｰﾅｰｶﾞｰﾄﾞ詳細図 1/3

設置箇所：配膳室棟配膳室及び保育所棟
各棟の平面詳細図参照

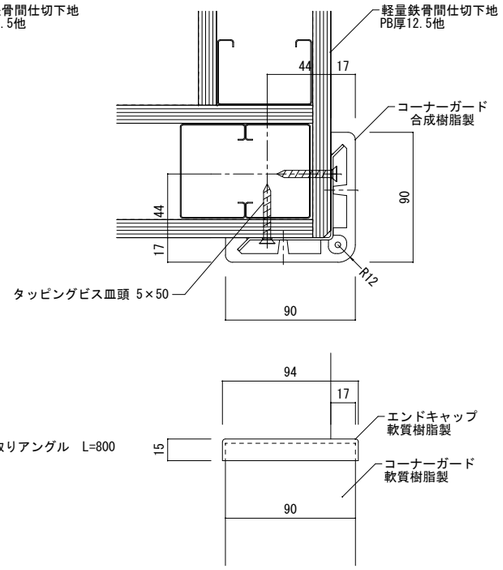

姿図　1/3

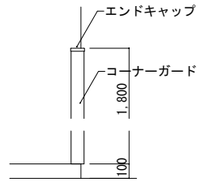

取付全体姿図 1/30

取付高さは巾木H=100上部より
FL+1,900まで設置とする。
※塩ビ製面取りｱﾝｸﾞﾙ及び
ｺｰﾅｰｶﾞｰﾄﾞ共に同仕様
※保育所設置のｺｰﾅｰｶﾞｰﾄﾞは
FL+1,300まで設置

共通事項

コーナーガードは、下記のﾒｰｶｰ同程度とする。
・ナカ工業㈱
・アトラス㈱
・ワイエム工業㈱
※設計時点での参考図面であり、施工に際しては、
採用ﾒｰｶｰの規格仕様にて施工のこと。

塩ビ製面取りアングル
・㈱創建工業　ﾋﾞﾆｰﾙｱﾝｸﾞﾙ 4R20x20　厚2.0同程度

半硬質樹脂製手摺詳細図

1/5,1/3

手摺仕様

笠木：半硬質樹脂二層成形（光触媒・抗菌剤入り）
笠木受：アルミニウム押出形材
エンドキャップ：硬質樹脂成形品

共通事項

手摺は、硬質樹脂製φ40とし、下記のﾒｰｶｰ同程度とする。
・ナカ工業㈱
・アトラス㈱
・ワイエム工業㈱
※設計時点での参考図面であり、施工に際しては、
採用ﾒｰｶｰの規格仕様にて施工のこと。

屋外階段手摺は外部仕様とする

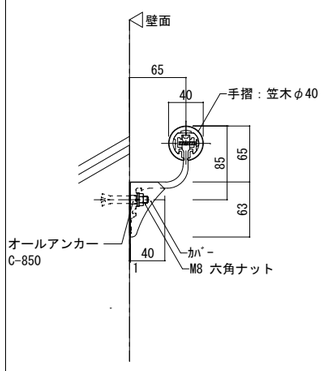

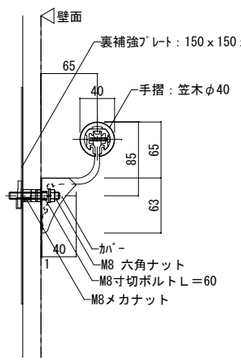

手摺子(壁固定形式) 詳細図　1/5

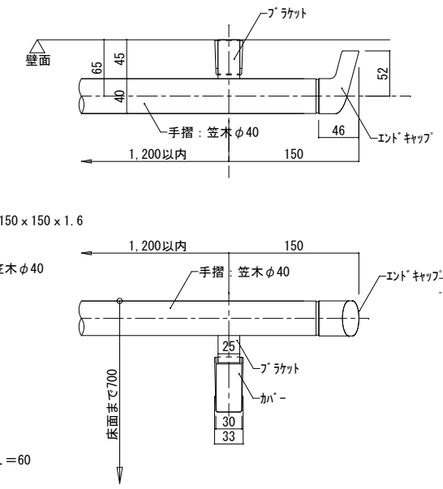

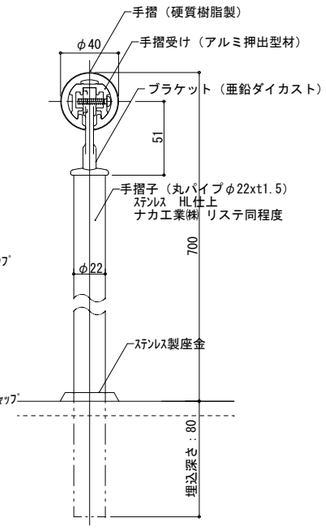

手摺子(床固定形式) 詳細図　1/3

※柱型周囲のみ設置
数量：計12個所（各階4箇所）

手洗い場上屋

1/20

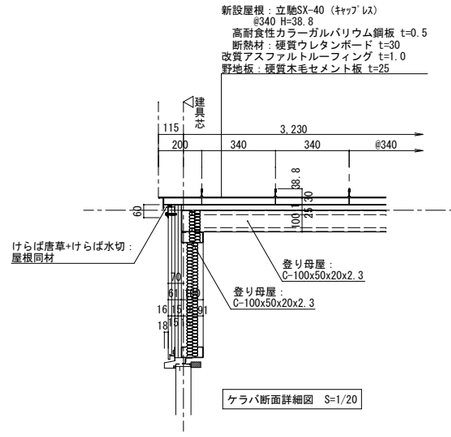

ケラバ断面詳細図　S=1/20

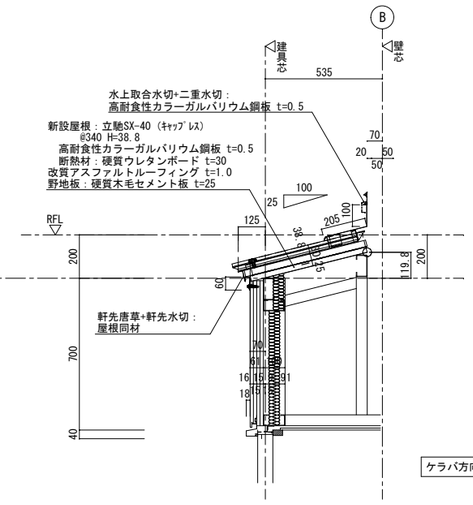

ケラバ方向断面詳細図　S=1/20

訂正	月．日	

協同組合建築設計団ＳＯＵ間
1級建築士事務所　広島県知事登録24(1)第5062号
広島県広島市安佐南区長束五丁目33番19号

1級建築士 前岡 正伸
第234595号

設計年月日	設　計	検　図	承認印	工事名称	令和8年度 小学校施設整備事業 板城西小学校校舎長寿命化改良及び増築工事	図面番号
	製　図	担　当	承認年月日	図面名称	部分詳細図(1)（改修後）	縮尺 (A2:100% A3:70.7%) 1/3,1/5,1/20	A-1135

下地補強（別途設備工事　手洗　人造大理石カウンター）　1/20

設置場所：1階ﾊﾞｳﾀﾞｰﾙｰﾑ　3階ﾊﾞﾘｱﾌﾘｰﾄｲﾚ前室

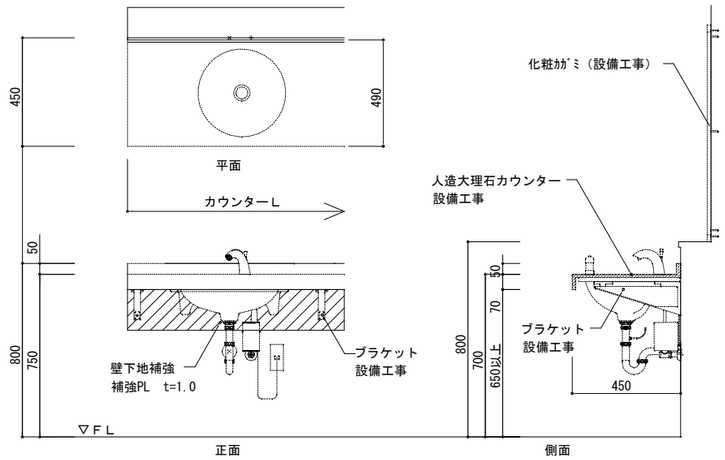

間接照明　1/10

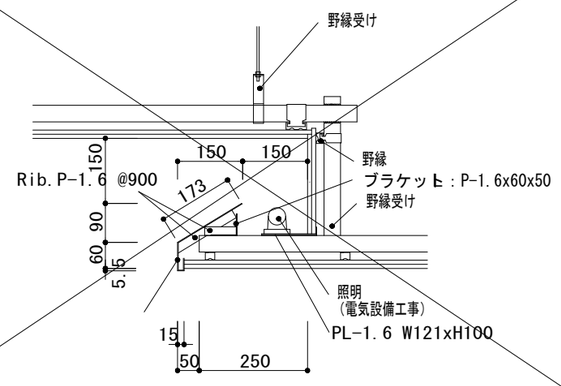

AED＋消火器ボックス（壁埋込）　1/20

設置場所：1階下足室

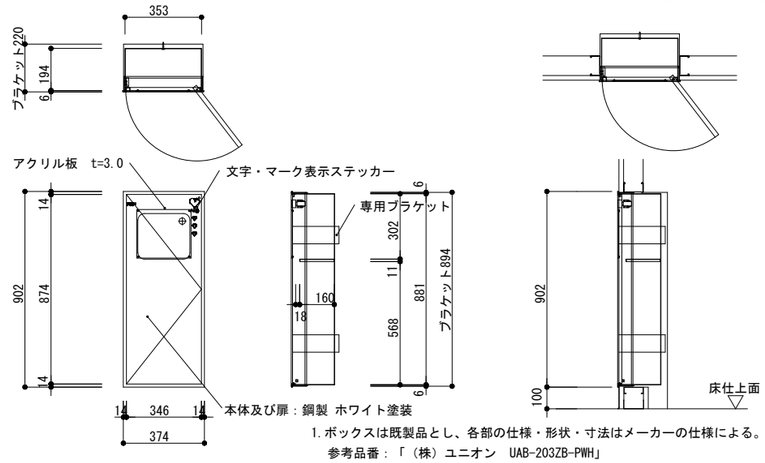

1.ボックスは既製品とし、各部の仕様・形状・寸法はメーカーの仕様による。
参考品番：「（株）ユニオン　UAB-203ZB-PWH」
※他消火器は床置スタンド式とする

樹脂製置床下地　1/10

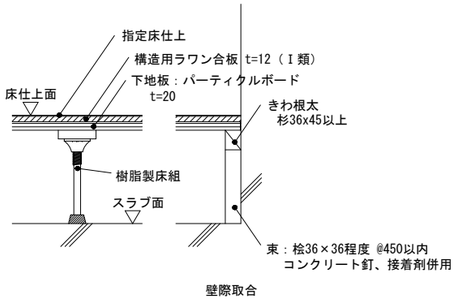

壁際取合

特記事項
1.床支持部材の間隔および床組部材・下地板の仕様・形状・寸法はメーカーの仕様による。
参考品番：フクビ化学工業（株）「フリーフロアー CP-F」

アルミ製建具・間仕切壁取合部　1/5

設置場所：3階給湯機置場、3階家庭科教室-家庭科準備室

特記事項
1.額縁より下部、床面まで同仕様とする。
2.アルミ製建具への取付はステンレスビスを使用する。
3.設置場所に応じて、当図仕様に準じて設置する。

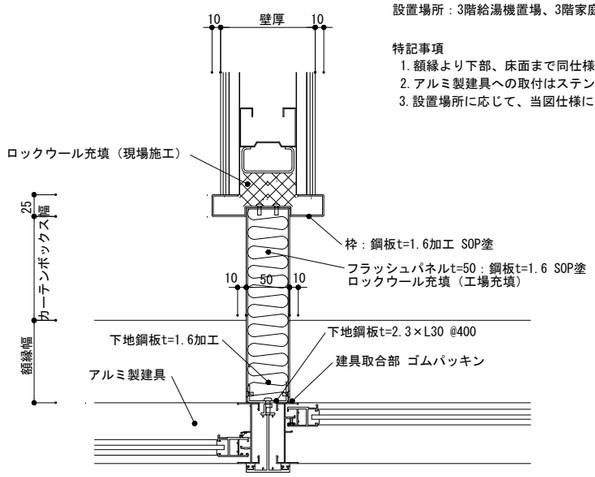

アルミ製手摺詳細図（屋外階段まわり）　1/5

㈱ニシキンテック
パラスタ27・笠木Ａタイプ
Ｓアンカー工法
支柱ピッチ@1200
同等品

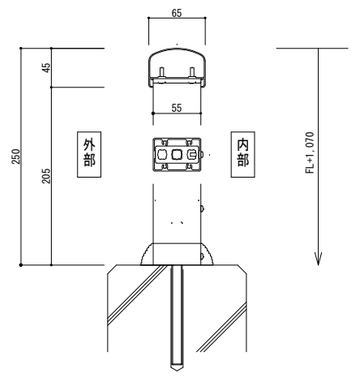

ＯＡフロア（100≦Ｈ≦150）　1/5

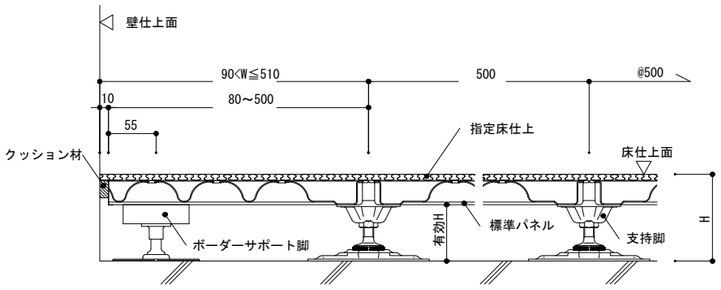

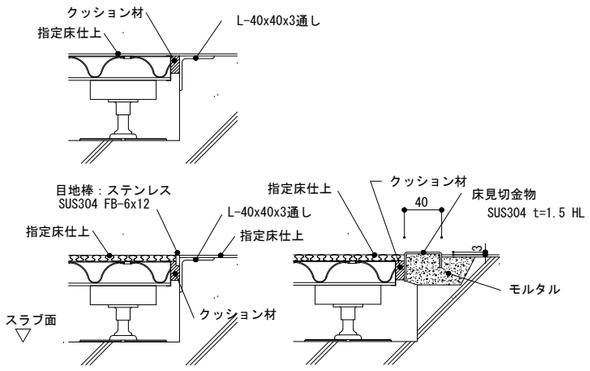

一般床との取合部

特記事項
1.OAフロア床のH寸法は特記による。 H=100の場合は有効Hは65以上とする。
2.OAフロア各部の仕様・形状寸法はメーカーの仕様による。
3.鉄部はさび止め塗装とする。
参考品番：ナカ工業（株）「3000N：AZ3000-DP」
4.職員室金庫設置下部は土間ｺﾝｸﾘｰﾄ打設とする。

訂正	月．日		協同組合建築設計団ＳＯＵ間 1級建築士事務所　広島県知事登録24(1)第5062号 広島県広島市安佐南区長東五丁目33番19号	1級建築士 前岡 正伸 第234595号	設計年月日	設　計	検　図	承認印	工事名称	令和8年度 小学校施設整備事業 板城西小学校校舎長寿命化改良及び増築工事		図面番号
						製　図	担　当	承認年月日	図面名称	部分詳細図(2)（改修後）	縮尺 (A2:100%　A3:70.7%) 1/5　1/10　1/20	A-1136

施設案内板他サイン詳細図　1/10

施設案内板（設置数量：１箇所、設置個所：下足室）　1/10

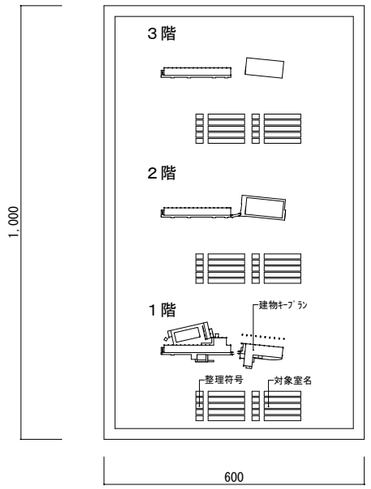

おもいやり駐車場表示板　1/10
（設置数量：２箇所）

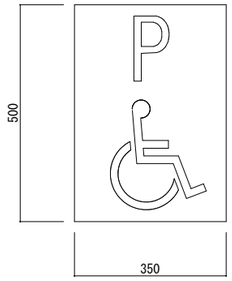

※設置箇所はおもいやり駐車場間近の外壁面に固定設置

来校者連絡用装置表示板　1/10
（設置数量：１箇所）

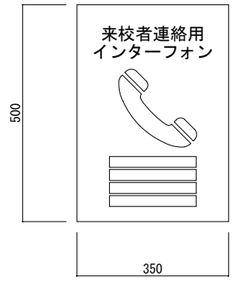

※設置箇所は下足室前面ﾎﾞｰﾁの外壁に固定設置

施設案内板・各表示板仕様

○施設案内板仕様
・ｱﾙﾐ複合板厚3下地 ｲﾗｽﾄ及び文字 UVﾀﾞｲﾚｸﾄ印刷
四周囲縁：ｽﾃﾝﾚｽ厚１曲げ加工 ﾍｱﾗｲﾝ
固定方法：外周縁にそって、ｽﾃﾝﾚｽ製化粧ﾀｯﾌﾟｺﾝ
M8xL50 @300内外

ｱﾙﾐ複合板記載内容は下記による。
①敷地全体及び建物各階の簡略なｲﾗｽﾄ描画
②各所に符号を振り、室名称を記載
③上下移動箇所（EV・階段）の位置表記
④上記までの動線ﾗｲﾝを記載
⑤特に施設側の対応箇所（職員室）の明記
※視覚障害者への対応については、上記項目より必要な部分を点字表記として、案内板下部の対象者が確認可能な位置に追加表記する。

○おもいやり駐車場表示板仕様
・ｱｸﾘﾙ板厚5下地 塩ビﾌｨﾙﾑｼｰﾄ貼り
塩ビｼｰﾄ下地ｲﾝｸｼﾞｪｯﾄ印刷の上ﾗﾐﾈｰﾄ加工
固定方法：ｽﾃﾝﾚｽ製化粧ﾀｯﾌﾟｺﾝ M5xL50　6箇所
記載内容：ﾊﾟｰｷﾝｸﾞP表示、車椅子ｲﾗｽﾄ

○来校者連絡用装置表示板仕様
・ｱｸﾘﾙ板厚5下地 塩ビﾌｨﾙﾑｼｰﾄ貼り
塩ビｼｰﾄ下地ｲﾝｸｼﾞｪｯﾄ印刷の上ﾗﾐﾈｰﾄ加工
固定方法：ｽﾃﾝﾚｽ製化粧ﾀｯﾋﾟﾝｸﾞﾋﾞｽ M8xL50　6箇所
記載内容：表示板名称、電話ｲﾗｽﾄ
上記以外に、ｲﾝﾀｰﾌｫﾝ操作方法等の文字表記及び点字表記

屋内階段床階数表示　1/10

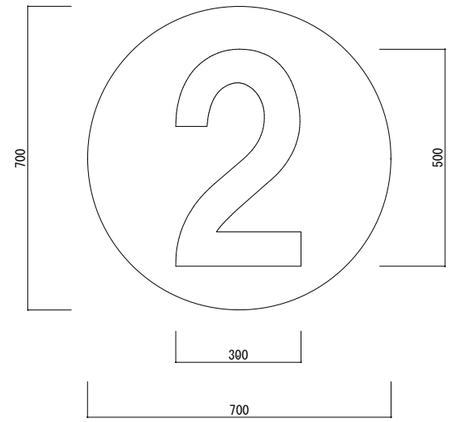

表示階数は設置階に応じて、変更する
仕上材は周囲床材と同様・色違いとし、取り合いは溶接施工とする

室名札、館名文字詳細図

1/2

室名札仕様一覧　※取付個所については仕上表備考欄を参照

符号	型式	材質	仕上	数量 校舎棟	数量	取付個所
①	平付型	本体：ｸﾓ材（化粧合板） 取付板：ABS樹脂	本体：ｸﾘｱ塗装 表示：UV印刷	24		下記以外の居室
②	平付型 ﾋﾟｸﾄｸﾞﾗﾑ	金具：ｱﾙﾐ型材（ｼﾙﾊﾞｰ） 表示板：ｱｸﾘﾙ 厚5mm（乳白色）	表示：UV印刷	10		ﾊﾞﾘｱﾌﾘｰﾄｲﾚ 男子便所 女子便所 エレベーター
③	ｼｰﾙ	室名切り抜き文字 ｶｯﾃｨﾝｸﾞｼｰﾄ 50mm角 ※扉に直貼	文字数は 一室当たり ３文字	12		管理部門の ﾊﾞｯｸﾔｰﾄﾞ

共通事項
室名札は下記のﾒｰｶｰ同程度とする。
神栄ﾎｰﾑｸﾘｴｲﾄ㈱　① SK-WNR-1F 一般室名札（R付・平付型）
② SK-PS-1F ｻｲﾝ（平付型）
※設計時点での参考図面であり、施工に際しては、採用ﾒｰｶｰの規格仕様にて施工のこと。
デザインはJISZ 8210に適合したものとする

館名文字・校章（箱文字）仕様一覧

○館名文字仕様は下記による。
・場所：下足室入口（外部）、北側・東側門扉　※外構図参照
・数量：3か所
・仕様
ﾎﾞｯｸｽ型　H150xW150xD15
材質：ｽﾃﾝﾚｽ製（SUS304）ﾍｱﾗｲﾝ仕上
表記：東広島市立　板城西小学校
文字数：11文字
取付方法：ｽﾃﾝﾚｽ製ｱﾝｶｰ φ6 接着剤併用
神栄ﾎｰﾑｸﾘｴｲﾄ㈱ SK-850-1S同程度

○校章表示ｻｲﾝ仕様は下記による。
ﾎﾞｯｸｽ型　H750xW750xD30
材質：鋳造鋳物
取付方法：ｽﾃﾝﾚｽ製ｱﾝｶｰ φ6 接着剤併用
取付個所：B通り屋根庇の10通り部分外壁面

※設計時点での参考であり、施工に際しては、採用ﾒｰｶｰの規格仕様にて施工のこと。

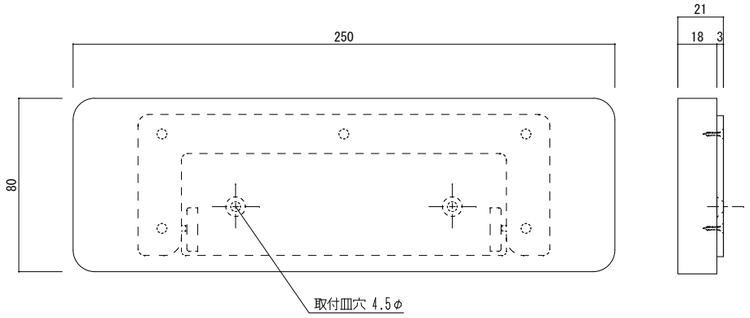

① 平付型 室名札　1/2

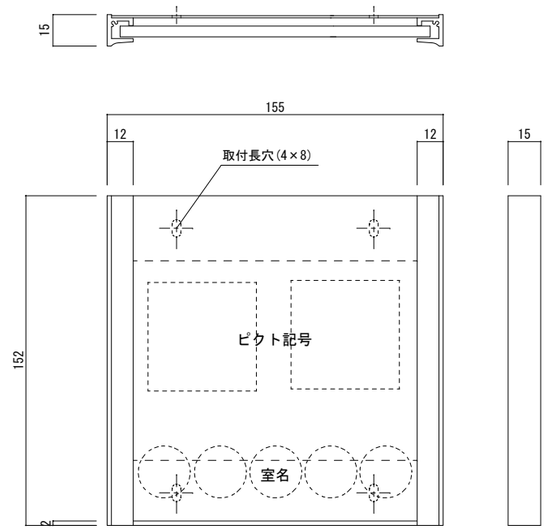

② 平付型 ﾋﾟｸﾄｸﾞﾗﾑ　1/2

平付型ピクトグラム要領

階数	平面図室名	ピクト・サイン表記 室名	ピクト・サイン表記 ピクト記号
1.2階	男子トイレ	男子トイレ	B
	女子トイレ	女子トイレ	A
	バリアフリートイレ	バリアフリートイレ	C,D,E,F,G
3階	バリアフリートイレ	バリアフリートイレ	C,G
全階	EV	エレベーター	H～I（階数に応じて）

ピクト記号

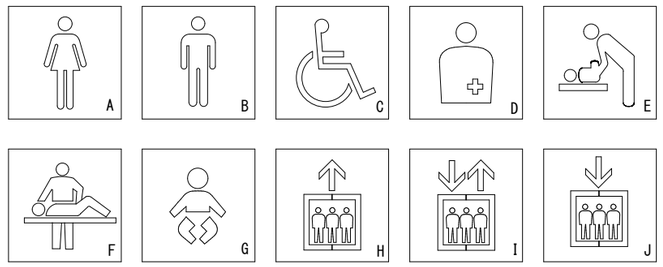

訂正	月．日		協同組合建築設計団ＳＯＵ間 1級建築士事務所　広島県知事登録24(1)第5062号 広島県広島市安佐南区長束五丁目33番19号	1級建築士 前岡 正伸 第234595号	設計年月日	設　計	検　図	承認印	工事名称	令和8年度 小学校施設整備事業 板城西小学校校舎長寿命化改良及び増築工事	図面番号
						製　図	担　当	承認年月日	図面名称	部分詳細図(3)（改修後）　縮尺 (A2:100% A3:70.7%) 1/2,1/10,1/20	A-1137

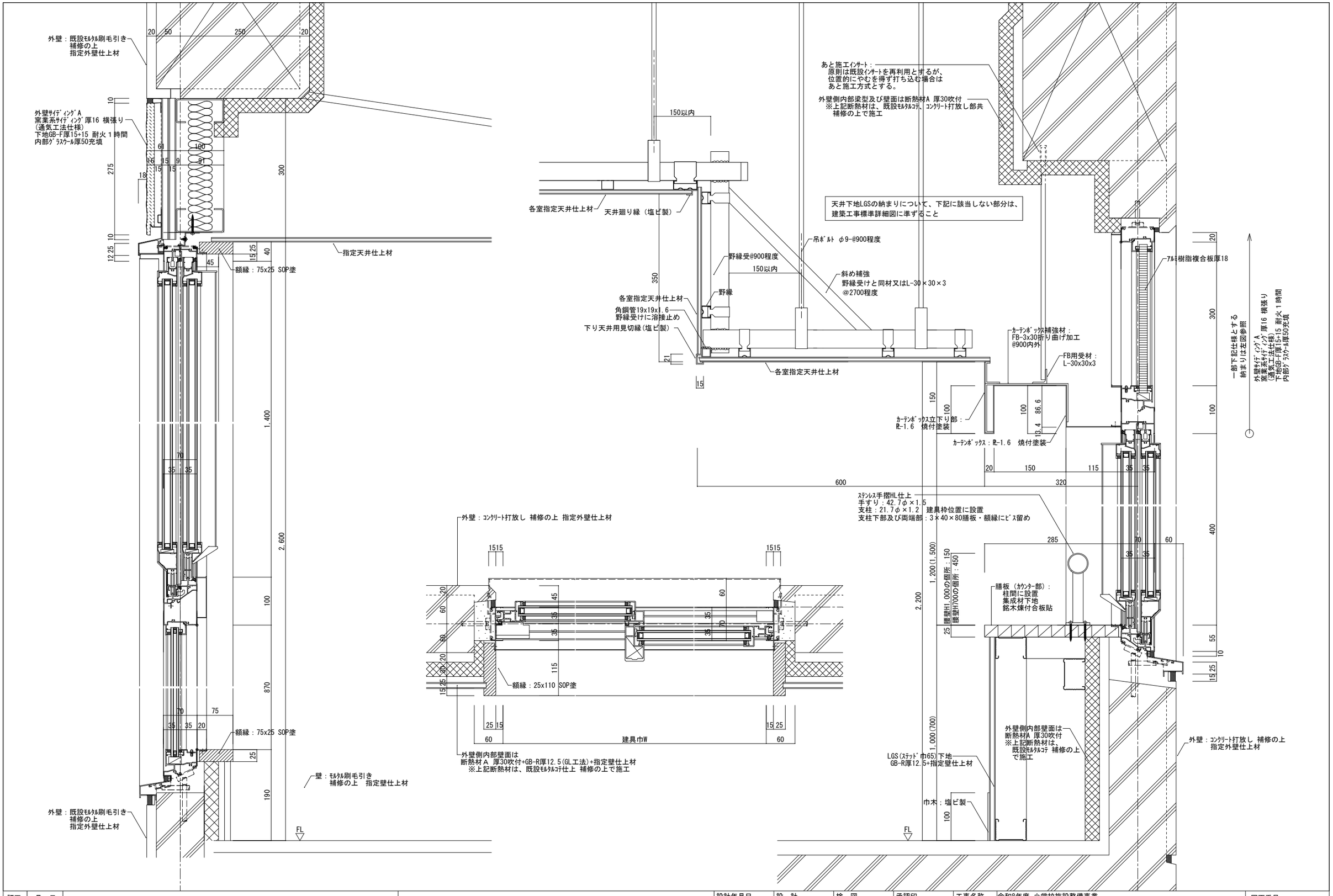

訂正	月．日		協同組合建築設計団ＳＯＵ間 1級建築士事務所 広島県知事登録24(1)第5062号 広島県広島市安佐南区長束五丁目33番19号	1級建築士 前岡 正伸 第234595号	設計年月日	設 計	検 図	承認印	工事名称	令和8年度 小学校施設整備事業 板城西小学校校舎長寿命化改良及び増築工事	図面番号
						製 図	担 当	承認年月日	図面名称	部分詳細図(4)（改修後） 縮尺 (A2:100% A3:70.7%) 1/3	A-1138

学校用間仕切仕様		
区分	部材	仕様
枠	上下・竪・無目	化粧鋼板 厚1.2
	ﾚｰﾙ	ｱﾙﾐﾆｳﾑ合金押出形材
引違い戸	表面材	化粧鋼板 厚0.5
	小窓・ｶﾞﾗﾘ	ｱﾙﾐﾆｳﾑ合金押出形材
	扉ﾊﾟｯｷﾝ	PVC
	芯材	ﾍﾟｰﾊﾟｰｺｱ
引違い窓	障子	ｱﾙﾐﾆｳﾑ合金押出形材
	障子ﾊﾟｯｷﾝ	PVC
ﾊﾟﾈﾙ	表面材	化粧鋼板 厚0.5
	芯材	ﾍﾟｰﾊﾟｰｺｱ
三和ｼｬｯﾀｰ工業㈱ ｻﾝｽｸｰﾙ SPS80N 同程度		

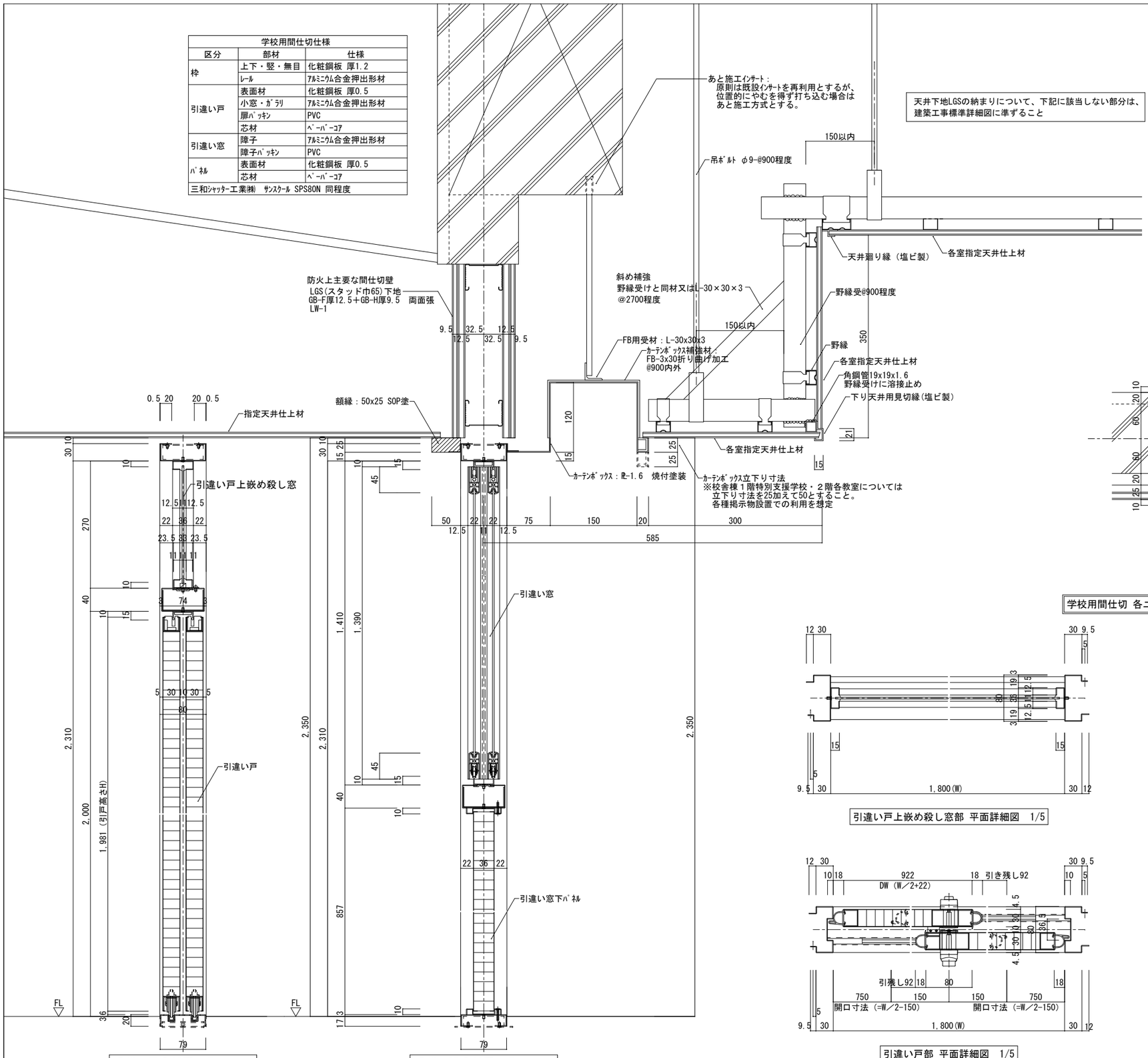

引違い戸部 断面詳細図 1/5

引違い窓部 断面詳細図 1/5

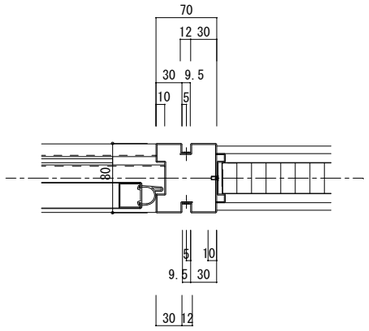

各ユニット接続部取り合い 平面詳細図 1/5

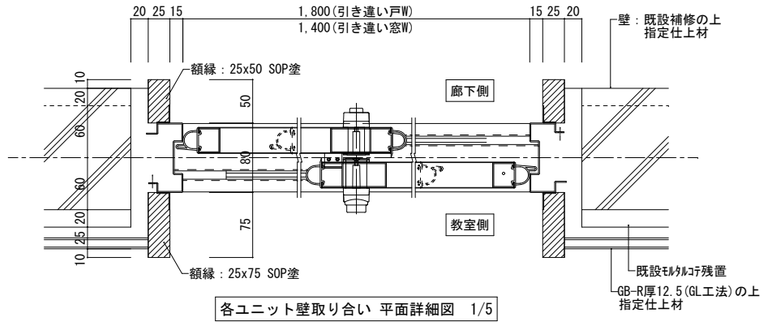

各ユニット壁取り合い 平面詳細図 1/5

学校用間仕切 各ユニット一覧

引違い戸上嵌め殺し窓部 平面詳細図 1/5

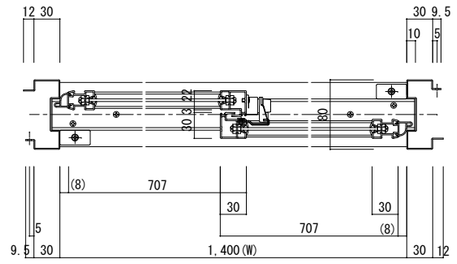

引違い窓部 平面詳細図 1/5

引違い戸部 平面詳細図 1/5

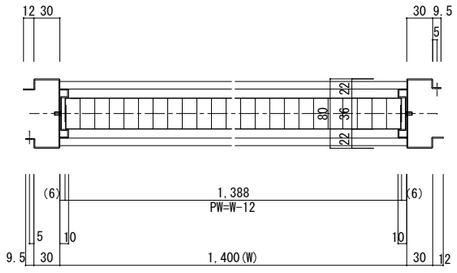

引違い窓下パネル部 平面詳細図 1/5

訂正	月. 日		協同組合建築設計団ＳＯＵ間 1級建築士事務所 広島県知事登録24(1)第5062号 広島県広島市安佐南区長束五丁目33番19号	1級建築士 前岡 正伸 第234595号	設計年月日	設 計	検 図	承認印	工事名称	令和8年度 小学校施設整備事業 板城西小学校校舎長寿命化改良及び増築工事	図面番号
						製 図	担 当	承認年月日	図面名称	部分詳細図(5)（改修後） 縮尺 (A2:100% A3:70.7%) 1/3	A-1139

A エクスパンションジョイント［床+床］取り合い詳細図 （内外共通） 1/3

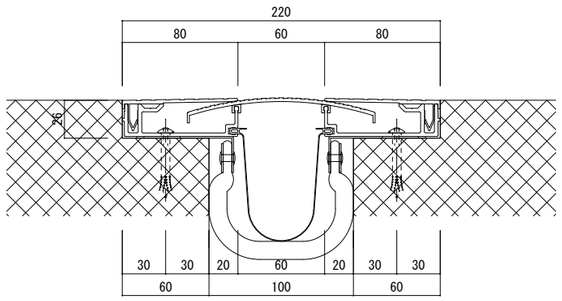

B ［エクスパンションジョイント 床コーナー］取り合い詳細図 （内外共通） 1/3

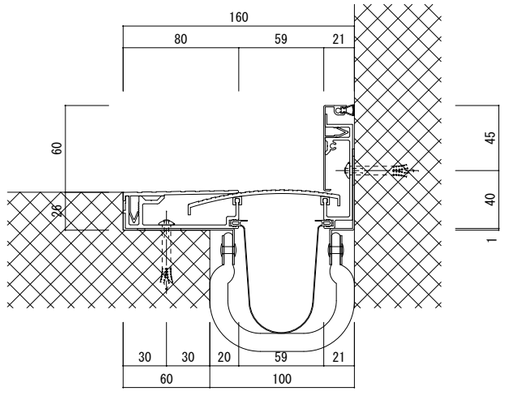

C エクスパンションジョイント［内壁+内壁］ 取り合い詳細図 1/3

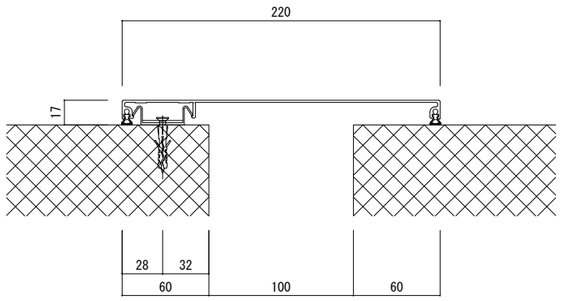

D エクスパンションジョイント［内壁コーナー］ 取り合い詳細図 1/3

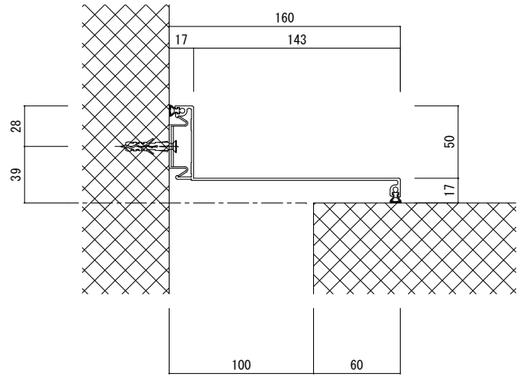

E エクスパンションジョイント［天井+天井］ 取り合い詳細図 1/3

※落下防止システム（セーフティワイヤー）付き

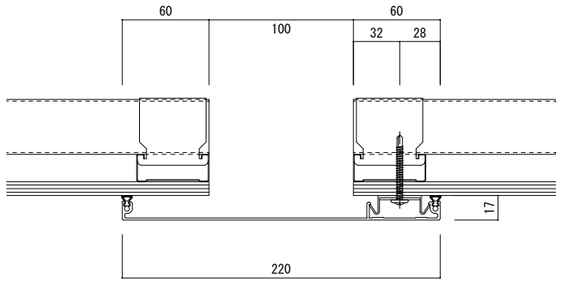

F エクスパンションジョイント［天井コーナー］取り合い詳細図 1/3

※落下防止システム（セーフティワイヤー）付き

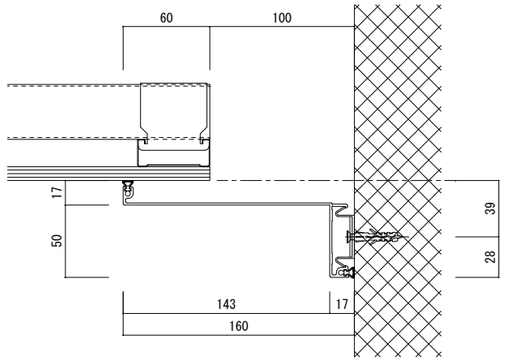

G エクスパンションジョイント［外壁+外壁］ 取り合い詳細図 1/3

※落下防止システム（セーフティワイヤー）付き

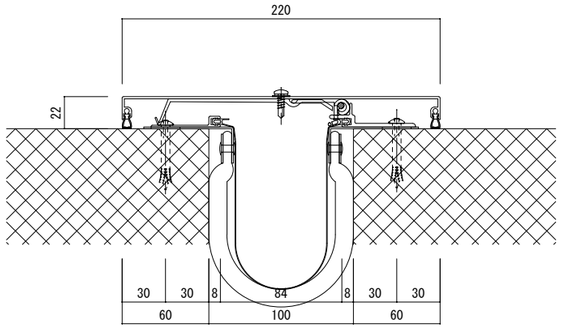

H エクスパンションジョイント［外壁コーナー］ 取り合い詳細図 1/3

※落下防止システム（セーフティワイヤー）付き

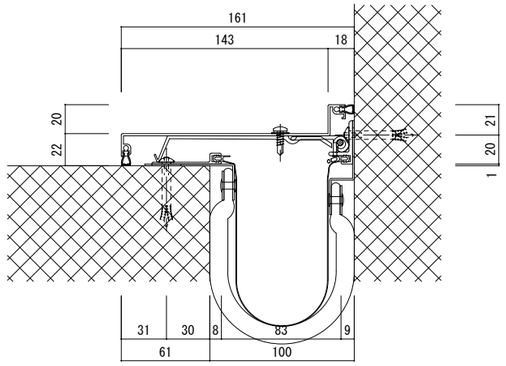

I エクスパンションジョイント［屋根+外壁］ 取り合い詳細図 1/3

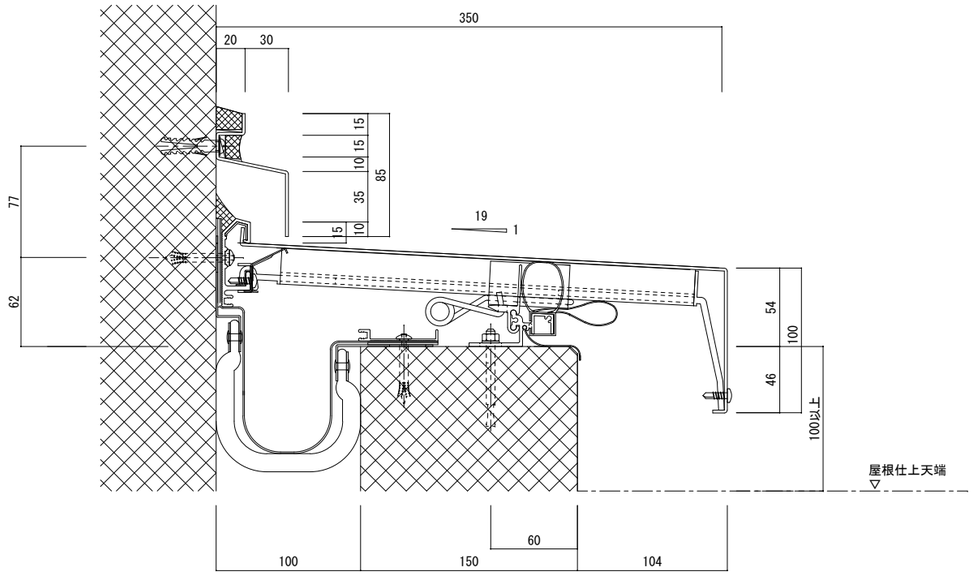

J エクスパンションジョイント［屋根+屋根］ 取り合い詳細図 1/3

共通事項

EXP.J金物は、ｱﾙﾐ製一般型（※床･外壁･屋根は耐火1時間仕様）（変位100mm）を採用する。
なお、ﾒｰｶｰ及び型式は下記同程度とする。
- ABC商会 Sｼﾘｰｽﾞ ｱｰｷﾊﾞﾝｼｮﾝ
- 三洋工業㈱ ｻﾝﾊﾞﾝｼｮﾝ
- ｶﾈｿｳ㈱ SXｼﾘｰｽﾞ

※設計時点でのﾒｰｶｰ参考図面であり、施工に際しては、採用ﾒｰｶｰの規格仕様にて施工のこと。

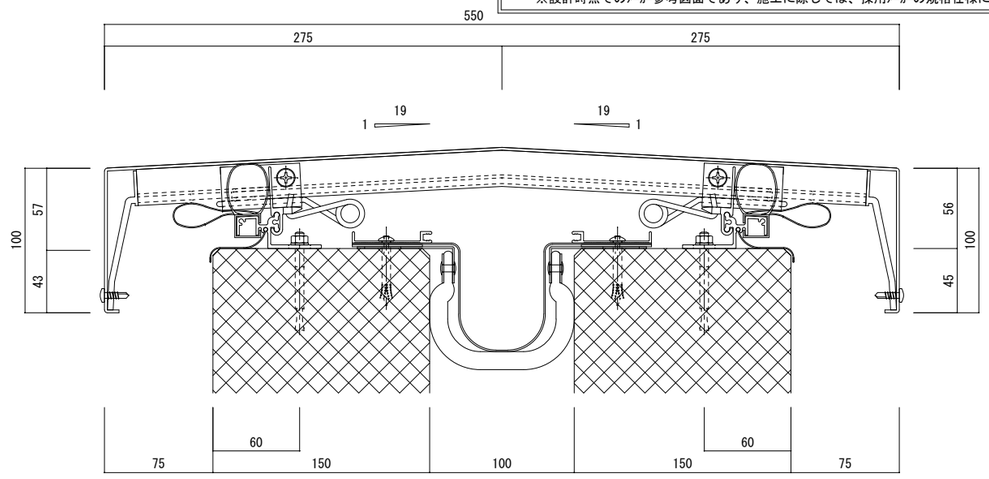

訂正	月．日	

協同組合建築設計団ＳＯＵ間
1級建築士事務所　広島県知事登録24(1)第5062号
広島県広島市安佐南区長束五丁目33番19号

1級建築士 前岡 正伸
第234595号

設計年月日	設　計	検　図	承認印	工事名称	令和8年度 小学校施設整備事業 板城西小学校校舎長寿命化改良及び増築工事		図面番号
	製　図	担　当	承認年月日	図面名称	部分詳細図(6)（改修後）	縮尺 (A2:100% A3:70.7%) 1/3	A-1140

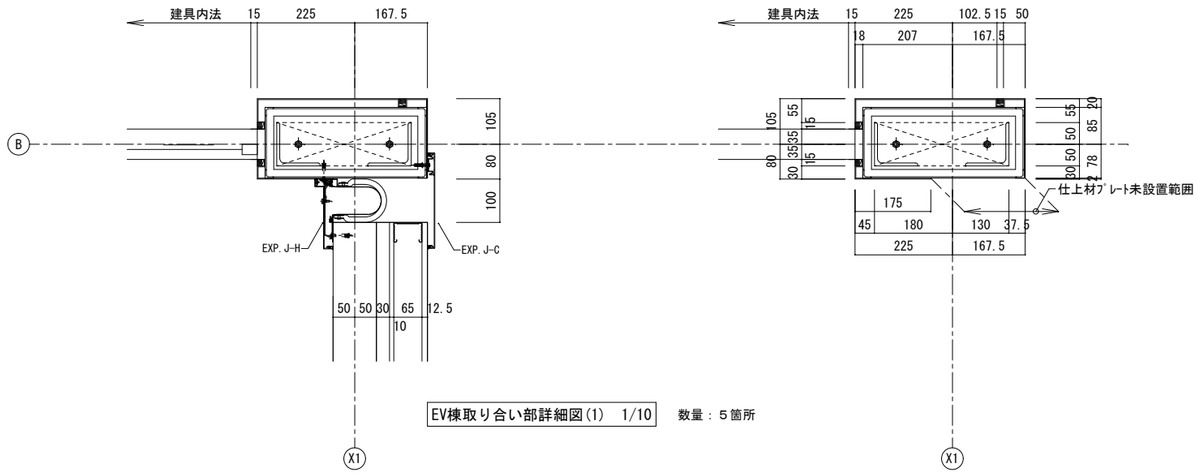

EV棟取り合い部詳細図(1)　1/10　　数量：５箇所

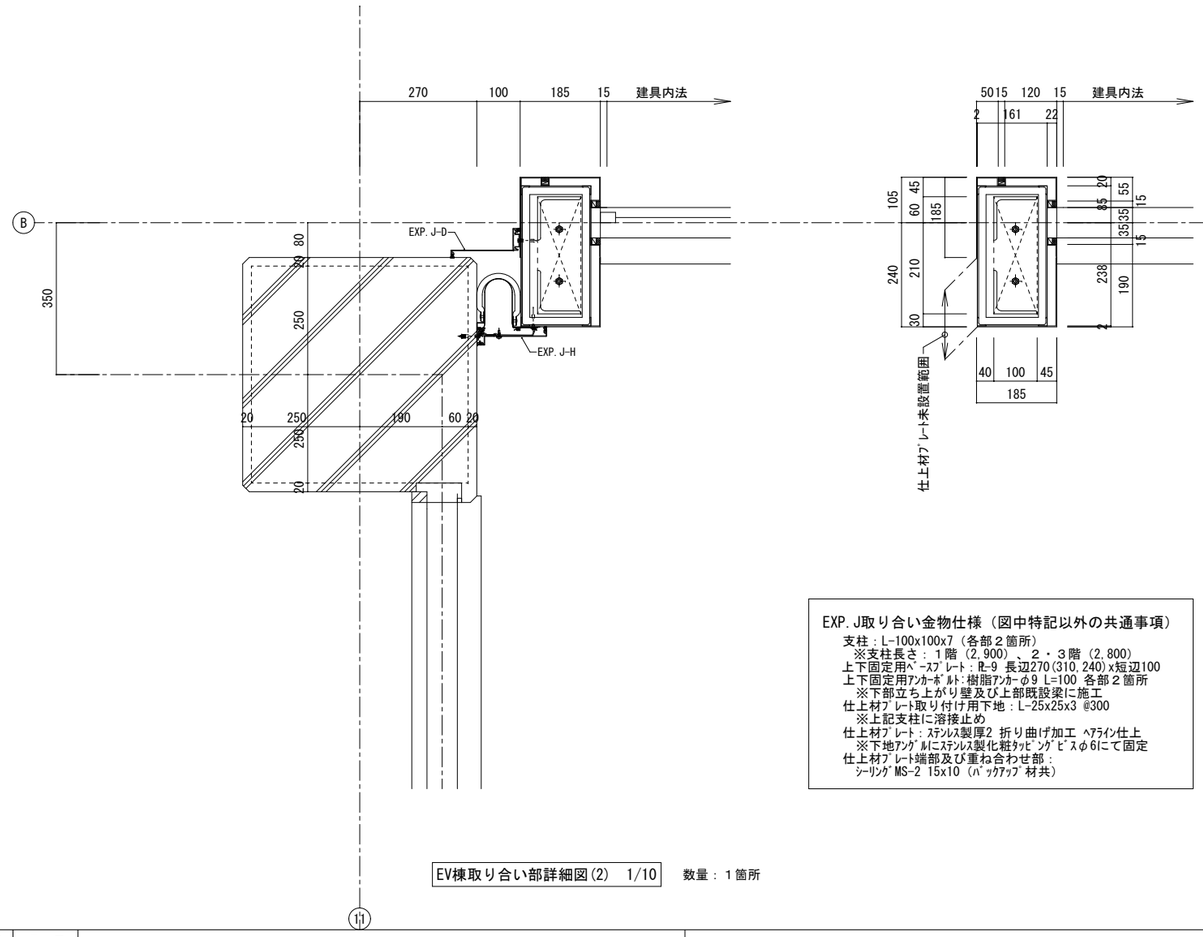

EV棟取り合い部詳細図(2)　1/10　　数量：１箇所

EXP.J取り合い金物仕様（図中特記以外の共通事項）

支柱：L-100x100x7（各部２箇所）
　※支柱長さ：１階（2,900）、２・３階（2,800）
上下固定用ﾍﾞｰｽﾌﾟﾚｰﾄ：PL-9 長辺270(310,240)x短辺100
上下固定用ｱﾝｶｰﾎﾞﾙﾄ：樹脂ｱﾝｶｰφ9 L=100 各部２箇所
　※下部立ち上がり壁及び上部既設梁に施工
仕上材ﾌﾟﾚｰﾄ取り付け用下地：L-25x25x3 @300
　※上記支柱に溶接止め
仕上材ﾌﾟﾚｰﾄ：ｽﾃﾝﾚｽ製厚2 折り曲げ加工 ﾍｱﾗｲﾝ仕上
　※下地ｱﾝｸﾞﾙにｽﾃﾝﾚｽ製化粧ﾀｯﾋﾟﾝｸﾞﾋﾞｽφ6にて固定
仕上材ﾌﾟﾚｰﾄ端部及び重ね合わせ部：
　ｼｰﾘﾝｸﾞMS-2 15x10（ﾊﾞｯｸｱｯﾌﾟ材共）

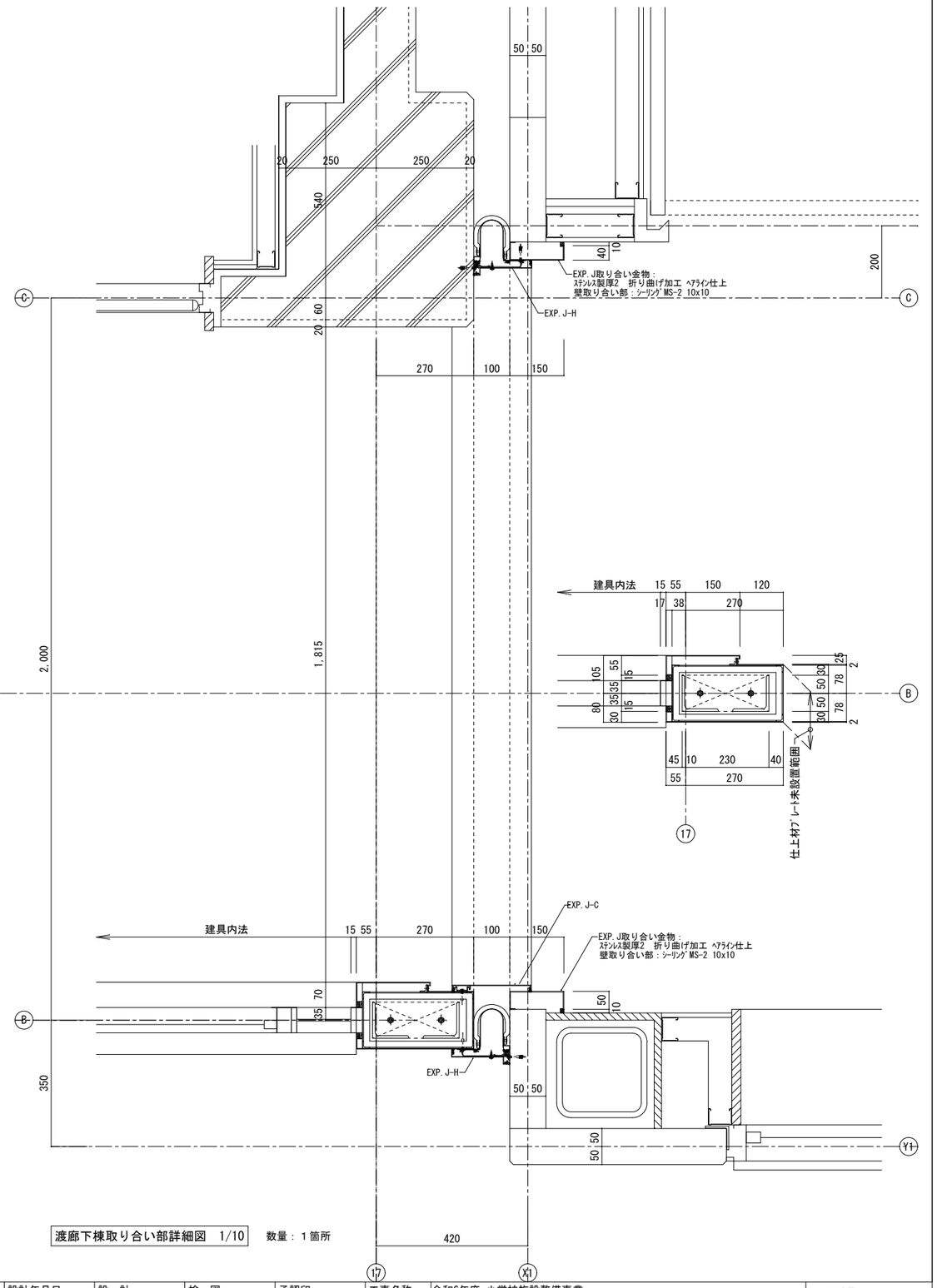

渡廊下棟取り合い部詳細図　1/10　　数量：１箇所

訂正	月．日		協同組合建築設計団ＳＯＵ間 1級建築士事務所　広島県知事登録24(1)第5062号 広島県広島市安佐南区長束五丁目33番19号	1級建築士 前岡 正伸 第234595号	設計年月日	設　計	検　図	承認印	工事名称	令和6年度 小学校施設整備事業 板城西小学校校舎長寿命化改良及び増築工事		図面番号
						製　図	担　当	承認年月日	図面名称	部分詳細図(7)（改修後）	縮尺 (A2:100%　A3:70.7%) 1/10	A-1141

外壁窯業系ｻｲﾃﾞｨﾝｸﾞ取合い詳細図（一般部） 1/5

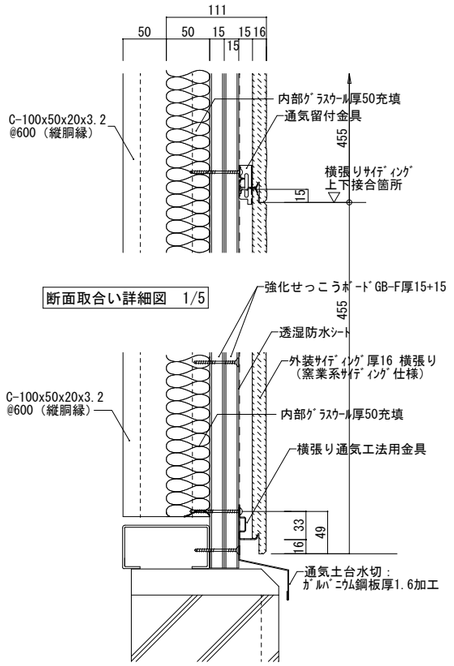

断面取合い詳細図 1/5

外壁下部取合い詳細図 1/5

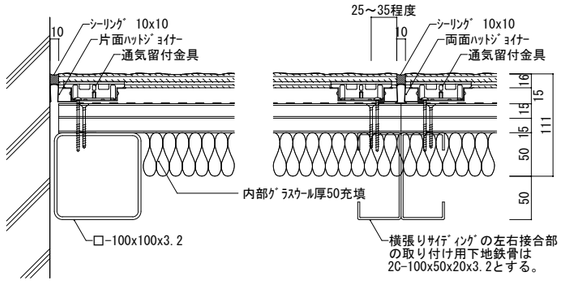

既設外壁及び平面取合い詳細図 1/5

排水溝詳細図 1/10

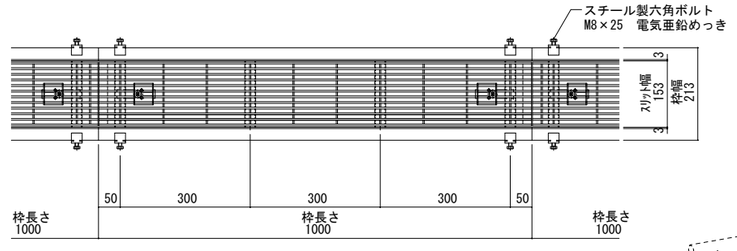

平面図 1/10

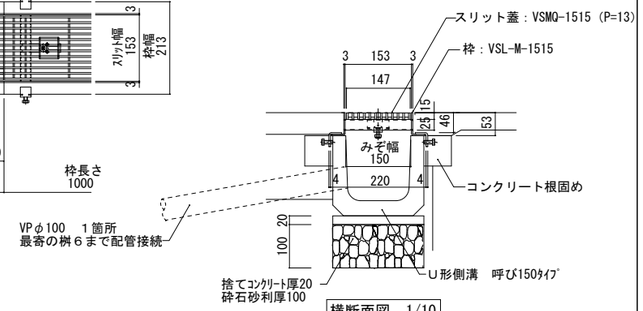

横断面図 1/10

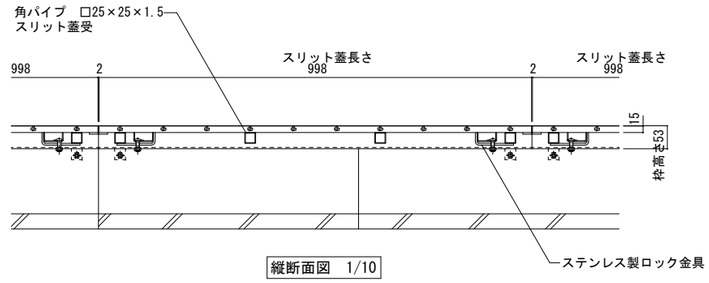

縦断面図 1/10

名称	U字溝用スリットみぞ蓋 敷地内用
適用側溝	U形側溝・上ぶた式U形側溝 呼び 150（みぞ幅150mm）
スリット蓋	ステンレス製 SUS304
	滑り止め模様付
	すきま 9mm
	跳ね上がり・騒音防止用ロック金具付
	寸法 幅147×長さ998×高さ15
枠	ステンレス製 SUS304
	スリット幅 153mm
	舗装材厚 40mm以下
	寸法 幅213×長さ1000×高さ53
品番	カネソウ バーチカルスリット スリット蓋：VSMQ-1515（P=13） 枠 ：VSL-M-1515

※カネソウ㈱ ﾊﾞｰﾁｶﾙｽﾘｯﾄ同程度
掃き出し窓の排水溝も同様の納まりとし、建具水抜きは
排水溝に接続すること

屋内運動場EPS 1/25

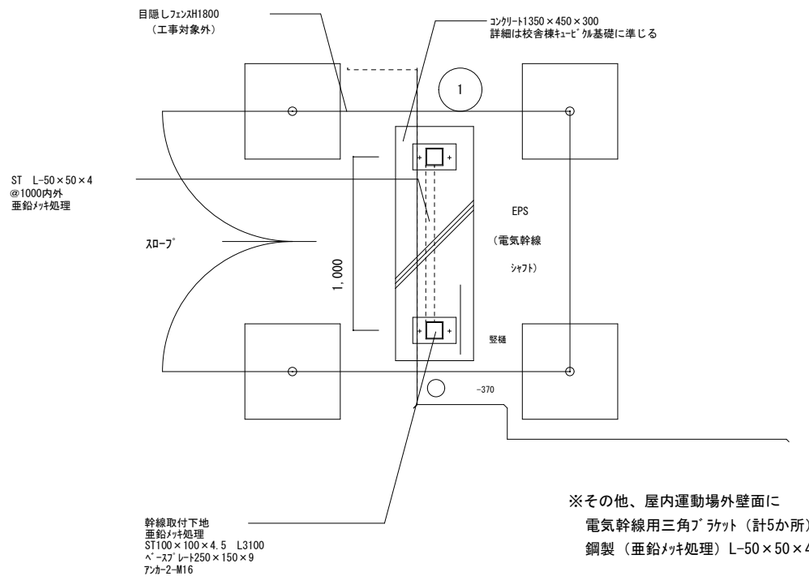

※その他、屋内運動場外壁面に
電気幹線用三角ﾌﾞﾗｹｯﾄ（計5か所）設置： W600×H300
鋼製（亜鉛ﾒｯｷ処理）L-50×50×4 あと施工ｱﾝｶｰ2-M16 L250

訂正	月．日	
		上端部既存RC梁に留付け

協同組合建築設計団ＳＯＵ間
1級建築士事務所 広島県知事登録24(1)第5062号
広島県広島市安佐南区長束五丁目33番19号

1級建築士 前岡 正伸
第234595号

設計年月日	設 計	検 図	承認印	工事名称	令和8年度 小学校施設整備事業 板城西小学校校舎長寿命化改良及び増築工事	図面番号
	製 図	担 当	承認年月日	図面名称	部分詳細図(8)（改修後） 縮尺 (A2:100% A3:70.7%) 1/5 1/10	A-1142

2階平面図　1/200

カーテン類凡例

- カーテン
- ブラインド
- 暗幕
- 暗幕用ﾚｰﾙ（ﾚｰﾙのみ）

防炎性能を有すること

ｶｰﾃﾝ、暗幕等はﾚｰﾙも共に新設

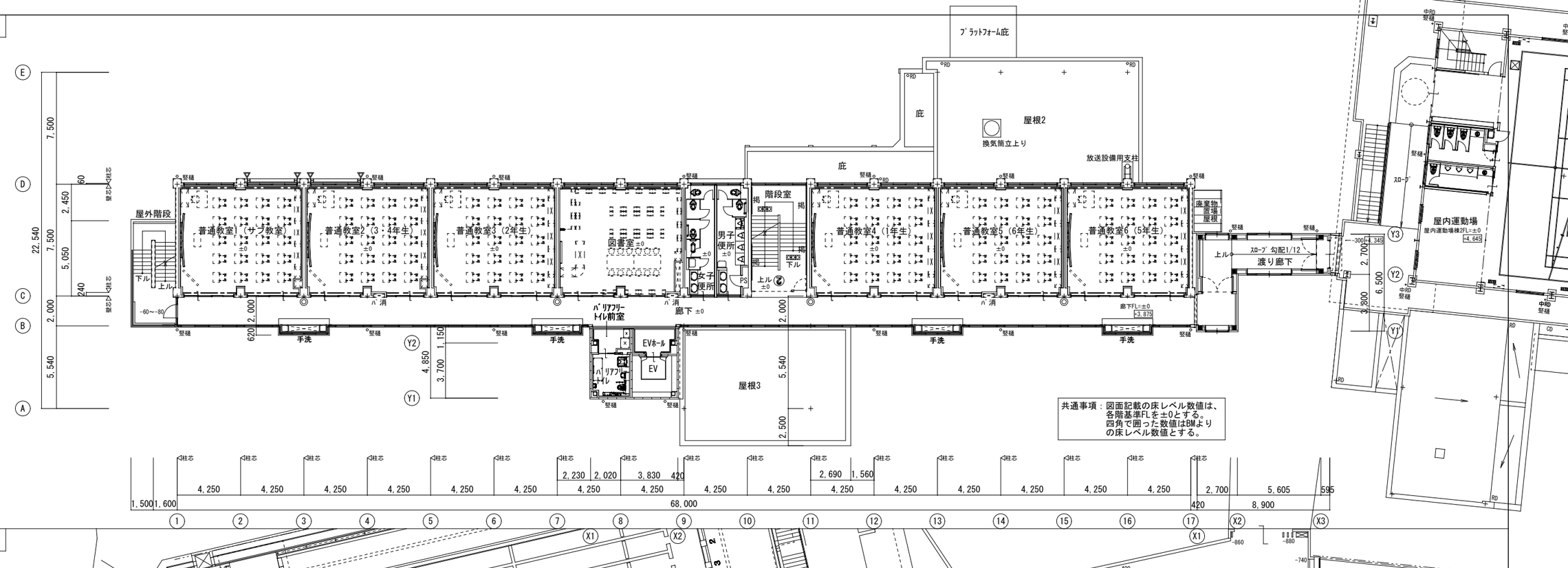

1階平面図　1/200

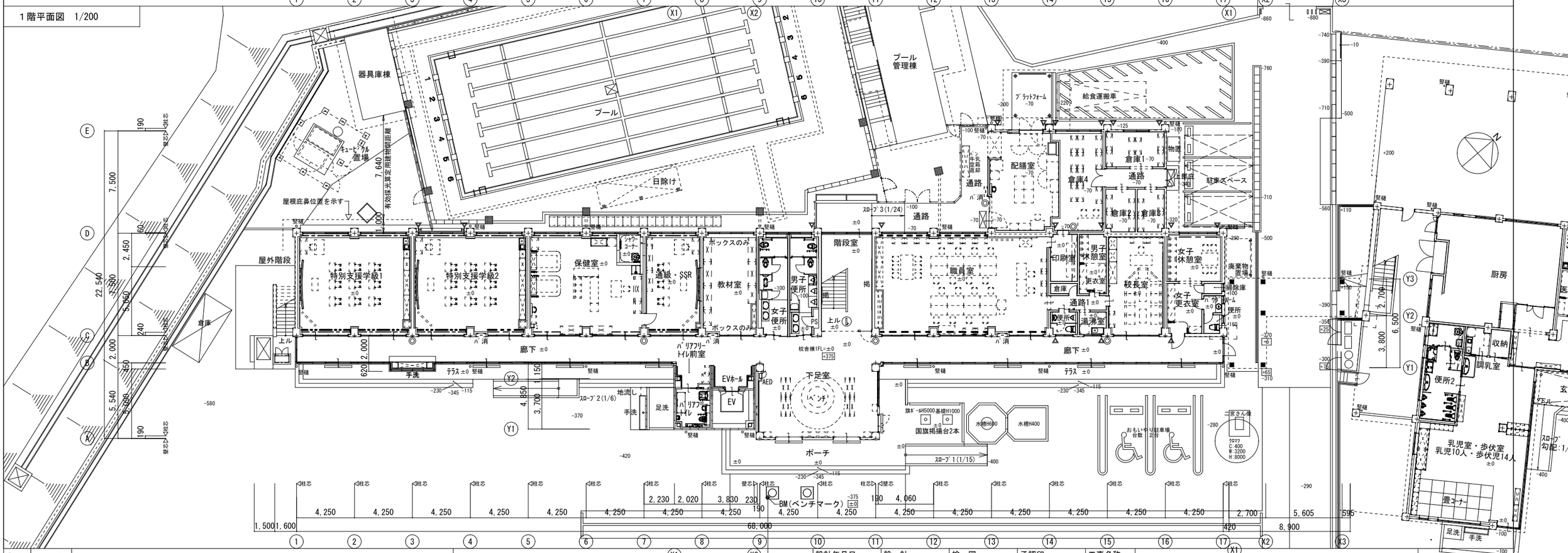

訂正	月．日	
		凡例　◎ ― 消火器ABC10型設置箇所を示す。消火器ﾎﾞｯｸｽ共
		ﾊﾟ消　ﾊﾟｯｹｰｼﾞ型消火設備設置個所を示す。
		▽ ― 構造ｽﾘｯﾄ設置個所を示す。（詳細は最小図番の改修後１階平面詳細図参照）

協同組合建築設計団ＳＯＵ間
1級建築士事務所　広島県知事登録24(1)第5062号
広島県広島市安佐南区長束五丁目33番19号

1級建築士 前岡 正伸
第234595号

設計年月日	設計	検図	承認印	工事名称	令和8年度 小学校施設整備事業 板城西小学校校舎長寿命化改良及び増築工事	図面番号
	製図	担当	承認年月日	図面名称	1階・2階平面図ｶｰﾃﾝﾌﾞﾗｲﾝﾄﾞ類（改修後）	A-1143
					縮尺 (A2:100% A3:70.7%) 1/200	

３階平面図　1/200

カーテン類凡例

- カーテン
- ブラインド
- 暗幕

防炎性能を有すること

ｶｰﾃﾝ、暗幕等はﾚｰﾙも共に新設

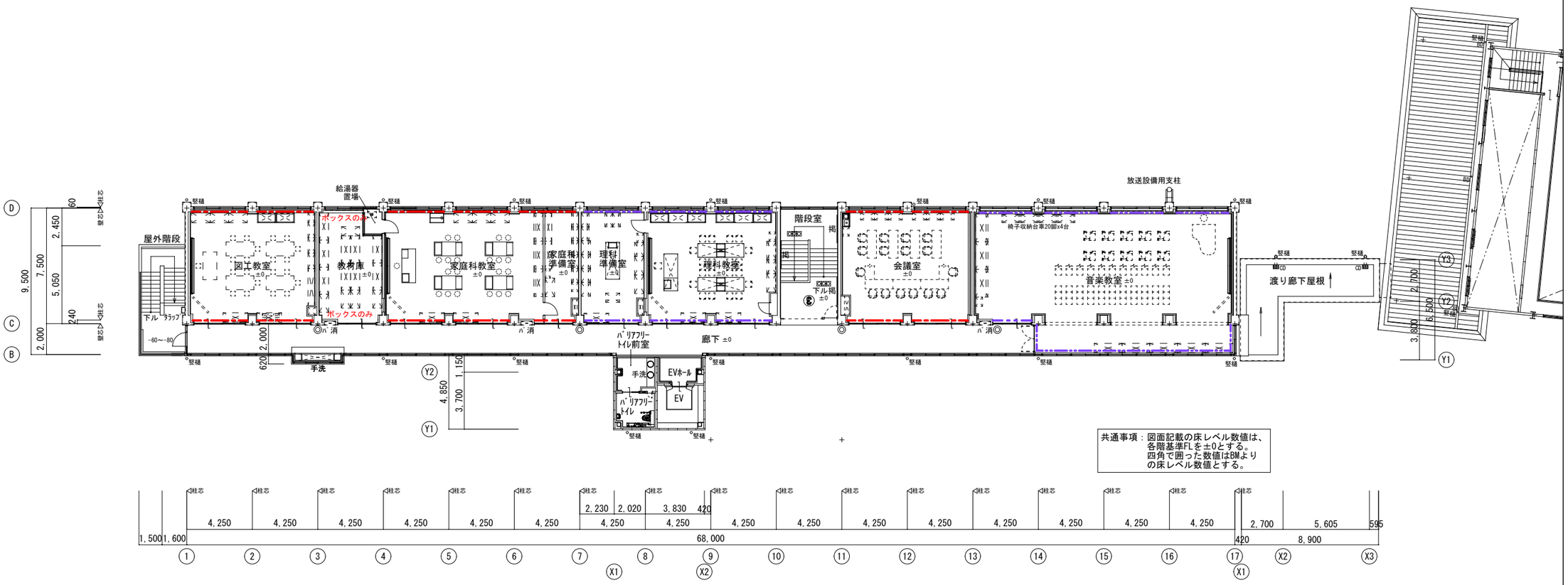

訂正	月．日	
		凡例　◎ ― 消火器ABC10型設置箇所を示す。消火器ﾎﾞｯｸｽ共
		ﾊﾞ消　ﾊﾟｯｹｰｼﾞ型消火設備設置個所を示す。

協同組合建築設計団ＳＯＵ間
1級建築士事務所　広島県知事登録24(1)第5062号
広島県広島市安佐南区長束五丁目33番19号

1級建築士 前岡 正伸
第234595号

設計年月日	設　計	検　図	承認印	工事名称	令和8年度 小学校施設整備事業 板城西小学校校舎長寿命化改良及び増築工事	図面番号
	製　図	担　当	承認年月日	図面名称	３階平面図ｶｰﾃﾝﾌﾟﾗｲﾝﾄﾞ類（改修後） 縮尺 (A2:100% A3:70.7%) 1/200	A-1144

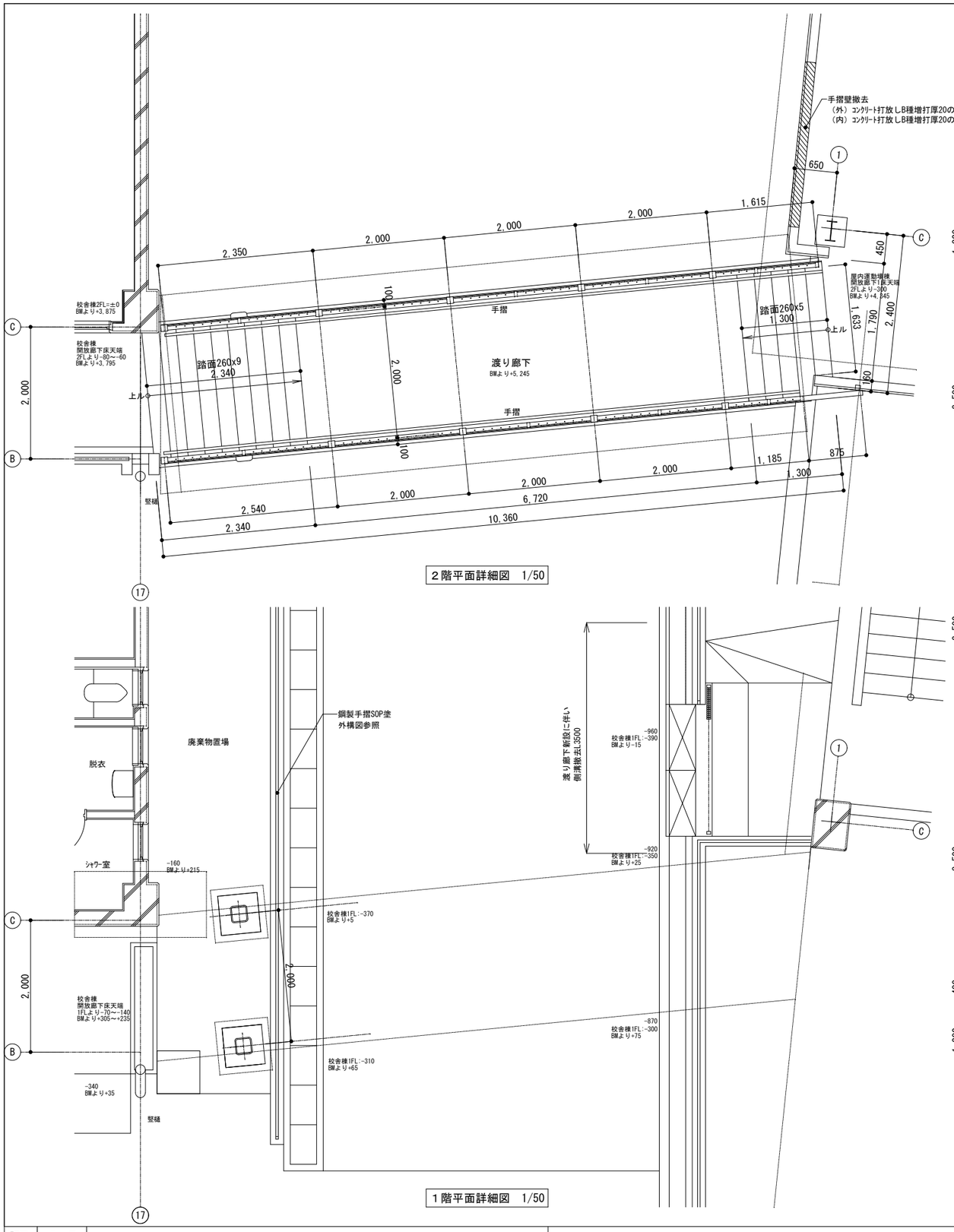

２階平面詳細図　1/50

１階平面詳細図　1/50

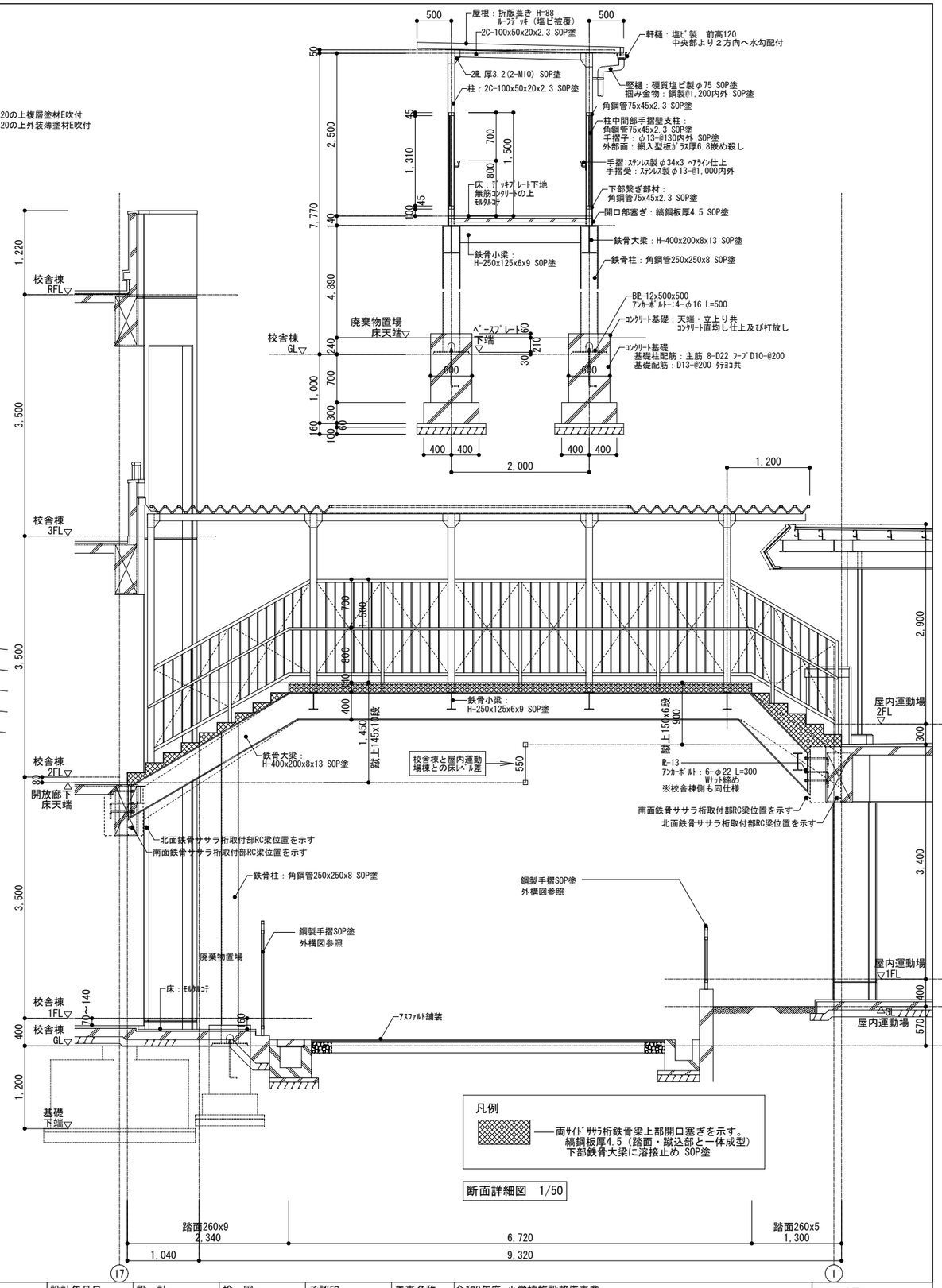

断面詳細図　1/50

訂正	月．日		協同組合建築設計団ＳＯＵ間 1級建築士事務所　広島県知事登録24(1)第5062号 広島県広島市安佐南区長東五丁目33番19号	1級建築士 前岡 正伸 第234595号	設計年月日	設　計	検　図	承認印	工事名称	令和8年度 小学校施設整備事業 板城西小学校校舎長寿命化改良及び増築工事		図面番号
						製　図	担　当	承認年月日	図面名称	渡り廊下棟 渡り廊下詳細図（改修前）	縮尺 (A2:100% A3:70.7%) 1/50	A-1145

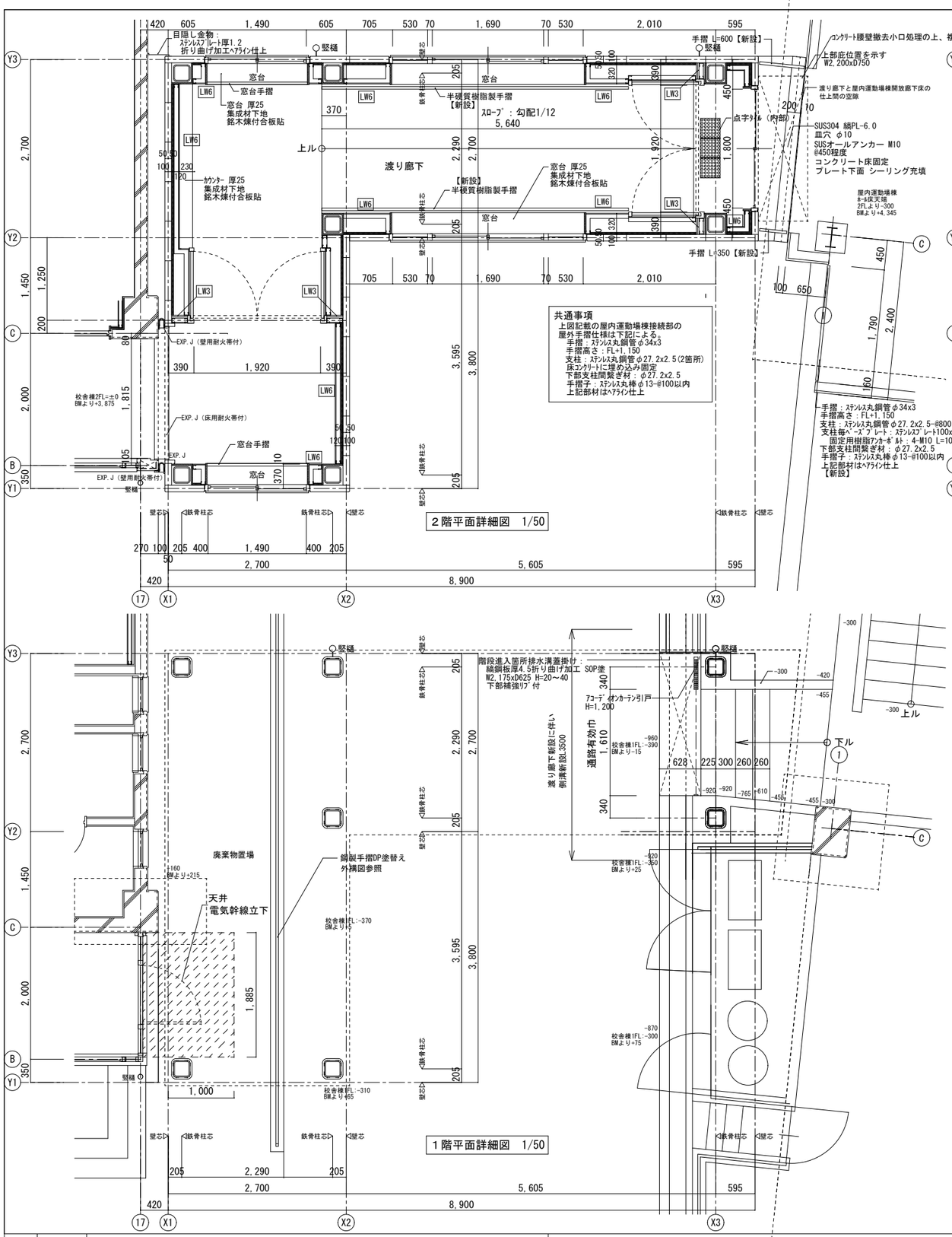

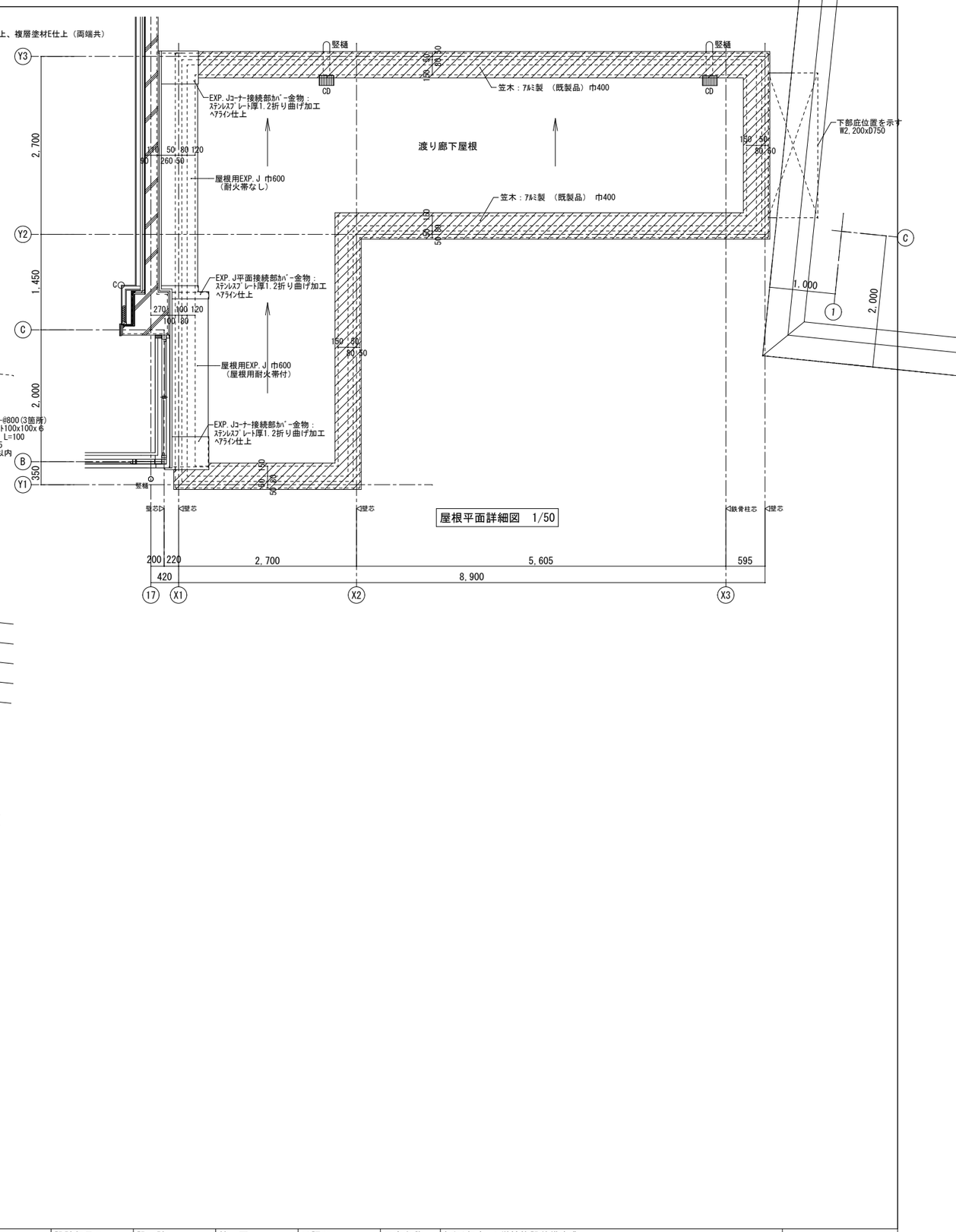

訂正	月．日		協同組合建築設計団ＳＯＵ間 1級建築士事務所　広島県知事登録24(1)第5062号 広島県広島市安佐南区長束五丁目33番19号	1級建築士 前岡 正伸 第234595号	設計年月日	設　計	検　図	承認印	工事名称	令和8年度 小学校施設整備事業 板城西小学校校舎長寿命化改良及び増築工事		図面番号
						製　図	担　当	承認年月日	図面名称	渡り廊下詳細図(1)（改修後）	縮尺 (A2:100% A3:70.7%) 1/50	A-1146

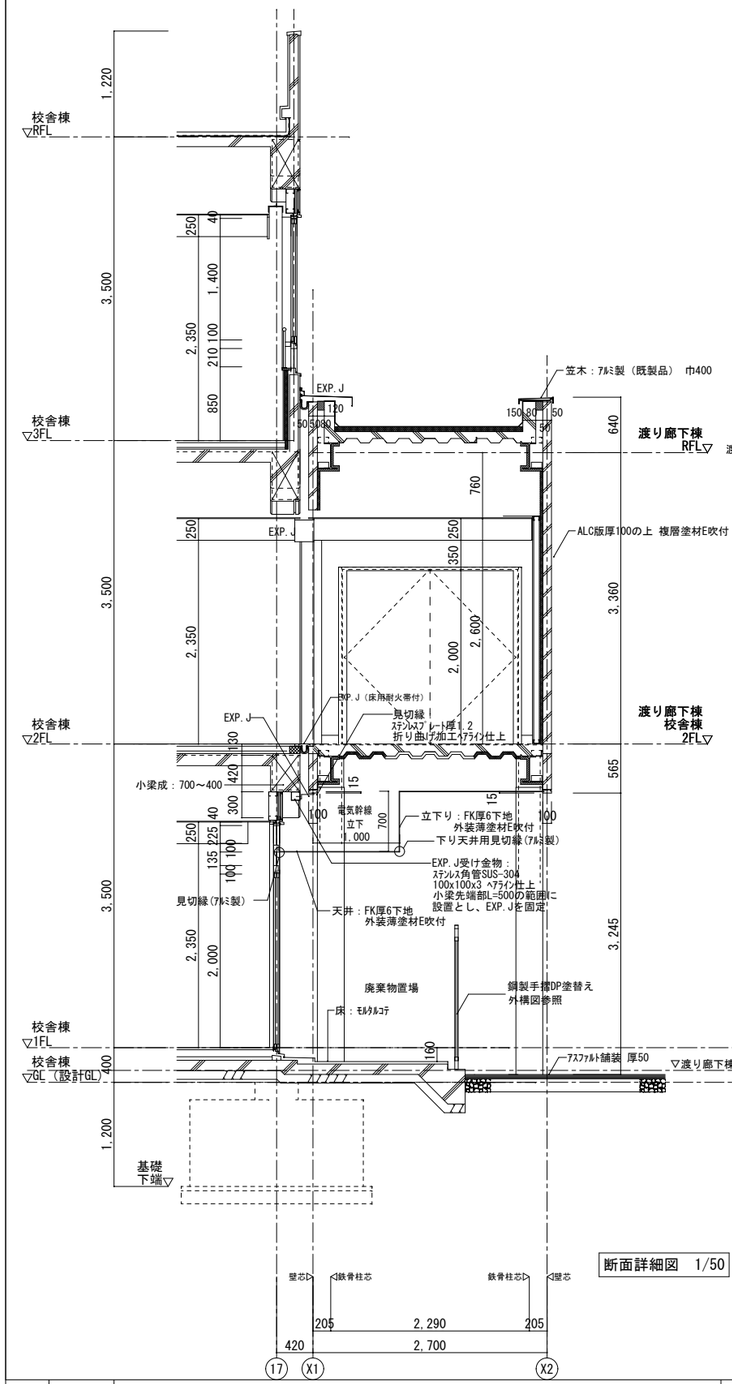

断面詳細図 1/50

共通事項

窓台手摺仕様は下記による。
手摺：ｽﾃﾝﾚｽ製 φ42.7x1.65 HL仕上
額縁部：ｽﾃﾝﾚｽ製化粧ﾀｯﾋﾟﾝｸﾞﾋﾞｽφ6にて ﾍﾞｰｽﾌﾟﾚｰﾄ固定
支柱：ｽﾃﾝﾚｽ製 φ27.2x1.65 HL仕上
建具方立て部及び引違い窓中間部毎に設置
窓台部：ｽﾃﾝﾚｽ製化粧ﾀｯﾋﾟﾝｸﾞﾋﾞｽφ6にて 下部ﾍﾞｰｽﾌﾟﾚｰﾄ固定

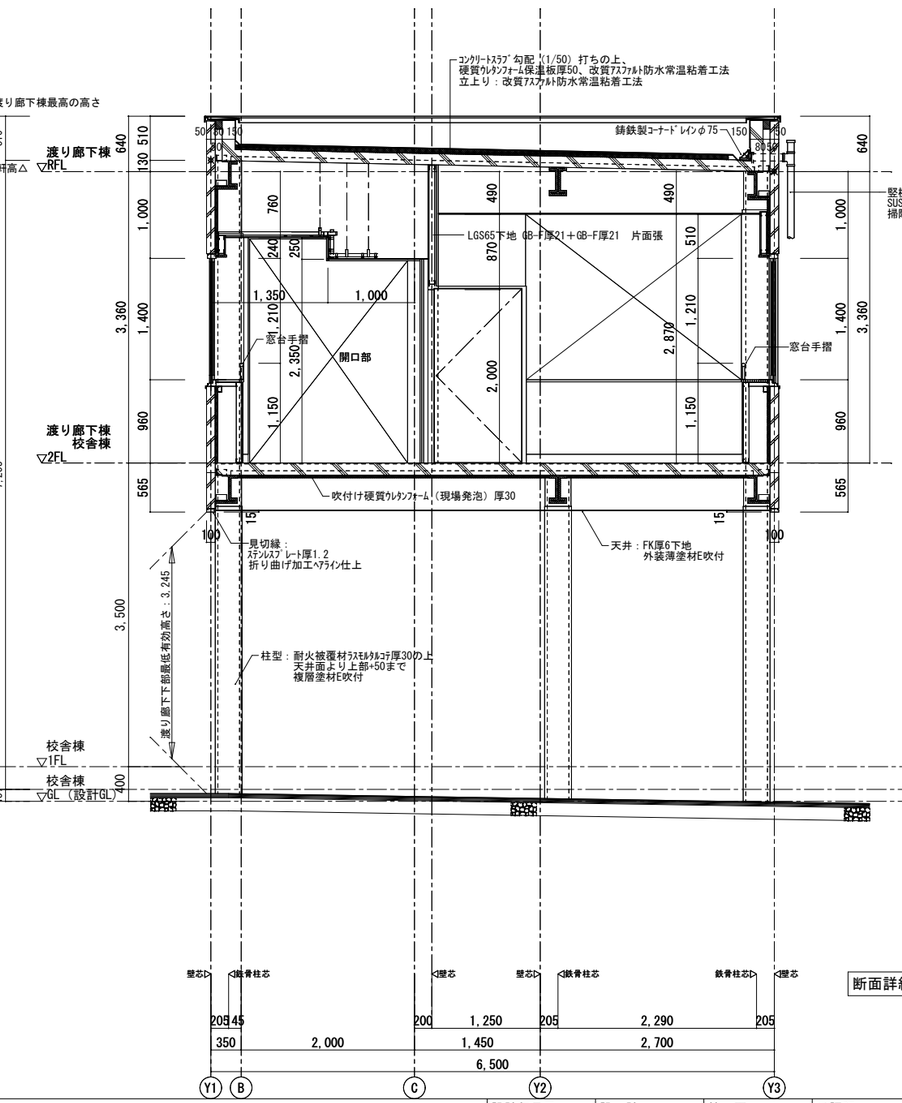

断面詳細図 1/50

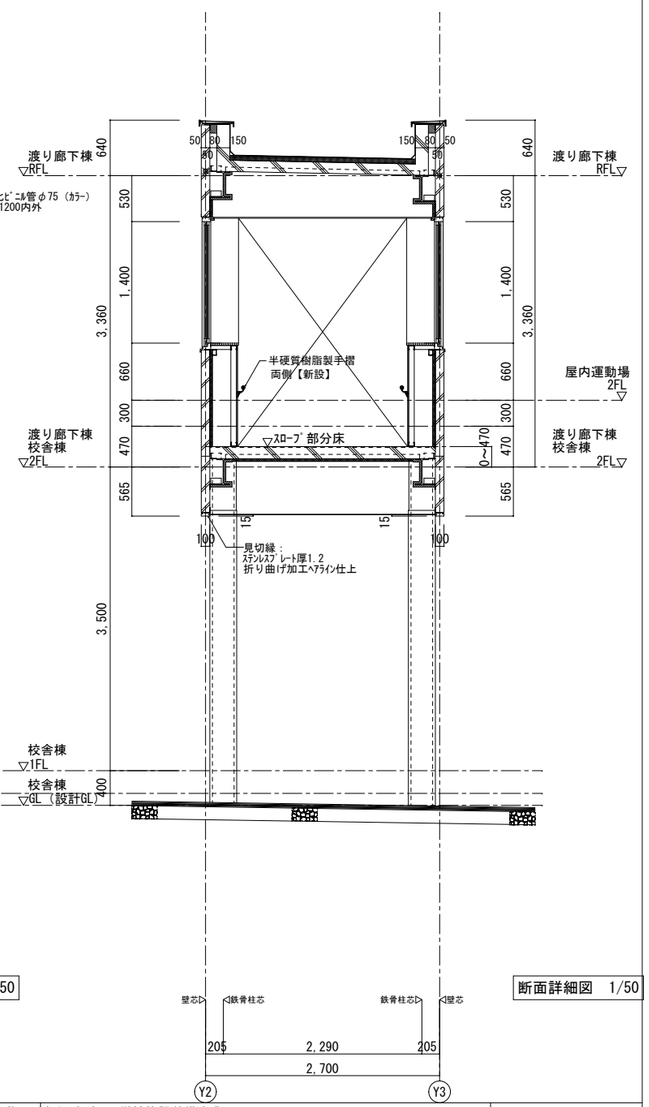

断面詳細図 1/50

訂正	月．日		協同組合建築設計団ＳＯＵ間 1級建築士事務所 広島県知事登録24(1)第5062号 広島県広島市安佐南区長束五丁目33番19号	1級建築士 前岡 正伸 第234595号	設計年月日	設 計	検 図	承認印	工事名称	令和8年度 小学校施設整備事業 板城西小学校校舎長寿命化改良及び増築工事		図面番号
						製 図	担 当	承認年月日	図面名称	渡り廊下棟 渡り廊下詳細図(2)（改修後）	縮尺 (A2:100% A3:70.7%) 1/50	A-1147

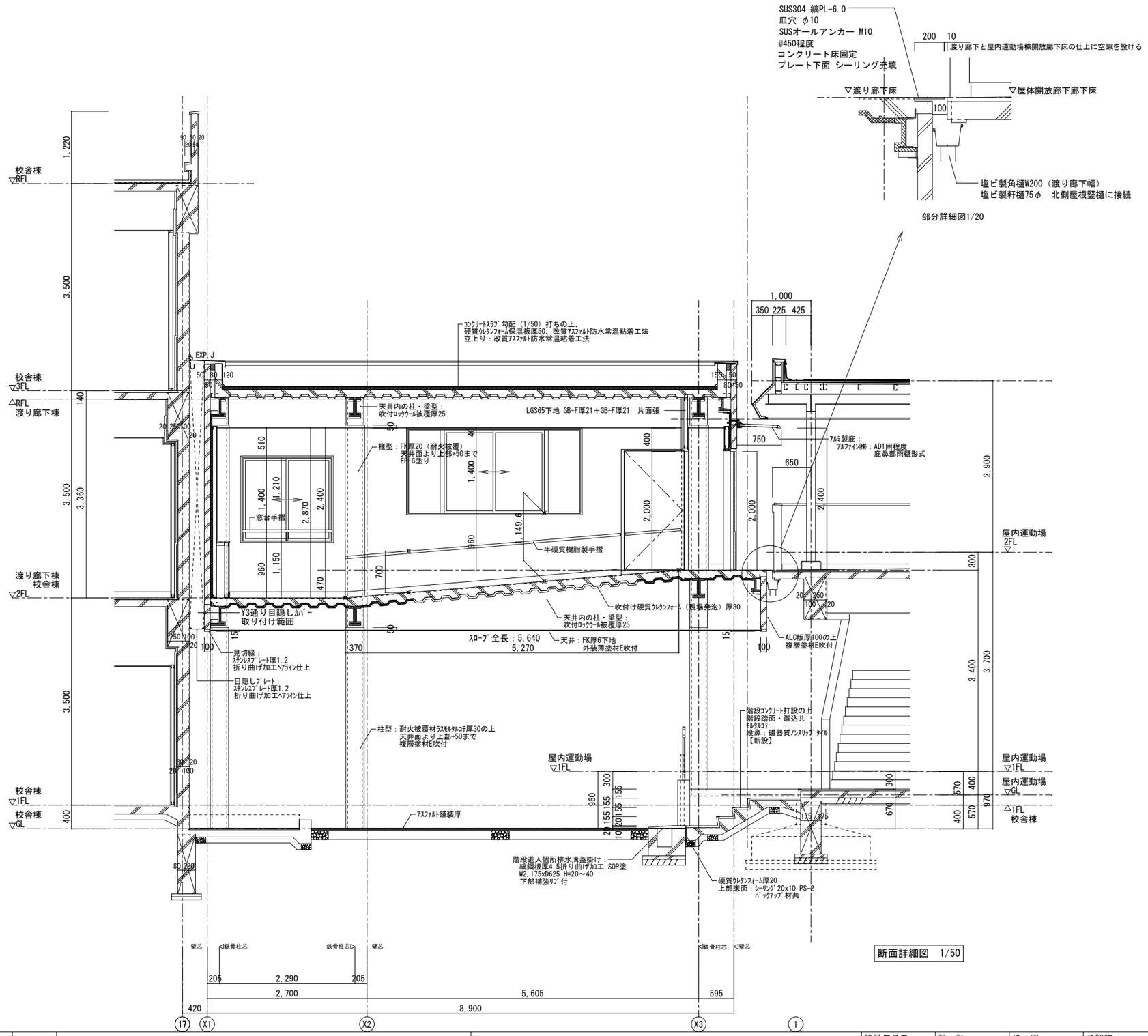

断面詳細図 1/50

訂正	月．日		協同組合建築設計団ＳＯＵ間 1級建築士事務所 広島県知事登録24(1)第5062号 広島県広島市安佐南区長束五丁目33番19号	1級建築士 前岡 正伸 第234595号	設計年月日	設 計	検 図	承認印	工事名称	令和8年度 小学校施設整備事業 板城西小学校校舎長寿命化改良及び増築工事		図面番号
						製 図	担 当	承認年月日	図面名称	渡り廊下棟 渡り廊下詳細図(3)（改修後）	縮尺 (A2:100% A3:70.7%) 1/50	A-1148

改修前

番号	部位	仕様・寸法	改修内容	備考
①A	ﾌｪﾝｽ	ﾈｯﾄﾌｪﾝｽ　H4000　L214.5M　基礎700×700×1200@2000	撤去	
①B		ﾈｯﾄﾌｪﾝｽ　H1500　L52.2M　　両開き戸W3000（1ケ所）	撤去	
①C		鋼製　H1600　L11.0M　SOP塗	改修	
①D		鋼製　H1500　L6.3M+2.6M（平面形状Ｌ型）　SOP塗	改修	ｺﾝｸﾘｰﾄ立上壁
①E		鋼製　H1500　L1.8M　SOP塗	撤去	仕様は①Dと同様
①F		ﾈｯﾄﾌｪﾝｽ　H1800　L4.85M　両開き戸W2000（1ケ所）	一時撤去	仕様・詳細は改修後A2に準じること 支柱・基礎は既存のまま
②A	ｱﾙﾐ製門扉	片引伸縮型　H1200　L4865　支柱及び支柱・ﾚｰﾙ基礎とも	撤去	
②B		片引伸縮型　H1200　L2450　両端支柱100×100　支柱及び基礎とも	撤去	
③	ロダン像	H1000　基礎1500×1700×500H+1000×1100×500Hとも	一時撤去	新設場所含め、別途工事
④A	水槽	ｺﾝｸﾘｰﾄ縁150　正八角形H600　　中心部立上りφ750　H700	改修	
④B		ｺﾝｸﾘｰﾄ縁150　六角形　H400	改修	
⑤	足洗・手洗		撤去	
⑥	ポーチ	土間ｺﾝｸﾘｰﾄ厚150の上、100×200レンガ調タイル貼り　38.5㎡	撤去	靴ふきﾏｯﾄ1500×450 4か所とも
⑦A	土間ｺﾝｸﾘｰﾄ	厚150　8700×900	撤去	
⑦B	土間ｺﾝｸﾘｰﾄ	厚150　1800×900	撤去	
⑧	ｱｽﾌｧﾙﾄ舗装	314.5㎡（北側出入口275㎡　東側出入口33.6㎡　配膳室横5.9㎡） ｶｯﾀｰ切112.1M（北側出入口116.8M　東側出入口5.3M　配膳室横10.2㎡）	撤去	
⑨	ｺﾝｸﾘｰﾄ舗装	34.7㎡（屋内運動場南側31㎡　配膳室出入口3.7㎡） ｶｯﾀｰ切51.8M（屋内運動場南側43.0㎡　配膳室出入口8.8㎡）	撤去	
⑩A	植栽	松（門かずき）　C250　W1800　H5300	撤去	伐根とも
⑩B		ソテツ　C750　W2500　H2000	撤去	伐根とも
⑩C		ハナミズキ　C150　W2700　H4000	撤去	伐根とも
⑩D		高木　C300　W3500　H4000	撤去	伐根とも
⑩E		低木　W1800　H700	撤去	伐根とも
⑩F		ｸﾛﾏﾂ　C250　W2600　H4500	撤去	伐根とも
⑩G		低木　W2600　H1800	撤去	伐根とも
⑩H		低木　W600　H800	撤去	伐根とも
⑩I		低木　W1000　H1000	撤去	伐根とも
⑩J		松　C150　W1500　H2500	撤去	伐根とも
⑩K		低木　W600　H800	撤去	伐根とも
⑩L		松　C100　W750　H1800	撤去	伐根とも
⑩M		低木　W600　H800	撤去	伐根とも
⑩N		低木　W3000　H600	撤去	伐根とも
⑩O		もみじ　C150　W2000　H2500	撤去	伐根とも
⑩P		松　C100　W800　H1800	撤去	伐根とも
⑩Q		低木　W1000　H1200	撤去	伐根とも
⑩R		イチョウ　C200　W2000　H3000	撤去	伐根とも
⑩S		キンモクセイ　C200　W1500　H2500	撤去	伐根とも
⑩T		ケヤキ　C150　W1500　H2500	撤去	伐根とも
⑩U		ウメ　C300　W3000　H3500	撤去	伐根とも
⑩V		松　C150　W1200　H2500	撤去	伐根とも
⑩W		低木　W800　H800	撤去	伐根とも
⑩X		もみじ　C800　W2500　H3500	撤去	伐根とも
⑩Y		キンモクセイ　C500　W2000　H4000	撤去	伐根とも

番号	部位	仕様・寸法	改修内容	備考
⑪	ﾘｻｲｸﾙ物品置場棟	木造	撤去	
⑫	ﾌﾞﾛﾊﾟﾝ庫棟	ｺﾝｸﾘｰﾄﾌﾞﾛｯｸ造	撤去	
⑬	屋根	ｱﾙﾐ製	既存のまま	
⑭A	花壇	30000×900　縁ｺﾝｸﾘｰﾄﾌﾞﾛｯｸ200×400×150H 撤去植栽C200～300φ後、残置根18か所	撤去	伐根とも
⑭B		5300×1000　縁ｺﾝｸﾘｰﾄｺｱ抜きブロック100φ　200H	撤去	
⑭C		9600×1000　縁ｺﾝｸﾘｰﾄｺｱ抜きブロック100φ　200H	撤去	
⑭D		12000×900　縁ｺﾝｸﾘｰﾄﾌﾞﾛｯｸ200×400×150H 撤去植栽C200～300φ後、残置根8か所	撤去	伐根とも
⑭E		4000×2000　花壇ブロック300×50×130H	撤去	
⑭F		2600×1800　花壇ブロック300×50×130H	撤去	
⑭G		φ800　縁ｺﾝｸﾘｰﾄﾌﾞﾛｯｸ200×400×150H　撤去植栽C300φ後、残置根1か所	撤去	伐根とも
⑭F		ｺﾝｸﾘｰﾄﾌﾟﾗﾝﾀｰW3800×8ヶ所、W3500×1か所、W2000×1か所、W1500×3か所	撤去	植栽土、植栽とも
⑭G		ｺﾝｸﾘｰﾄﾌﾟﾗﾝﾀｰ　1200×500×500H　4か所	撤去	植栽土、植栽とも
⑭H		外周　ﾋｭｰﾑ管200φ×12M、ｺﾝｸﾘｰﾄﾌﾞﾛｯｸ厚150×200×400　19.2M	撤去	植栽土とも
⑮	土間ｺﾝｸﾘｰﾄ	ﾓﾙﾀﾙ金ｺﾞﾃ押え　26.8㎡（校舎側18.8㎡　屋体側18㎡）	改修	
⑯	排水溝蓋	鋼製ｸﾞﾚｰﾁﾝｸﾞW400　L17.0M　　縞鋼板W400　9.0M	撤去	
⑰	特殊合成ゴム	ナイロン繊維入り1000×2000×10　41枚	撤去	
⑱A	庭石	1000×800×500H	撤去	
⑱B		500×500×200H	撤去	
⑱C		500φ×20H	撤去	
⑱D		500×500×200H	撤去	
⑱E		1200φ×1200H	撤去	
⑱F		800×700×700H	撤去	
⑱G		600×400×300H	撤去	
⑱H		500φ×300H	撤去	
⑲	ｶﾗｰｱｽﾌｧﾙﾄ舗装	270㎡	撤去	ﾗｲﾝ引とも
⑳	東側門扉周辺	詳細は別紙	撤去 一時撤去	
㉑	ﾌﾞﾚﾌｧﾌﾞ倉庫	1800×900×1900H	撤去	ﾌﾞﾛｯｸ基礎（置き基礎）とも

改修後

番号	部位	仕様・寸法	改修内容	備考
A1	ﾌｪﾝｽ	ﾒｯｼｭﾌｪﾝｽ　H4000　L214.5M　基礎とも	新設	
A2		ﾒｯｼｭﾌｪﾝｽ　H1800　両開き戸W3000（1ケ所）　基礎とも	新設	
A3		鋼製　H1600　L11.0M　DP塗替え	改修	
A4		鋼製　H1500　L6.3M+2.6M（平面形状Ｌ型）　DP塗替え	改修	ｺﾝｸﾘｰﾄ立上壁 複層仕上塗材E新設とも
A5		目隠しﾌｪﾝｽ　H1800　L54.0　基礎とも	新設	
A6		ﾒｯｼｭﾌｪﾝｽ　H1800　L12.8M　　片開き戸W600（1ケ所）　基礎とも	新設	仕様・詳細はA2に準じること
A7		ﾒｯｼｭﾌｪﾝｽ　H1800　L4.3M	新設	基礎は既存ｺﾝｸﾘｰﾄ擁壁にｺｱ抜き
A8		ﾒｯｼｭﾌｪﾝｽ　H1800　L1.8M	新設	基礎は既存ｺﾝｸﾘｰﾄ擁壁にｺｱ抜き
A9		目隠しﾌｪﾝｽ　H1800　1.6M×1.5M　両開扉W1500（1ケ所）　基礎とも	新設	詳細はA5に準じる
A10		ﾈｯﾄﾌｪﾝｽ　H1800　L4.85M　両開き戸W2000（1ケ所）	復旧	仕様・詳細は改修後A2に準じること 支柱・基礎は既存のまま
B1	ｱﾙﾐ製門扉	片引伸縮型　H1200　L4865　支柱及び支柱・ﾚｰﾙ基礎とも	新設	
B2		片引伸縮型　H1200　L2450　両端支柱100×100　支柱及び基礎とも	新設	
C	ロダン像	H1000　基礎1500×1700×500H+1000×1100×500Hとも	復旧	新設場所含め、別途工事
D1	水槽	ｺﾝｸﾘｰﾄ縁150　正八角形H600　　中心部立上りφ750　H700　EP塗	改修	
D2		ｺﾝｸﾘｰﾄ縁150　六角形　H400　EP塗	改修	
E1	ｱｽﾌｧﾙﾄ舗装	280.9㎡	新設	ライン引きとも
E2		162㎡	新設	おもいやり駐車場整備とも
F	ｺﾝｸﾘｰﾄ舗装	3.7㎡	新設	ﾌﾞﾛﾊﾟﾝ庫棟撤去部、新設とも
G	屋根	ｱﾙﾐ製	既存のまま	
H	土間ｺﾝｸﾘｰﾄ	高圧洗浄・下地調整、樹脂ﾓﾙﾀﾙ金ｺﾞﾃ補修　端部・立上りとも 27.3㎡（校舎側18.8㎡　屋体側18㎡）	改修	花壇⑭Gｺﾝｸﾘｰﾄ穴埋とも 穴埋め仕様はFと同様
I	ﾎﾟｰﾁ・ﾎﾟｰﾁ階段	床、踏面・蹴上　磁器質100角ﾀｲﾙ貼り 階段鼻先、磁器質100角ﾀｲﾙ垂付段鼻	新設	
J	国旗掲揚台	床　磁器質100角ﾀｲﾙ貼り　立上壁　複層仕上塗材E	新設	国旗ﾎﾟｰﾙ２か所とも
K	スロープ	床　ｺﾝｸﾘｰﾄ刷毛引き仕上、立上り壁　複層仕上塗材E	新設	手摺とも
L	ﾃﾗｽ・ﾃﾗｽ階段	床、踏面　ｺﾝｸﾘｰﾄ金ｺﾞﾃ押え、蹴上　ｺﾝｸﾘｰﾄ打放補修 階段鼻先：磁器質100角ﾀｲﾙ垂付段鼻	新設	
M	ｽﾛｰﾌﾟ2	床　ｺﾝｸﾘｰﾄ刷毛引き仕上、立上り壁　複層仕上塗材E	新設	手摺とも
N	手洗・足洗	手洗　既製品、足洗　50角磁器質ﾀｲﾙ貼	新設	土間ｺﾝ、立上壁とも
O	駐車場ライン引き	白色、線幅150、溶融式、L5000	新設	
P1	排水溝W200　蓋	U形側溝溝呼称200　L47.2M　蓋受け金物47.2M 鋼製（亜鉛メッキ処理）T-6　細目	新設	排水溝は既存
P2	排水溝W250　蓋	U形側溝溝呼称240　L38.6M　蓋受け金物38.6M 鋼製（亜鉛メッキ処理）T-6　細目	新設	排水溝は既存
Q	廃棄物置場庇	ｱﾙﾐ製（既製品）基礎とも	新設	
R	手洗・足洗上部庇	ｱﾙﾐ製（既製品）		
S	縁石（段差なし）	ｺﾝｸﾘｰﾄ境界ﾌﾞﾛｯｸ　L33.8M	新設	
T	ライン引き	白色、線幅150、溶融式　53.4M	新設	
U	ｶﾗｰｱｽﾌｧﾙﾄ舗装	836.1㎡	新設	
V	おもいやり駐車場		新設	
W	車止め	ｺﾝｸﾘｰﾄ製　周辺ｺﾝｸﾘｰﾄ舗装とも　仕様はおもいやり駐車場と同様	新設	
X	東側門扉周辺	詳細は別紙	新設 移設	
Y	自由勾配側溝	ｺﾝｸﾘｰﾄ製W500　H300　ｺﾝｸﾘｰﾄ蓋及びｸﾞﾚｰﾁﾝｸﾞ蓋とも 97.4m	新設	
Z	縁石（段差有）	ｺﾝｸﾘｰﾄ境界ﾌﾞﾛｯｸ　L32.5M	新設	
a	室外機基礎	土間ｺﾝｸﾘｰﾄ　5500×1000及び4500×1000	新設	
b	郵便ポスト	ｽﾃﾝﾚｽ製郵便受箱（ﾀﾞｲﾔﾙ錠）前入前出型　240×340×145 神栄ﾎｰﾑｸﾘｴｲﾄ㈱　SMP-7同等	新設	2か所 校舎外壁取付（詳細は現場協議）
c	ｷｭｰﾋﾞｸﾙ基礎 ﾌｪﾝｽ	ｺﾝｸﾘｰﾄ（べた基礎）　2600×5800 ﾒｯｼｭﾌｪﾝｽ4200×7400　H1800　両開き戸W2000（1ケ所）　基礎とも	新設	ﾒｯｼｭﾌｪﾝｽの 仕様・詳細はA2に準じること
d	ﾎﾞﾝﾍﾞ庫基礎	土間ｺﾝｸﾘｰﾄ　1500×1200	新設	ﾎﾞﾝﾍﾞ庫は設備工事

・番号に／印のものは、工事対象外とする
・花壇については植栽用土とも撤去
・植栽のC:幹幅、W:枝張、H:樹高とする
・庭石の大きさの表記は地上部分とする

外構図共通事項
特記なき限り、使用コンクリートは下記による。
設計基準強度：Fc=18N/mm2
スランプ：15cm　粗骨材の最大寸法：20mm

訂正	月．日	

協同組合建築設計団ＳＯＵ間
1級建築士事務所　広島県知事登録24(1)第5062号
広島県広島市安佐南区長東五丁目33番19号
1級建築士 前岡 正伸
第234595号

設計年月日	設　計	検　図	承認印	工事名称	令和8年度 小学校施設整備事業 板城西小学校校舎長寿命化改良及び増築工事	図面番号
	製　図	担　当	承認年月日	図面名称	外構改修リスト（改修前後）　縮尺 (A2:100%　A3:70.7%) —	A-1149

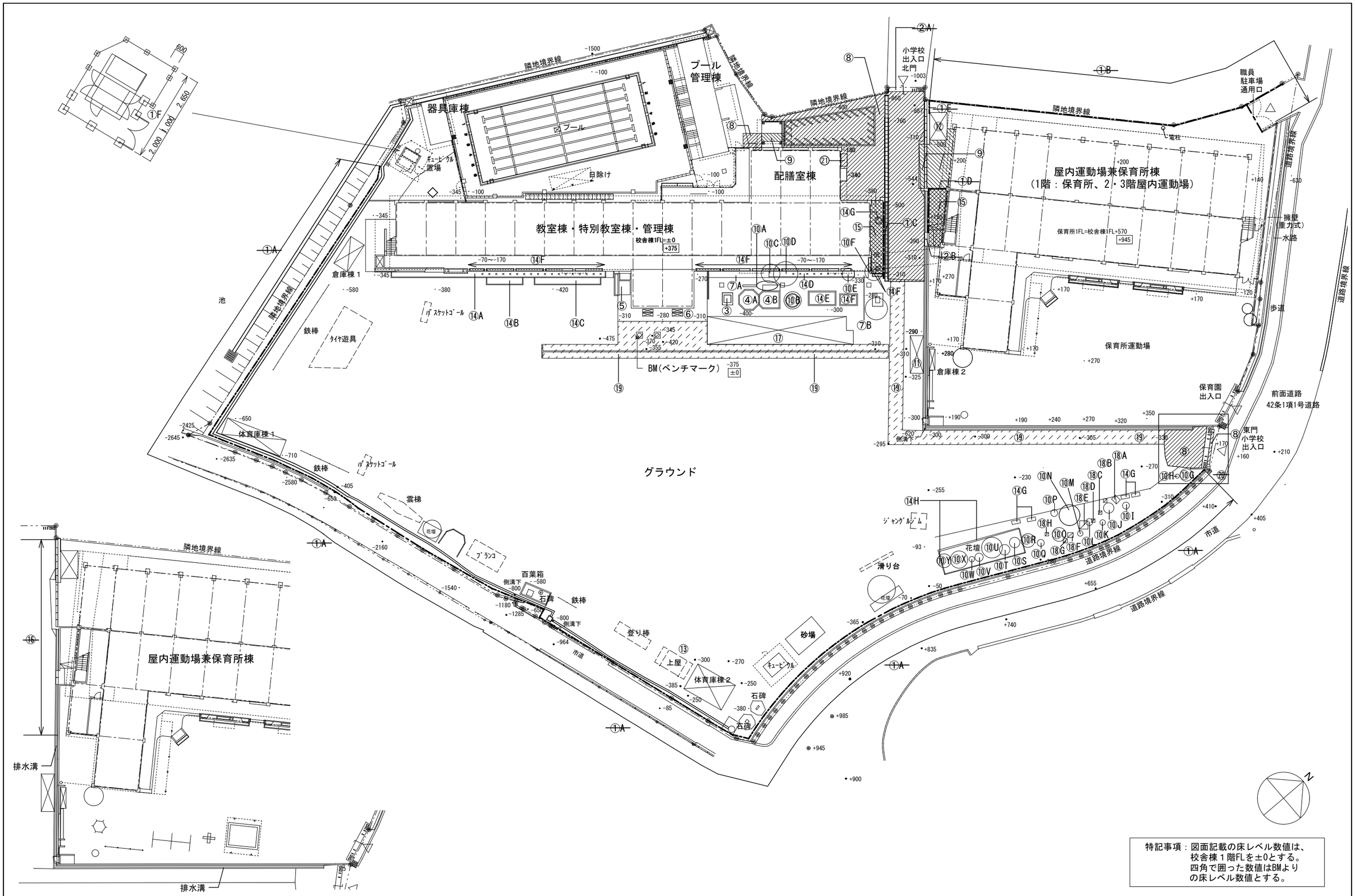

特記事項：図面記載の床レベル数値は、
校舎棟１階FLを±0とする。
四角で囲った数値はBMより
の床レベル数値とする。

訂正	月．日		協同組合建築設計団ＳＯＵ間 1級建築士事務所　広島県知事登録24(1)第5062号 広島県広島市安佐南区長束五丁目33番19号	1級建築士 前岡 正伸 第234595号	設計年月日	設　計	検　図	承認印	工事名称	令和8年度 小学校施設整備事業 板城西小学校校舎長寿命化改良及び増築工事		図面番号
						製　図	担　当	承認年月日	図面名称	外構配置図（改修前）	縮尺 (A2:100%　A3:70.7%) 1/350	A-1150

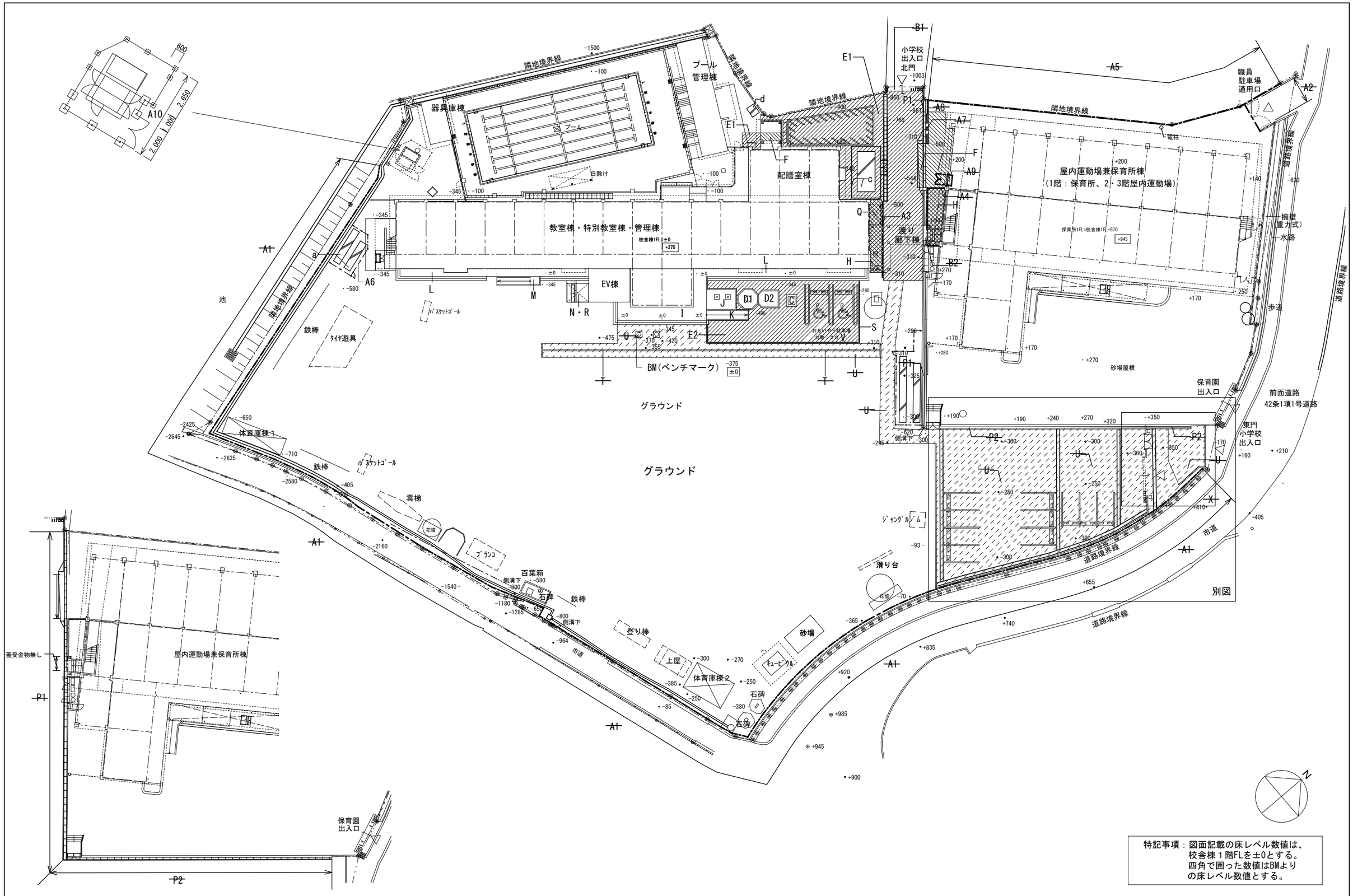

特記事項：図面記載の床レベル数値は、
校舎棟１階FLを±0とする。
四角で囲った数値はBMより
の床レベル数値とする。

訂正	月．日		協同組合建築設計団ＳＯＵ間 1級建築士事務所　広島県知事登録24(1)第5062号 広島県広島市安佐南区長東五丁目33番19号	1級建築士 前岡 正伸 第234595号	設計年月日	設　計	検　図	承認印	工事名称	令和8年度 小学校施設整備事業 板城西小学校校舎長寿命化改良及び増築工事	図面番号
						製　図	担　当	承認年月日	図面名称	外構配置図（改修後）　縮尺 (A2:100%　A3:70.7%) 1/350	A-1151

ネットフェンス【改修前①A】 1/30

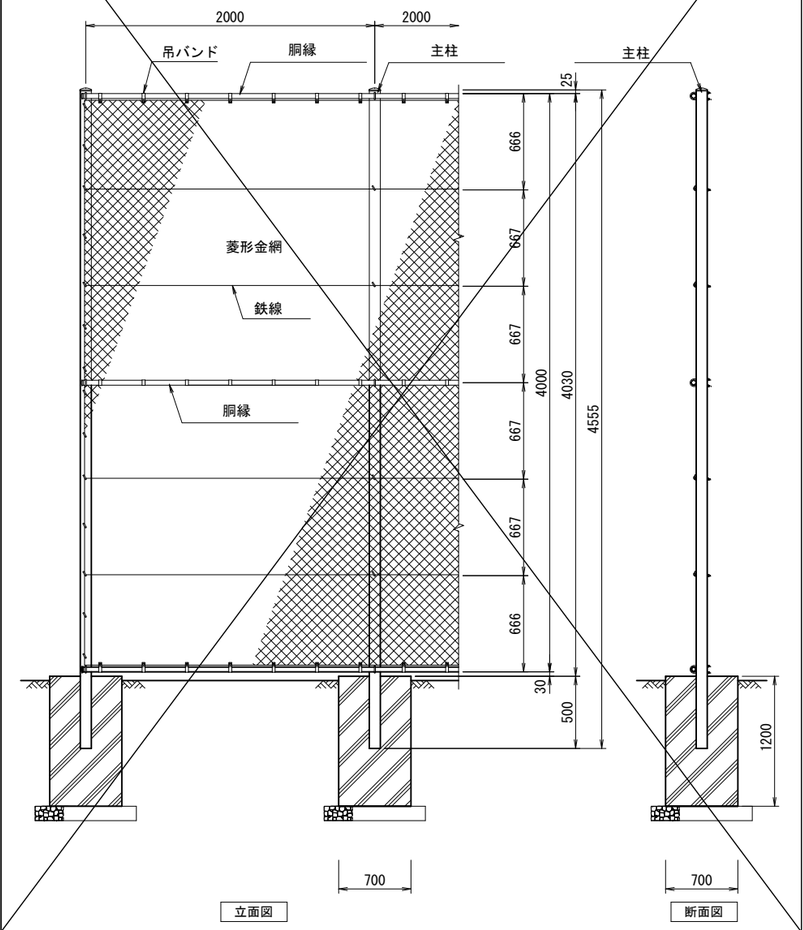

ネットフェンス【改修前①B】 1/20

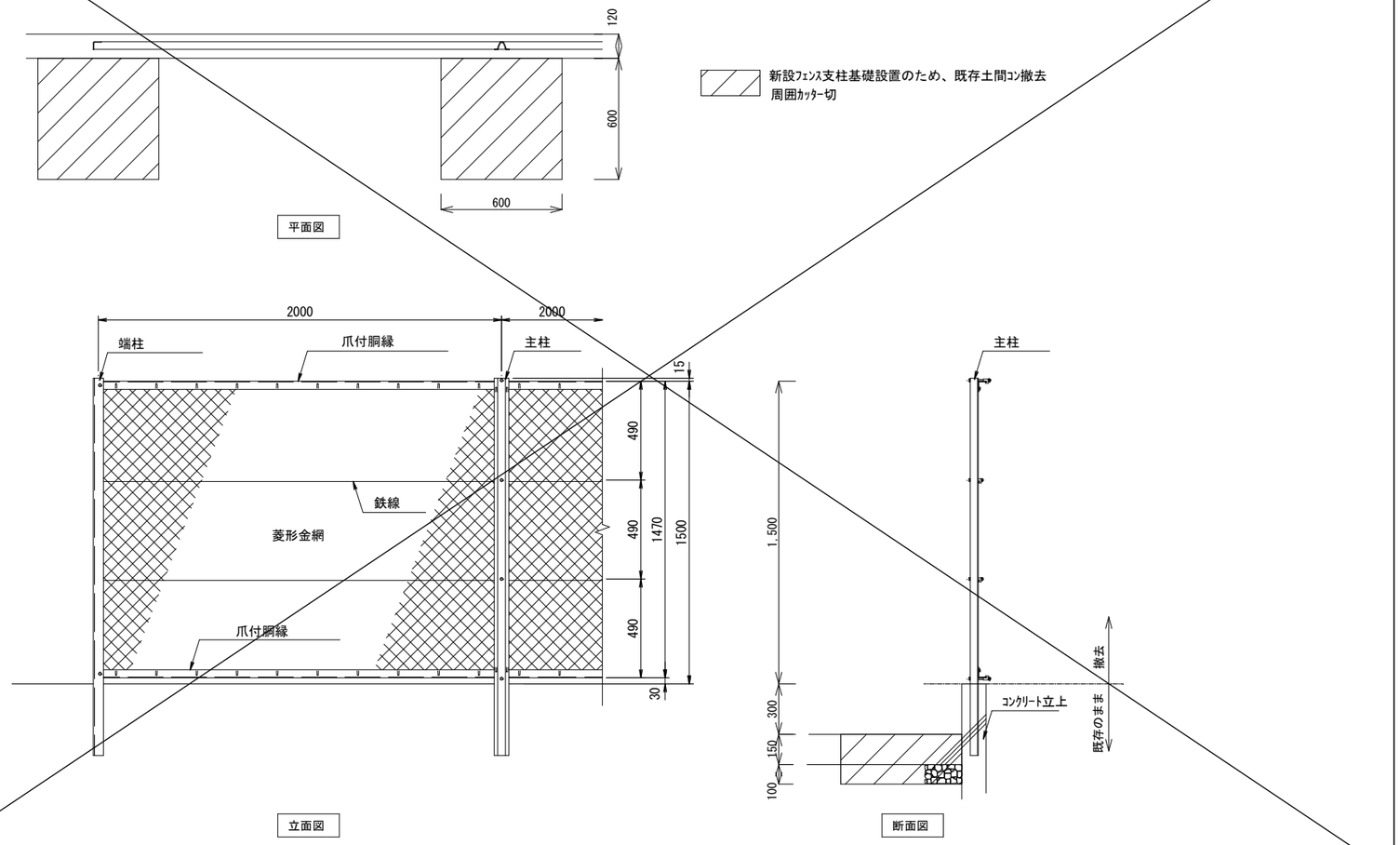

鋼製フェンス【改修前①C　改修後A3】 1/30

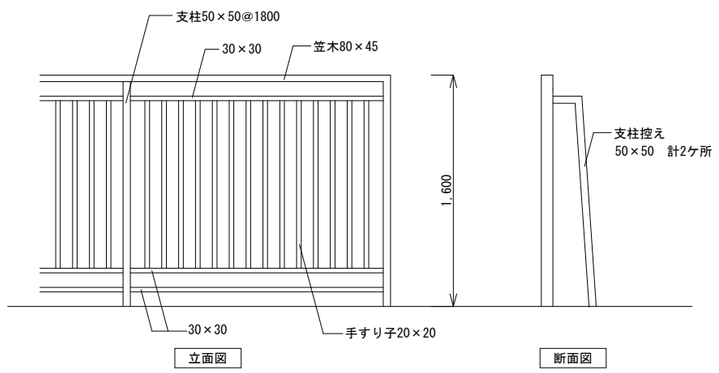

見え掛かり鉄部はDP塗替え

鋼製フェンス【改修前①D　改修後A4】 1/30　1/100

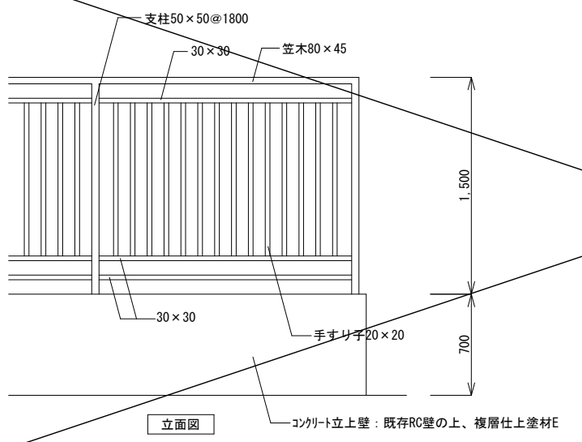

見え掛かり鉄部はDP塗替え

立上壁概要図　1/100

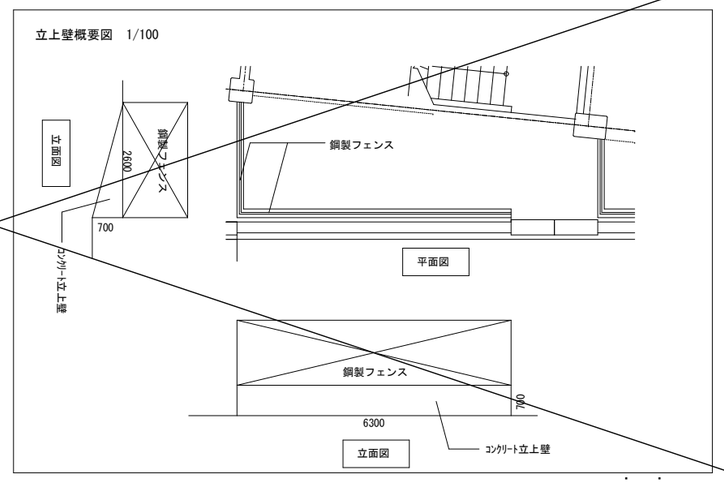

訂正	月．日		協同組合建築設計団ＳＯＵ間 1級建築士事務所　広島県知事登録24(1)第5062号 広島県広島市安佐南区長束五丁目33番19号	1級建築士 前岡 正伸 第234595号	設計年月日	設　計	検　図	承認印	工事名称	令和8年度 小学校施設整備事業 板城西小学校校舎長寿命化改良及び増築工事	図面番号
						製　図	担　当	承認年月日	図面名称	外構詳細図(1)　縮尺 (A2:100%　A3:70.7%) 1/20　1/30　1/100	A-1152

メッシュフェンス【改修後A1】

1/20

UNﾌｪﾝｽ：ＵＮ－Ａ４０００－５０　朝日ｽﾁｰﾙ工業㈱同程度

フェンス仕様一覧

○ＵＮ－Ａ４０００－５０
・主柱、ジョイント、押え金具、ワイヤメッシュ
亜鉛・アルミ・マグネシウム合金メッキの上 高耐候性樹脂粉体塗装
・バンド
亜鉛・アルミ合金メッキの上 高耐候性樹脂粉体塗装
・U型金具
亜鉛・アルミ・マグネシウム合金メッキの上 防錆着色処理
・ボルト、ナット
溶融亜鉛メッキの上　防錆着色塗装

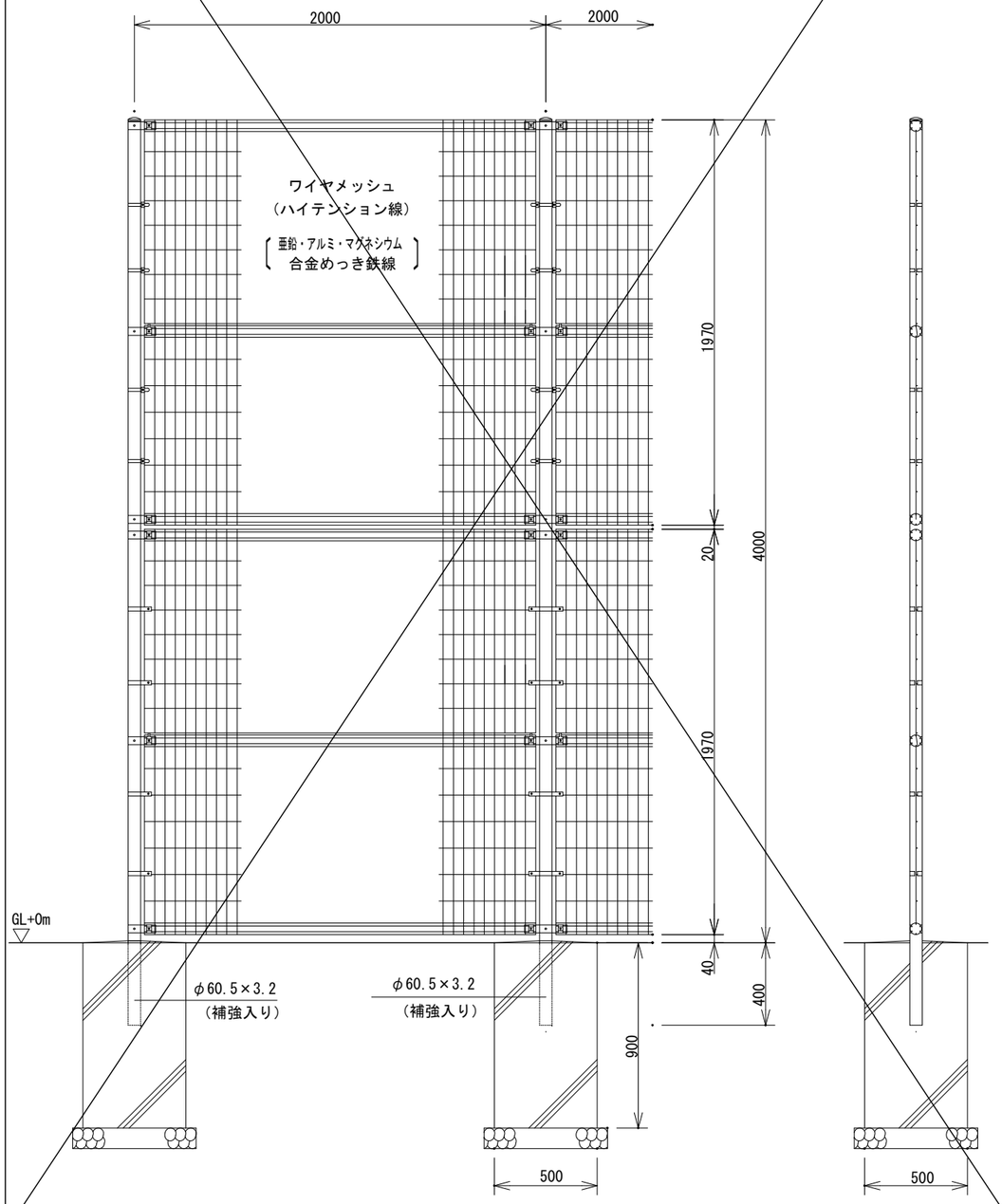

メッシュフェンス【改修後A2】

1/20

UNﾌｪﾝｽ：ＵＮ－Ａ１８００Ｓ－５０　朝日ｽﾁｰﾙ工業㈱同程度

フェンス仕様一覧

○ＵＮ－Ａ１８００Ｓ－５０、Ｈ１８００－５０×Ｗ３０００
・主柱、ジョイント、押え金具、ワイヤメッシュ
亜鉛・アルミ・マグネシウム合金メッキの上 高耐候性樹脂粉体塗装
・バンド
亜鉛・アルミ合金メッキの上 高耐候性樹脂粉体塗装
・U型金具
亜鉛・アルミ・マグネシウム合金メッキの上 防錆着色処理
・ボルト、ナット
溶融亜鉛メッキの上　防錆着色塗装

土間ｺﾝ復旧　土間ｺﾝ復旧　仕様は別紙ｺﾝｸﾘｰﾄ舗装詳細図（9-21-2）

柱撤去後の断面は防錆処理の上、ｺﾝｸﾘｰﾄ立上面についてはﾓﾙﾀﾙ厚20補修を行う

A6ﾌｪﾝｽは土間ｺﾝ撤去・復旧はない

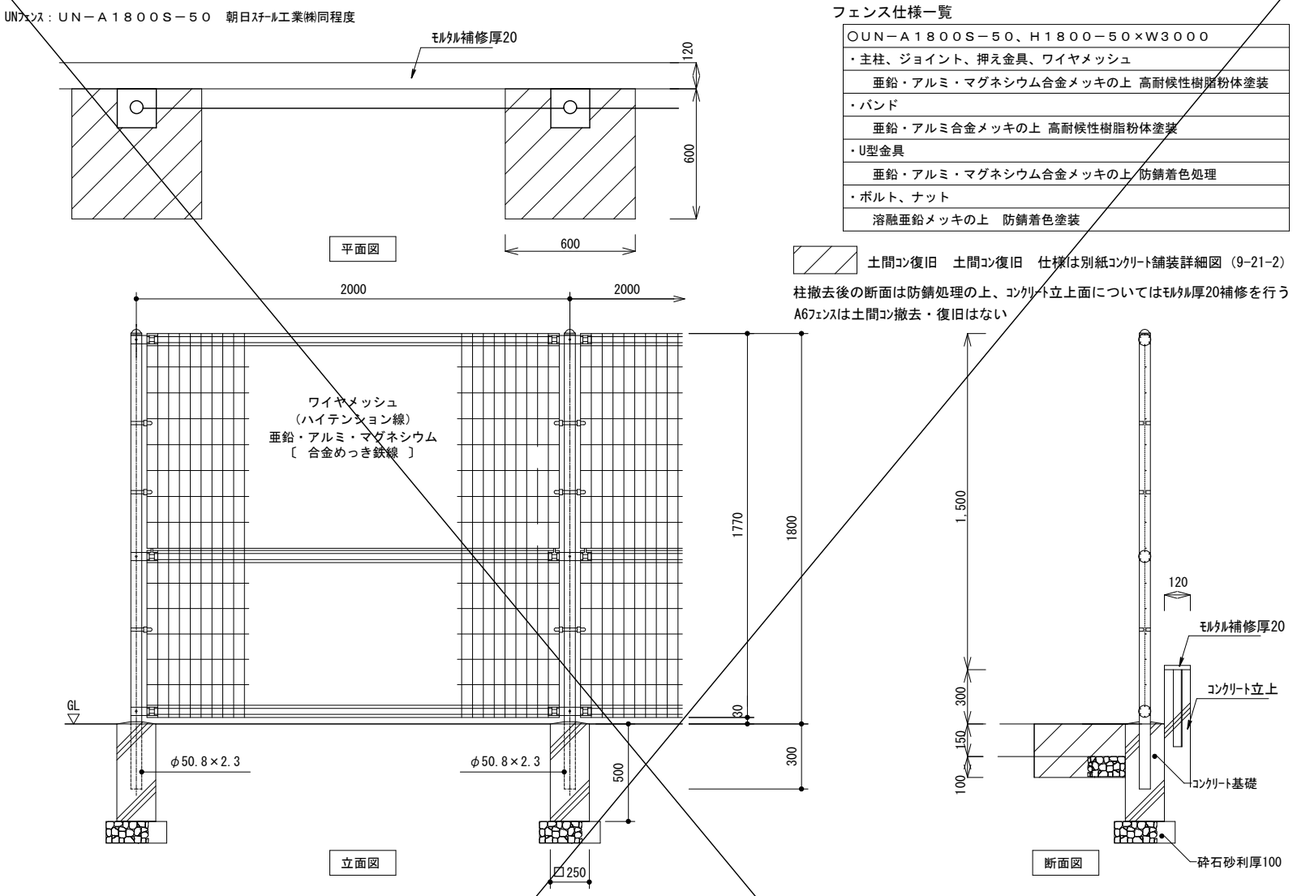

ＵＮ両開き門扉　Ｈ１８００－５０×Ｗ３０００　朝日ｽﾁｰﾙ工業㈱同程度

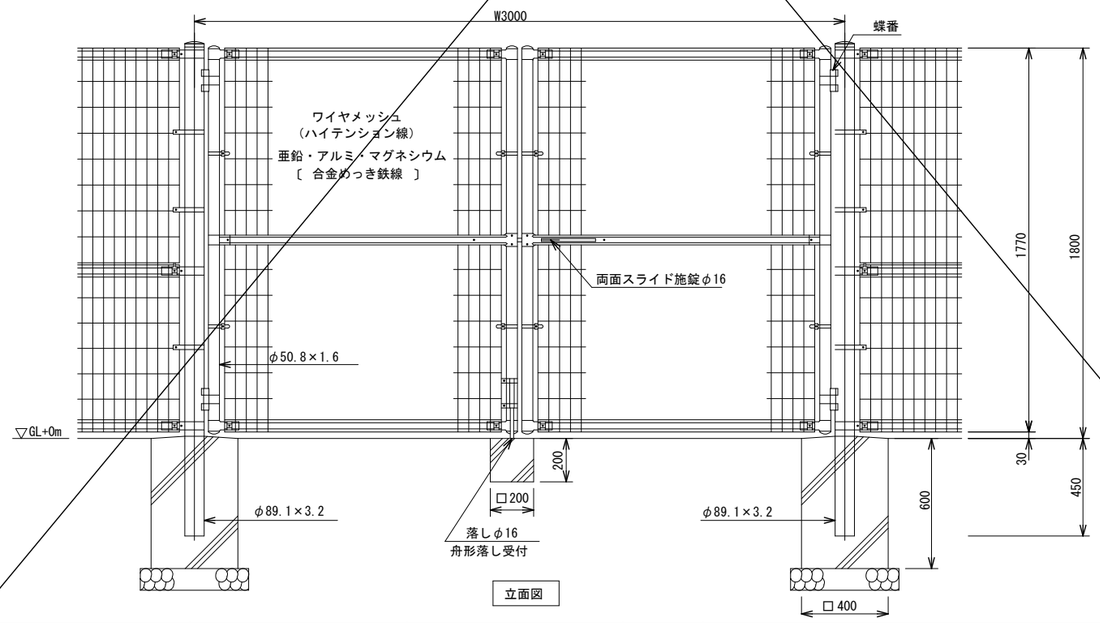

訂正	月．日		協同組合建築設計団ＳＯＵ間 1級建築士事務所　広島県知事登録24(1)第5062号 広島県広島市安佐南区長束五丁目33番19号	1級建築士 前岡 正伸 第234595号	設計年月日	設　計	検　図	承認印	工事名称	令和8年度 小学校施設整備事業 板城西小学校校舎長寿命化改良及び増築工事		図面番号
						製　図	担　当	承認年月日	図面名称	外構詳細図(2)（参考）	縮尺 (A2:100% A3:70.7%) 1/20	A-1153

目隠しフェンス【改修後A5】 1/20

目隠しﾌｪﾝｽ：VW-1800-M　朝日ｽﾁｰﾙ工業㈱同程度

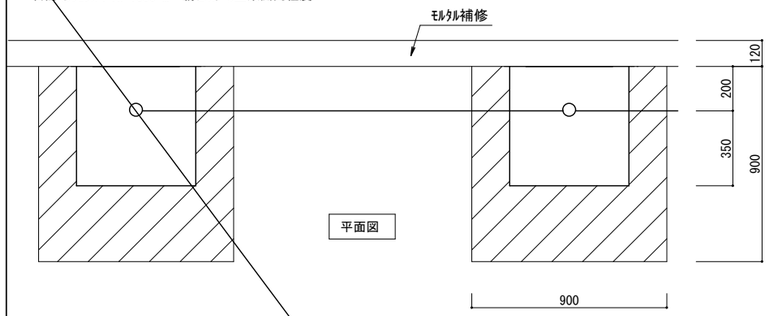

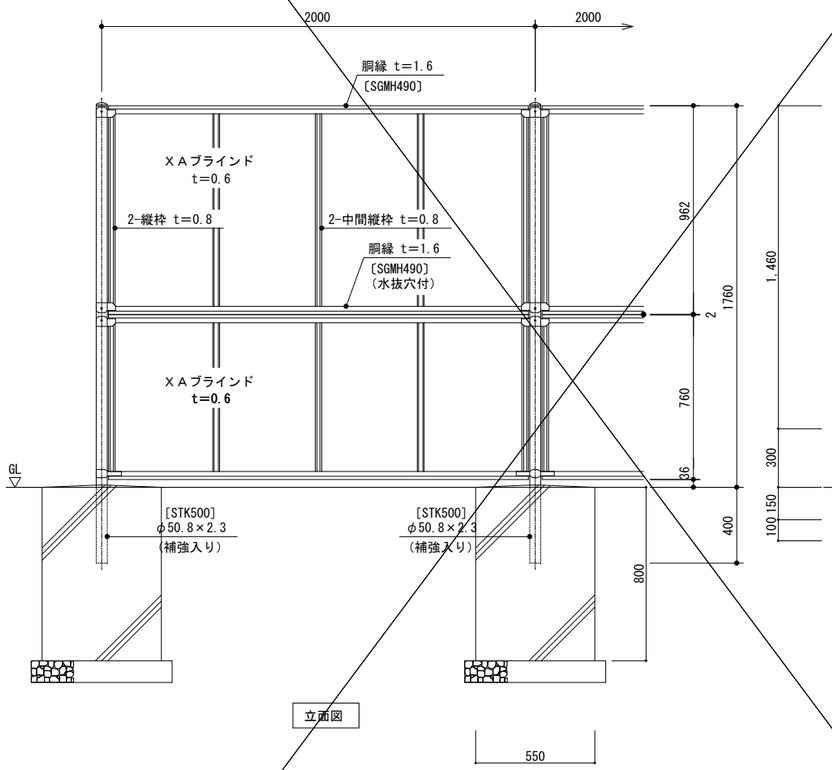

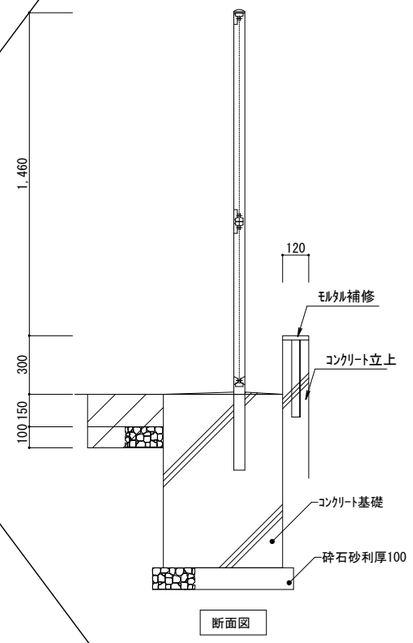

土間ｺﾝ復旧　土間ｺﾝ復旧　仕様は別紙ｺﾝｸﾘｰﾄ舗装詳細図（9-21-2）

柱撤去後の断面は防錆処理の上、ｺﾝｸﾘｰﾄ立上面についてはﾓﾙﾀﾙ厚20補修を行う

ｱﾙﾐ製門扉【改修前②A　改修後B1】 1/50

片引門扉撤去新設　支柱・ﾚｰﾙ基礎とも

大型ｱｺｰﾃﾞｵﾝ門扉AUXF12-(S)485S　四国化成建材㈱同程度

・ RC塀：既存塀の上、ｶﾁｵﾝ樹脂ﾓﾙﾀﾙ補修、複層仕上塗材E

改修後館名文字　詳細は別紙

ﾌﾞﾛｯｸ塀：既存塀の上、ｶﾁｵﾝ樹脂ﾓﾙﾀﾙ補修、複層仕上塗材E

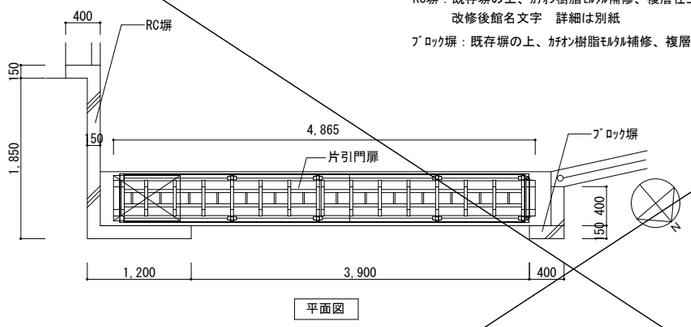

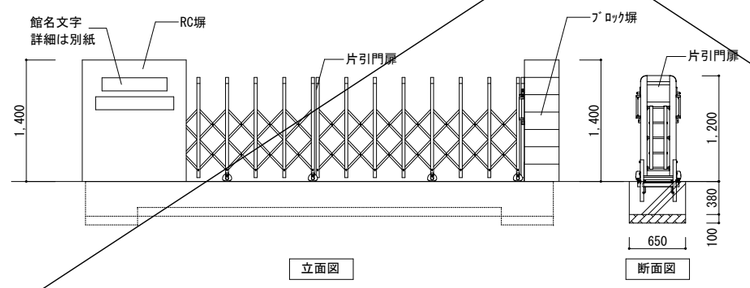

ｱﾙﾐ製門扉【改修前②B　改修後B2】 1/50

片引門扉撤去新設　支柱・ﾚｰﾙ基礎とも

ｱｺｰﾃﾞｵﾝ門扉CD1C-245S　四国化成建材㈱同程度

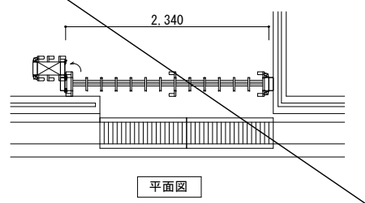

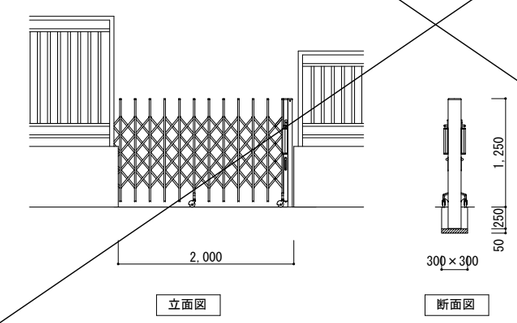

訂正	月．日		協同組合建築設計団ＳＯＵ間 1級建築士事務所　広島県知事登録24(1)第5062号 広島県広島市安佐南区長束五丁目33番19号	1級建築士 前岡 正伸 第234595号	設計年月日	設　計	検　図	承認印	工事名称	令和8年度 小学校施設整備事業 板城西小学校校舎長寿命化改良及び増築工事	図面番号
						製　図	担　当	承認年月日	図面名称	外構詳細図(3)（参考）　縮尺 (A2:100%　A3:70.7%) 1/50	A-1154

東側門扉周辺【改修前⑳】

概要（改修前）
・ｱﾙﾐ製片引門扉撤去　支柱・ﾚｰﾙ基礎とも
・ｺﾝｸﾘｰﾄ壁、立上りの撤去　基礎とも
・石柱一時撤去、基礎は撤去
その他は別図参照

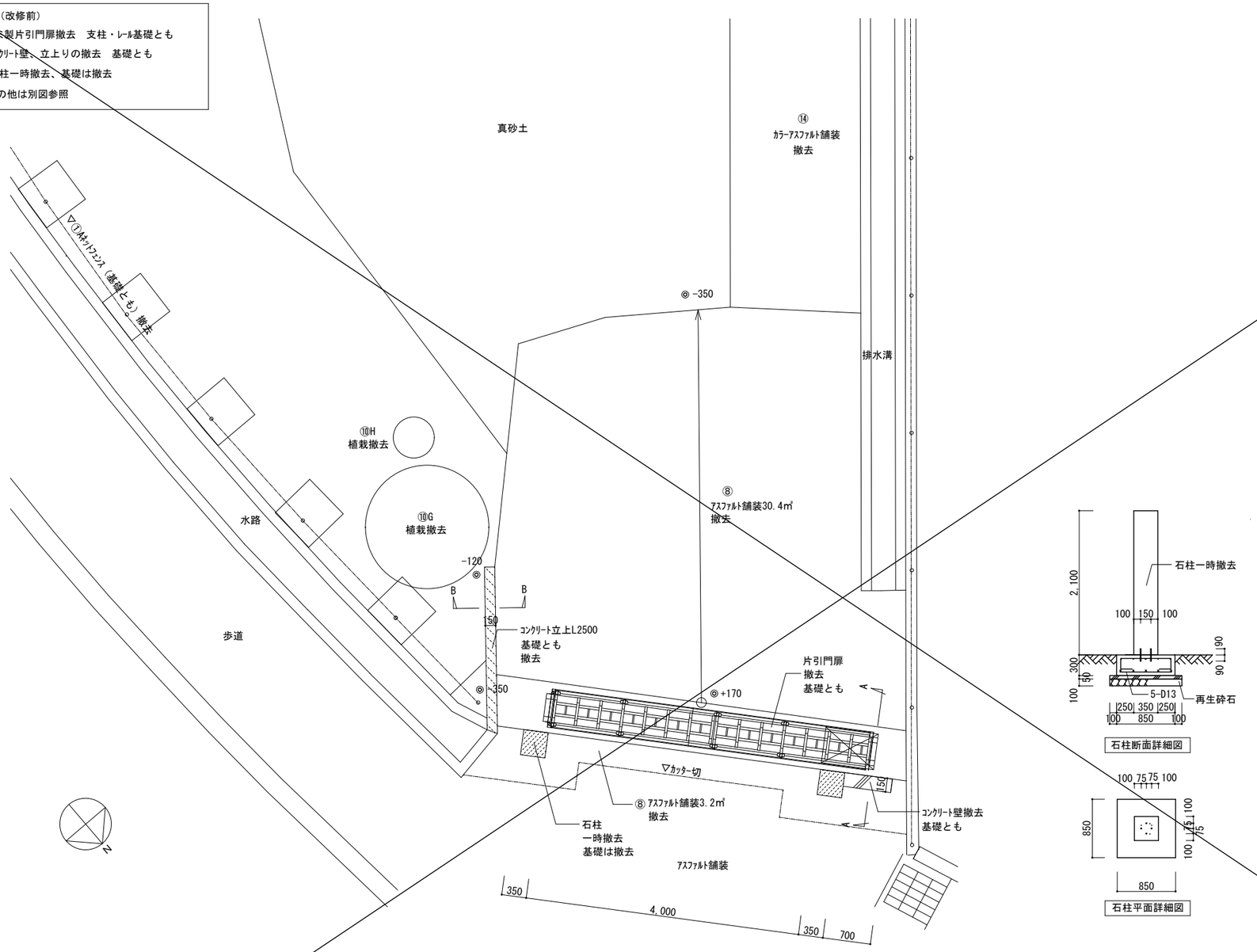

石柱断面詳細図

石柱平面詳細図

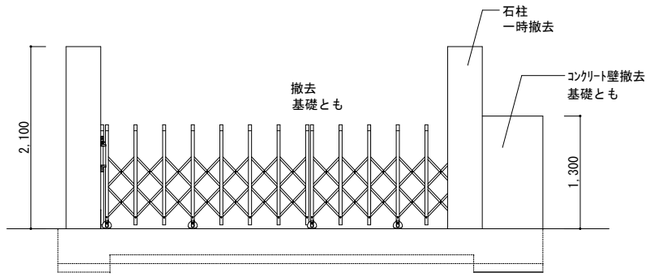

立面図

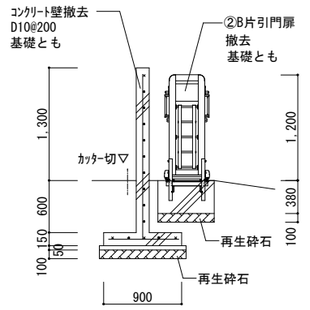

A-A断面図

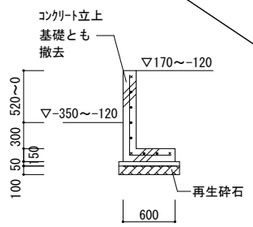

B-B断面図

訂正	月．日		協同組合建築設計団ＳＯＵ間 1級建築士事務所　広島県知事登録24(1)第5062号 広島県広島市安佐南区長束五丁目33番19号	1級建築士 前岡 正伸 第234595号	設計年月日	設　計	検　図	承認印	工事名称	令和8年度 小学校施設整備事業 板城西小学校校舎長寿命化改良及び増築工事		図面番号
						製　図	担　当	承認年月日	図面名称	外構詳細図(4)（参考）	縮尺 (A2:100% A3:70.7%) 1/50	A-1155

東側門扉周辺ｱﾙﾐ製門扉【改修後 X 】

概要（改修後）
- ｱﾙﾐ製扉　支柱・ﾚｰﾙ基礎とも
  大型ｱｺｰﾃﾞｵﾝ門扉AUXF14-(S)655S　四国化成建材㈱同程度
  両開扉BSR1-1014　四国化成建材㈱同程度
- 石柱移設、基礎は新設
- ｺﾝｸﾘｰﾄ壁　複層仕上塗材E　新設　基礎とも
- ｺﾝｸﾘｰﾄ立上り　ｺﾝｸﾘｰﾄ打放補修　新設　基礎とも
- 手摺新設

その他は別図参照

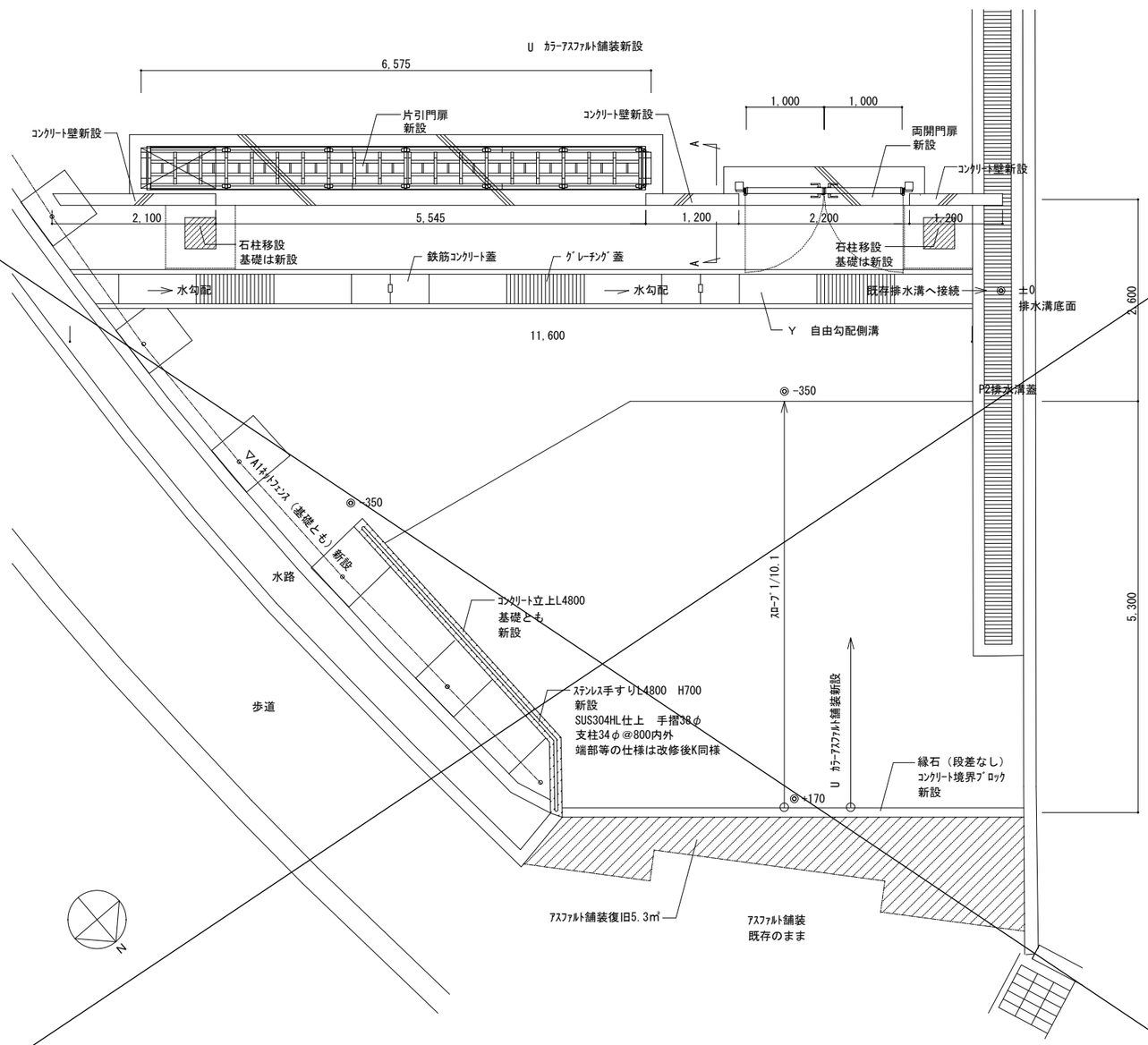

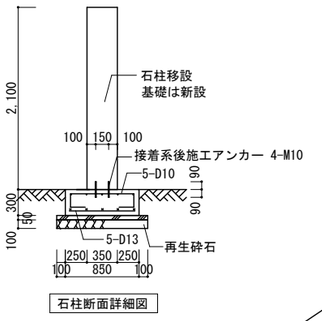

石柱断面詳細図

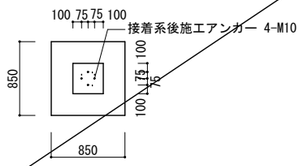

石柱平面詳細図

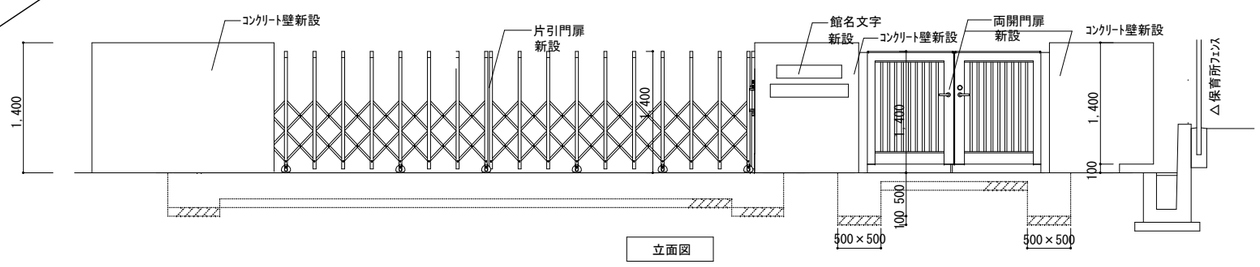

立面図

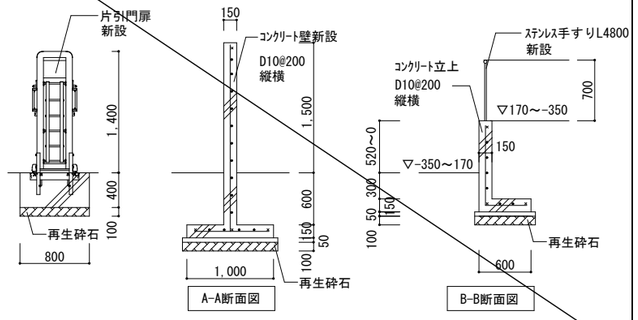

A-A断面図

B-B断面図

訂正	月．日		協同組合建築設計団ＳＯＵ間 1級建築士事務所　広島県知事登録24(1)第5062号 広島県広島市安佐南区長東五丁目33番19号	1級建築士 前岡 正伸 第234595号	設計年月日	設　計	検　図	承認印	工事名称	令和8年度 小学校施設整備事業 板城西小学校校舎長寿命化改良及び増築工事	図面番号
						製　図	担　当	承認年月日	図面名称	外構詳細図(5)（参考）　縮尺 (A2:100% A3:70.7%) 1/50	A-1156

ﾌﾟﾛﾊﾟﾝ庫棟（ｺﾝｸﾘｰﾄﾌﾞﾛｯｸ造）【改修前⑫】 1/50

外部仕上
- 屋根：大波石綿ｽﾚｰﾄ
- 壁：ｺﾝｸﾘｰﾄﾌﾞﾛｯｸ化粧積一部ｺﾝｸﾘｰﾄ打放

内部仕上
- 床：ｺﾝｸﾘｰﾄ打放、ﾓﾙﾀﾙ補修
- 壁：ｺﾝｸﾘｰﾄﾌﾞﾛｯｸ化粧積
- 天井：大波石綿ｽﾚｰﾄ

建具仕様
- 名　称：軽量鋼製ｼｬｯﾀｰ
- 扉仕様：上部：ｽﾗｯﾄﾊﾟﾈﾙ　下部：SUS格子
- 枠仕様：鋼製45×75　SOP塗り
- 金　物：ｼｬｯﾀｰｹｰｽ、ｶﾞｲﾄﾞﾚｰﾙ　他付属金物一式

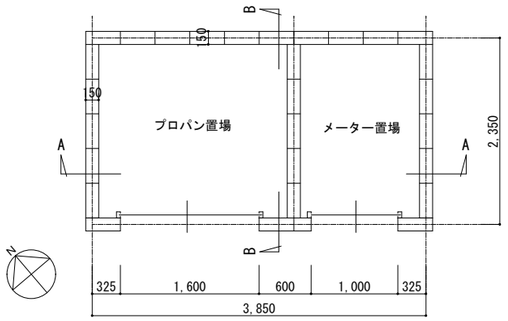

平面図

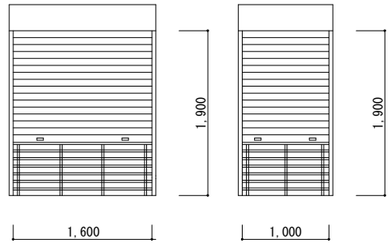

建具姿図

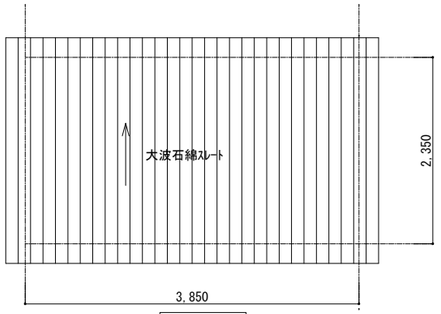

屋根伏図

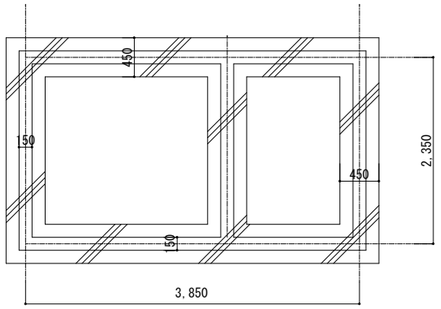

基礎伏図

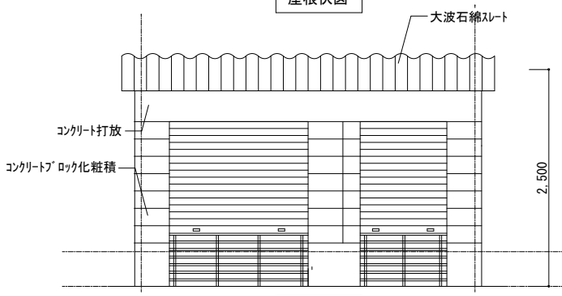

西側立面図

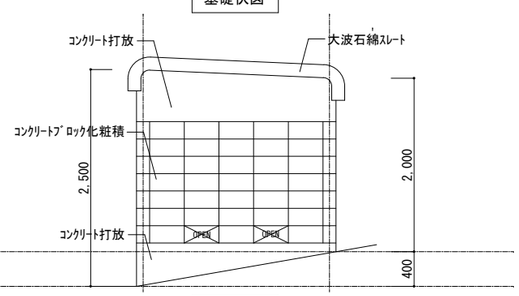

南側立面図

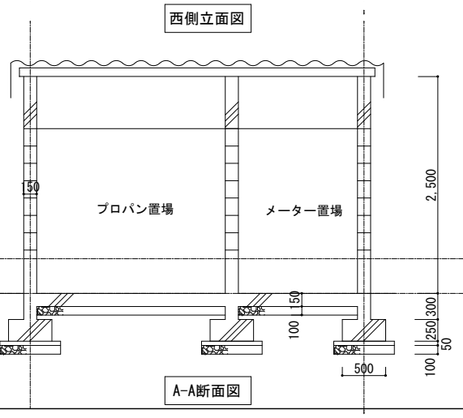

A-A断面図

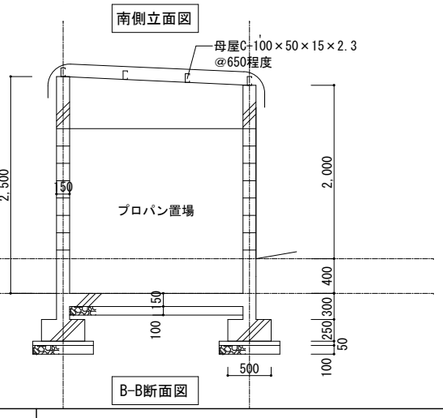

B-B断面図

ﾘｻｲｸﾙ物品置場棟（木造）【改修前⑪】 1/50

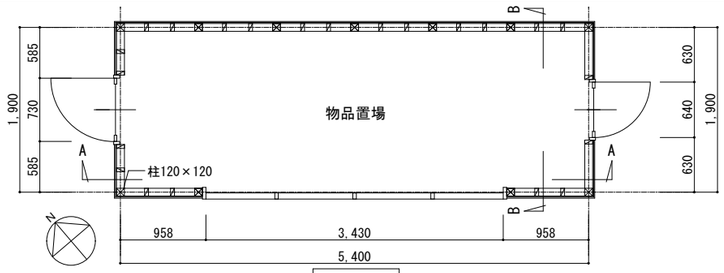

平面図

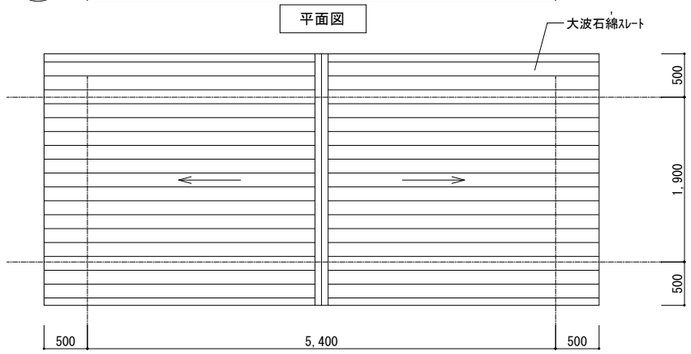

屋根伏図

建具仕様
- 名　称：木製はめ殺し窓
- 扉仕様：―
- 枠仕様：木製SOP塗り
- 金　物：ｽﾃﾝﾚｽﾒｯｼｭ網

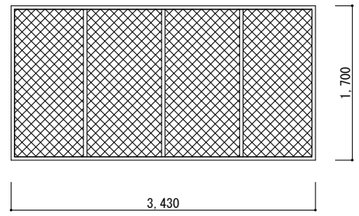

- 名　称：ｱﾙﾐ製片開戸
- 扉仕様：ｱﾙﾐﾊﾟﾈﾙ　見込30
- 枠仕様：ｱﾙﾐ　見込70
- 金　物：握り玉、丁番他付属金物

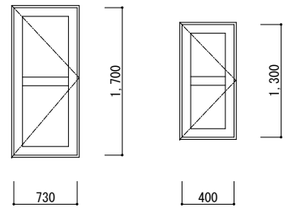

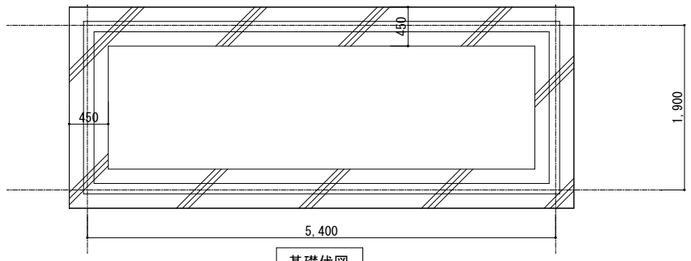

基礎伏図

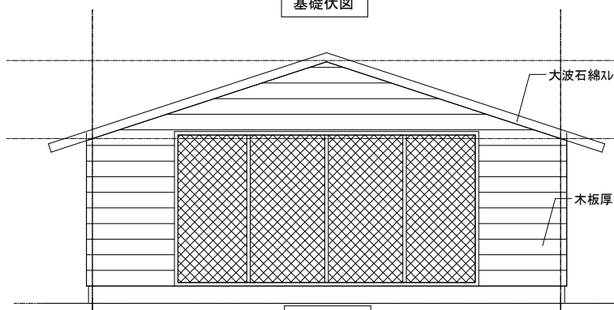

西側立面図

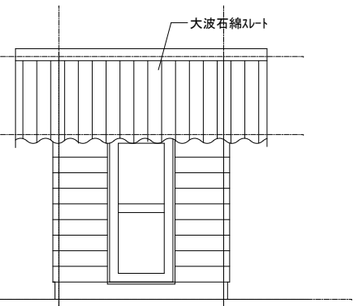

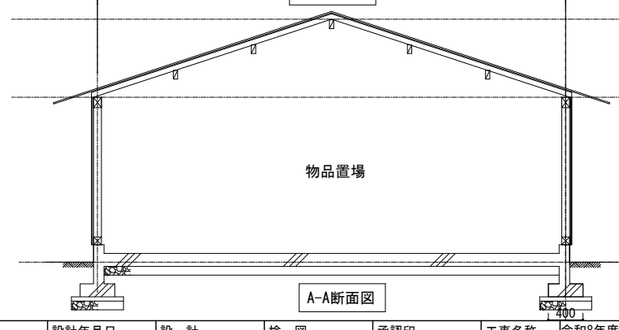

A-A断面図

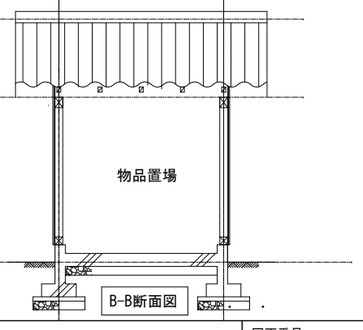

B-B断面図

訂正	月．日		協同組合建築設計団ＳＯＵ間 1級建築士事務所　広島県知事登録24(1)第5062号 広島県広島市安佐南区長束五丁目33番19号	1級建築士 前岡 正伸 第234595号	設計年月日	設　計	検　図	承認印	工事名称	令和8年度 小学校施設整備事業 板城西小学校校舎長寿命化改良及び増築工事	図面番号
						製　図	担　当	承認年月日	図面名称	外構詳細図(6)　縮尺 (A2:100%　A3:70.7%) 1/50	A-1157

ポーチ・ポーチ階段　国旗掲揚台　スロープ　テラス・テラス階段詳細図【改修後I～L】　1/50

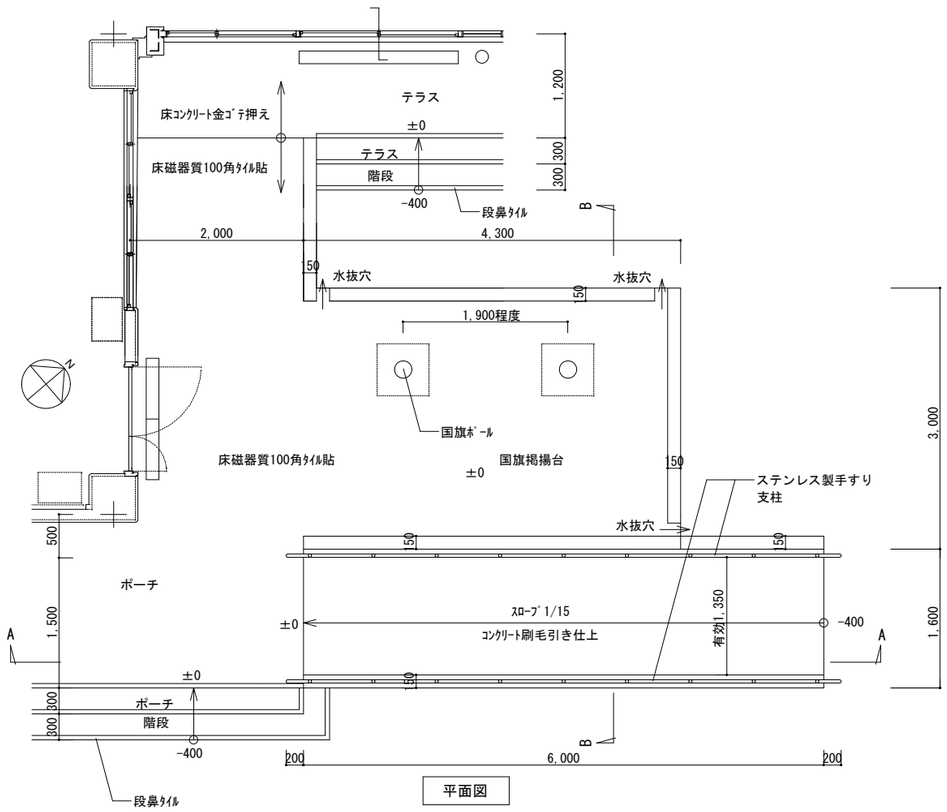

平面図

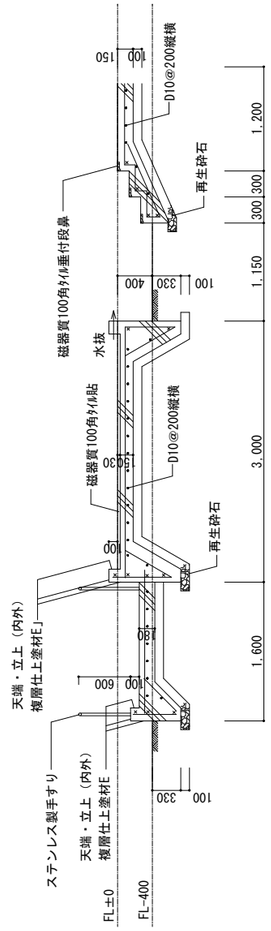

B-B断面図

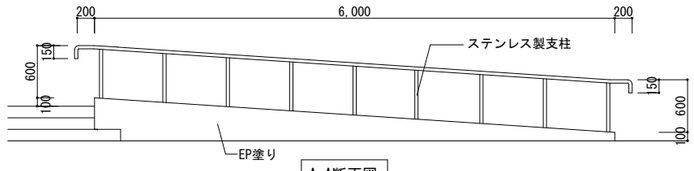

A-A断面図

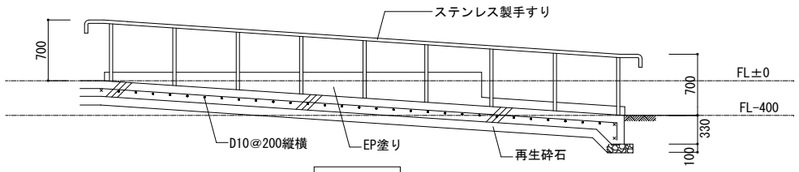

南側立面図

ポーチ
床：磁器質100角ﾀｲﾙ

ﾎﾟｰﾁ階段
踏面：磁器質100角ﾀｲﾙ
蹴込：磁器質100角ﾀｲﾙ
階段鼻先：磁器質100角ﾀｲﾙ垂付段鼻

国旗掲揚台
床：磁器質100角ﾀｲﾙ
立上り壁（内外）・天端：複層仕上塗材E
※立上水抜加工（2ケ所）
国旗ポール（別図）

スロープ
床：ｺﾝｸﾘｰﾄ刷毛引き仕上
立上り壁（内外）・天端：複層仕上塗材E
手摺：SUS304HL仕上　手摺38φ、支柱34φ@730内外

テラス
床：ｺﾝｸﾘｰﾄ金ｺﾞﾃ押え

ﾃﾗｽ階段
踏面：ｺﾝｸﾘｰﾄ金ｺﾞﾃ押え
蹴込：ｺﾝｸﾘｰﾄ打放補修
階段鼻先：磁器質100角ﾀｲﾙ垂付段鼻

ﾃﾗｽの鉄筋については、既存建物へ差し筋ｱﾝｶｰを設け、そこに緊結すること

スロープ2【改修後M】　1/50

スロープ2
床：ｺﾝｸﾘｰﾄ刷毛引き仕上
立上り壁（内外）・天端：複層仕上塗材E
手摺：SUS304HL仕上　手摺38φ、支柱34φ@770内外

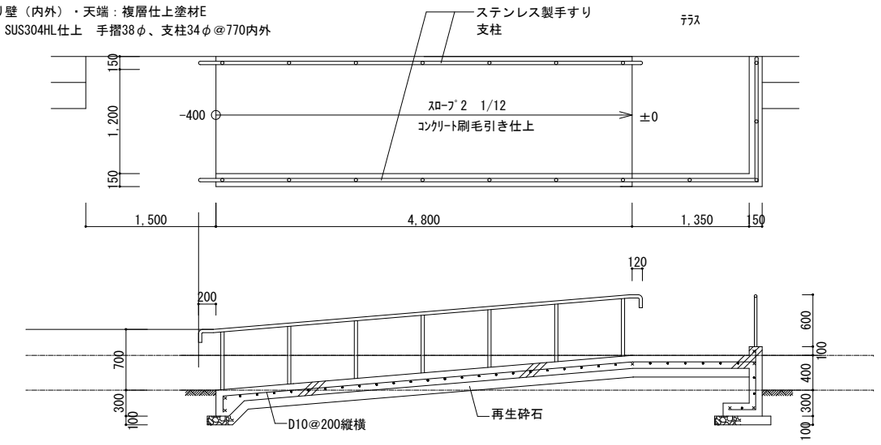

手洗・足洗【改修後N】　1/50

手洗：㈱ABC商会　フラップES soto　同等品
W2500　H650
メーカーオリジナル専用水栓金具（手動）とも

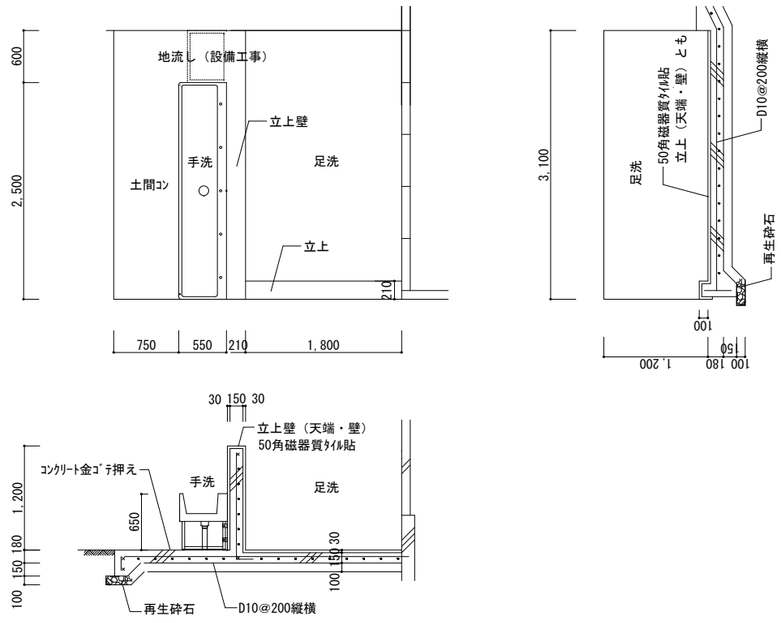

訂正	月．日		協同組合建築設計団ＳＯＵ間 1級建築士事務所　広島県知事登録24(1)第5062号 広島県広島市安佐南区長束五丁目33番19号	1級建築士 前岡 正伸 第234595号	設計年月日	設　計	検　図	承認印	工事名称	令和8年度 小学校施設整備事業 板城西小学校校舎長寿命化改良及び増築工事	図面番号
						製　図	担　当	承認年月日	図面名称	外構詳細図(7)　縮尺 (A2:100%　A3:70.7%) 1/50	A-1158

舗装及び舗装見切り用縁石　詳細図【改修前⑧⑨⑲　改修後E1.2　F　H　S　干　ウ】

1/10

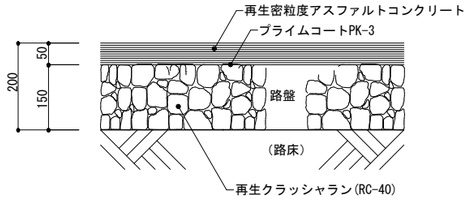

Ⓐ アスファルト舗装詳細図（9-21-1）

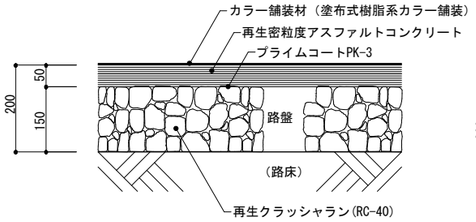

Ⓑ カラーアスファルト舗装詳細図（9-21-6）

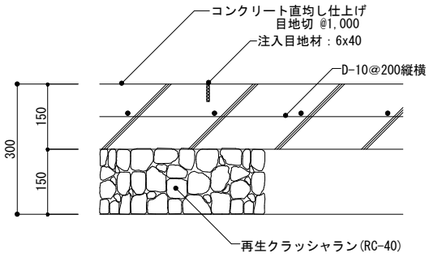

共通事項
※使用コンクリートは下記による。
スランプ：15cm

Ⓒ コンクリート舗装詳細図（9-21-2）

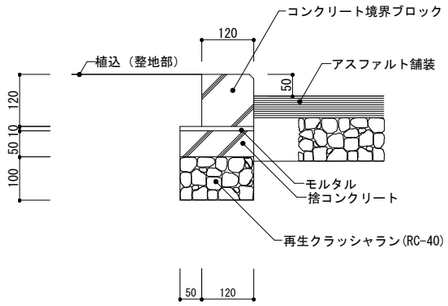

Ⓓ 縁石（段差有）　詳細図（9-11-7）

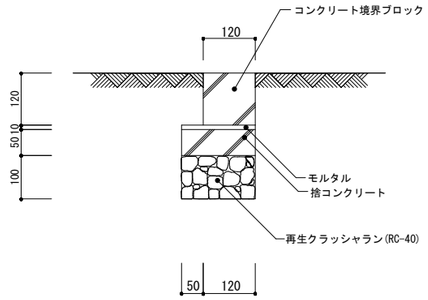

Ⓔ 縁石（段差なし）　詳細図（9-11-9）

ｱｽﾌｧﾙﾄ舗装特記事項
1. アスファルトコンクリートは加熱アスファルト混合物とする。
2. 新設と取り合う既存アスファルト部はｵｰﾊﾞｰﾚｲ工法にて施工する。
3. 既存舗装との小口部はタックコートPK-4を施工する。

ｺﾝｸﾘｰﾄ舗装特記事項
1. 既存残置と新設の取り合いがある場合は、差し筋ｱﾝｶｰD-10@200を設けること

既存残置と撤去の取り合いはｶｯﾀｰ切とすること

おもいやり駐車場整備　　コンクリート製（PC）車止め詳細図（駐車区画ﾗｲﾝ引き他仕様）【改修後V】

1/10, 1/40, 1/50

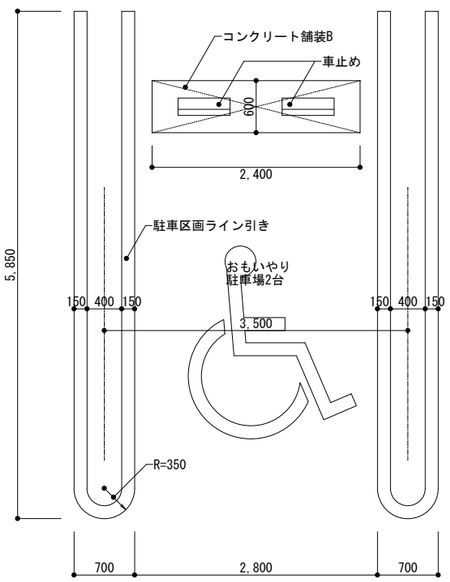

駐車区画ライン他詳細図　1/50

※区画ライン及びマークの塗装仕様は下記による。
駐車区画：溶融式(白) 厚1.5　幅150
身障者マーク：溶融式(白) 厚1.5　1000×1000

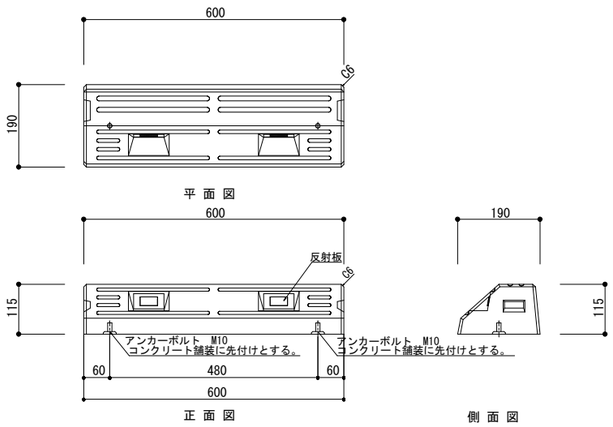

ｺﾝｸﾘｰﾄ製（PC）車止め詳細図　1/10

数量：4箇所（2箇所/各区画）

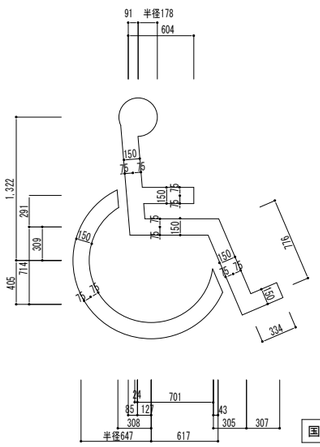

国際シンボルマーク　1/40

国旗ポール　詳細図【改修後J】

1/30, 1/15

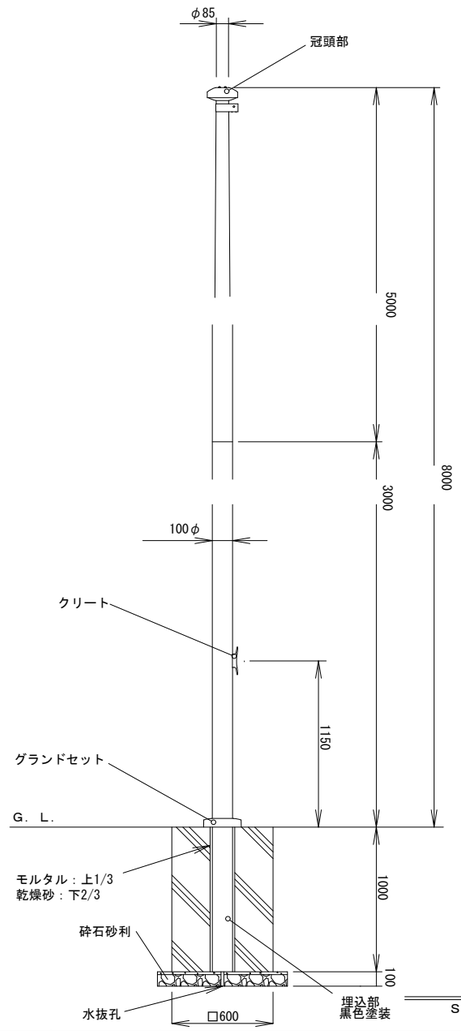

ポール姿図
S＝1／30

㈱サンポール
アルミ合金製旗用ﾎﾟｰﾙ
ﾛｰﾌﾟ型埋込式FP-8U 同程度
数量：２箇所

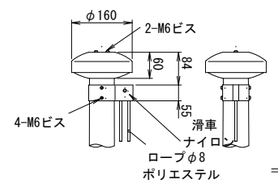

冠頭部詳細図
S＝1／15

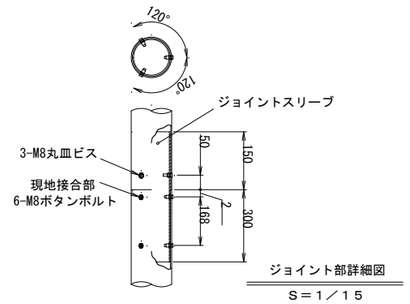

ジョイント部詳細図
S＝1／15

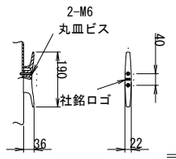

クリート詳細図
S＝1／15

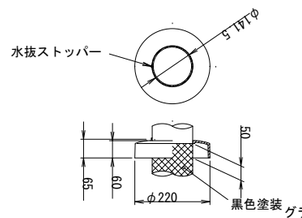

グランドセット詳細図
S＝1／15

訂正	月. 日		協同組合建築設計団ＳＯＵ間 1級建築士事務所　広島県知事登録24(1)第5062号 広島県広島市安佐南区長束五丁目33番19号	1級建築士 前岡 正伸 第234595号	設計年月日	設　計	検　図	承認印	工事名称	令和8年度 小学校施設整備事業 板城西小学校校舎長寿命化改良及び増築工事	図面番号
						製　図	担　当	承認年月日	図面名称	外構詳細図(8)　縮尺 (A2:100% A3:70.7%) 1/5, 1/10 1/30, 1/50	A-1159

水槽（無筋ｺﾝｸﾘｰﾄ製）【改修前④A.B　改修後D1.2】　1/50

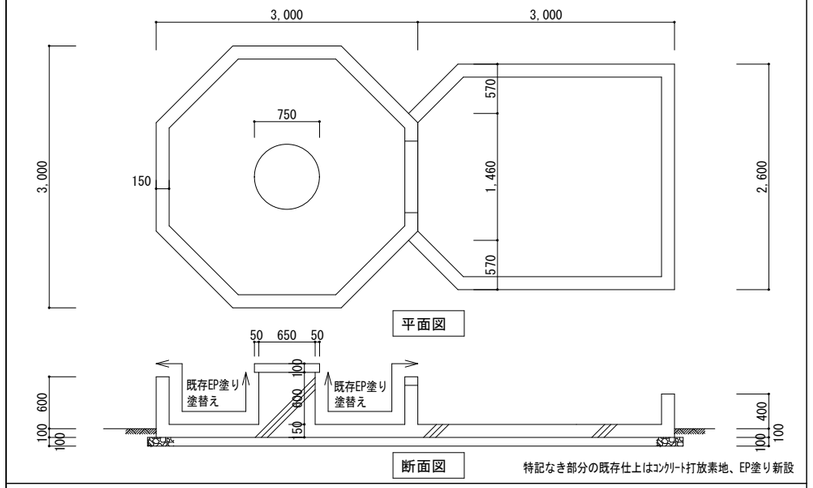

特記なき部分の既存仕上はｺﾝｸﾘｰﾄ打放素地、EP塗り新設

手洗・足洗　スロープ【改修前⑤】　1/50

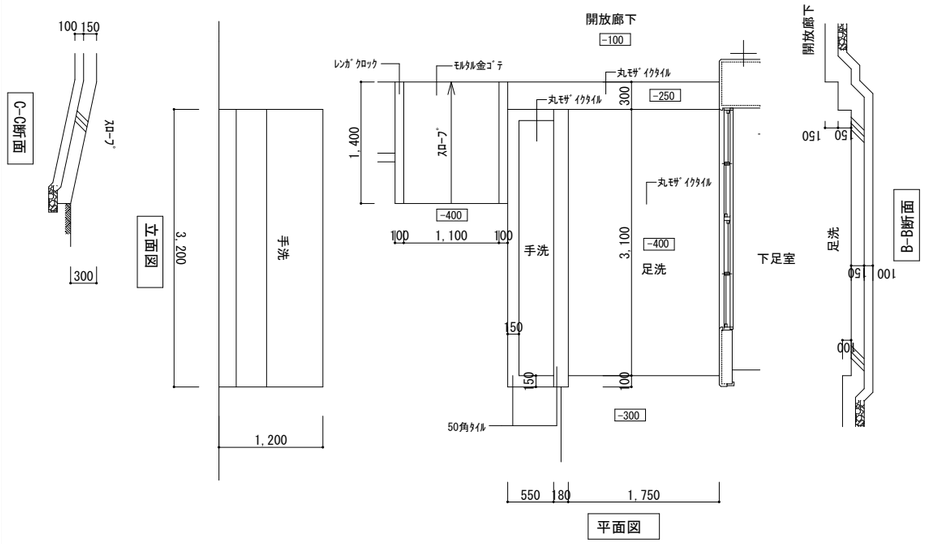

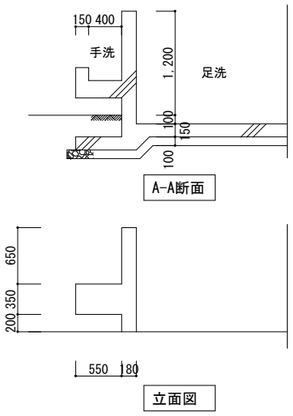

ｺﾝｸﾘｰﾄ配筋はD10@200縦横ともとする

排水溝W200　蓋【改修後P1】　1/20

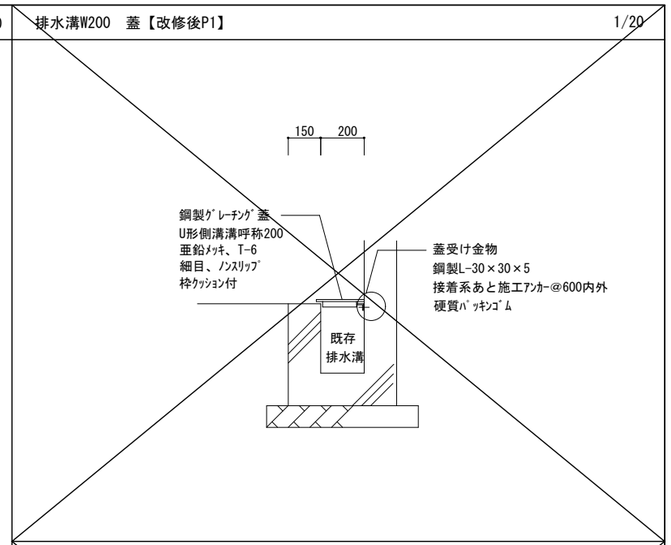

排水溝W250　蓋【改修後P2】　1/20

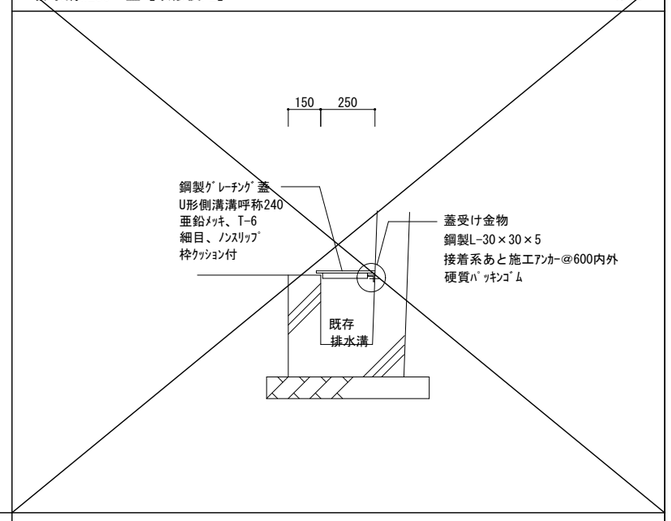

ｱｽﾌｧﾙﾄ舗装部分　ライン引き（改修前後）【改修前⑧　改修後E1】　1/100

白色、線幅150、溶融式

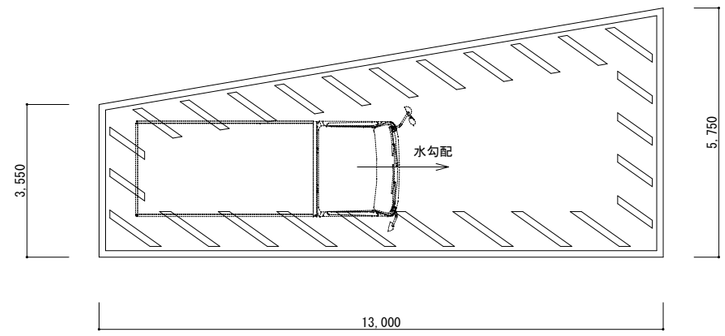

当場所には配膳車が上記位置にて停車するので、荷物の出し入れに支障が無いよう、水勾配は車両長手に沿った方向のみとする

花壇（ｺﾝｸﾘｰﾄﾌﾟﾗﾝﾀｰ）【改修前⑭F】　1/30

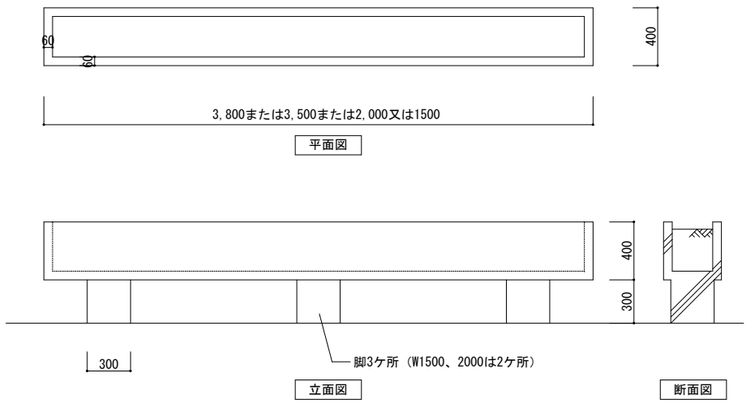

花壇（ｺﾝｸﾘｰﾄﾌﾟﾗﾝﾀｰ）【改修前⑭G】　1/30

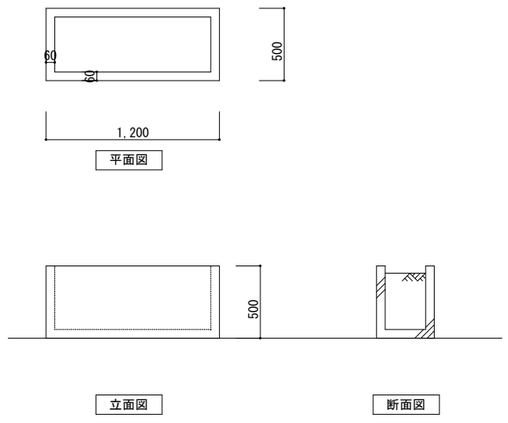

訂正	月．日		協同組合建築設計団ＳＯＵ間 1級建築士事務所　広島県知事登録24(1)第5062号 広島県広島市安佐南区長束五丁目33番19号	1級建築士 前岡 正伸 第234595号	設計年月日	設　計	検　図	承認印	工事名称	令和8年度 小学校施設整備事業 板城西小学校校舎長寿命化改良及び増築工事	図面番号
						製　図	担　当	承認年月日	図面名称	外構詳細図(9)　縮尺 (A2:100%　A3:70.7%) 1/30　1/50　1/100	A-1160

手洗・足洗上部　庇【改修後R】

概要
アルミ製既製品
L=3,100　D=2,700
角たてどい45×45
アルフィン㈱ＡＤ２－２Ｇ（三方樋）同等
サポートポール付

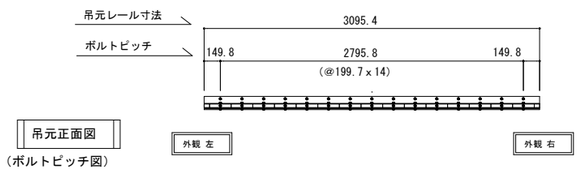

吊元正面図
（ボルトピッチ図）
S=1:40

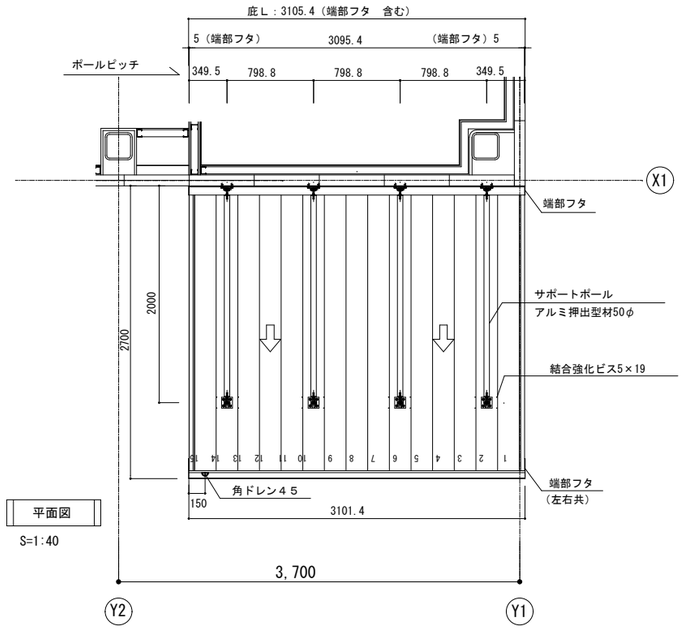

平面図
S=1:40

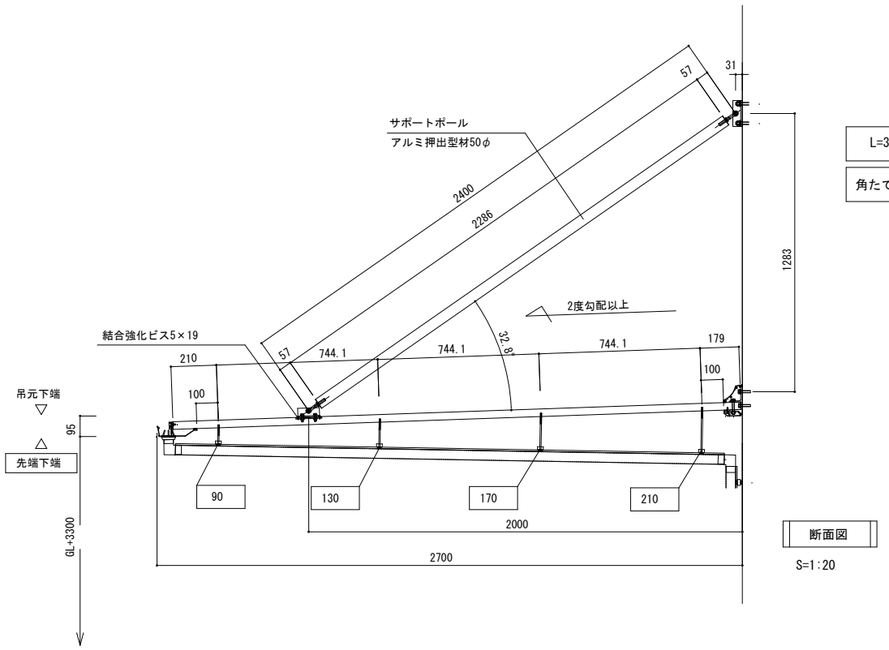

L=3,100
角たてどい：左

断面図
S=1:20

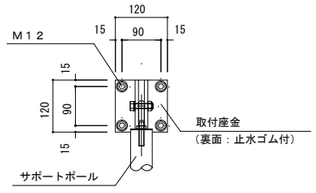

サポートポール外壁側座金正面図
S=1:10

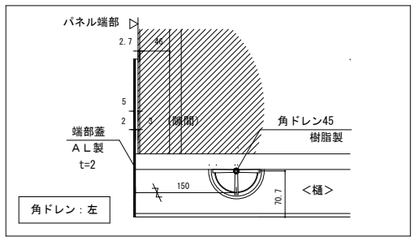

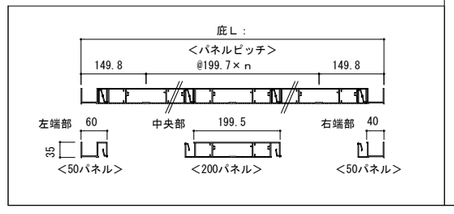

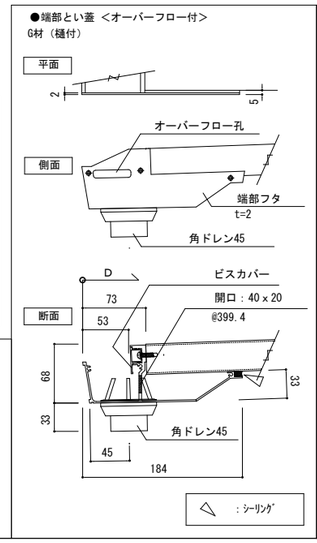

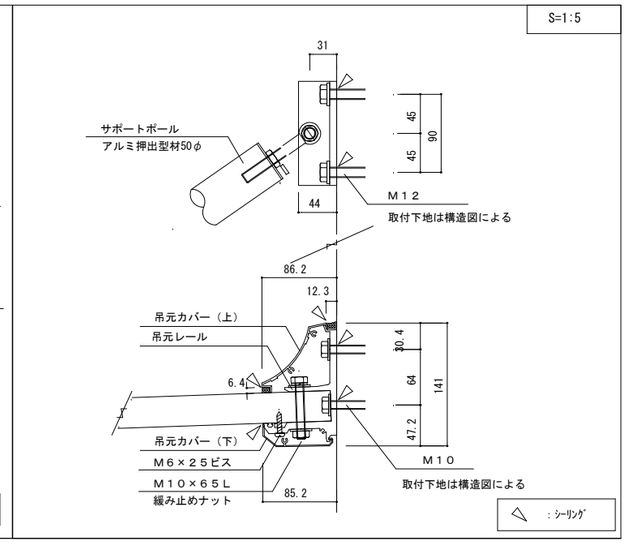

訂正	月．日		協同組合建築設計団ＳＯＵ間 1級建築士事務所　広島県知事登録24(1)第5062号 広島県広島市安佐南区長束五丁目33番19号	1級建築士 前岡 正伸 第234595号	設計年月日	設　計	検　図	承認印	工事名称	令和8年度 小学校施設整備事業 板城西小学校校舎長寿命化改良及び増築工事	図面番号
						製　図	担　当	承認年月日	図面名称	外構詳細図(10)　縮尺 (A2:100%　A3:70.7%) 1/5,1/10,1/20,1/40	A-1161

廃棄物置場庇【改修後Q】 1/50

四国化成建材㈱　スマートトップ前柱仕様

主要部材	仕様（材質・塗装）
① 支柱	アルミ押出形材 陽極酸化・塗装複合皮膜
② 昇り梁	アルミ押出形材 陽極酸化・塗装複合皮膜
③ 前枠	アルミ押出形材 陽極酸化・塗装複合皮膜
④ 後枠	アルミ押出形材 陽極酸化・塗装複合皮膜
⑤ 側枠	アルミ押出形材 陽極酸化・塗装複合皮膜
⑥ 小　梁	アルミ押出形材 陽極酸化・塗装複合皮膜
⑦ 母屋	アルミ押出形材 陽極酸化・塗装複合皮膜
⑧ 屋根押え	アルミ押出形材 陽極酸化・塗装複合皮膜
⑨ 端部屋根押え	アルミ押出形材 陽極酸化・塗装複合皮膜
⑩ 縦樋	ＡＳＡ＋ＡＢＳ
屋根材	熱線吸収ポリカーボネート板 クリアマット（防火認定DW-0046）

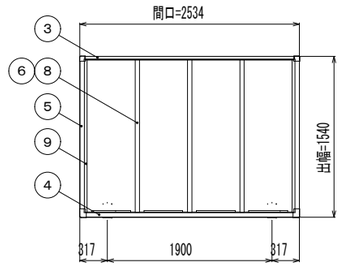

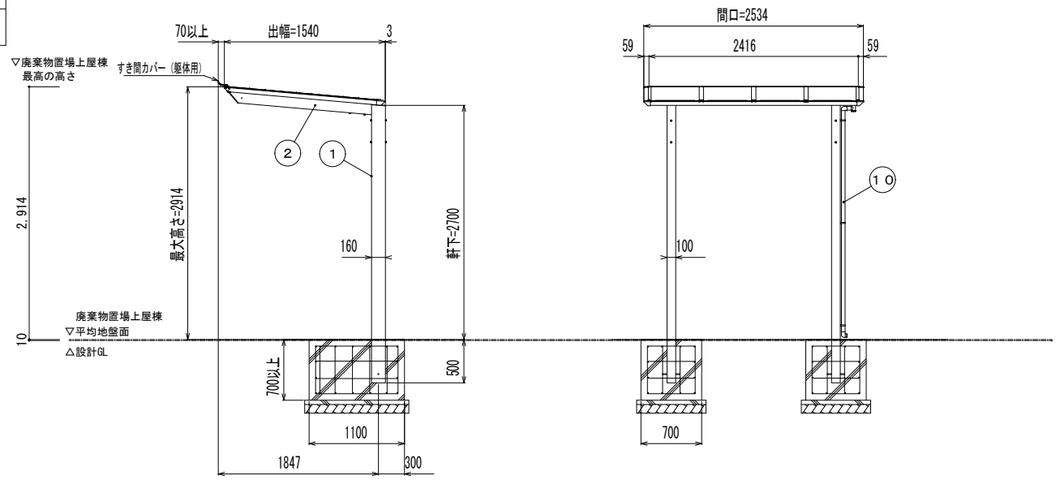

室外機基礎【改修後a】　ボンベ庫基礎【改修後d】 1/30

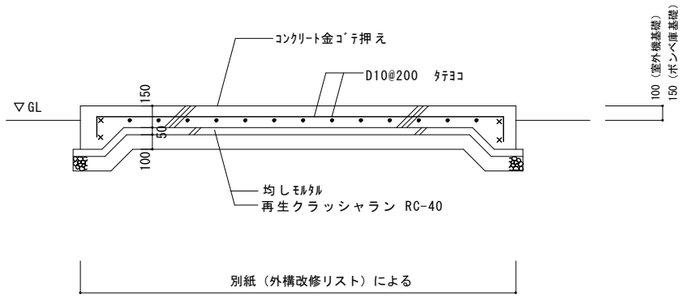

キュービクル基礎【改修後c】 1/30

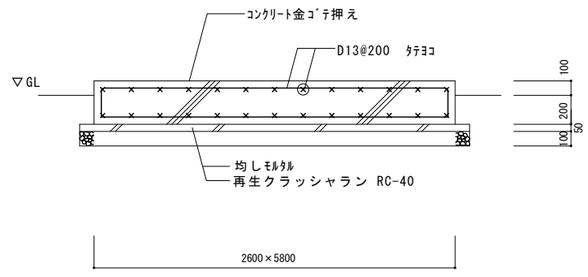

基礎内に水抜き穴（電気工事）を設けること

訂正	月．日		協同組合建築設計団ＳＯＵ間 1級建築士事務所　広島県知事登録24(1)第5062号 広島県広島市安佐南区長束五丁目33番19号	1級建築士 前岡 正伸 第234595号	設計年月日	設　計	検　図	承認印	工事名称	令和8年度 小学校施設整備事業 板城西小学校校舎長寿命化改良及び増築工事	図面番号
						製　図	担　当	承認年月日	図面名称	外構詳細図(11)　縮尺 (A2:100% A3:70.7%) 1/20　30　50	A-1162

自由勾配側溝【改修後Y】ほか詳細図

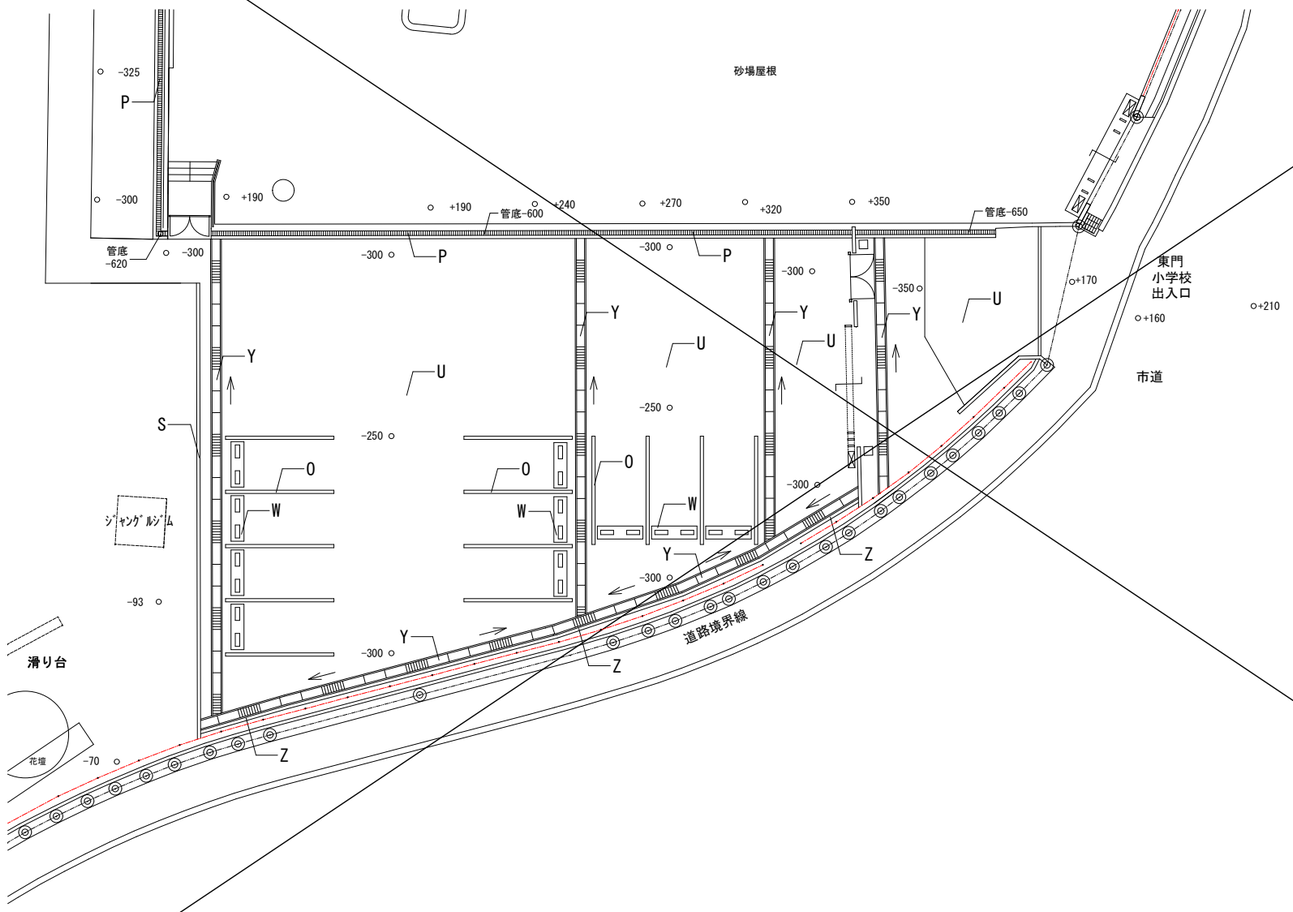

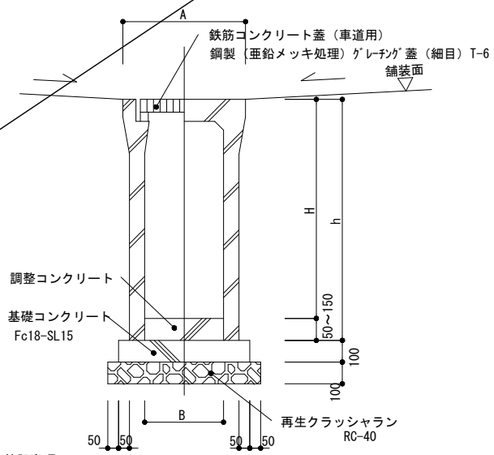

特記事項

1. 継目は10mm程度とし、モルタル詰めとする。
2. 角部および他種側溝、桝との取合部は、必要に応じて現場打ちコンクリートで成形する。
3. グレーチング蓋は@4000に設置する。

適用	A	B	h
●	500	300	300
○	500	300	400
○	500	300	500
○	500	300	700
○	610	400	500
○	610	400	600
○	610	400	700
○	720	500	700
○	720	500	1,000
○	830	600	800
○	830	600	1,000
○	830	600	1,200

適用欄に「●」印のあるものを使用する。

Y　自由勾配側溝　1/20

訂正	月．日		協同組合建築設計団ＳＯＵ間 1級建築士事務所　広島県知事登録24(1)第5062号 広島県広島市安佐南区長束五丁目33番19号	1級建築士 前岡 正伸 第234595号	設計年月日	設　計	検　図	承認印	工事名称	令和8年度 小学校施設整備事業 板城西小学校校舎長寿命化改良及び増築工事		図面番号
						製　図	担　当	承認年月日	図面名称	外構詳細図(12)（参考）	縮尺 (A2:100% A3:70.7%) 1/20　200	A-1163

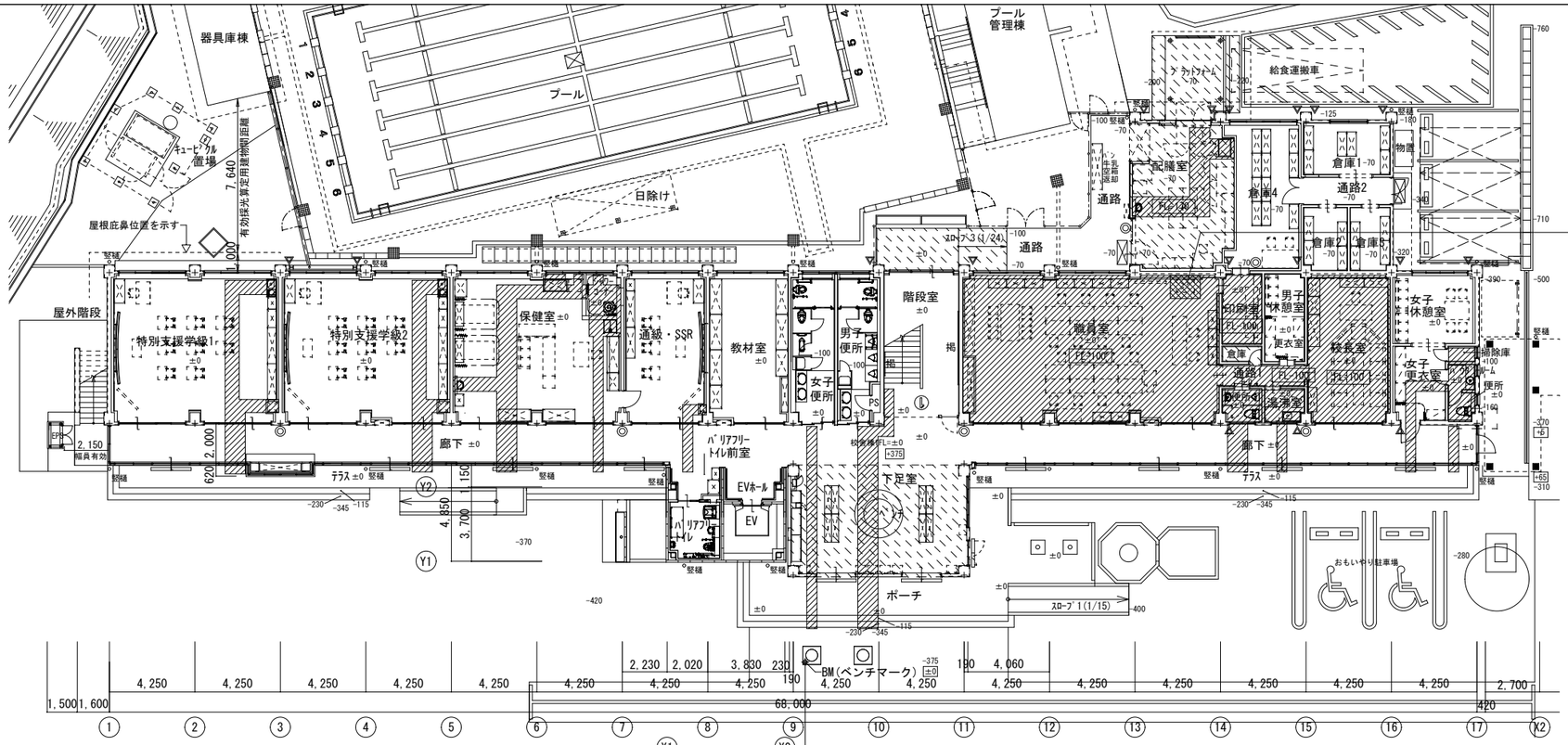

金庫設置部分
コンクリート嵩上打　FL-10まで
1500×1200
※詳細場所、寸法は現地にて最終協議

凡例

土間コンクリート厚150新設　D10縦横@200
既存との取り合いはあと施工（接着系）D-10@200
硬質ウレタンフォーム保温板厚25　ポリエチレンシート厚0.15（室内のみ）

FLからのコンクリート高さで、特記なき限りFL-10とする
上記以外の高さについては、 FL-** と標記する。
特記なき限り、使用コンクリートは下記による。
設計基準強度：Fc=18N/mm2
スランプ：15cm

無筋嵩上コンクリート新設

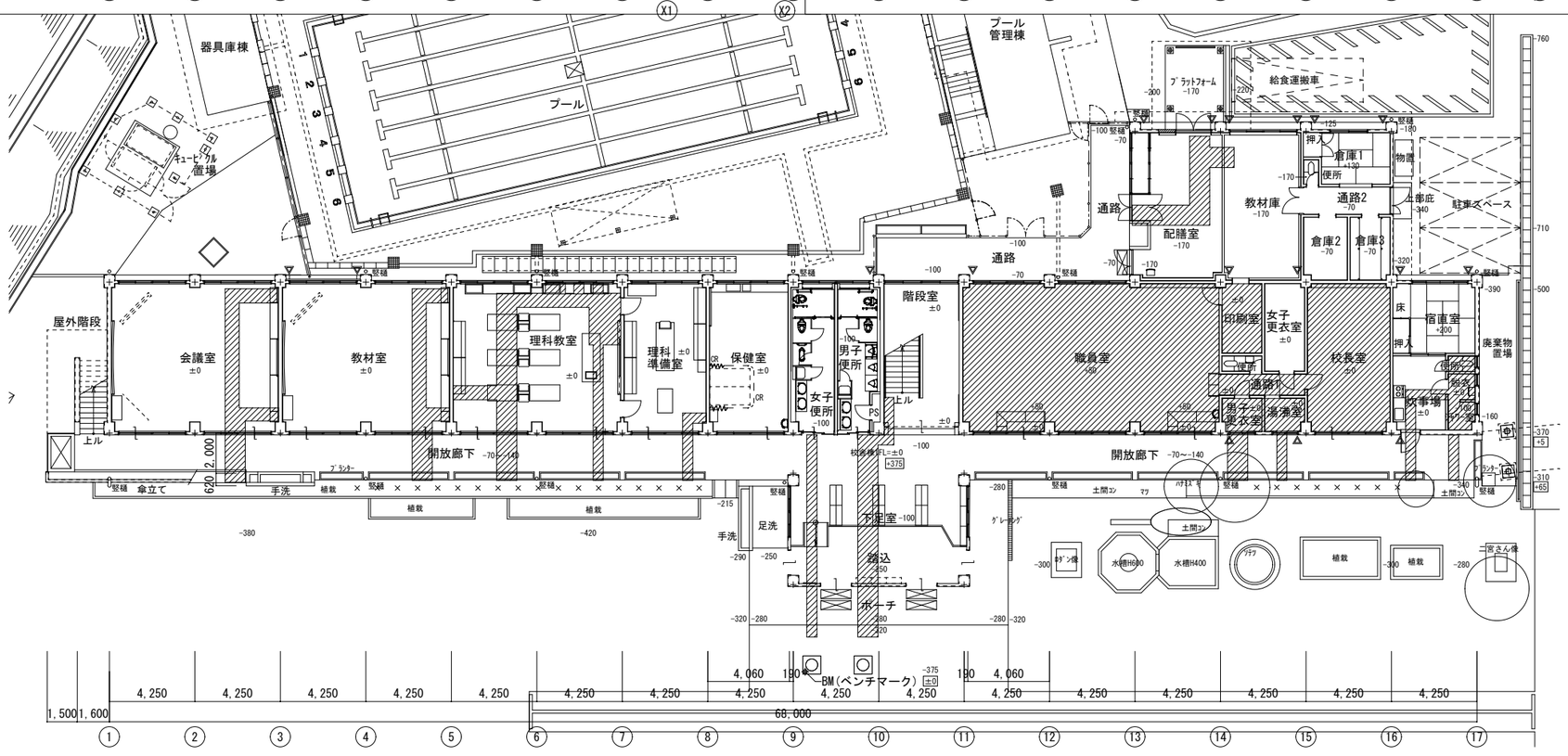

凡例

土間コンクリート撤去

土間コンの仕様は既存構造図参照
土間コン残置と撤去の境界についてはカッター切りとする

訂正	月．日		協同組合建築設計団ＳＯＵ間 1級建築士事務所　広島県知事登録24(1)第5062号 広島県広島市安佐南区長束五丁目33番19号	1級建築士 前岡 正伸 第234595号	設計年月日	設　計	検　図	承認印	工事名称	令和8年度 小学校施設整備事業 板城西小学校校舎長寿命化改良及び増築工事		図面番号
						製　図	担　当	承認年月日	図面名称	１階床伏図（改修前後）	縮尺 (A2:100% A3:70.7%) 1/200	A-1164

○既設校舎棟撤去品目一覧表　※１階教材室・職員室・校長室・印刷室・教材庫・配膳室の『戸棚・ｱﾝｸﾞﾙ棚及び可動タイプの品目』については後付けの備品とし工事対象外とする。なお、左記特記室以外でも、『可動タイプの品目』は工事対象外とする。

階数	室名	整理番号	工事種別	家具名称	巾	奥行	高さ	数量	備考
１階	会議室	1	撤去	教師用整理戸棚	1,800	600	1,800	1	
		2	撤去	曲面黒板	3,600		1,200	1	
		3	撤去	平面黒板	1,800		900	1	
		4	撤去	掃除具入	750	400	1,800	1	
		5	撤去	ロッカー（生徒用）	1,800	400	900	2	
		6	撤去	フリーボックス	530	400	900	1	
		7	撤去	掲示板					※展開図参照
		8	撤去	ｽｸﾘｰﾝﾎﾞｯｸｽ（ｽｸﾘｰﾝ共）				1	※仕様は表外共通事項参照
		9	撤去	地図掛け				1	※仕様は表外共通事項参照
	教材庫	10	撤去	教師用整理戸棚	1,800	600	1,800	1	
		11	撤去	曲面黒板	3,600		1,200	1	
		12	撤去	平面黒板	1,800		900	1	
		13	撤去	掃除具入	750	400	1,800	1	
		14	撤去	ロッカー（生徒用）	1,800	400	900	2	
		15	撤去	フリーボックス	530	400	900	1	
		16	撤去	掲示板					※展開図参照
		17	撤去	ｽｸﾘｰﾝﾎﾞｯｸｽ（ｽｸﾘｰﾝ共）				1	※仕様は表外共通事項参照
	理科教室	18	撤去	教師用実験台	2,400	900	850	1	
		19	撤去	生徒用実験台	3,600	800	750	3	
		20	撤去	収納戸棚	1,760	400/600	1,860	2	
		21	撤去	ステンレス流し台	900	500	750	4	
		22	撤去	観察台	1,500	500	750	2	
		23	撤去	両引き黒板	3,600		1,200	1	
		24	撤去	掲示板					※展開図参照
	理科準備室	25	撤去	中央実験台	2,400	900	800	1	
		26	撤去	中央作業台	1,200	900	800	1	
		27	撤去	収納戸棚	1,760	400/600	1,860	5	
		28	撤去	薬品庫	1,400	600	740	1	
		29	撤去	掃除具入	600	400	1,800	1	
	保健室	30	撤去	人研ぎ流し付き作業台	3,900	440	750	1	
		31	撤去	行事黒板	1,800		900	1	
		32	撤去	姿見鏡	750		1,800	1	
		33	撤去	白板	1,200		900	1	
		34	撤去	薬品戸棚	600	600	1,600	1	備品
		35	撤去	収納戸棚	900	400	1,700	1	備品
		36	撤去	掃除具入	600	400	1,800	1	
		37	撤去	ロッカー	2,200	250	1,450	1	
		38	撤去	掲示板					※展開図参照
	下足室	39	撤去	職員用上下足入(鋼製)	1,000	300	1,600(850)	3	高さ：1,600（２個）、850（１個）
		40	撤去	生徒用上下足入	1,000	300	1,600	12	
	職員室	41	撤去	平面黒板	3,480		1,200	1	
		42	撤去	掲示板					※展開図参照
	印刷室	43	撤去	作業台	3,440+1,365	600	750	1	
	湯沸室	44	撤去	ステンレス流し台	1,200	550	800	1	
		45	撤去	レンジ台	600	550	800	1	
	校長室	46	撤去	掲示板					※展開図参照
	女子更衣室	47	撤去	ステンレス流し台	1,200	550	800	1	
		48	撤去	レンジ台	600	550	800	1	
		49	撤去	吊戸棚	1,200	400	600	1	
	配膳室	50	撤去	配膳棚/食器保管庫	4,380	970	1,260/1,830	1	
		51	撤去	ステンレス流し台	900	640	925	1	
	倉庫3	52	撤去	木製棚	3,110	450	1,800	2	

階数	室名	整理番号	工事種別	家具名称	巾	奥行	高さ	数量	備考
２階及び３階	普通教室 特別支援学級 ※学級1及び2で一室 パソコン教室	53	撤去	教師用整理戸棚	1,800	600	1,800	8	
		54	撤去	曲面黒板	3,600		1,200	8	※ﾊﾟｿｺﾝ教室は白板（１個所）
		55	撤去	平面黒板	1,800		900	8	
		56	撤去	掃除具入	750	400	1,800	8	
		57	撤去	生徒用ロッカー	1,800	400	900	16	
		58	撤去	フリーボックス	530	400	900	8	
		59	撤去	掲示板					※展開図参照
		60	撤去	ｽｸﾘｰﾝﾎﾞｯｸｽ（ｽｸﾘｰﾝ共）				8	※仕様は表外共通事項参照
３階	家庭科準備室	61	撤去	作品保管戸棚	1,300	500	1,800	1	
		62	撤去	作品保管戸棚	1,800	500	1,800	1	
		63	撤去	食器戸棚	1,800	400/500	1,800	2	
		64	撤去	ステンレス流し台	1,200	550	800	1	
		65	撤去	レンジ台	600	550	800	1	
		66	撤去	展示戸棚	1,800	400/500	1,800	2	
	家庭科教室	67	撤去	教師用調理台	2,100	800	800	1	
		68	撤去	生徒用調理台	1,800	900	750	8	
		69	撤去	上下黒板	3,600	.	1,200	1	
		70	撤去	平面黒板	1,200		900	1	
		71	撤去	洗濯機用パン	900	640	80	4	
		72	撤去	ステンレス流し台	1,200	550	800	2	
		73	撤去	レンジ台	600	550	800	2	
		74	撤去	展示戸棚	1,800	400/500	1,800	1	
		75	撤去	食器戸棚	1,800	400/500	1,800	2	
		76	撤去	アイロン台	1,820	400	800	2	
		77	撤去	アイロン台	1,855	400	800	2	
		78	撤去	掲示板					※展開図参照
		78	撤去	ｽｸﾘｰﾝﾎﾞｯｸｽ（ｽｸﾘｰﾝ共）				1	※仕様は表外共通事項参照
		79	撤去	吊TV台				1	
	図工準備室	80	撤去	工作台	1,800	900	800	2	
		81	撤去	掃除具入	600	400	1,800	1	
		82	撤去	収納戸棚	1,760	600/800	1,860	5	
		83	撤去	ステンレス流し台	1,800	500	800	1	
	図工教室	84	撤去	教師用工作台	1,800	900	800	1	
		85	撤去	生徒用工作台	1,800	900	750	9	
		86	撤去	平面黒板	3,600		1,200	1	
		87	撤去	人研ぎ流し付き作業台	6,870	540	700	1	
		88	撤去	展示戸棚	1,800	600	1,800	2	
		89	撤去	作業台	1,800	500	700	2	
		90	撤去	掲示板					※展開図参照
		91	撤去	ｽｸﾘｰﾝﾎﾞｯｸｽ（ｽｸﾘｰﾝ共）				1	※仕様は表外共通事項参照
	図書室	93	撤去	カウンター	1,800+1,800	600	800	1	
		94	撤去	絵本書架	1,800	240	1,670	1	
		95	撤去	展示戸棚	1,200	350	1,800	1	
		96	撤去	傾斜２段書架	1,800	240/330	770	11	
		97	撤去	掃除具入	600	400	1,800	1	
		98	撤去	垂直書架	1,800	240	1,970	2	
		99	撤去	平面黒板	1,800		900	1	
		100	撤去	掲示板					※展開図参照
	音楽教室	101	撤去	平面黒板	3,600		1,200		
		102	撤去	楽器戸棚	1,760	600	2,600		
		103	撤去	楽器戸棚	1,760	800	1,860		
		104	撤去	掲示板					※展開図参照

地図掛け仕様：ステンレス製　φ34xL=1,800　S型ﾌｯｸ4箇所付　　天井より400下り吊部材φ21.7　２個所
スクリーンボックス（スクリーン共）：L2,000xD200xH200　スクリーン1,800x1,800

訂正	月．日	

協同組合建築設計団ＳＯＵ間
1級建築士事務所　広島県知事登録24(1)第5062号
広島県広島市安佐南区長束五丁目33番19号
1級建築士 前岡 正伸
第234595号

設計年月日	設　計	検　図	承認印	工事名称	令和8年度 小学校施設整備事業 板城西小学校校舎長寿命化改良及び増築工事	図面番号
	製　図	担　当	承認年月日	図面名称	既設撤去品目一覧表　縮尺 (A2:100%　A3:70.7%)	A-1165

改修前

桝番号	名称	規　格 内法寸法	管底 校舎棟 基準GLより	枡天端 校舎棟 基準GLより	管底の深さ 桝天端より	備考
①	雨水桝（ｺﾝｸﾘｰﾄ製）	600x600	860	230	1090	ﾏﾝﾎｰﾙ蓋　φ600　既存のまま
②	雨水桝（ｺﾝｸﾘｰﾄ製）	600x600	970	178	1148	ﾏﾝﾎｰﾙ蓋　φ600　既存のまま
③	雨水桝（ｺﾝｸﾘｰﾄ製）	600x600	1190	230	1420	ｺﾝｸﾘｰﾄ蓋
⑤	雨水桝（ｺﾝｸﾘｰﾄ製）	350x350	10	350	360	化粧蓋　既存のまま
⑥	雨水桝（ｺﾝｸﾘｰﾄ製）	350x350	40	350	390	化粧蓋　既存のまま
⑦	雨水桝（ｺﾝｸﾘｰﾄ製）	350x350	150	150	300	ｺﾝｸﾘｰﾄ蓋
⑧	雨水桝（ｺﾝｸﾘｰﾄ製）	350x350	450	-300	150	ｺﾝｸﾘｰﾄ蓋　道路用Ｕ形側溝に接続
⑨	雨水桝（ｺﾝｸﾘｰﾄ製）	350x350	250	-50	200	ｺﾝｸﾘｰﾄ蓋　桝⑧に接続
⑩	雨水桝（ｺﾝｸﾘｰﾄ製）	350x350	230	100	330	ｺﾝｸﾘｰﾄ蓋
⑪	雨水桝（ｺﾝｸﾘｰﾄ製）	350x350	315	35	350	ｺﾝｸﾘｰﾄ蓋
⑫	雨水桝（ｺﾝｸﾘｰﾄ製）	350x350	360	40	400	化粧蓋
⑬	雨水桝（ｺﾝｸﾘｰﾄ製）	450x450	420	30	450	化粧蓋
⑭	雨水桝（ｺﾝｸﾘｰﾄ製）	450x450	490	30	520	化粧蓋
⑮	雨水桝（ｺﾝｸﾘｰﾄ製）	450x450	565	-15	550	化粧蓋
⑯	雨水桝（ｺﾝｸﾘｰﾄ製）	600x600	640	90	730	化粧蓋
⑰	雨水桝（ｺﾝｸﾘｰﾄ製）	600x600	700	10	710	ｺﾝｸﾘｰﾄ蓋
⑱	雨水桝（ｺﾝｸﾘｰﾄ製）	600x600	755	-5	750	ｺﾝｸﾘｰﾄ蓋
⑲	雨水桝（ｺﾝｸﾘｰﾄ製）	600x600	800	-5	795	ｺﾝｸﾘｰﾄ蓋
⑳	雨水桝（ｺﾝｸﾘｰﾄ製）	600x600	885	0	885	ｺﾝｸﾘｰﾄ蓋
㉑	雨水桝（ｺﾝｸﾘｰﾄ製）	600x600	945	20	965	ｺﾝｸﾘｰﾄ蓋
㉒	雨水桝（ｺﾝｸﾘｰﾄ製）	600x600	1055	-100	955	ｺﾝｸﾘｰﾄ蓋　桝③に接続
㉓	雨水桝（ｺﾝｸﾘｰﾄ製）	600x600	150	400	550	ｺﾝｸﾘｰﾄ蓋　既存のまま

改修後

桝番号	名称	規　格 内法寸法	管底 校舎棟 基準GLより	桝天端 校舎棟 基準GLより	管底の深さ 桝天端より	備考
①	雨水桝（ｺﾝｸﾘｰﾄ製）	350×350	350	0	350	ｺﾝｸﾘｰﾄ蓋
②	雨水桝（ｺﾝｸﾘｰﾄ製）	450×450	461	0	461	ｺﾝｸﾘｰﾄ蓋
③	雨水桝（ｺﾝｸﾘｰﾄ製）	450×450	544	0	544	ｺﾝｸﾘｰﾄ蓋
④	雨水桝（ｺﾝｸﾘｰﾄ製）	600×600	637	0	637	ｺﾝｸﾘｰﾄ蓋
⑤	雨水桝（ｺﾝｸﾘｰﾄ製）	600×600	730	0	730	ｺﾝｸﾘｰﾄ蓋
⑥	雨水桝（ｺﾝｸﾘｰﾄ製）	600×600	831	0	831	ｺﾝｸﾘｰﾄ蓋
⑦	雨水桝（ｺﾝｸﾘｰﾄ製）	600×600	879	0	879	ｺﾝｸﾘｰﾄ蓋
⑧	雨水桝（ｺﾝｸﾘｰﾄ製）	600×600	948	0	948	ｺﾝｸﾘｰﾄ蓋
⑨	雨水桝（ｺﾝｸﾘｰﾄ製）	600×600	1036	0	1036	ｺﾝｸﾘｰﾄ蓋
⑩	雨水桝（ｺﾝｸﾘｰﾄ製）	600×600	1155	0	1155	ｺﾝｸﾘｰﾄ蓋
⑪	雨水桝（ｺﾝｸﾘｰﾄ製）	600×600	1266	-50	1216	ｺﾝｸﾘｰﾄ蓋
⑫	雨水桝（ｺﾝｸﾘｰﾄ製）	600x600	1335	230	1565	ｺﾝｸﾘｰﾄ蓋
⑬	雨水桝（ｺﾝｸﾘｰﾄ製）	350×350	350	0	350	ｺﾝｸﾘｰﾄ蓋　新設②へ接続
⑭	雨水桝（ｺﾝｸﾘｰﾄ製）	450×450	400	400	800	化粧蓋　新設⑦へ接続
⑮	雨水桝（ｺﾝｸﾘｰﾄ製）	600×600	932	0	932	ｺﾝｸﾘｰﾄ蓋　新設⑧へ接続
⑯	雨水桝（ｺﾝｸﾘｰﾄ製）	450×450	480	-100	380	SUSｸﾞﾚｰﾁﾝｸﾞ蓋（細目、ﾉﾝｽﾘｯﾌﾟ、T-6、ﾎﾞﾙﾄ固定）　新設現場打ち側溝に接続
㉓	雨水桝（ｺﾝｸﾘｰﾄ製）	600x600	150	400	550	ｺﾝｸﾘｰﾄ蓋　既存のまま　竪樋から桝までの配管を新設に伴い接続部補修
㉚	既存　雨水桝（ｺﾝｸﾘｰﾄ製）	600x600	860	230	1090	改修前①桝　既存のまま
㉛	既存　雨水桝（ｺﾝｸﾘｰﾄ製）	600x600	970	178	1148	改修前②桝　既存のまま
Ⓐ	既存　雨水桝（ｺﾝｸﾘｰﾄ製）	350x350	10	350	360	改修前⑤桝　既存のまま
Ⓑ	既存　雨水桝（ｺﾝｸﾘｰﾄ製）	350x350	40	350	390	改修前⑥桝　既存のまま　配管撤去・一部流用、補修
Ⓒ	雨水桝（ｺﾝｸﾘｰﾄ製）	350x350	100	200	300	SUSｸﾞﾚｰﾁﾝｸﾞ蓋（細目、ﾉﾝｽﾘｯﾌﾟ、T-6、ﾎﾞﾙﾄ固定）
Ⓓ	雨水桝（ｺﾝｸﾘｰﾄ製）	350x350	110	200	310	SUSｸﾞﾚｰﾁﾝｸﾞ蓋（細目、ﾉﾝｽﾘｯﾌﾟ、T-6、ﾎﾞﾙﾄ固定）
Ⓔ	雨水桝（ｺﾝｸﾘｰﾄ製）	350x350	210	150	360	SUSｸﾞﾚｰﾁﾝｸﾞ蓋（細目、ﾉﾝｽﾘｯﾌﾟ、T-6、ﾎﾞﾙﾄ固定）
Ⓕ	雨水桝（ｺﾝｸﾘｰﾄ製）	350x350	600	-300	300	SUSｸﾞﾚｰﾁﾝｸﾞ蓋（細目、ﾉﾝｽﾘｯﾌﾟ、T-6、ﾎﾞﾙﾄ固定）　新設現場打ち側溝に接続

訂正	月．日	

協同組合建築設計団ＳＯＵ間
1級建築士事務所　広島県知事登録24(1)第5062号
広島県広島市安佐南区長束五丁目33番19号
1級建築士 前岡 正伸
第234595号

設計年月日	設　計	検　図	承認印	工事名称	令和8年度 小学校施設整備事業 板城西小学校校舎長寿命化改良及び増築工事	図面番号
	製　図	担　当	承認年月日	図面名称	雨水桝一覧（改修前後）　縮尺 (A2:100%　A3:70.7%) —	A-1166

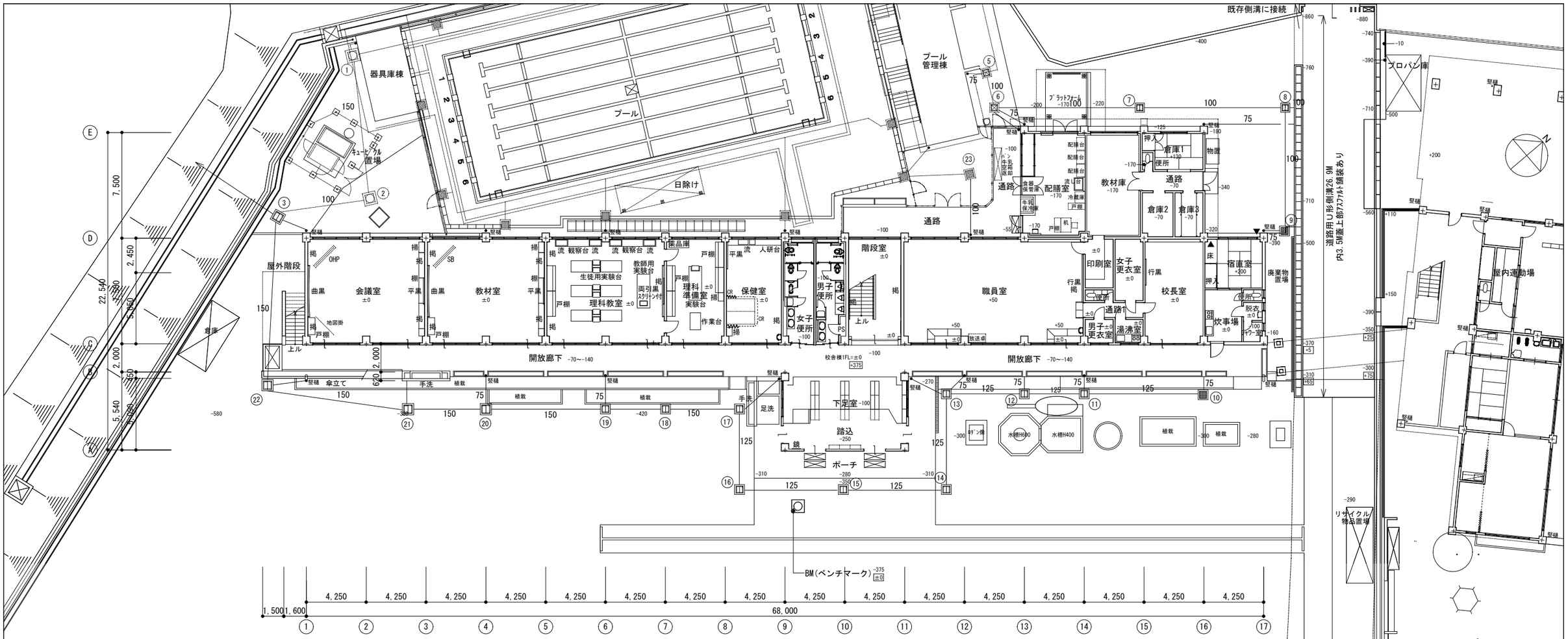

工事内容：特記無き限り下記による。
上図実線全ての排水桝・雨水桝及び配管、道路用U形側溝（蓋とも）の撤去

雨水枡凡例

- 排水桝 桝：角型コンクリート製、蓋：鋳鉄製グレーチング
- 雨水桝 桝：角型コンクリート製、蓋：コンクリート製
- 雨水桝 桝：角型コンクリート製、蓋：化粧型式
- 雨水桝 桝：角型コンクリート製、蓋：鋳鉄製マンホール
- 雨水桝 桝：丸型コンクリート製、蓋：鋳鉄製マンホール

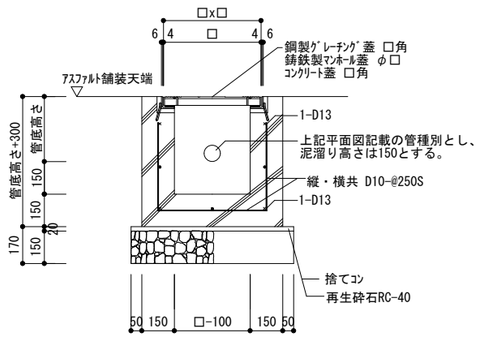

コンクリート桝廻り詳細図 1/20

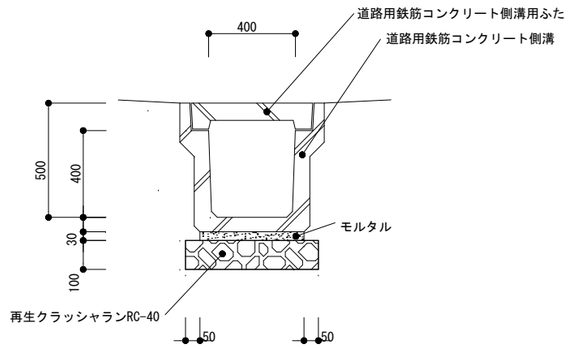

道路用U形側溝1/20

訂正	月．日		協同組合建築設計団ＳＯＵ間 1級建築士事務所　広島県知事登録24(1)第5062号 広島県広島市安佐南区長束五丁目33番19号	1級建築士 前岡 正伸 第234595号	設計年月日	設　計	検　図	承認印	工事名称	令和8年度 小学校施設整備事業 板城西小学校校舎長寿命化改良及び増築工事	図面番号
						製　図	担　当	承認年月日	図面名称	雨水計画図・詳細図（改修前） 縮尺 (A2:100% A3:70.7%) 1/20 1/200	A-1167

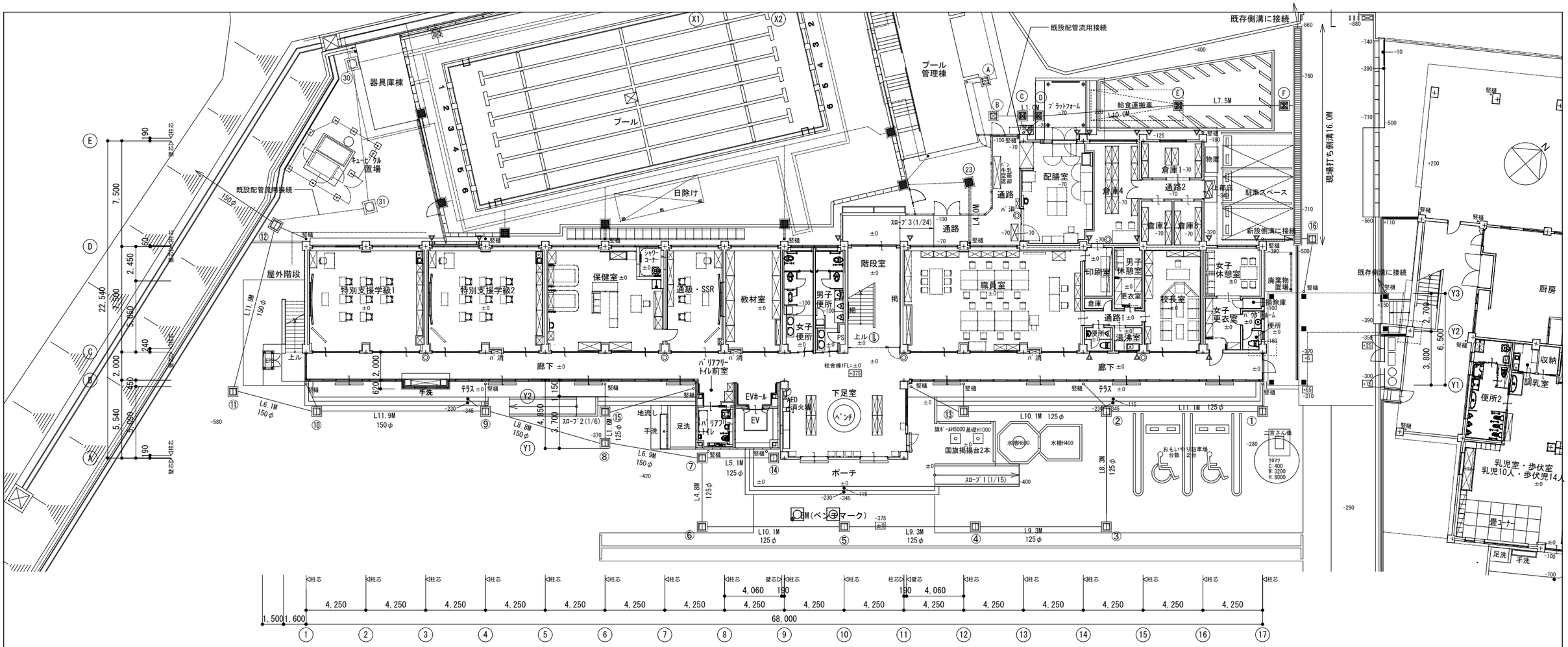

工事内容：特記無き限り下記による。
上図実線全ての排水桝及び配管、
現場打ち側溝(ｸﾞﾚｰﾁﾝｸﾞ蓋 受枠付)の新設
配管撤去に伴う既存側溝等に関する補修
配管・桝撤去後の地盤の真砂土による埋戻し・整地

雨水枡凡例

- 排水桝 桝：角型ｺﾝｸﾘｰﾄ製、蓋：鋳鉄製ｸﾞﾚｰﾁﾝｸﾞ
- 雨水桝 桝：角型ｺﾝｸﾘｰﾄ製、蓋：ｺﾝｸﾘｰﾄ製
- 雨水桝 桝：角型ｺﾝｸﾘｰﾄ製、蓋：化粧型式
- 雨水桝 桝：角型ｺﾝｸﾘｰﾄ製、蓋：鋳鉄製ﾏﾝﾎｰﾙ
- 雨水桝 桝：丸型ｺﾝｸﾘｰﾄ製、蓋：鋳鉄製ﾏﾝﾎｰﾙ
- 雨水桝 桝：角型ｺﾝｸﾘｰﾄ製、蓋：鋼製ｸﾞﾚｰﾁﾝｸﾞ

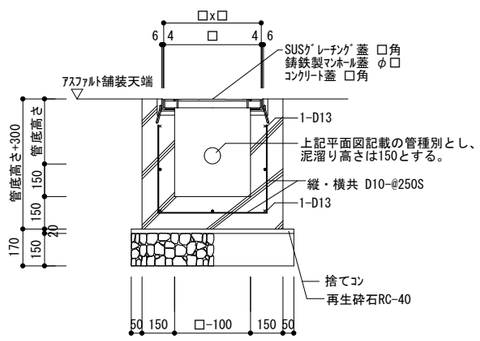

ｺﾝｸﾘｰﾄ桝廻り詳細図 1/20

※雨水配管はVP管 特記なき限り100φとし、その勾配は1/100とする

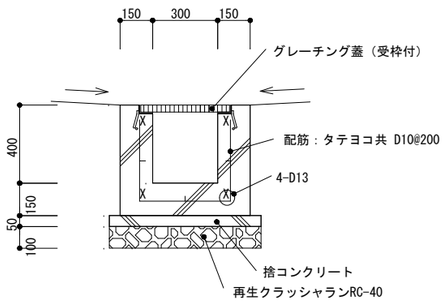

現場打ち側溝(グレーチング蓋 受枠付) 1/20

・10m程度ごとに瀝青繊維質板（エラスタイト）t=15の伸縮目地を設ける
・ｸﾞﾚｰﾁﾝｸﾞ蓋仕様：鋼製亜鉛ﾒｯｷ処理、細目、ﾉﾝｽﾘｯﾌﾟ、T-6、ﾎﾞﾙﾄ固定め仕様

共通事項
※使用コンクリートは下記による。
設計基準強度：Fc=18N/mm2
スランプ：15cm 粗骨材の最大寸法：20mm

訂正	月．日		協同組合建築設計団ＳＯＵ間 1級建築士事務所 広島県知事登録24(1)第5062号 広島県広島市安佐南区長束五丁目33番19号	1級建築士 前岡 正伸 第234595号	設計年月日	設 計	検 図	承認印	工事名称	令和8年度 小学校施設整備事業 板城西小学校校舎長寿命化改良及び増築工事		図面番号
						製 図	担 当	承認年月日	図面名称	雨水計画図・詳細図（改修後）	縮尺 (A2:100% A3:70.7%) 1/20 1/200	A-1168