令和8年度

土木施設災害復旧事業

# 黒瀬地区災害復旧工事(8-4)

# 仕様書

施　工　場　所　　東広島市黒瀬町大多田

東広島市

## 【広域図】　黒瀬町大多田

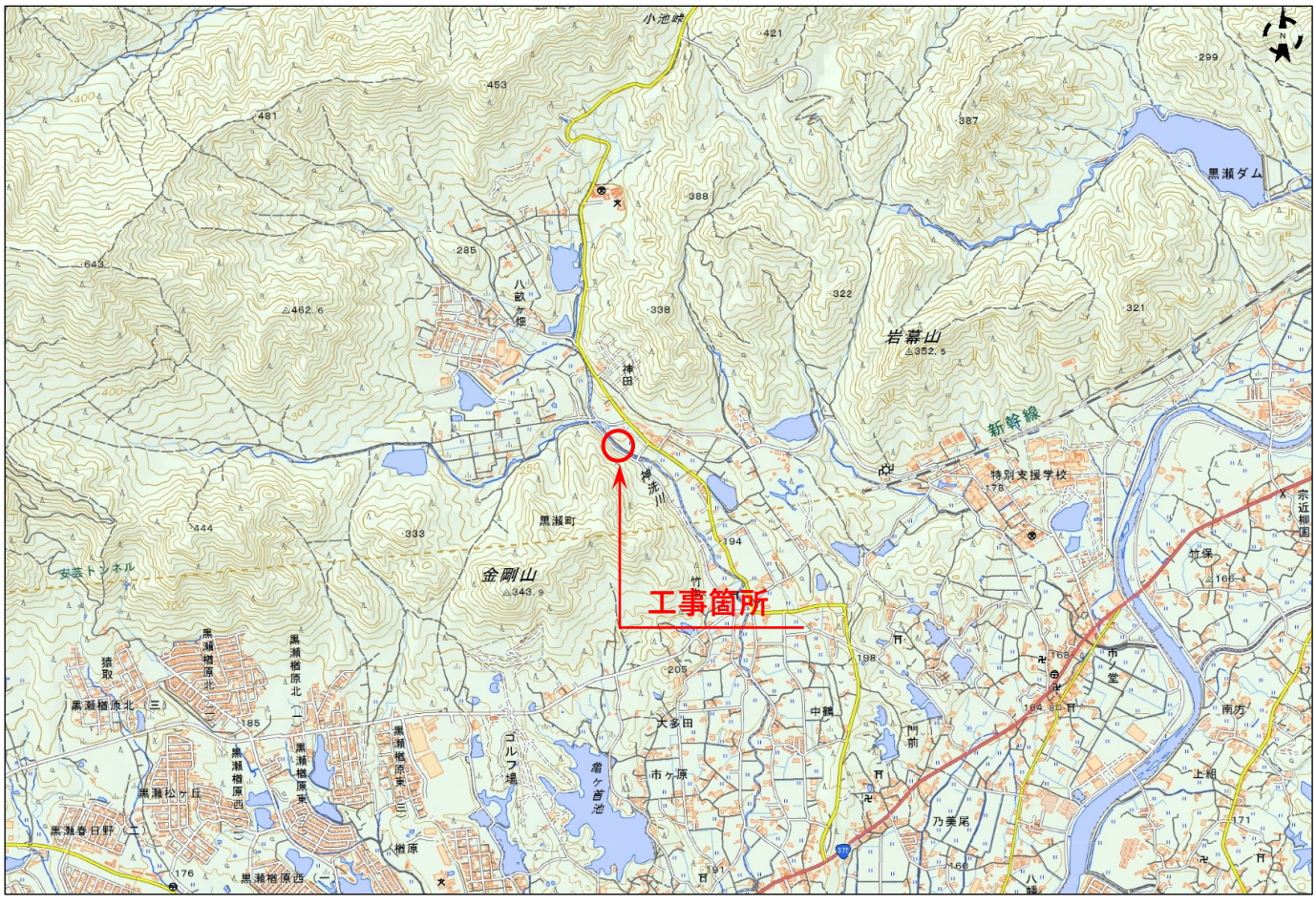


## 【詳細図】

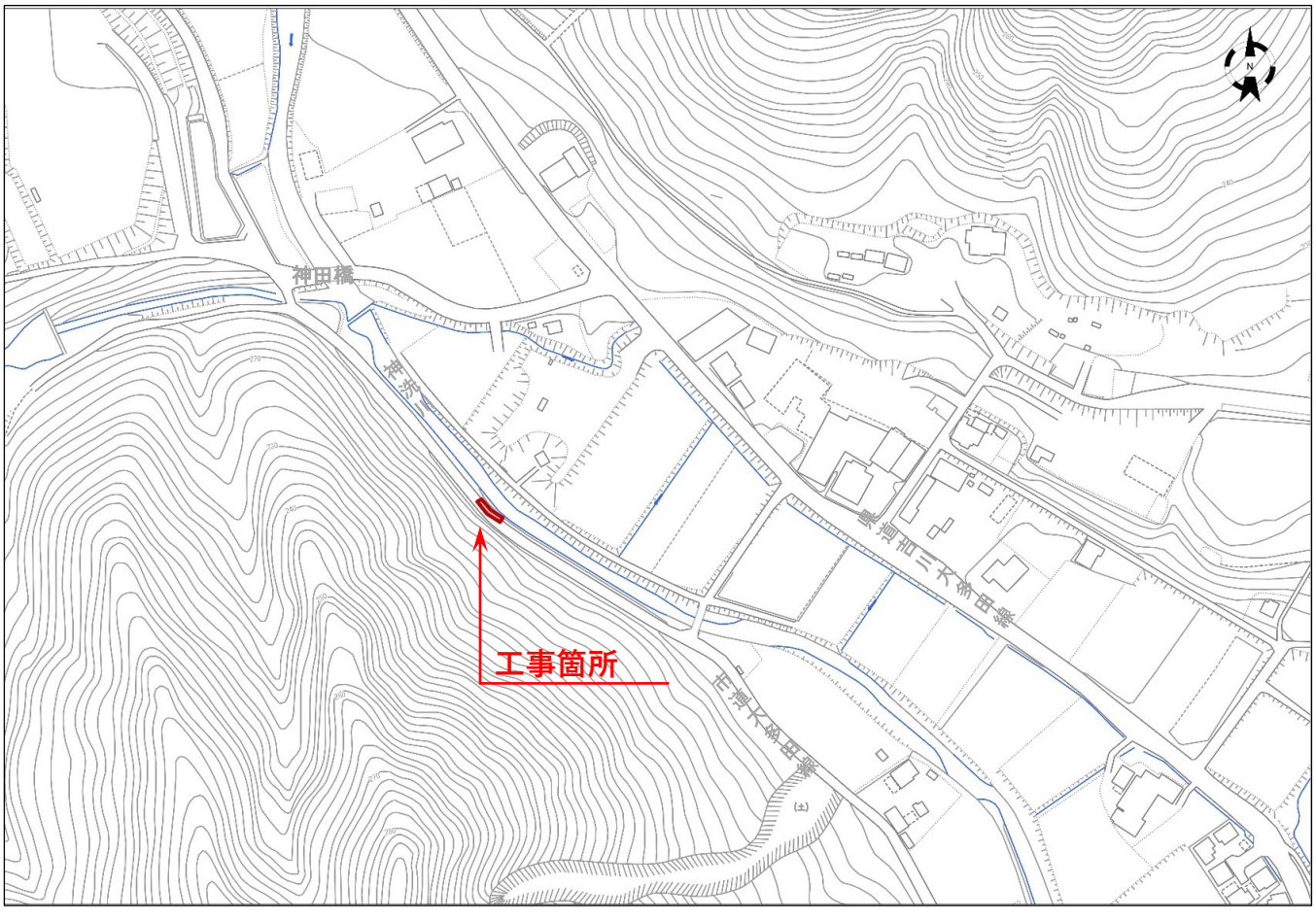

# 特　記　仕　様　書

（令和8年度　土木施設災害復旧事業　黒瀬地区災害復旧工事（8-4））


第1章　総則

1. 適用
2. 前払金
3. 現場代理人の兼務
4. 現場作業終期日
5. 履行報告
6. 官公庁等への手続き等
7. 工事中情報共有システム（受注者希望型）
8. 主任(監理)技術者及び現場代理人の配置について
9. 法定外の労災保険の付保
10. 週休２日適用工事等　週休２日
11. 建設副産物の取り扱いについて
12. 猛暑日等を考慮した工期延長について

第2章　工事材料

1. 見本・品質証明資料
2. 品質規格証明資料等
3. 環境保全型ブロック

第3章　施工条件

1. 公害対策
   (1) 濁水・湧水処理
2. 安全対策
   (1) 交通安全施設
   (2) 交通誘導警備員・警戒船・保安要員
   (3) 架空線の防護管に要する費用について
3. 盛土・埋戻土
   (1) 流用土(工事内流用)
4. 建設副産物
   (1) 建設発生土（建設発生土リサイクルプラント又は建設発生土受入地への搬出）
   (2) アスファルト殻(搬出)

第4章　その他

1. 工事関係書類
2. 工事写真
3. 疑義の解決等
4. 施工計画書の記載事項の簡素化
5. 仮設工
6. すりつけ工

# 特　記　仕　様　書

第1章　総則

1.　適用

本工事の施工にあたっては、「土木工事共通仕様書（令和８年８月）広島版（適用区分「広島」及び「広島県」）」及び東広島市制定の第15編下水道編(最新版)に基づいて実施しなければならない。

この場合においては、次のとおりとする。

(1)　「広島県」とあるのは「東広島市」と読み替える。(ただし、第1編第1章第1節1-1-1-27第10項、第1編第1章第2節1-1-2-1第3項、1-1-2-8第1項、1-1-2-9第1項、1-1-2-10第1項、1-1-2-11第1項、第6項、第8項、1-1-2-14第2項、1-1-2-16第1項、第3項、第2編第1章第3節2-1-3-1、第3編第1章第2節3-1-2-3第2項においては読み替えない。)

(2)　「建設工事請負契約約款」とあるのは「東広島市の建設工事請負契約約款」と読み替える。

(3)　「土木工事監督規程」とあるのは「東広島市建設工事監督事務取扱要綱」と読み替える。

(4)　「土木工事検査規程」とあるのは「東広島市建設工事検査規程」と読み替える。

(5)　「建設工事執行規則第19条の1」とあるのは「東広島市建設工事執行規則第19条第1項」と、「建設工事執行規則第41条の2」とあるのは「東広島市建設工事執行規則第41条第2項」と読み替える。

(6)　「広島県契約規則第2条の1」とあるのは「東広島市契約規則第2条第1項」と読み替える。

(7)　「土木工事検査技術基準」とあるのは「東広島市の「土木工事検査技術基準」」と読み替える。

(8)　「低入札価格調査制度事務取扱要綱」とあるのは「東広島市低入札価格調査制度事務取扱要領」と読み替える。

(9)　「広島県の建設工事入札参加資格」とあるのは「東広島市の競争入札参加資格」と読み替える。

(10) 広島県の「建設業者等指名除外要綱」とあるのは東広島市の「建設業者等指名除外基準要綱」と「建設業者等指名除外要綱別表第18号」とあるのは東広島市の「建設業者等指名除外基準要綱別表第22号」と読み替える。

(11)　「建設工事における低入札価格調査制度事務取扱要綱」とあるのは「東広島市低入札価格調査制度事務取扱要領」と、「建設工事における低入札価格調査制度事務取扱要綱第10条」とあるのは「東広島市低入札価格調査制度事務取扱要領第11条」と読み替える。

(12)　「県発注工事等における暴力団排除のための契約制限要綱」とあるのは「東広島市建設工事暴力団等排除要綱」と読み替える。

(13) その他

| 編 | 章 | 節 | 条 | 見　出　し | 項 | 特記及び追加仕様事項 |
|---|---|---|---|---|---|---|
| 1 | 1 | 2 | 5 | 工事の下請負 | 3から6まで | 適用しない。 |
| 1 | 1 | 2 | 14 | 施工管理 | 1 | 適用しない。 |
| 1 | 1 | 2 | 16 | 環境対策 | 4 | 適用しない。 |
| 1 | 1 | 3 | 3 | 現場代理人及び主任技術者又は監理技術者 | 5から6まで | 適用しない。 |
| 1 | 1 | 3 | 4 | 下請負及び契約の制限 | 1(2) | 適用しない。 |
| 1 | 1 | 3 | 5 | 主要資材の購入 | | 適用しない。 |
| 1 | 1 | 3 | 7 | 契約後VE工事 | | 適用しない。 |
| 1 | 1 | 3 | 9 | 県産材の活用 | (2) | 適用しない。 |
| 1 | 1 | 3 | 10 | 工事現場の現場環境改善等 | | 適用しない。 |
| 1 | 1 | 3 | 11 | 現場環境改善（ウィークリースタンス）の実施 | (4)[2]から[7]まで | 適用しない。 |
| 3 | 1 | 1 | 1 | 請負代金内訳書 | | 適用しない。 |
| 3 | 1 | 1 | 2 | 工程表 | | 適用しない。 |
| 3 | 1 | 1 | 7 | 工事完成図書の納品 | 2から6まで | 適用しない。 |
| 3 | 1 | 1 | 8 | 技術検査 | 3から5まで | 適用しない。 |
| 3 | 1 | 2 | 1 | 請負代金内訳書 | | 適用しない。 |
| 3 | 1 | 2 | 2 | 工程表 | | 適用しない。 |
| 3 | 1 | 2 | 5 | 工事完成図書の納品 | | 適用しない。 |
| 3 | 1 | 2 | 6 | 提出書類 | 2 | 適用しない。 |
| 3 | 1 | 3 | 1 | 工事完成図書の納品 | | 適用しない。 |
| 3 | 1 | 3 | 2 | 技術検査 | 2 | 適用しない。 |

2.　前払金

契約金額が50万円以上の建設工事の場合は前払金を請求することができる。前払金は請負代金の40%以内とする。また、契約に当たって契約約款特約事項第22項により中間前払金を選択するものにあっては、中間前払金は請負代金の20%以内とする。その他、前金払・中間前金払の適用は次の要領による。

・建設工事請負代金前金払実施要領
・建設工事請負代金中間前金払実施要領
・東広島市余裕期間制度適用工事に係る事務取扱要領

3.　現場代理人の兼務

１　現場代理人の兼務については、「技術者等の適正配置について」によるものとする。

２　発注者は、受注者からの申請に基づき、兼務する各工事の内容、工程等を勘案し、現場代理人の兼務について承認の適否を決定し、承認する場合は現場代理人兼務承認書により、承認しない場合は現場代理人兼務非承認書に承認しない理由を記載の上、速やかに受注者に通知する。

３　発注者は現場代理人の兼務について、次に掲げる事由に該当すると認めたときは、現場代理人兼務承認取消書により、その承認を取消すものとする。

⑴ 兼務を予定する工事の発注者が兼務を承認しないことが明らかになったとき
⑵ 兼務を承認した日から起算して14日(東広島市の休日を定める条例(平成元年東広島市条例第６号)第１条第１項に規定する市の休日を除く。)を経過した後においても、兼務先の発注者が兼務を承認したことを証する書面の写しが提出されないとき
⑶ 兼務申請において、重要な事項について虚偽の申告をし、又は重要な事実の申告を行わなかったことが判明したとき
⑷ 兼務の承認後、重要な事項や重大な状況の変化について報告を行わない等、必要な報告を怠ったことが判明したとき
⑸ 著しい状況の変化により、兼務を承認することが適当でなくなったとき
⑹ その他、発注者が兼務を承認することが適当でなくなったとき

４　重要な事項について虚偽の申告を行う等、不適切な申請を行った者、又は、兼務の承認後に重要な事項や重大な状況の変化について報告を行わない等、必要な報告を怠った者に対しては、請負契約に基づく是正措置の請求や指名除外等の必要な措置を行うことがある。

※ 同一町内における町とは西条町、八本松町、志和町又は高屋町にあっては昭和49年4月20日前の町の区域とし、黒瀬町、福富町、豊栄町、河内町又は安芸津町にあっては平成17年2月7日前の町の区域とする。

4.　現場作業終期日

本工事の施工に当たっては、工期末の30日前までに、作業を終了しなければならない。

なお、現場作業終期日までに適時、速やかに「土木工事共通仕様書（令和８年８月）広島版」第1編1-1-1-24第2項第3号に記載してある出来高が確認できる資料を監督職員に提出しなければならない。

5.　履行報告

本工事は、小規模工事等であるため所定の様式での提出を省略し、「土木工事共通仕様書（令和８年８月）広島版」第1編1-1-1-24第2項第3号に記載の資料を監督職員に提出することにより、履行報告とする。なお、工期延長等が必要となった場合は、報告方法について監督職員と協議するものとする。

6.　官公庁等への手続き等

受注者は、関係官公庁及びその他の関係機関との諸手続きにおいて許可、承諾等を得た場合はその書面(写し)を提出するものとし、更新手続き(許可内容が同じもの)の場合は、届出等の鑑のみとする。

7.　工事中情報共有システム（受注者希望型）

（１）本工事は、工事中情報共有システムの対象（受注者希望型）である。
（２）工事中情報共有システムを利用するにあたり、発注者に連絡の上、利用申込すること。
（３）本工事で使用する情報共有システムは次のとおり。
　　広島県工事中情報共有システム（一般社団法人　広島県土木協会）
　　http://www.hdobokuk.or.jp/koujijyouhoushisutemu2.html
（４）工事中情報共有システム利用に必要な費用は設計金額に含まれている。

（５）利用にあたっては「東広島市発注工事における広島県工事中情報共有システム利用実施要領」に基づくこと。
（６）運用にあたっては「広島県工事中情報共有システム運用ガイドライン」に基づくこと。
この場合においては、次のとおりとする。
１）「1.3.適用する基準」のうち、「土木工事監督規程（広島県）」および「土木工事監督実施要領（広島県）」は「東広島市建設工事監督事務取扱要綱」と、「土木工事検査規程（広島県）」とあるのは「東広島市建設工事検査規程」と、「土木工事検査技術基準（広島県）」とあるのは「土木工事検査技術基準（東広島市）」と読み替えるものとする。
２）「CAD製図基準（国土交通省）」および「CAD製図基準に関する運用ガイドライン（国土交通省）」は適用しない。
３）「4.検査」は適用しない。
４）検査は、発注者と協議のうえ、紙媒体による検査と電子検査の併用とすることができるものとする。
５）受注者は、工事中情報共有システムにより処理した工事完成図について、電子成果品として納品するほか、紙の成果品も納品すること。

8.　主任(監理)技術者及び現場代理人の配置について

東広島市発注工事における主任(監理)技術者及び現場代理人の配置についての取り扱いは、「技術者等の適正配置について」によるものとする。

9.　法定外の労災保険の付保

１　本工事において、受注者は法定外の労災保険に付さなければならない。
２　受注者は、建設工事請負契約約款第４７条に基づき、法定外の労災保険の契約締結をしたときは、その証券又はこれに代わるものを速やかに監督職員に提示しなければならない。
３　法定外の労災保険は、政府の労働者災害補償保険とは別に上乗せ給付等を行うことを目的とするものであり、（公財）建設業福祉共済団、（一社）全国建設業労災互助会、全日本火災共済協同組合連合会、（一社）全国労働保険事務組合連合会又は保険会社との間で、契約を締結しているものとする。

10.　週休２日適用工事等　週休２日

本工事は、週休２日適用工事（発注者指定型）であり、「東広島市週休２日適用工事等実施要領（最新版）」に従うこと。

なお、実施要領に基づき提出する必要のある様式「休日取得計画表」は「検査課HP＞施工関連資料＞週休２日適用工事等の実施について」に掲載している。

11.　建設副産物の取り扱いについて

本工事における建設副産物の取扱いについては、土木工事共通仕様書1-1-2-11 建設副産物のとおり取り扱うこととする。なお、「再生資源利用計画」、「再生資源利用促進計画」及び「実施書の提出」については、次のとおりとする。

１　再生資源利用計画及び再生資源利用促進計画

受注者は、コンクリート、コンクリート及び鉄から成る建設資材、木材、アスファルト混合物等を工事現場に搬入する場合には、法令に基づき、再生資源利用計画を作成し、施工計画書に含め監督職員に提出しなければならない。また、受注者は、建設発生土、コンクリート塊、アスファルト・コンクリート塊、建設発生木材、建設汚泥又は建設混合廃棄物等を工事現場から搬出する場合には、法令に基づき、再生資源利用促進計画（５の確認結果票を含む）を作成し、施工計画書に含め監督職員に提出しなければならない。なお、その内容に変更が生じたときは、速やかに利用計画及び促進計画を変更し、監督職員に報告しなければならない。

２　計画の掲示及び公表

受注者は、１の再生資源利用計画及び再生資源利用促進計画を工事現場の見やすい場所に掲示（デジタルサイネージによる掲示も可）し、公衆の閲覧に供するとともに、インターネットの利用により公表するよう努めるものとする。

現場掲示様式については、次のURLを参考に作成すること。

https://www.mlit.go.jp/sogoseisaku/region/recycle/d03project/d0306/page_03060101credas1top.htm

３　実施書の提出

受注者は、再生資源利用計画及び再生資源利用促進計画を作成した場合には、工事完了後速やかに実施状況を記録した再生資源利用実施書及び再生資源利用促進実施書を監督職員に提出しなければならない。なお、受注者は、再生資源利用実施書及び再生資源利用促進実施書の作成後、工事完成から５年間保存しなければならない。

４　工事現場の管理体制

受注者は、再生利用の促進を行うため、工事現場における建設副産物責任者を置くことにより、管理体制を整備するとともに、当該責任者に対し、再生資源利用計画及び再生資源利用促進計画の内容について現場担当者の教育を十分行うこと及び、関係する他の施工者及び資材納入業者もこれを周知徹底することを指導するものとする。

５　建設発生土搬出に関する関係法令の手続きの確認及び確認結果票の作成

受注者は、再生資源利用促進計画の作成にあたり、建設発生土を工事現場から搬出する場合は、あらかじめ次に掲げる事項を確認し、また各事項の確認の結果を記載した書面（確認結果票）を作成しなければならない。

※確認結果票は「広島県の調達情報」に掲載している。

なお、対象となる工事は請負代金額が100万円以上、または建設発生土の搬出が500m3以上の工事を対象とする。

(1) 工事現場内の土地の掘削その他の土地の形質の変更が土壌汚染対策法（平成14年法律第53号）第３条第７項又は第４条第１項の規定による届出を要する場合にあっては、当該届出がされている。

(2) 再生資源利用促進計画に記載しようとする搬出先における建設発生土の搬入に係る行為に関する次に掲げる事項

(1) 当該行為が宅地造成及び特定盛土等規制法（昭和36年法律第191号。以下「盛土規制法」という）第12条第１項、第16条第１項、第30条第１項又は第35条第１項の規定による許可を要する場合にあっては、当該許可を受けている。

(2) 当該行為が盛土規制法第21条第１項、第27条第１項、第28条第１項又は第40条第１項の規定による届出を要する場合にあっては、当該届出がされている。

(3) 上記(1)、(2)に掲げる事項のほか、再生資源利用促進計画に記載しようとする搬出先が適正であることを確認するために必要な事項その他の建設発生土の搬出に関する事項

６　運搬業者への通知

受注者は、建設発生土の運搬を行う者に対し、再生資源利用促進計画及び確認結果票の内容を通知するものとする。またその内容に変更が生じたときには、速やかに運搬を行う者に通知するものとする。

７　確認結果票の掲示及び公表

受注者は、確認結果票を工事現場の見やすい場所に掲示（デジタルサイネージによる掲示も可）し、公衆の閲覧に供するとともに、インターネットの利用により公表するよう努めるものとする。

８　確認結果票の保管

受注者は、確認結果票を建設工事の完成後５年間保存するものとする。

９　建設発生土の搬出先に対する受領書の交付請求

受注者は、建設発生土を再生資源利用促進計画に記載した搬出先へ搬出したときは、速やかに当該搬出先の管理者（搬出先が工事現場である場合は、当該工事現場の受注者）に対し、次に掲げる事項を記載した受領書の交付を求めるものとする。

(1) 建設発生土の搬出先の名称（搬出先が工事現場である場合は、建設工事の名称。）及び所在地

(2) 建設発生土の搬出先の受注者の商号、名称又は氏名

(3) 建設発生土の搬出元の名称及び所在地

(4) 建設発生土の搬出量

(5) 建設発生土の搬出が完了した日

10　建設発生土の搬入元への受領書の交付

受注者は、建設発生土を利用計画に記載した搬入元から搬入したときは、速やかに当該搬入元の管理者（搬入元が工事現場である場合は、当該工事現場の受注者）に対し、前号に掲げる事項を記載した受領書を交付するものとする。

11　受領書の内容確認

受注者は、搬出先から受領書の交付を受けたときは、再生資源利用促進計画に記載した内容と一致することを確認する。

12　受領書の保管

受注者は、受領書又はその写しを建設工事の完成後５年間保存するものとする。

13　建設発生土の最終搬出先までの確認

受注者は、建設発生土が再生資源利用促進計画に記載した搬出先（次の(1)から(4)のいずれかに該当する搬出先を除く。）から他の搬出先へ搬出されたときは、速やかに、当該他の搬出先への搬出に関する９（1）～（5）に関する事項を記載した書面を作成するとともに、当該書面を当該再生資源利用促進計画に係る建設工事の完成後５年間保存するものとする。建設発生土が更に他の搬出先へ搬出されたときも、同様とする。

(1) 国又は地方公共団体が管理する場所であって、受入れ完了後に当該国又は地方公共団体が受領書を交付する場合

(2) 受注者の管理下にある他の工事現場で利用するために一時堆積する場合

(3) ストックヤード運営事業者登録規定により国に登録されたストックヤード

(4) ９の受領書の土砂の利用種別が「盛土利用等」である建設発生土受入地（再搬出しないもの）

12.　猛暑日等を考慮した工期延長について

１　本工事は、工期に「猛暑日等による作業不能日」として、休日(土日、祝日、年末年始休暇及び夏期休暇)、降雨降雪日及び猛暑日日数を28日見込んでいる。

「猛暑日等による作業不能日」＝施工に必要な実日数×雨休率

雨休率(休日、降雨降雪日及び猛暑日日数による作業不能日を見込むための係数)：　0.78

雨休率に見込んでいる作業不能日は、次のとおりである。(過去５年間の気象庁及び環境省のデータより年間の平均発生日数を算出)

(1)　１日の降雨・降雪量が10mm/日以上の日：　31日/年

(2)　８時から１７時までのWBGT値が31以上の時間を足し合わせた日数：　5日/年

２　・著しい悪天候や気象状況より「猛暑日等による作業不能日」が当初見込んでいる日数と著しく乖離し、かつ作業を休止せざるを得なかった場合には、受注者は監督職員へ工期の延長変更を協議することができる。

・受注者は、協議の際に気象庁及び環境省の計測データ等を監督職員へ提出すること。計測データは、施工現場から最寄りの気象庁の地上気象観測所及び環境省が公表している観測地点を用いることを標準とする。

なお、提出する必要のある様式「猛暑日等による作業不能日算出表」は「広島県の調達情報HP＞公共工事等の情報_様式集＞建設工事関係_その他契約関係様式」に掲載している。

・費用は、工期延長日数に応じて「工事における工期の延長等に伴う増加費用の積算」(土木工事標準積算基準書(共通編)第Ｉ編総則 第９章)に基づき増加費用を積算し、変更契約において計上する。

第2章　工事材料

1.　見本・品質証明資料

受注者は、次に示す材料又は監督職員が指示する材料について、見本又は品質を証明する資料を、材料を使用するまでに監督職員に提出するものとする。また、材料の購入は監督職員の確認を受けた後に行うものとする。

| 区　分 | 材　料　名 | 摘　要 |
|---|---|---|
| プレキャスト製品 | セメントコンクリート製品一般 | ＪＩＳ製品以外 |
| その他 | レディーミクストコンクリート | |
| | アスファルト混合物 | 事前審査制度の認定混合物を除く |

2.　品質規格証明資料等

受注者は、工事に使用した次に示す材料又は監督職員が指示する材料の品質を証明する試験成績表、性能試験結果、ミルシート等の品質規格証明書を監督職員に提出するものとする。

| 区　分 | 材　料　名 | 摘　要 |
|---|---|---|
| プレキャスト製品 | セメントコンクリート製品一般 | ＪＩＳ製品以外 |
| その他 | レディーミクストコンクリート | |
| | アスファルト混合物 | 事前審査制度の認定混合物を除く |

3.　環境保全型ブロック

⑴ 受注者は、本工事に使用する環境保全型ブロックの製品選定においては、次に示す条件を満足する製品より選択し、その外観及び品質規格証明書等により事前に監督職員の承認を得るものとする。

なお、災害復旧工事において、当該現場で使用する環境保全型ブック控65㎝の調達に時間がかかる、又は困難な場合には、速やかに監督職員に報告し、対応について協議すること。

（選定条件）

・1:0.5　控650

・壁体重量:1.15t/m2以上

・明度6以下

第3章　施工条件

1.　公害対策

(1) 濁水・湧水処理

内容　　濁水処理（仮締切）を施工することを見込んでいる。

2.　安全対策

(1) 交通安全施設

内容　　工事箇所前後に予告看板を設置すること。

期間　　通行止め規制規制する2週間以上前から規制時まで

(2) 交通誘導警備員・警戒船・保安要員

交通誘導警備員　・交通誘導警備員は見込んでいない。ただし、現場条件の変更等により、交通誘導警備員の配置が必要となった場合には、事前に監督職員と協議を行った上で変更対象とする。

(3) 架空線の防護管に要する費用について

工事区域上空の架空線の防護管に要する費用については、現在見込んでいない。

架空線に近接した工事の施工に当たって、架空線管理者又は防護管施工会社（以下、「架空線管理者等」という）との協議により、架空線管理者等から防護管に要する費用負担を求められた場合、工事打合せ簿により監督職員と協議し、設計変更の対象とする。

設計変更の対象として認められる場合は、架空線管理者等からの見積書を提出すること。

3.　盛土・埋戻土

(1) 流用土(工事内流用)

本工事の施工により発生する土のうち、　9m3(地山土量)　については当該工事の施工に流用するものと見込んでいる。

4.　建設副産物

(1) 建設発生土（建設発生土リサイクルプラント又は建設発生土受入地への搬出）

当該工事により発生する建設発生土は、広島県制定の建設発生土処分先一覧表に掲載されている建設発生土リサイクルプラント又は建設発生土受入地に搬出するものとする。

また、積算上の搬出先として、建設発生土リサイクルプラント又は建設発生土受入地のうち、運搬費と受入費の合計が最も経済的になる次の施設を見込んでいる。したがって、正当な理由がある場合を除き残土処分に要する費用（単価）は変更しない。

なお、工事発注後に明らかになったやむを得ない事情により、広島県制定の建設発生土処分先一覧表に掲載されている建設発生土リサイクルプラント又は建設発生土受入地への搬出が困難となった場合は、発注者と受注者が協議の上、設計変更の対象とする。

ただし、災害復旧工事において、市が公募により決定した「災害発生土民間受入先」と受入について土質や搬出スケジュール等の協議が整えば、搬出先を「災害発生土民間受入先」に変更する場合がある。

当該工事で見込んでいる再資源化施設、運搬距離

（名称）　　黒瀬資源再利用センター株式会社

（所在地）　　東広島市黒瀬町大多田字大十田302-52

（運搬距離）　　1.7ｋｍ

(2) アスファルト殻(搬出)

当該工事により発生するアスファルト殻は、広島県制定の再資源化施設一覧表に掲載されている施設に搬出するものとする。

搬出先として、運搬費と受入費(平日の受入費用)の合計が最も経済的になる再資源化施設を見込んでいる。したがって、正当な理由がある場合を除き処分に要する費用(単価)は変更しない。

また、運搬距離は　1.7ｋｍ　を見込んでいる。

第4章　その他

1.　工事関係書類

⑴ 工事関係書類の作成は、東広島市建設工事関係書類作成要領 -土木工事編-によるものとする。

⑵ 工事関係書類の提出は、「契約関係書類」1部、「施工管理書類」は、工事打合せ簿による場合は2部、その他による場合は1部とする。

2.　工事写真

工事写真の撮影に当っては、広島県制定「写真管理基準（令和８年８月）」によるものとし、納品に当っては、電子媒体又は紙媒体、情報共有システム登録のいずれかと、紙媒体のダイジェスト版（着手前及び完成、主たる工種の施工状況）とする。

なお、電子納品物は「広島県電子納品実施要領」に準拠し、作成すること。

3.　疑義の解決等

本特記仕様書及び設計図書に明示していない事項または、その内容に疑義が生じた場合は、監督職員と協議し決定すること。

4.　施工計画書の記載事項の簡素化

(1) 本工事は、「施工計画書の記載事項の簡素化要領（平成30年12月1日制定）」により、施工計画書の記載内容を省略することが出来る。

(2) 施工計画書から記載を省略した事項については、あくまでも記載のみを省略したものであり、当該事項については各種法令等に則り受注者の責において適切に実施する必要がある。

5.　仮設工

仮設工（任意）については、事前に設置方法を施工計画書にまとめ、監督職員へ提出すること。

なお、仮設方法については、正当な理由がある場合は、請負代金額の変更対象とする。

6.　すりつけ工

すりつけ工は現地との整合を確認し、施工方法及び数量を事前に監督職員と協議すること。

**特記仕様書**（中東情勢の変化による建設資材の流通状況を踏まえた設計変更について）

１　本工事は、供給の偏りや流通の目詰まりにより入手が困難となっているナフサを由来とする建設資材（以下、「調達検討資材」という）の調達に必要となる経費（以下、「別途調達経費」という）について、設計変更により計上できる工事である。

２　調達検討資材

ナフサを由来とする主要な建設資材の一覧

| 資材カテゴリ | 主成分・性質 |
|---|---|
| ジオテキスタイル | ＰＰ、ＰＥＴ |
| 防草シート | ＰＰ、ＰＥＴ |
| 排水材・フィルター | ＰＰ、ＰＥＴ |
| パイプ・配線管 | 塩ビ、ＰＥ、ＰＰ |
| ケーブル・配線管 | 塩ビ、ＰＥ |
| 接着剤 | ポリウレタン、エポキシ樹脂 |
| 塗料・シンナー | トルエン・キシレン等 |
| 止水材・シーリング材 | ポリウレタン、アクリル |
| 防水シート（トンネル） | 塩ビ、合成ゴム |
| コンクリート混和材 | ポリカルボン酸エーテル |
| 仮設資材（ブルーシート、土のう） | ＰＥ、ＰＰ、ＰＶＣ |
| 断熱材 | ポリウレタン、ポリスチレン |

※代表的なナフサ由来の資材の一例であり、この一覧にない場合でも協議することができる。
ただし、ナフサ由来の資材であることを確認すること。

３　内容

（１）　受注者は、調達検討資材について、別途調達経費が必要となる場合には、事前に「(様式１) 調達検討資材に関する協議書」を提出し、監督職員と協議するものとする。ただし、調達検討資材を直ちに購入契約する必要がある等、迅速な対応が求められる場合には、口頭、電子メールなどで協議することも可能とするが、事後、遅滞なく書面により協議するものとする。

なお、別途調達経費が必要となる場合とは、次のとおり想定している。

①　調達検討資材の代替資材を調達した場合
（例：塩化ビニル管を鉄管やコンクリート管に変更して施工する場合）

②　調達検討資材の流通経路を見直して調達した場合
（例：通常より遠方から調達する必要があり、運搬費が追加で必要な場合）

③　調達検討資材を調達した場合（ただし別途調達経費を含む）
（例：通常より調達ロットを小さくせざるを得なくなり、単価が高くなる場合）

（２）　受注者は、設計変更に際し、「(様式２）調達検討資材に関する実施報告書」及び実際の取引伝票、請求書等（調達時期、購入数量、購入単価が記載された資料）を監督職員に提出すること。

（３）　妥当性が確認された別途調達経費については、設計変更の対象とする。ただし、受注者の責めに帰すべき事由により生じた増加費用については、設計変更の対象としない。

（４）　受注者は、代替資材を調達する場合には、当該代替資材が設計図書で求める機能や品質等を満足していることが確認できる資料（カタログ等）を作成し、監督職員に提出しなければならない。

※ 様式については、契約課ホームページに掲載

4　積算方法

（1）　設計変更は、精算変更時（指定部分がある場合には、その指定部分の精算変更時）に行うことを基本とする。

（2）　設計変更を行う対象数量の考え方は、次のとおりとする。

既済部分について出来高部分払いを行っている場合は、当該既済部分払いの対象となった出来高部分に係る数量を除いた数量を設計数量とする。

| 証明された数量と対象数量の考え方 |
| --- |
| 証明数量＜設計図書の数量 → 設計変更不可。<br>設計図書の数量≦証明数量≦設計数量 → 設計変更可。対象数量は証明数量<br>設計数量＜証明数量 → 設計変更可。対象数量は設計数量<br>設計図書の数量：設計図書（数量総括表や図面等）に記載されている数量<br>設計数量：設計図書の数量にロスを加えた数量（積算上の数量）<br>証明数量：受注者から証明された数量 |

※精算変更見込み数量を考慮すること。

換算値などを用いて明示した調達数量については、受発注者間で合意した換算値等や実際の使用量などを基に、受発注者間で協議して最終的な設計数量を決定すること。

（3）　設計変更に用いる単価は、実際の取引伝票、請求書等で確認出来た実際の購入価格とする。

（4）　別途調達経費は、直接工事費に計上するものとする。

材料費が個別に設定されている場合は、実際の購入価格に入れ替えて設計変更を行うこと。土木工事標準単価など材料費が分離できない場合は、調達検討資材の当初積算時点での実勢価格（物価資料等）と実際の購入価格の差分を計上して設計変更を行うこと。なお、当初積算時点の実勢価格（物価資料等）が掲載されていない場合は、受注者に当初積算時点の取引価格を確認の上、差分を算出すること。

（5）　本運用に基づく設計変更内容は、建設工事請負契約約款第 25 条（スライド条項）の対象外とする。

# 工事数量総括表



| 費目・工種明細など | 規格1・規格2 | 単位 | | 数量 | 備考 |
|---|---|---|---|---|---|
| 本工事費 | 第99号 大多田線（神田橋南） | | | | |
| 築堤・護岸 | | 式 | | 1 | レベル1 |
| 河川土工 | | 式 | | 1 | レベル2 |
| 掘削工 | | 式 | | 1 | レベル3 |
| 掘削 | 土砂 | m3 | | 10 | レベル4 |
| 法面整形工 | | 式 | | 1 | レベル3 |
| 法面整形(切土部) | 構造物背面部 土砂 | 式 | | 1 | レベル4 |
| 残土処理工 | | 式 | | 1 | レベル3 |
| 土砂等運搬 | 土砂 | m3 | | 30 | レベル4 |
| 残土等処分 | 土砂 | m3 | | 30 | レベル4 |
| 法覆護岸工 | | 式 | | 1 | レベル2 |
| 作業土工 | | 式 | | 1 | レベル3 |
| 床掘り | 土砂 | 式 | | 1 | レベル4 |
| 埋戻し | 土砂 | 式 | | 1 | レベル4 |
| Coブロック工(Coブロック積) | | 式 | | 1 | レベル3 |
| コンクリートブロック積 | 控え 65cm<br>壁体重量1.15t/㎡ | m2 | | 15 | レベル4 |
| 胴込・裏込材(砕石) | 割ぐり石 150～50mm | m3 | | 5 | レベル4 |
| 吸出し防止材(全面)設置 | 合繊不織布 t=10mm 9.8kN/m | m2 | | 15 | レベル4 |

# 工事数量総括表



| 費目・工種明細など | 規格1・規格2 | 単位 | | 数量 | 備考 |
|---|---|---|---|---|---|
| 胴込・裏込材(砕石) | RC-40 | m3 | | 8 | レベル4 |
| 天端コンクリート | σck=18N/mm2 | m | | 4 | レベル4 |
| 調整コンクリート | σck=18N/mm2 | m | | 4 | レベル4 |
| コンクリートブロック基礎 | σck=18N/mm2,H=400,W=690<br>基礎砕石あり | m | | 4 | レベル4 |
| 小口止工 | H=4010,W=300<br>σck=18N/mm2 | 箇所 | | 2 | レベル4 |
| 雑工(練石積) | 玉石　控え350 | m2 | | 13 | レベル4 |
| 舗装工 | | 式 | | 1 | レベル2 |
| アスファルト舗装工 | | 式 | | 1 | レベル3 |
| 下層路盤 | RC-40,t=15cm | m2 | | 5 | レベル4 |
| 上層路盤 | RM-30,t=10cm | m2 | | 5 | レベル4 |
| 表層(車道・路肩部) | 再生密粒(20),t=5cm | m2 | | 5 | レベル4 |
| 構造物撤去工 | | 式 | | 1 | レベル2 |
| 構造物取壊し工 | | 式 | | 1 | レベル3 |
| 舗装版切断 | As t=50mm | 式 | | 1 | レベル4 |
| 舗装版破砕 | 既設舗装版<br>As t=50mm | m2 | | 5 | レベル4 |
| 運搬処理工 | | 式 | | 1 | レベル3 |
| 殻運搬 | As殻 | m3 | | 0.2 | レベル4 |
| 殻処分 | As殻 | t | | 0.5 | レベル4 |

# 工事数量総括表



| 費目・工種明細など | 規格1・規格2 | 単位 | | 数量 | 備考 |
|---|---|---|---|---|---|
| 仮設工 | | 式 | | 1 | レベル2 |
| 土留・仮締切工 | | 式 | | 1 | レベル3 |
| 土のう | | 式 | | 1 | レベル4 |
| 水替工 | | 式 | | 1 | レベル3 |
| ポンプ排水 | | 式 | | 1 | レベル4 |
| 汚濁防止工 | | 式 | | 1 | レベル3 |
| 濁水処理工 | | 式 | | 1 | レベル4 |
| ＊＊直接工事費＊＊ | | | | | |
| 共通仮設費率分 | | | | | |
| ＊＊共通仮設費計＊＊ | | | | | |
| ＊＊純工事費＊＊ | | | | | |
| 現場管理費 | | | | | |
| ＊＊工事原価＊＊ | | | | | |
| 一般管理費率分 | | | | | |
| 契約保証費 | | | | | |
| 一般管理費計 | | | | | |
| ＊＊工事価格＊＊ | | | | | |
| ＊＊消費税相当額＊＊ | | | | | |

# 工事数量総括表



| 費目・工種明細など | 規格1・規格2 | 単位 | | 数量 | 備考 |
|---|---|---|---|---|---|
| ＊＊工事費計＊＊ | | | | | |
| ＊＊契約保証費計＊＊ | | | | | |
| | | | | | |
| | | | | | |
| | | | | | |
| | | | | | |
| | | | | | |
| | | | | | |
| | | | | | |
| | | | | | |
| | | | | | |
| | | | | | |
| | | | | | |
| | | | | | |
| | | | | | |
| | | | | | |
| | | | | | |
| | | | | | |

## 平　面　図　S=1:250

基準点座標一覧表

| 点 名 | X 座 標 | Y 座 標 | 標 高 |
|---|---|---|---|
| T1 | 100.000 | 100.000 | 210.000 |
| T2 | 107.645 | 90.391 | 210.152 |

測点座標一覧表

| 点 名 | X 座 標 | Y 座 標 |
|---|---|---|
| SECT0.0 | 105.603 | 98.986 |
| SECT2.5 | 107.139 | 97.013 |
| SECT4.5 | 108.367 | 95.435 |

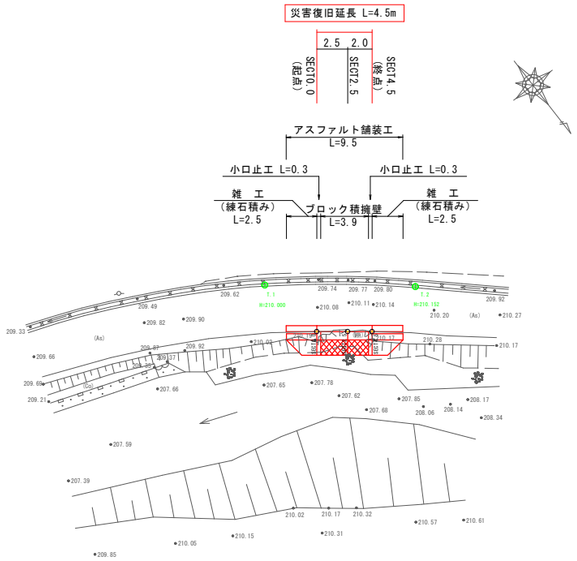


## 縦　断　図　V=1:100 H=1:100

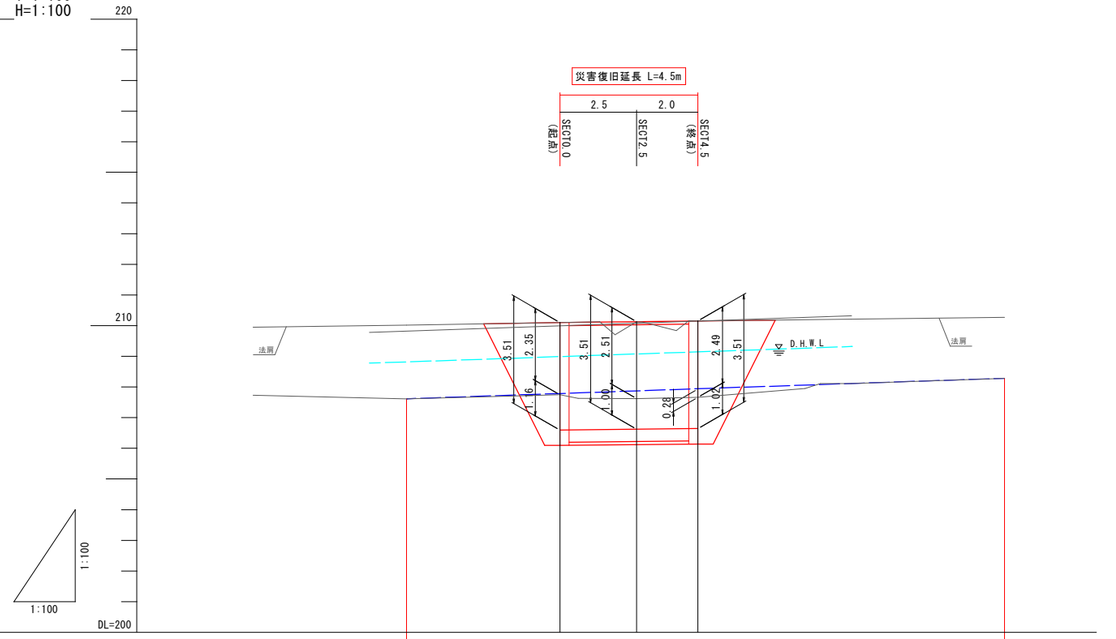


| | | | |
|---|---|---|---|
| 勾　配　図 | 207.61 | i=1/29.1 L=19.500m | 208.28 |
| 計画護岸高 | 210.10 | 210.13 | 210.15 |
| 計画河床高 | 207.78 | 207.87 | 207.94 |
| 最深河床高 | 207.75 | 207.82 | 207.66 |
| 追加距離 | 0.000 | 2.500 | 4.500 |
| 単　距　離 | 0.000 | 2.500 | 2.000 |
| 測　点 | SECT0.0 | SECT2.5 | SECT4.5 |

## 横　断　図　S=1:100

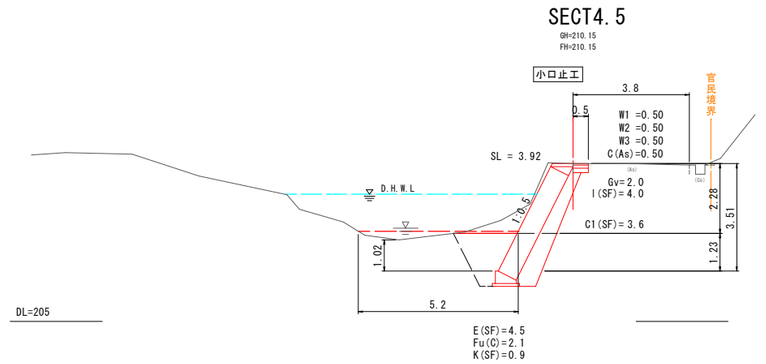


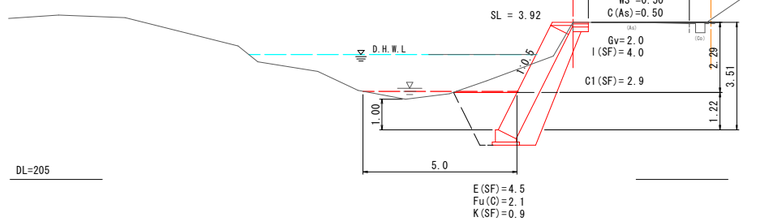


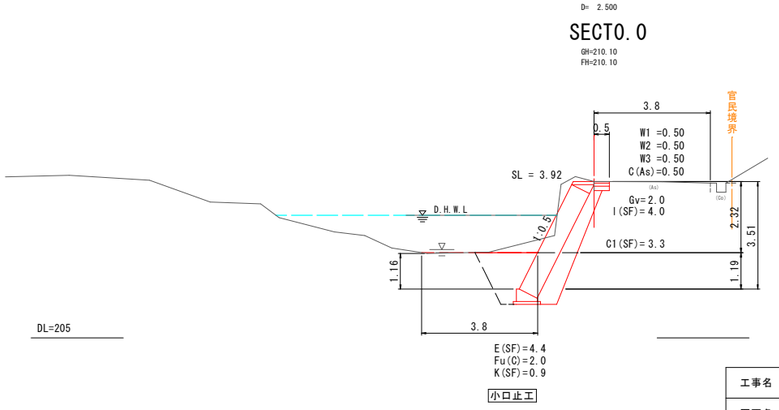


国補

令和8年災害

| 工事番号 | 99 |
|---|---|

| | | | |
|---|---|---|---|
| 工事名 | 令和8年度　土木施設災害復旧事業<br>黒瀬地区災害復旧工事（8-4） | | |
| 図面名 | 市道大多田線（神田橋南）＿計画図（1） | | |
| 作成年月日 | | | |
| 縮尺 | 図　示 | 図面番号 | 1 / 3 |
| 会社名 | | | |
| 事業者名 | 東　広　島　市 | | |

## ブロック積擁壁
(1:0.5)　S=1:50

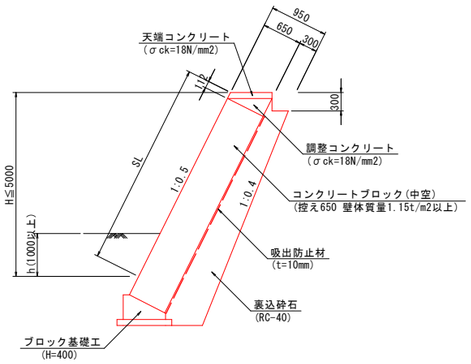


## 天端コンクリート
(1:0.5,控え650)　S=1:20

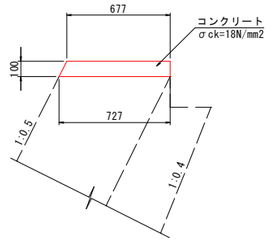


材料表（10m当たり）

| 種　別 | 規　格 | 単位 | 数　量 |
|---|---|---|---|
| コンクリート | σck=18N/mm2 | m3 | 0.702 |
| 型　枠 | 一般型枠 | m2 | 2.118 |

## 展　開　図
S=1:100

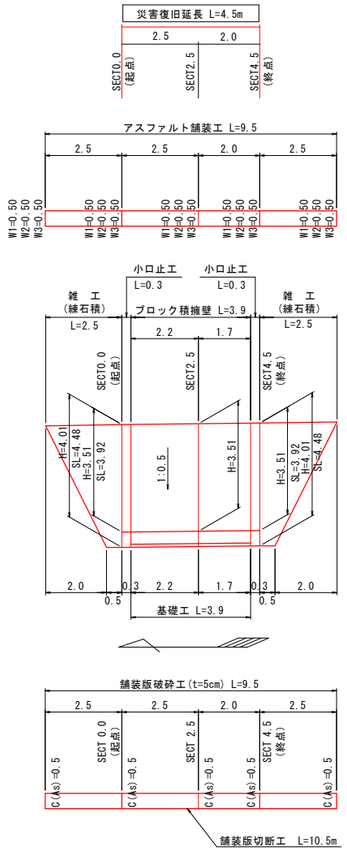


## ブロック基礎工
(H=400)　S=1:20

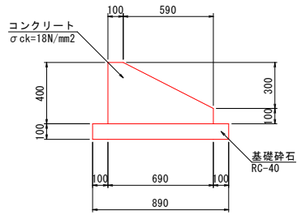


材料表（10m当たり）

| 種　別 | 規　格 | 単位 | 数　量 |
|---|---|---|---|
| コンクリート | σck=18N/mm2 | m3 | 1.875 |
| 型　枠 | 一般型枠 | m2 | 5.000 |
| 基礎砕石 | RC-40，t=10cm | m2 | 8.900 |

DL=205

## 調整コンクリート
(1:0.5)　S=1:20

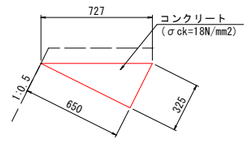


材料表（10m当たり）

| 種　別 | 規　格 | 単位 | 数　量 |
|---|---|---|---|
| コンクリート | σck=18N/mm2 | m3 | 1.056 |

## 小口止工
S=1:50

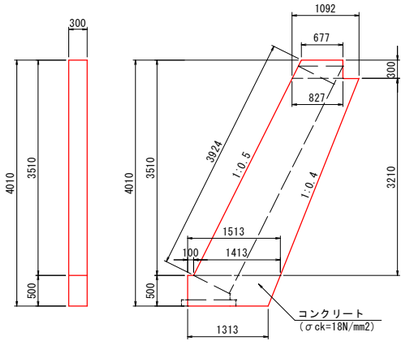


材料表　　1箇所当たり

| 種　別 | 算　式 | 数　量 |
|---|---|---|
| 側　面　積 | (0.677+0.827)/2×0.300<br>+(1.092+1.413)/2×3.210<br>+(1.513+1.313)/2×0.500 | 4.953　m2 |
| コンクリート | 4.953×0.300 | 1.486　m3 |
| 型　　枠 | 4.953×2+(0.500+0.300)×0.300 | 10.146　m2 |
| 化 粧 型 枠 | 3.924×0.300 | 1.177　m2 |

## 雑　工
(練石積工)　S=1:50

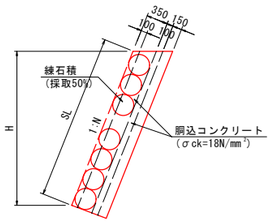


材料表　　10m2当り

| 種　別 | 数量 |
|---|---|
| 玉石体積 | 2.110　m3 |
| 胴込コンクリート | 3.670　m3 |

## アスファルト舗装工
S=1:15

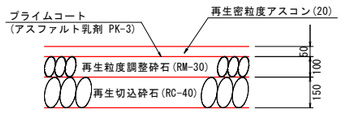


国補

令和8年 災害

| 工事番号 | 99 |
|---|---|

| | | | |
|---|---|---|---|
| 工事名 | 令和8年度　土木施設災害復旧事業<br>黒瀬地区災害復旧工事（8-4） | | |
| 図面名 | 市道大多田線（神田橋南）＿計画図（2） | | |
| 作成年月日 | | | |
| 縮尺 | 図　示 | 図面番号 | 2 / 3 |
| 会社名 | | | |
| 事業者名 | 東　広　島　市 | | |

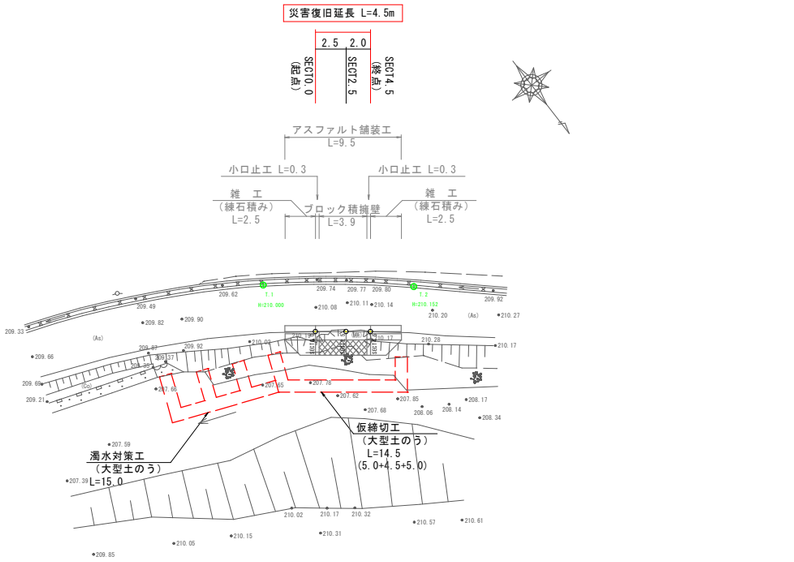


## 仮締切工・濁水対策工

S=1:100

（河床幅3m以上）
（参考図）

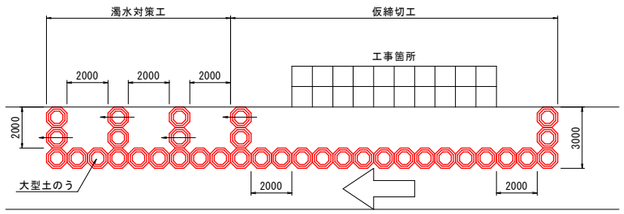


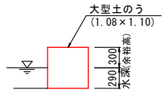


国補

令和8年災害

| 工事番号 | 99 |
|---|---|

| | | | |
|---|---|---|---|
| 工事名 | 令和8年度　土木施設災害復旧事業<br>黒瀬地区災害復旧工事（8-4） | | |
| 図面名 | 市道大多田線（神田橋南）＿参考図 | | |
| 作成年月日 | | | |
| 縮尺 | 図　示 | 図面番号 | 3 / 3 |
| 会社名 | | | |
| 事業者名 | 東　広　島　市 | | |

# 参 考 図 書

**工事名称 ： 令和 8 年度**

**土木施設災害復旧事業**

**黒瀬地区災害復旧工事(8-4)**

**＜注意事項＞**

1　本工事は、数量公開の対象工事です。

2　この数量書は適正な積算のための参考指標として数量を示すものです。

数量は参考数量であり、設計図書ではありません。内容の如何にかかわらず、契約上の拘束をするものではありません。

3　その他

・当該工事により発生する建設発生土は、公の関与する埋立地、広島県制定の建設発生土処分先一覧表に掲載されている建設発生土リサイクルプラント、建設発生土受入地又は建設発生土受入地（一時たい積）のいずれかに搬出するものとしている。搬出先として、次の施設を見込んでいる

| 種　別 | 施設の名称 | 所在地 | 運搬距離 |
|---|---|---|---|
| 砂・砂質土・礫質土 | 黒瀬資源再利用センター株式会社 | 東広島市黒瀬町大多田字大十田302-52) | 1.7 km |

・当該工事により発生する建設副産物は、広島県制定の再資源化施設一覧表に掲載されている施設に搬出するものとする。搬出先として、次の施設を見込んでいる。

| 種　別 | 施設の名称 | 所在地 | 運搬距離 |
|---|---|---|---|
| As 殻 | 黒瀬資源再利用センター株式会社 | 東広島市黒瀬町大多田字大十田302-52) | 1.7 km |

・水替えについては次の日数を見込んでいる。

3 日

# 総括情報表



| | |
|---|---|
| 変更回数 | 0 |
| 適用単価地区 | 45 東広島市(黒瀬) |
| 単価適用日 | 00-08.09.01(0) |
| 諸経費体系 | 1 公共(一般) |

| | 当世代 | 前世代 |
|---|---|---|
| 工種 | 01 河川工事 | |
| 施工地域・工事場所区分 | 04 一般交通影響有り(2) | |
| 復興補正区分 | 00 補正なし | |
| 週休補正区分 | 09 閉所型・月単位 | |
| 現場事務所等の貸与区分 | 00 補正なし | |
| ＩＣＴ補正区分 | 00 補正なし | |
| 冬期補正係数 | 00 補正なし | |
| 緊急工事区分 | 00 通常工事 ０％ | |
| 前払金支出割合区分 | 00 補正無し | |
| 契約保証区分 | 01 金銭的保証(0.04%) | |

建設技能労働者や交通誘導員等の現場労働者にかかる経費として，労務費のほか各種経費（法定福利費の事業者負担額，労務管理費，安全訓練等に要する費用等）が必要であり，本積算ではこれらを現場管理費等の一部として率計上している。

≪凡例≫

Co ･･･コンクリート　　As ･･･アスファルト
DT ･･･ダンプトラック　　BH ･･･バックホウ
CC ･･･クローラクレーン　TC ･･･トラッククレーン
RTC･･･ラフテレーンクレーン

# 本工事費　内訳表



| 費目・工種・施工名称など | 数量 | 単位 | 単価 | 金額 | 備考 |
|---|---|---|---|---|---|
| 本工事費<br>第99号 大多田線（神田橋南） | | | | | X1000 |
| 築堤・護岸 | 1 | 式 | | | Y1A01　レベル1 |
| 河川土工 | 1 | 式 | | | Y1A0101　レベル2 |
| 掘削工 | 1 | 式 | | | Y1A010101　レベル3 |
| 掘削<br>土砂 | 10 | m3 | | | Y1E01010101レベル4 |
| 掘削<br>土砂 上記以外(小規模)<br>標準以外 | 10 | m3 | | | SPK26040001 00<br>単第0 -0001　表 |
| 法面整形工 | 1 | 式 | | | Y1A010106　レベル3 |
| 法面整形(切土部)<br>構造物背面部 土砂 | 1 | 式 | | | Y1E01010701レベル4 |
| 法面整形<br>切土部　現場制約無し<br>レキ質土,砂及び砂質土,粘性土 | 20 | m2 | | | SPK26040024 00<br>単第0 -0002　表 |

# 本工事費　内訳表



| 費目・工種・施工名称など | 数量 | 単位 | 単価 | 金額 | 備考 |
|---|---|---|---|---|---|
| 残土処理工 | 1 | 式 | | | Y1A010108　レベル3 |
| 土砂等運搬<br>土砂 | 30 | m3 | | | Y1E01011002レベル4 |
| 土砂等運搬<br>小規模 土砂(岩塊・玉石混り土含む)<br>DID区間無し　距離2.5km以下(1.5km超) | 30 | m3 | | | SPK26040002 00<br>単第0 -0003　表 |
| 残土等処分<br>土砂 | 30 | m3 | | | Y1E01011003レベル4 |
| 【直接工事費に含まれる処分費等】<br>「処分費等」の取扱いによる | | | | | #0041 |
| 処分費<br>建設発生土 | 30 | m3 | | | F000000100　00 |
| 法覆護岸工 | 1 | 式 | | | Y1A0107　　レベル2 |
| 作業土工 | 1 | 式 | | | Y1A010701　レベル3 |
| 床掘り<br>土砂 | 1 | 式 | | | Y1E01070102レベル4 |

# 本工事費　内訳表



| 費目・工種・施工名称など | 数量 | 単位 | 単価 | 金額 | 備考 |
|---|---|---|---|---|---|
| 床掘り<br>土砂 上記以外(小規模) | 20 | m3 | | | SPK26040014 00<br>単第0 -0004 表 |
| 埋戻し<br>土砂 | 1 | 式 | | | Y1E01070103レベル4 |
| 積込(ルーズ)<br>土砂<br>小規模(標準以外) | 9 | m3 | | | SPK26040007 00<br>単第0 -0005 表 |
| Coブロック工(Coブロック積) | 1 | 式 | | | Y1A010703 レベル3 |
| コンクリートブロック積<br>控え 65cm<br>壁体重量1.15t/㎡ | 15 | m2 | | | Y1A01070306レベル4 |
| 大型ブロック積<br>ブロック2,000kg/個以下 水抜きパイプ無し | 15 | m2 | | | SPK26040036 00<br>単第0 -0006 表 |
| ブロック積(空積)<br>控長60～65cm<br>2,000kg/個以下 | 15 | m2 | | | TTPCH0112 00 |
| 胴込・裏込材(砕石)<br>割ぐり石 150～50mm | 5 | m3 | | | Y1A01070308レベル4 |
| 胴込・裏込材(砕石)<br>大型ブロック<br>割ぐり石 150～50mm | 5 | m3 | | | SPK26040045 00<br>単第0 -0007 表 |

# 本工事費　内訳表



| 費目・工種・施工名称など | 数量 | 単位 | 単価 | 金額 | 備考 |
|---|---|---|---|---|---|
| 吸出し防止材(全面)設置<br>合繊不織布 t=10mm 9.8kN/m | 15 | m2 | | | Y1A01070309レベル4 |
| 吸出し防止材(全面)設置<br>合繊不織布 t=10mm 9.8kN/m | 15 | m2 | | | SPK26040047 00<br>単第0 -0008 表 |
| 胴込・裏込材(砕石)<br>RC-40 | 8 | m3 | | | Y1A01070308レベル4 |
| 胴込・裏込材(砕石)<br>大型ブロック<br>RC-40 | 8 | m3 | | | SPK26040045 00<br>単第0 -0009 表 |
| 天端コンクリート<br>σck=18N/mm2 | 4 | m | | | Y1A01070313レベル4 |
| 天端コンクリート<br>18-8-40BB | 4 | m | | | V000000200 00<br>単第0 -0010 表 |
| 調整コンクリート<br>σck=18N/mm2 | 4 | m | | | Y4999 レベル4 |
| 調整コンクリート<br>18-8-40BB | 4 | m | | | V000000300 00<br>単第0 -0012 表 |
| コンクリートブロック基礎<br>σck=18N/mm2,H=400,W=690<br>基礎砕石あり | 4 | m | | | Y1A01070301レベル4 |

# 本工事費　内訳表



| 費目・工種・施工名称など | 数量 | 単位 | 単価 | 金額 | 備考 |
|---|---|---|---|---|---|
| ブロック基礎工<br>H=400,W=690<br>18-8-40BB | 4 | m | | | V000000100　00<br>単第0 -0014　表 |
| 小口止工<br>H=4010,W=300<br>σck=18N/mm2 | 2 | 箇所 | | | Y1A01070314レベル4 |
| 小口止工<br>H=4010,W=300<br>18-8-40BB | 2 | 箇所 | | | V000000500　00<br>単第0 -0016　表 |
| 雑工(練石積)<br>玉石　控え350 | 13 | m2 | | | Y4999　　レベル4 |
| 練石積<br>控えt=350 | 13 | m2 | | | V000000400　00<br>単第0 -0019　表 |
| 舗装工 | 1 | 式 | | | Y1A0418　　レベル2 |
| アスファルト舗装工 | 1 | 式 | | | Y1A011108　レベル3 |
| 下層路盤<br>RC-40,t=15cm | 5 | m2 | | | Y1A01110602レベル4 |
| 下層路盤(歩道部)<br>全仕上り厚150mm 1層施工<br>RC-40 | 5 | m2 | | | SPK26040233 00<br>単第0 -0022　表 |

# 本工事費　内訳表



| 費目・工種・施工名称など | 数量 | 単位 | 単価 | 金額 | 備考 |
|---|---|---|---|---|---|
| 上層路盤<br>RM-30,t=10cm | 5 | m2 | | | Y1A01110604レベル4 |
| 上層路盤(歩道部)<br>全仕上り厚100mm 1層施工<br>RM-30 | 5 | m2 | | | SPK26040235 00<br>単第0 -0023 表 |
| 表層(車道・路肩部)<br>再生密粒(20),t=5cm | 5 | m2 | | | Y1A01110610レベル4 |
| 表層(車道・路肩部)<br>平均幅員1.4m未満(1層平均50mm以下)<br>1層当り平均仕上厚50mm | 5 | m2 | | | SPK26040241 00<br>単第0 -0024 表 |
| 構造物撤去工 | 1 | 式 | | | Y1E0112 レベル2 |
| 構造物取壊し工 | 1 | 式 | | | Y1E011206 レベル3 |
| 舗装版切断<br>As t=50mm | 1 | 式 | | | Y1E01120602レベル4 |
| 舗装版切断<br>アスファルト舗装版<br>アスファルト舗装版厚15cm以下 | 11 | m | | | SPK26040304 00<br>単第0 -0025 表 |
| 舗装版破砕<br>既設舗装版<br>As t=50mm | 5 | m2 | | | Y1E01120603レベル4 |

# 本工事費　内訳表



| 費目・工種・施工名称など | 数量 | 単位 | 単価 | 金額 | 備考 |
|---|---|---|---|---|---|
| 舗装版破砕積込(小規模土工) | 5 | m2 | | | SPK26040017 00<br>単第0 -0026　表 |
| 運搬処理工 | 1 | 式 | | | Y1E011216　レベル3 |
| 殻運搬<br>As殻 | 0.2 | m3 | | | Y1E01121601レベル4 |
| 殻運搬<br>舗装版破砕<br>DID区間無し 運搬距離2.5km以下(1.5km超) | 0.2 | m3 | | | SPK26040155 00<br>単第0 -0027　表 |
| 殻処分<br>As殻 | 0.5 | t | | | Y1E01121602レベル4 |
| 【直接工事費に含まれる処分費等】<br>「処分費等」の取扱いによる | | | | | #0041 |
| 処分費<br>As殻 | 0.5 | t | | | F000000200　00 |
| 仮設工 | 1 | 式 | | | Y1A0115　　レベル2 |
| 土留・仮締切工 | 1 | 式 | | | Y1A011504　レベル3 |

# 本工事費　内訳表



| 費目・工種・施工名称など | 数量 | 単位 | 単価 | 金額 | 備考 |
|---|---|---|---|---|---|
| 土のう | 1 | 式 | | | Y1A01150419レベル4 |
| 大型土のう製作・設置(BH設置) | 8 | 袋 | | | SHD10003　00<br>単第0 -0028　表 |
| 処理土（ほぐし） | 8 | m3 | | | F000000400　00 |
| 土砂等運搬<br>小規模 土砂(岩塊・玉石混り土含む)<br>DID区間無し　距離2.5km以下(1.5km超) | 7 | m3 | | | SPK26040002 00<br>単第0 -0003　表 |
| 大型土のう撤去<br>設置作業半径_6m以下<br>設置面高さ_-3m≦H≦2m | 8 | 袋 | | | S1050057　00<br>単第0 -0030　表 |
| 土砂等運搬<br>小規模 土砂(岩塊・玉石混り土含む)<br>DID区間無し　距離2.5km以下(1.5km超) | 7 | m3 | | | SPK26040002 00<br>単第0 -0003　表 |
| 【直接工事費に含まれる処分費等】<br>「処分費等」の取扱いによる | | | | | #0041 |
| 処分費<br>建設発生土 | 7 | m3 | | | F000000100　00 |
| 水替工 | 1 | 式 | | | Y1A011506　レベル3 |

# 本工事費　内訳表



| 費目・工種・施工名称など | 数量 | 単位 | 単価 | 金額 | 備考 |
|---|---|---|---|---|---|
| ポンプ排水 | 1 | 式 | | | Y1A01150601レベル4 |
| ポンプ設置・撤去 | 1 | 箇所 | | | SHD10037　00<br>単第0 -0032　表 |
| ポンプ運転<br>排水量_0以上120未満(m3/h)<br>全揚程_10m 作業時排水 | 3 | 日 | | | S1050053　00<br>単第0 -0034　表 |
| 汚濁防止工 | 1 | 式 | | | Y1A011515　レベル3 |
| 濁水処理工 | 1 | 式 | | | Y1A01151502レベル4 |
| 大型土のう製作・設置(BH設置) | 8 | 袋 | | | SHD10003　00<br>単第0 -0028　表 |
| 処理土（ほぐし） | 8 | m3 | | | F000000400　00 |
| 土砂等運搬<br>小規模 土砂(岩塊・玉石混り土含む)<br>DID区間無し　距離2.5km以下(1.5km超) | 7 | m3 | | | SPK26040002 00<br>単第0 -0003　表 |
| 大型土のう撤去<br>設置作業半径_6m以下<br>設置面高さ_-3m≦H≦2m | 8 | 袋 | | | S1050057　00<br>単第0 -0030　表 |

# 本工事費　内訳表



| 費目・工種・施工名称など | 数量 | 単位 | 単価 | 金額 | 備考 |
|---|---|---|---|---|---|
| 土砂等運搬<br>小規模 土砂(岩塊・玉石混り土含む)<br>DID区間無し　距離2.5km以下(1.5km超) | 7 | m3 | | | SPK26040002 00<br>単第0 -0003　表 |
| 【直接工事費に含まれる処分費等】<br>「処分費等」の取扱いによる | | | | | #0041 |
| 処分費<br>建設発生土 | 7 | m3 | | | F000000100　00 |
| ＊＊直接工事費＊＊<br>#0020計=支給品等(材料),無償貸付 | | | | | |
| 共通仮設費率分 | | | | | Z0019 |
| 計算情報……<br>対象額……<br>率…… | | | | | |
| ＊＊共通仮設費計＊＊ | | | | | |
| ＊＊純工事費＊＊ | | | | | |
| 現場管理費<br>計算情報……<br>対象額……<br>率…… | | | | | |

# 本工事費　内訳表



| 費目・工種・施工名称など | 数量 | 単位 | 単価 | 金額 | 備考 |
|---|---|---|---|---|---|
| ＊＊工事原価＊＊ | | | | | |
| 一般管理費率分<br>計算情報……<br>対象額……<br>率…… | | | | | 前払補正率… |
| 契約保証費<br>計算情報……<br>対象額……<br>率…… | | | | | 当初請対額<br>当初対象額 |
| 一般管理費計 | | | | | |
| ＊＊工事価格＊＊ | | | | | |
| ＊＊消費税相当額＊＊<br>計算情報……<br>対象額……<br>率…… | | | | | |
| ＊＊工事費計＊＊ | | | | | |
| ＊＊契約保証費計＊＊ | | | | | |
| | | | | | |

# 施工単価表



掘削　　SPK26040001　　単第0 -0001　表

土砂 上記以外(小規模)　　標準以外　　1　　m3　　当り

機械構成比:　21.20%　　労務構成比:　70.89%　　材料構成比:　7.91%　　市場単価構成比:　0.00%　　標準単価:　2,870.00000

| 代表機労材規格(積算地区) | 構成比 | 単価(積算地区) | 代表機労材規格(東京地区) | 単価(東京地区) | 備考 |
|---|---|---|---|---|---|
| 小型バックホウ(クローラ型)<br>標準型・超低騒音型・排3<br>バケット容量0.13m3 | 21.20% | | 小型バックホウ(クローラ型)<br>標準型・超低騒音型・排3<br>バケット容量0.13m3 | | MTPC00184<br>MTPT00184 |
| 運転手(特殊) | 70.89% | | 運転手(特殊) | | RTPC00006<br>RTPT00006 |
| 軽油<br>パトロール給油,2～4KL積載車給油 | 7.91% | | 軽油パトロール給油 | | TTPC00013<br>TTPT00013 |
| 積算単価 | | | 積算単価 | | EP001 |
| A=1　土砂<br>E=8　標準以外 | | | B=5　上記以外(小規模) | | |
| | | | | | |
| | | | | | |
| | | | | | |
| | | | | | |

# 施工単価表



法面整形　　SPK26040024　　単第0 -0002　表

切土部　現場制約無し　　レキ質土,砂及び砂質土,粘性土　　1　m2　当り

機械構成比: 8.80%　労務構成比: 81.51%　材料構成比: 9.69%　市場単価構成比: 0.00%　標準単価： 964.64000

| 代表機労材規格(積算地区) | 構成比 | 単価(積算地区) | 代表機労材規格(東京地区) | 単価(東京地区) | 備考 |
|---|---|---|---|---|---|
| <賃>バックホウ(クローラ型)<br>山積0.8m3(平積0.6)<br>排1～3,2011,2014 | 8.80% | | バックホウ(クローラ型)<br>バケット容量0.8m3 | | KTPC00018<br>KTPT00018 |
| 普通作業員 | 38.92% | | 普通作業員 | | RTPC00002<br>RTPT00002 |
| 運転手(特殊) | 22.44% | | 運転手(特殊) | | RTPC00006<br>RTPT00006 |
| 土木一般世話役 | 20.15% | | 土木一般世話役 | | RTPC00009<br>RTPT00009 |
| 軽油<br>パトロール給油,2～4KL積載車給油 | 9.69% | | 軽油パトロール給油 | | TTPC00013<br>TTPT00013 |
| 積算単価 | | | 積算単価 | | EP001 |
| A=2　切土部<br>D=2　レキ質土,砂及び砂質土,粘性土 | | | C=2　現場制約無し<br>E=1　-(全ての費用) | | |
| | | | | | |
| | | | | | |

# 施工単価表



土砂等運搬　　SPK26040002　　単第0 -0003　表

小規模 土砂(岩塊・玉石混り土含む)　　DID区間無し　距離2.5km以下(1.5km超)　　1　　m3　　当り

機械構成比:　19.09%　　労務構成比:　72.09%　　材料構成比:　8.82%　　市場単価構成比:　0.00%　　標準単価:　2,466.50000

| 代表機労材規格(積算地区) | 構成比 | 単価(積算地区) | 代表機労材規格(東京地区) | 単価(東京地区) | 備考 |
|---|---|---|---|---|---|
| ダンプトラック[オンロード・ディーゼル]<br>2t積級<br>通称2t積級 | 19.09% | | ダンプトラック[オンロード・ディーゼル]<br>通称2t積級<br>(タイヤ損耗費及び補修費(良好)を含む) | | MTPC00016T1<br>MTPT00016T1 |
| 運転手(一般) | 72.09% | | 運転手(一般) | | RTPC00007<br>RTPT00007 |
| 軽油<br>パトロール給油,2～4KL積載車給油 | 8.82% | | 軽油パトロール給油 | | TTPC00013<br>TTPT00013 |
| 積算単価 | | | 積算単価 | | EP001 |
| A=2　小規模<br>C=1　土砂(岩塊・玉石混り土含む)<br>F=12　距離2.5km以下(1.5km超) | | | B=6　バックホウ B容量0.13m3<br>D=1　DID区間無し | | |
| | | | | | |
| | | | | | |
| | | | | | |
| | | | | | |

# 施工単価表



床掘り　　SPK26040014　　単第0 -0004　表

土砂 上記以外(小規模)　　1　m3　当り

機械構成比: 19.50%　労務構成比: 73.36%　材料構成比: 7.14%　市場単価構成比: 0.00%　標準単価： 2,397.90000

| 代表機労材規格(積算地区) | 構成比 | 単価(積算地区) | 代表機労材規格(東京地区) | 単価(東京地区) | 備考 |
|---|---|---|---|---|---|
| バックホウ(クローラ型)<br>後方超小旋回型・排3<br>バケット容量0.28m3 | 19.50% | | バックホウ(クローラ型)<br>後方超小旋回型・排3<br>バケット容量0.28m3 | | MTPC00189<br>MTPT00189 |
| 運転手(特殊) | 39.84% | | 運転手(特殊) | | RTPC00006<br>RTPT00006 |
| 普通作業員 | 33.52% | | 普通作業員 | | RTPC00002<br>RTPT00002 |
| 軽油<br>パトロール給油,2～4KL積載車給油 | 7.14% | | 軽油パトロール給油 | | TTPC00013<br>TTPT00013 |
| 積算単価 | | | 積算単価 | | EP001 |
| A=1　土砂<br>E=1　-(全ての費用) | | | B=5　上記以外(小規模) | | |
| | | | | | |
| | | | | | |
| | | | | | |

# 施工単価表



積込(ルーズ)　　SPK26040007　　単第0 -0005　表

土砂　　小規模(標準以外)　　1　　m3　　当り

機械構成比:　21.20%　　労務構成比:　70.89%　　材料構成比:　7.91%　　市場単価構成比:　0.00%　　標準単価:　1,957.80000

| 代表機労材規格(積算地区) | 構成比 | 単価(積算地区) | 代表機労材規格(東京地区) | 単価(東京地区) | 備考 |
|---|---|---|---|---|---|
| 小型バックホウ(クローラ型)<br>標準型・超低騒音型・排3<br>バケット容量0.13m3 | 21.20% | | 小型バックホウ(クローラ型)<br>標準型・超低騒音型・排3<br>バケット容量0.13m3 | | MTPC00184<br>MTPT00184 |
| 運転手(特殊) | 70.89% | | 運転手(特殊) | | RTPC00006<br>RTPT00006 |
| 軽油<br>パトロール給油,2～4KL積載車給油 | 7.91% | | 軽油パトロール給油 | | TTPC00013<br>TTPT00013 |
| 積算単価 | | | 積算単価 | | EP001 |
| A=1　　土砂 | | | B=5　　小規模(標準以外) | | |
| | | | | | |
| | | | | | |
| | | | | | |
| | | | | | |

# 施工単価表



大型ブロック積　　SPK26040036　　単第0 -0006　表

ブロック2,000kg/個以下 水抜きパイプ無し　　1　m2　当り

機械構成比: 10.83%　労務構成比: 77.07%　材料構成比: 12.10%　市場単価構成比: 0.00%　標準単価： 6,174.50000

| 代表機労材規格(積算地区) | 構成比 | 単価(積算地区) | 代表機労材規格(東京地区) | 単価(東京地区) | 備考 |
|---|---|---|---|---|---|
| <賃>バックホウ(クローラ型クレーン機能付)<br>山積0.8m3(平積0.6)吊能力2.9t<br>排1～3,2011,2014 | 10.83% | | バックホウ(クローラ型)<br>クレーン機能付<br>バケット容量0.8m3 吊能力2.9t | | KTPC00006<br>KTPT00006 |
| 運転手(特殊) | 24.73% | | 運転手(特殊) | | RTPC00006<br>RTPT00006 |
| 普通作業員 | 17.36% | | 普通作業員 | | RTPC00002<br>RTPT00002 |
| ブロック工 | 14.81% | | ブロック工 | | RTPC00005<br>RTPT00005 |
| 土木一般世話役 | 10.49% | | 土木一般世話役 | | RTPC00009<br>RTPT00009 |
| その他(労務) | | | その他(労務) | | ER009 |
| 軽油<br>パトロール給油,2～4KL積載車給油 | 12.10% | | 軽油パトロール給油 | | TTPC00013<br>TTPT00013 |
| 積算単価 | | | 積算単価 | | EP001 |
| A=1　ブロック2,000kg/個以下 | | | B=2　水抜きパイプ無し | | |

# 施工単価表



大型ブロック積　　SPK26040036　　単第0 -0006　表

ブロック2,000kg/個以下 水抜きパイプ無し　　1　m2　当り

機械構成比: 10.83%　労務構成比: 77.07%　材料構成比: 12.10%　市場単価構成比: 0.00%　標準単価： 6,174.50000

| 代表機労材規格(積算地区) | 構成比 | 単価(積算地区) | 代表機労材規格(東京地区) | 単価(東京地区) | 備考 |
|---|---|---|---|---|---|
| | | | | | |
| | | | | | |
| | | | | | |
| | | | | | |
| | | | | | |
| | | | | | |
| | | | | | |
| | | | | | |
| | | | | | |

# 施工単価表



胴込・裏込材(砕石)　　SPK26040045　　単第0 -0007　表

大型ブロック　　割ぐり石 150～50mm　　1　m3　当り

機械構成比: 6.59%　労務構成比: 57.72%　材料構成比: 35.69%　市場単価構成比: 0.00%　標準単価： 4,059.80000

| 代表機労材規格(積算地区) | 構成比 | 単価(積算地区) | 代表機労材規格(東京地区) | 単価(東京地区) | 備考 |
|---|---|---|---|---|---|
| <賃>バックホウ(クローラ型クレーン機能付)<br>山積0.8m3(平積0.6)吊能力2.9t<br>排1～3,2011,2014 | 6.59% | | バックホウ(クローラ型)<br>クレーン機能付<br>バケット容量0.8m3 吊能力2.9t | | KTPC00006<br>KTPT00006 |
| 普通作業員 | 33.04% | | 普通作業員 | | RTPC00002<br>RTPT00002 |
| 特殊作業員 | 14.72% | | 特殊作業員 | | RTPC00001<br>RTPT00001 |
| 運転手(特殊) | 9.01% | | 運転手(特殊) | | RTPC00006<br>RTPT00006 |
| その他(労務) | | | その他(労務) | | ER009 |
| 割ぐり石<br>150～50mm | 32.56% | | 再生クラッシャーラン<br>RC-40 | | TTPC00006<br>TTPT00008 |
| 軽油<br>パトロール給油,2～4KL積載車給油 | 3.13% | | 軽油パトロール給油 | | TTPC00013<br>TTPT00013 |
| 積算単価 | | | 積算単価 | | EP001 |
| A=2　大型ブロック | | | B=3　割ぐり石 150～50mm | | |

# 施工単価表



胴込・裏込材(砕石)　　SPK26040045　　単第0 -0007　表

大型ブロック　　割ぐり石 150～50mm　　1　　m3　　当り

機械構成比:　6.59%　労務構成比:　57.72%　材料構成比:　35.69%　市場単価構成比:　0.00%　　標準単価：　4,059.80000

| 代表機労材規格(積算地区) | 構成比 | 単価(積算地区) | 代表機労材規格(東京地区) | 単価(東京地区) | 備考 |
|---|---|---|---|---|---|
| | | | | | |
| | | | | | |
| | | | | | |
| | | | | | |
| | | | | | |
| | | | | | |
| | | | | | |
| | | | | | |
| | | | | | |

# 施工単価表



吸出し防止材(全面)設置　　SPK26040047　　単第0 -0008　表

合繊不織布 t=10mm 9.8kN/m　　1　　m2　　当り

機械構成比: 0.00%　労務構成比: 23.26%　材料構成比: 76.74%　市場単価構成比: 0.00%　　標準単価： 1,060.80000

| 代表機労材規格(積算地区) | 構成比 | 単価(積算地区) | 代表機労材規格(東京地区) | 単価(東京地区) | 備考 |
|---|---|---|---|---|---|
| 普通作業員 | 20.21% | | 普通作業員 | | RTPC00002<br>RTPT00002 |
| 土木一般世話役 | 3.05% | | 土木一般世話役 | | RTPC00009<br>RTPT00009 |
| 不織布(合繊)<br>厚10mm,強度9.8kN/m | 76.74% | | 不織布(合繊)<br>厚10mm,強度9.8kN/m | | TTPC00048<br>TTPT00048 |
| 積算単価 | | | 積算単価 | | EP001 |
| A=1　合繊不織布 t=10mm 9.8kN/m | | | | | |
| | | | | | |
| | | | | | |
| | | | | | |
| | | | | | |

# 施工単価表



胴込・裏込材(砕石)　SPK26040045　単第0 -0009　表

大型ブロック　RC-40　1　m3　当り

機械構成比: 6.59%　労務構成比: 57.72%　材料構成比: 35.69%　市場単価構成比: 0.00%　標準単価： 4,059.80000

| 代表機労材規格(積算地区) | 構成比 | 単価(積算地区) | 代表機労材規格(東京地区) | 単価(東京地区) | 備考 |
|---|---|---|---|---|---|
| <賃>バックホウ(クローラ型クレーン機能付)<br>山積0.8m3(平積0.6)吊能力2.9t<br>排1～3,2011,2014 | 6.59% | | バックホウ(クローラ型)<br>クレーン機能付<br>バケット容量0.8m3 吊能力2.9t | | KTPC00006<br>KTPT00006 |
| 普通作業員 | 33.04% | | 普通作業員 | | RTPC00002<br>RTPT00002 |
| 特殊作業員 | 14.72% | | 特殊作業員 | | RTPC00001<br>RTPT00001 |
| 運転手(特殊) | 9.01% | | 運転手(特殊) | | RTPC00006<br>RTPT00006 |
| その他(労務) | | | その他(労務) | | ER009 |
| 再生クラッシャラン<br>40～0mm | 32.56% | | 再生クラッシャーラン<br>RC-40 | | TTPC00008<br>TTPT00008 |
| 軽油<br>パトロール給油,2～4KL積載車給油 | 3.13% | | 軽油パトロール給油 | | TTPC00013<br>TTPT00013 |
| 積算単価 | | | 積算単価 | | EP001 |
| A=2　大型ブロック | | | B=1　RC-40 | | |

# 施工単価表



胴込・裏込材(砕石)　　SPK26040045　　単第0 -0009　表

大型ブロック　　RC-40　　1　　m3　　当り

機械構成比:　6.59%　労務構成比:　57.72%　材料構成比:　35.69%　市場単価構成比:　0.00%　　標準単価：　4,059.80000

| 代表機労材規格(積算地区) | 構成比 | 単価(積算地区) | 代表機労材規格(東京地区) | 単価(東京地区) | 備考 |
|---|---|---|---|---|---|
| | | | | | |
| | | | | | |
| | | | | | |
| | | | | | |
| | | | | | |
| | | | | | |
| | | | | | |
| | | | | | |
| | | | | | |

# 施工単価表



天端コンクリート　　V000000200　　単第0 -0010　表

18-8-40BB　　10　　m　　当り

| 名称・規格など | 数量 | 単位 | 単価 | 金額 | 備考 |
|---|---|---|---|---|---|
| 現場打天端コンクリート<br>18-8-40BB<br>一般養生 | 0.702 | m3 | | | 単第0-0011　表 |
| ＊＊＊　合計　＊＊＊ | 10 | m | | | |
| ＊＊＊　単位当たり　＊＊＊ | 1 | m | | | |
| | | | | | |
| | | | | | |
| | | | | | |
| | | | | | |
| | | | | | |
| | | | | | |
| | | | | | |
| | | | | | |

# 施工単価表



現場打天端コンクリート　　SPK26040052　　単第0 -0011　表

18-8-40BB　　一般養生　　1　m3　当り

機械構成比: 2.31%　労務構成比: 64.12%　材料構成比: 33.57%　市場単価構成比: 0.00%　標準単価： 69,240.00000

| 代表機労材規格(積算地区) | 構成比 | 単価(積算地区) | 代表機労材規格(東京地区) | 単価(東京地区) | 備考 |
|---|---|---|---|---|---|
| <賃>バックホウ(クローラ型クレーン機能付)<br>山積0.8m3(平積0.6)吊能力2.9t<br>排1～3,2011,2014 | 2.31% | | バックホウ(クローラ型)<br>クレーン機能付<br>バケット容量0.8m3 吊能力2.9t | | KTPC00006<br>KTPT00006 |
| 型わく工 | 22.02% | | 型わく工 | | RTPC00010<br>RTPT00010 |
| 普通作業員 | 15.17% | | 普通作業員 | | RTPC00002<br>RTPT00002 |
| 土木一般世話役 | 10.66% | | 土木一般世話役 | | RTPC00009<br>RTPT00009 |
| 特殊作業員 | 7.34% | | 特殊作業員 | | RTPC00001<br>RTPT00001 |
| その他(労務) | | | その他(労務) | | ER009 |
| レディーミクストコンクリート指定品<br>呼び強度18,スランプ8,粗骨材40<br>W/C(60%),種別(高炉) | 32.06% | | 生コンクリート<br>高炉 18-8-25(20) W/C 60% | | TTPCD0010<br>TTPT00003 |
| 軽油<br>パトロール給油,2～4KL積載車給油 | 1.51% | | 軽油パトロール給油 | | TTPC00013<br>TTPT00013 |
| 積算単価 | | | 積算単価 | | E9999 |

# 施工単価表



現場打天端コンクリート　　SPK26040052　　単第0 -0011　表

18-8-40BB　　一般養生　　1　m3　当り

機械構成比: 2.31%　労務構成比: 64.12%　材料構成比: 33.57%　市場単価構成比: 0.00%　標準単価： 69,240.00000

| 代表機労材規格(積算地区) | 構成比 | 単価(積算地区) | 代表機労材規格(東京地区) | 単価(東京地区) | 備考 |
|---|---|---|---|---|---|
| A=2 18-8-40BB<br>D=1 - | | | C=1 一般養生 | | |
| | | | | | |
| | | | | | |
| | | | | | |
| | | | | | |
| | | | | | |
| | | | | | |
| | | | | | |
| | | | | | |

# 施工単価表



調整コンクリート　　V000000300　　単第0 -0012　表

18-8-40BB　　10　　m　　当り

| 名称・規格など | 数量 | 単位 | 単価 | 金額 | 備考 |
|---|---|---|---|---|---|
| コンクリート<br>無筋・鉄筋構造物 18-8-40BB<br>人力打設 | 1.056 | m3 | | | 単第0-0013　表 |
| ＊＊＊　合計　＊＊＊ | 10 | m | | | |
| ＊＊＊　単位当たり　＊＊＊ | 1 | m | | | |
| | | | | | |
| | | | | | |
| | | | | | |
| | | | | | |
| | | | | | |
| | | | | | |
| | | | | | |
| | | | | | |
| | | | | | |

# 施工単価表



コンクリート　　SPK26040157　　単第0 -0013　表

無筋・鉄筋構造物 18-8-40BB　　人力打設　　1　m3　当り

機械構成比: 0.00%　労務構成比: 28.77%　材料構成比: 71.23%　市場単価構成比: 0.00%　標準単価： 32,152.00000

| 代表機労材規格(積算地区) | 構成比 | 単価(積算地区) | 代表機労材規格(東京地区) | 単価(東京地区) | 備考 |
|---|---|---|---|---|---|
| 普通作業員 | 12.92% | | 普通作業員 | | RTPC00002<br>RTPT00002 |
| 特殊作業員 | 7.34% | | 特殊作業員 | | RTPC00001<br>RTPT00001 |
| 土木一般世話役 | 6.55% | | 土木一般世話役 | | RTPC00009<br>RTPT00009 |
| その他(労務) | | | その他(労務) | | ER009 |
| レディーミクストコンクリート指定品<br>呼び強度18,スランプ8,粗骨材40<br>W/C(60%),種別(高炉) | 71.23% | | 生コンクリート<br>高炉 24-12-25(20) W/C 55% | | TTPCD0010<br>TTPT00343 |
| 積算単価 | | | 積算単価 | | E9999 |
| A=1 無筋・鉄筋構造物<br>C=2 18-8-40BB<br>H=2 現場内小運搬無し<br>K=1 -(全ての費用) | | | B=3 人力打設<br>F=2 一般養生<br>J=1 - | | |
| | | | | | |
| | | | | | |

# 施工単価表



ブロック基礎工　　V000000100　　単第0 -0014　表

H=400,W=690　　18-8-40BB　　10　m　当り

| 名称・規格など | 数量 | 単位 | 単価 | 金額 | 備考 |
|---|---|---|---|---|---|
| 現場打基礎コンクリート<br>18-8-40BB<br>基礎砕石有り | 1.875 | m3 | | | 単第0-0015　表 |
| ＊＊＊　合計　＊＊＊ | 10 | m | | | |
| ＊＊＊　単位当たり　＊＊＊ | 1 | m | | | |
| | | | | | |
| | | | | | |
| | | | | | |
| | | | | | |
| | | | | | |
| | | | | | |
| | | | | | |
| | | | | | |

# 施工単価表



現場打基礎コンクリート　　SPK26040049　　単第0 -0015　表

18-8-40BB　　基礎砕石有り　　1　　m3　　当り

機械構成比:　1.99%　　労務構成比:　68.06%　　材料構成比:　29.95%　　市場単価構成比:　0.00%　　標準単価:　85,843.00000

| 代表機労材規格(積算地区) | 構成比 | 単価(積算地区) | 代表機労材規格(東京地区) | 単価(東京地区) | 備考 |
|---|---|---|---|---|---|
| <賃>バックホウ(クローラ型クレーン機能付)<br>山積0.8m3(平積0.6)吊能力2.9t<br>排1～3,2011,2014 | 1.40% | | バックホウ(クローラ型)<br>クレーン機能付<br>バケット容量0.8m3 吊能力2.9t | | KTPC00006<br>KTPT00006 |
| <賃>バックホウ(クローラ型)<br>山積0.8m3(平積0.6)<br>排1～3,2011,2014 | 0.59% | | バックホウ(クローラ型)<br>バケット容量0.8m3 | | KTPC00018<br>KTPT00018 |
| 普通作業員 | 18.84% | | 普通作業員 | | RTPC00002<br>RTPT00002 |
| 型わく工 | 18.09% | | 型わく工 | | RTPC00010<br>RTPT00010 |
| 特殊作業員 | 10.23% | | 特殊作業員 | | RTPC00001<br>RTPT00001 |
| 土木一般世話役 | 10.17% | | 土木一般世話役 | | RTPC00009<br>RTPT00009 |
| その他(労務) | | | その他(労務) | | ER009 |
| レディーミクストコンクリート指定品<br>呼び強度18,スランプ8,粗骨材40<br>W/C(60%),種別(高炉) | 25.86% | | 生コンクリート<br>高炉 18-8-25(20) W/C 60% | | TTPCD0010<br>TTPT00003 |
| 軽油<br>パトロール給油,2～4KL積載車給油 | 1.45% | | 軽油パトロール給油 | | TTPC00013<br>TTPT00013 |

# 施工単価表



現場打基礎コンクリート　　SPK26040049　　単第0 -0015　表

18-8-40BB　　基礎砕石有り　　1　　m3　　当り

機械構成比:　1.99%　労務構成比:　68.06%　材料構成比:　29.95%　市場単価構成比:　0.00%　標準単価：　85,843.00000

| 代表機労材規格(積算地区) | 構成比 | 単価(積算地区) | 代表機労材規格(東京地区) | 単価(東京地区) | 備考 |
|---|---|---|---|---|---|
| その他(材料) | | | その他(材料) | | EZ009 |
| 積算単価 | | | 積算単価 | | E9999 |
| A=2　18-8-40BB<br>D=1　一般養生・特殊養生(練炭) | | | C=1　基礎砕石有り<br>E=1　- | | |
| | | | | | |
| | | | | | |
| | | | | | |
| | | | | | |
| | | | | | |
| | | | | | |

# 施工単価表



小口止工　　V000000500　　単第0 -0016　表

H=4010,W=300　　18-8-40BB　　1　　箇所　　当り

| 名称・規格など | 数量 | 単位 | 単価 | 金額 | 備考 |
|---|---|---|---|---|---|
| 現場打小口止コンクリート<br>18-8-40BB<br>一般養生 | 1.486 | m3 | | | 単第0-0017　表 |
| 化粧型枠 | 1.177 | m2 | | | 単第0-0018　表 |
| 化粧型枠 | 1.177 | m2 | | | |
| ＊＊＊　単位当たり　＊＊＊ | 1 | 箇所 | | | |
| | | | | | |
| | | | | | |
| | | | | | |
| | | | | | |
| | | | | | |
| | | | | | |
| | | | | | |
| | | | | | |

# 施工単価表



現場打小口止コンクリート　　SPK26040050　　単第0 -0017　表

18-8-40BB　　一般養生　　1　m3　当り

機械構成比: 1.74%　労務構成比: 68.26%　材料構成比: 30.00%　市場単価構成比: 0.00%　標準単価： 76,553.00000

| 代表機労材規格(積算地区) | 構成比 | 単価(積算地区) | 代表機労材規格(東京地区) | 単価(東京地区) | 備考 |
|---|---|---|---|---|---|
| <賃>バックホウ(クローラ型クレーン機能付)<br>山積0.8m3(平積0.6)吊能力2.9t<br>排1～3,2011,2014 | 1.74% | | バックホウ(クローラ型)<br>クレーン機能付<br>バケット容量0.8m3 吊能力2.9t | | KTPC00006<br>KTPT00006 |
| 普通作業員 | 21.82% | | 普通作業員 | | RTPC00002<br>RTPT00002 |
| 型わく工 | 21.53% | | 型わく工 | | RTPC00010<br>RTPT00010 |
| 土木一般世話役 | 10.49% | | 土木一般世話役 | | RTPC00009<br>RTPT00009 |
| 特殊作業員 | 5.85% | | 特殊作業員 | | RTPC00001<br>RTPT00001 |
| その他(労務) | | | その他(労務) | | ER009 |
| レディーミクストコンクリート指定品<br>呼び強度18,スランプ8,粗骨材40<br>W/C(60%),種別(高炉) | 29.00% | | 生コンクリート<br>高炉 18-8-25(20) W/C 60% | | TTPCD0010<br>TTPT00003 |
| 軽油<br>パトロール給油,2～4KL積載車給油 | 1.00% | | 軽油パトロール給油 | | TTPC00013<br>TTPT00013 |
| 積算単価 | | | 積算単価 | | E9999 |

# 施工単価表



現場打小口止コンクリート　　SPK26040050　　単第0 -0017　表

18-8-40BB　　一般養生　　1　m3　当り

機械構成比:　1.74%　労務構成比:　68.26%　材料構成比:　30.00%　市場単価構成比:　0.00%　標準単価：　76,553.00000

| 代表機労材規格(積算地区) | 構成比 | 単価(積算地区) | 代表機労材規格(東京地区) | 単価(東京地区) | 備考 |
|---|---|---|---|---|---|
| A=2　18-8-40BB<br>D=1　- | | | C=1　一般養生 | | |
| | | | | | |
| | | | | | |
| | | | | | |
| | | | | | |
| | | | | | |
| | | | | | |
| | | | | | |
| | | | | | |

# 施工単価表



化粧型枠　　SPK26040160　　単第0 -0018　表

1　m2　当り

機械構成比: 0.00%　労務構成比: 100.00%　材料構成比: 0.00%　市場単価構成比: 0.00%　標準単価： 3,835.20000

| 代表機労材規格(積算地区) | 構成比 | 単価(積算地区) | 代表機労材規格(東京地区) | 単価(東京地区) | 備考 |
|---|---|---|---|---|---|
| 型わく工 | 46.74% | | 型わく工 | | RTPC00010<br>RTPT00010 |
| 普通作業員 | 25.15% | | 普通作業員 | | RTPC00002<br>RTPT00002 |
| 土木一般世話役 | 9.42% | | 土木一般世話役 | | RTPC00009<br>RTPT00009 |
| その他(労務) | | | その他(労務) | | ER009 |
| 積算単価 | | | 積算単価 | | EP001 |
| A=1　-(全ての費用) | | | | | |
| | | | | | |
| | | | | | |
| | | | | | |

# 施工単価表



練石積　　V000000400　　単第0 -0019　表

控えt=350　　10　m2　当り

| 名称・規格など | 数量 | 単位 | 単価 | 金額 | 備考 |
|---|---|---|---|---|---|
| 石積(張)<br>積工<br>練石 玉石 | 10 | m2 | | | 単第0-0020　表 |
| 胴込・裏込コンクリート_石積(張)<br>積工<br>18-8-40BB | 3.67 | m3 | | | 単第0-0021　表 |
| ＊＊＊　合計　＊＊＊ | 10 | m2 | | | |
| ＊＊＊　単位当たり　＊＊＊ | 1 | m2 | | | |
| | | | | | |
| | | | | | |
| | | | | | |
| | | | | | |
| | | | | | |
| | | | | | |
| | | | | | |
| | | | | | |

# 施工単価表



石積(張)　　SPK26040063　　単第0 -0020　表

積工　　練石 玉石　　1　　m2　　当り

機械構成比:　6.46%　労務構成比:　90.20%　材料構成比:　3.34%　市場単価構成比:　0.00%　標準単価:　13,157.00000

| 代表機労材規格(積算地区) | 構成比 | 単価(積算地区) | 代表機労材規格(東京地区) | 単価(東京地区) | 備考 |
|---|---|---|---|---|---|
| <賃>バックホウ(クローラ型クレーン機能付)<br>山積0.28m3(平積0.2)吊能力1.7t<br>排出ガス対策型(第1,2,3次基準値)低騒音 | 6.46% | | バックホウ(クローラ型)<br>クレーン機能付<br>バケット容量0.28m3 吊能力1.7t | | KTPC00019<br>KTPT00019 |
| 普通作業員 | 44.83% | | 普通作業員 | | RTPC00002<br>RTPT00002 |
| 運転手(特殊) | 25.50% | | 運転手(特殊) | | RTPC00006<br>RTPT00006 |
| 石工 | 14.95% | | 石工 | | RTPC00017<br>RTPT00017 |
| 土木一般世話役 | 4.92% | | 土木一般世話役 | | RTPC00009<br>RTPT00009 |
| 軽油<br>パトロール給油,2～4KL積載車給油 | 3.34% | | 軽油パトロール給油 | | TTPC00013<br>TTPT00013 |
| 積算単価 | | | 積算単価 | | EP001 |
| A=1　積工<br>C=1　玉石 | | | B=1　練石 | | |
| | | | | | |

# 施工単価表



胴込・裏込コンクリート_石積(張)　SPK26040065　単第0 -0021　表

積工　18-8-40BB　1　m3　当り

機械構成比: 1.74%　労務構成比: 29.26%　材料構成比: 69.00%　市場単価構成比: 0.00%　標準単価： 35,360.00000

| 代表機労材規格(積算地区) | 構成比 | 単価(積算地区) | 代表機労材規格(東京地区) | 単価(東京地区) | 備考 |
|---|---|---|---|---|---|
| <賃>バックホウ(クローラ型クレーン機能付)<br>山積0.28m3(平積0.2)吊能力1.7t<br>排出ガス対策型(第1,2,3次基準値)低騒音 | 1.74% | | バックホウ(クローラ型)<br>クレーン機能付<br>バケット容量0.28m3 吊能力1.7t | | KTPC00019<br>KTPT00019 |
| 普通作業員 | 11.36% | | 普通作業員 | | RTPC00002<br>RTPT00002 |
| 特殊作業員 | 10.14% | | 特殊作業員 | | RTPC00001<br>RTPT00001 |
| 運転手(特殊) | 6.90% | | 運転手(特殊) | | RTPC00006<br>RTPT00006 |
| その他(労務) | | | その他(労務) | | ER009 |
| レディーミクストコンクリート指定品<br>呼び強度18,スランプ8,粗骨材40<br>W/C(60%),種別(高炉) | 68.10% | | 生コンクリート<br>高炉 18-8-25(20) W/C 60% | | TTPCD0010<br>TTPT00003 |
| 軽油<br>パトロール給油,2～4KL積載車給油 | 0.90% | | 軽油パトロール給油 | | TTPC00013<br>TTPT00013 |
| 積算単価 | | | 積算単価 | | E9999 |
| A=1 積工<br>D=1 - | | | B=2 18-8-40BB | | |

# 施工単価表



胴込・裏込コンクリート_石積(張)　SPK26040065　単第0 -0021　表

積工　18-8-40BB　1　m3　当り

機械構成比: 1.74%　労務構成比: 29.26%　材料構成比: 69.00%　市場単価構成比: 0.00%　標準単価： 35,360.00000

| 代表機労材規格(積算地区) | 構成比 | 単価(積算地区) | 代表機労材規格(東京地区) | 単価(東京地区) | 備考 |
|---|---|---|---|---|---|
| | | | | | |
| | | | | | |
| | | | | | |
| | | | | | |
| | | | | | |
| | | | | | |
| | | | | | |
| | | | | | |
| | | | | | |

# 施工単価表



下層路盤(歩道部)　SPK26040233　単第0 -0022　表

全仕上り厚150㎜ 1層施工　RC-40　1　m2　当り

機械構成比: 4.82%　労務構成比: 76.32%　材料構成比: 18.86%　市場単価構成比: 0.00%　標準単価: 889.38000

| 代表機労材規格(積算地区) | 構成比 | 単価(積算地区) | 代表機労材規格(東京地区) | 単価(東京地区) | 備考 |
|---|---|---|---|---|---|
| 小型バックホウ(クローラ型)<br>後方超小旋回型・超低騒音型・排3<br>バケット容量0.09m3 | 2.88% | | 小型バックホウ(クローラ型)<br>後方超小旋回型・超低騒音型・排3<br>バケット容量0.09m3 | | MTPC00169<br>MTPT00169 |
| <賃>振動ローラ(搭乗・コンバインド式)<br>質量3～4t<br>排出ガス対策型(第2,3次基準値)低騒音 | 1.71% | | 振動ローラ(舗装用)<br>搭乗・コンバインド式<br>運転質量3～4t | | KTPC00009<br>KTPT00009 |
| その他(機械) | | | その他(機械) | | EK009 |
| 運転手(特殊) | 27.48% | | 運転手(特殊) | | RTPC00006<br>RTPT00006 |
| 特殊作業員 | 16.13% | | 特殊作業員 | | RTPC00001<br>RTPT00001 |
| 普通作業員 | 15.97% | | 普通作業員 | | RTPC00002<br>RTPT00002 |
| 土木一般世話役 | 13.11% | | 土木一般世話役 | | RTPC00009<br>RTPT00009 |
| その他(労務) | | | その他(労務) | | ER009 |
| 再生クラッシャラン<br>40～0㎜ | 16.70% | | 再生クラッシャーラン<br>RC-40<br>[標準数量]全仕上り厚100㎜ | | TTPC00008<br>TTPT00352 |

# 施工単価表



下層路盤(歩道部)　SPK26040233　単第0 -0022　表

全仕上り厚150mm 1層施工　RC-40　1　m2　当り

機械構成比: 4.82%　労務構成比: 76.32%　材料構成比: 18.86%　市場単価構成比: 0.00%　標準単価： 889.38000

| 代表機労材規格(積算地区) | 構成比 | 単価(積算地区) | 代表機労材規格(東京地区) | 単価(東京地区) | 備考 |
|---|---|---|---|---|---|
| 軽油<br>パトロール給油,2～4KL積載車給油 | 2.06% | | 軽油パトロール給油 | | TTPC00013<br>TTPT00013 |
| その他(材料) | | | その他(材料) | | EZ009 |
| 積算単価 | | | 積算単価 | | E9999 |
| A=150　全仕上り厚(mm)<br>D=1　-(全ての費用) | | | B=4　RC-40 | | |
| | | | | | |
| 【路盤材単価】<br>全仕上り厚(mm)/1000*路盤材単価(円)<br>全仕上り厚(mm):150.000(mm) | | | | | |
| | | | | | |
| | | | | | |
| | | | | | |

# 施工単価表



上層路盤(歩道部)　　SPK26040235　　単第0 -0023　表

全仕上り厚100㎜ 1層施工　　RM-30　　1　　m2　　当り

機械構成比:　4.48%　　労務構成比:　70.96%　　材料構成比:　24.56%　　市場単価構成比:　0.00%　　標準単価:　956.69000

| 代表機労材規格(積算地区) | 構成比 | 単価(積算地区) | 代表機労材規格(東京地区) | 単価(東京地区) | 備考 |
|---|---|---|---|---|---|
| 小型バックホウ(クローラ型)<br>後方超小旋回型・超低騒音型・排3<br>バケット容量0.09m3 | 2.68% | | 小型バックホウ(クローラ型)<br>後方超小旋回型・超低騒音型・排3<br>バケット容量0.09m3 | | MTPC00169<br>MTPT00169 |
| <賃>振動ローラ(搭乗・コンバインド式)<br>質量3～4t<br>排出ガス対策型(第2,3次基準値)低騒音 | 1.59% | | 振動ローラ(舗装用)<br>搭乗・コンバインド式<br>運転質量3～4t | | KTPC00009<br>KTPT00009 |
| その他(機械) | | | その他(機械) | | EK009 |
| 運転手(特殊) | 25.56% | | 運転手(特殊) | | RTPC00006<br>RTPT00006 |
| 特殊作業員 | 15.00% | | 特殊作業員 | | RTPC00001<br>RTPT00001 |
| 普通作業員 | 14.84% | | 普通作業員 | | RTPC00002<br>RTPT00002 |
| 土木一般世話役 | 12.19% | | 土木一般世話役 | | RTPC00009<br>RTPT00009 |
| その他(労務) | | | その他(労務) | | ER009 |
| 再生粒度調整砕石<br>30～0㎜ | 22.56% | | 再生粒度調整砕石<br>RM-30<br>[標準数量]全仕上り厚100㎜ | | TTPC00010<br>TTPT00360 |

# 施工単価表



上層路盤(歩道部)　　SPK26040235　　単第0 -0023　表

全仕上り厚100㎜ 1層施工　　RM-30　　1　　m2　　当り

機械構成比:　4.48%　　労務構成比:　70.96%　　材料構成比:　24.56%　　市場単価構成比:　0.00%　　標準単価:　956.69000

| 代表機労材規格(積算地区) | 構成比 | 単価(積算地区) | 代表機労材規格(東京地区) | 単価(東京地区) | 備考 |
|---|---|---|---|---|---|
| 軽油<br>パトロール給油,2～4KL積載車給油 | 1.91% | | 軽油パトロール給油 | | TTPC00013<br>TTPT00013 |
| その他(材料) | | | その他(材料) | | EZ009 |
| 積算単価 | | | 積算単価 | | E9999 |
| A=100　全仕上り厚(㎜)<br>D=1　-(全ての費用) | | | B=1　RM-30 | | |
| | | | | | |
| 【路盤材単価】<br>全仕上り厚(㎜)/1000*路盤材単価(円)<br>全仕上り厚(㎜):100.000(㎜) | | | | | |
| | | | | | |
| | | | | | |
| | | | | | |

# 施工単価表



表層(車道・路肩部)　SPK26040241　単第0 -0024　表

平均幅員1.4m未満(1層平均50mm以下)　1層当り平均仕上厚50mm　1　m2　当り

機械構成比: 0.42%　労務構成比: 44.56%　材料構成比: 55.02%　市場単価構成比: 0.00%　標準単価： 3,034.70000

| 代表機労材規格(積算地区) | 構成比 | 単価(積算地区) | 代表機労材規格(東京地区) | 単価(東京地区) | 備考 |
|---|---|---|---|---|---|
| 振動ローラ(舗装用)<br>ハンドガイド式<br>運転質量0.5～0.6t | 0.23% | | 振動ローラ(舗装用)<br>ハンドガイド式<br>運転質量0.5～0.6t | | MTPC00047<br>MTPT00047 |
| 振動コンパクタ<br>前進型<br>通称40～60kg級 | 0.13% | | 振動コンパクタ<br>前進型<br>通称40～60kg級 | | MTPC00049<br>MTPT00049 |
| その他(機械) | | | その他(機械) | | EK009 |
| 特殊作業員 | 19.70% | | 特殊作業員 | | RTPC00001<br>RTPT00001 |
| 普通作業員 | 14.12% | | 普通作業員 | | RTPC00002<br>RTPT00002 |
| 土木一般世話役 | 4.27% | | 土木一般世話役 | | RTPC00009<br>RTPT00009 |
| その他(労務) | | | その他(労務) | | ER009 |
| 再生加熱アスファルト混合物<br>再生密粒度(20) | 50.19% | | 密粒度As混合物(20)<br>[標準数量]平均仕上り厚50mm | | TTPCD0038<br>TTPT00284 |
| アスファルト乳剤(JISK2208)<br>アスファルト乳剤(浸透用)<br>PK-3プライムコート用 | 4.60% | | アスファルト乳剤(JISK2208)<br>アスファルト乳剤(浸透用)<br>PK-3プライムコート用 | | TTPC00026<br>TTPT00026 |

# 施工単価表



表層(車道・路肩部)　SPK26040241　単第0 -0024　表

平均幅員1.4m未満(1層平均50mm以下)　1層当り平均仕上厚50mm　1　m2　当り

機械構成比: 0.42%　労務構成比: 44.56%　材料構成比: 55.02%　市場単価構成比: 0.00%　標準単価： 3,034.70000

| 代表機労材規格(積算地区) | 構成比 | 単価(積算地区) | 代表機労材規格(東京地区) | 単価(東京地区) | 備考 |
|---|---|---|---|---|---|
| ガソリン,レギュラー<br>スタンド渡し,スタンド給油 | 0.17% | | ガソリンレギュラースタンド | | TTPC00014<br>TTPT00014 |
| 軽油<br>パトロール給油,2～4KL積載車給油 | 0.03% | | 軽油パトロール給油 | | TTPC00013<br>TTPT00013 |
| その他(材料) | | | その他(材料) | | EZ009 |
| 積算単価 | | | 積算単価 | | E9999 |
| A=1 平均幅員1.4m未満(1層平均50mm以下)<br>C=6 再生密粒度アスファルト混合物(20)<br>G=1 -<br>I=1 -(全ての費用) | | | B=50 1層当り平均仕上り厚(mm)<br>E=2 PK-3<br>H=1 - | | |
| | | | | | |
| 【アスファルト混合物単価】<br>1層当り平均仕上り厚(mm)/1000*(アスファルト混合物単価(円)+各種割増合計値)<br>1層当り平均仕上り厚(mm):50.000(mm) | | | | | |
| | | | | | |
| | | | | | |

# 施工単価表



舗装版切断　　SPK26040304　　単第0 -0025　表

アスファルト舗装版　　アスファルト舗装版厚15cm以下　　1　m　当り

機械構成比: 14.40%　労務構成比: 58.90%　材料構成比: 26.70%　市場単価構成比: 0.00%　標準単価： 731.83000

| 代表機労材規格(積算地区) | 構成比 | 単価(積算地区) | 代表機労材規格(東京地区) | 単価(東京地区) | 備考 |
|---|---|---|---|---|---|
| コンクリートカッタ<br>バキューム式(超低騒音型)･湿式･E駆動<br>通称(切削深)20cm級ブレード径φ56cm | 9.80% | | コンクリートカッタ<br>バキューム式(超低騒音型)・湿式・E駆動<br>通称(切削深)20cm級 ブレード径φ56cm | | MTPC00164<br>MTPT00164 |
| その他(機械) | | | その他(機械) | | EK009 |
| 特殊作業員 | 20.20% | | 特殊作業員 | | RTPC00001<br>RTPT00001 |
| 土木一般世話役 | 10.89% | | 土木一般世話役 | | RTPC00009<br>RTPT00009 |
| 普通作業員 | 9.00% | | 普通作業員 | | RTPC00002<br>RTPT00002 |
| その他(労務) | | | その他(労務) | | ER009 |
| コンクリートカッタブレード<br>自走式切断機用<br>径45cm(18インチ) | 22.47% | | コンクリートカッタブレード<br>径18インチ | | TTPC00394<br>TTPT00394 |
| ガソリン,レギュラー<br>スタンド渡し,スタンド給油 | 2.88% | | ガソリンレギュラースタンド | | TTPC00014<br>TTPT00014 |
| その他(材料) | | | その他(材料) | | EZ009 |

# 施工単価表



舗装版切断　　SPK26040304　　単第0 -0025　表

アスファルト舗装版　　アスファルト舗装版厚15cm以下　　1　m　当り

機械構成比: 14.40%　労務構成比: 58.90%　材料構成比: 26.70%　市場単価構成比: 0.00%　標準単価： 731.83000

| 代表機労材規格(積算地区) | 構成比 | 単価(積算地区) | 代表機労材規格(東京地区) | 単価(東京地区) | 備考 |
|---|---|---|---|---|---|
| 積算単価 | | | 積算単価 | | EP001 |
| A=1 アスファルト舗装版<br>E=1 -(全ての費用) | | | B=1 アスファルト舗装版厚15cm以下 | | |
| | | | | | |
| | | | | | |
| | | | | | |
| | | | | | |
| | | | | | |
| | | | | | |
| | | | | | |

# 施工単価表



舗装版破砕積込(小規模土工)　　SPK26040017　　単第0 -0026　表

1　m2　当り

機械構成比: 21.20%　労務構成比: 70.89%　材料構成比: 7.91%　市場単価構成比: 0.00%　標準単価： 1,871.70000

| 代表機労材規格(積算地区) | 構成比 | 単価(積算地区) | 代表機労材規格(東京地区) | 単価(東京地区) | 備考 |
|---|---|---|---|---|---|
| 小型バックホウ(クローラ型)<br>標準型・超低騒音型・排3<br>バケット容量0.13m3 | 21.20% | | 小型バックホウ(クローラ型)<br>標準型・超低騒音型・排3<br>バケット容量0.13m3 | | MTPC00184<br>MTPT00184 |
| 運転手(特殊) | 70.89% | | 運転手(特殊) | | RTPC00006<br>RTPT00006 |
| 軽油<br>パトロール給油,2～4KL積載車給油 | 7.91% | | 軽油パトロール給油 | | TTPC00013<br>TTPT00013 |
| 積算単価 | | | 積算単価 | | EP001 |
| A=1　-(全ての費用) | | | | | |
| | | | | | |
| | | | | | |
| | | | | | |
| | | | | | |

# 施工単価表



殻運搬　　SPK26040155　　単第0 -0027　表

舗装版破砕　　DID区間無し　運搬距離2.5km以下(1.5km超)　　1　m3　当り

機械構成比:　19.09%　労務構成比:　72.09%　材料構成比:　8.82%　市場単価構成比:　0.00%　標準単価:　3,206.50000

| 代表機労材規格(積算地区) | 構成比 | 単価(積算地区) | 代表機労材規格(東京地区) | 単価(東京地区) | 備考 |
|---|---|---|---|---|---|
| ダンプトラック[オンロード・ディーゼル]<br>2t積級<br>通称2t積級 | 19.09% | | ダンプトラック[オンロード・ディーゼル]<br>通称2t積級<br>(タイヤ損耗費及び補修費(良好)を含む) | | MTPC00016T1<br>MTPT00016T1 |
| 運転手(一般) | 72.09% | | 運転手(一般) | | RTPC00007<br>RTPT00007 |
| 軽油<br>パトロール給油,2～4KL積載車給油 | 8.82% | | 軽油パトロール給油 | | TTPC00013<br>TTPT00013 |
| 積算単価 | | | 積算単価 | | EP001 |
| A=3　舗装版破砕<br>C=1　DID区間無し<br>E=1　-(全ての費用) | | | B=4　機械積込(小規模土工)<br>D=10　運搬距離2.5km以下(1.5km超) | | |
| | | | | | |
| | | | | | |
| | | | | | |
| | | | | | |

# 施工単価表



大型土のう製作・設置(BH設置)　　SHD10003　　単第0 -0028　表

10　袋　当り

| 名称・規格など | 数量 | 単位 | 単価 | 金額 | 備考 |
|---|---|---|---|---|---|
| 土木一般世話役 | 0.294 | 人 | | | 1*0.294 |
| 特殊作業員 | 0.294 | 人 | | | 1*0.294 |
| 普通作業員 | 0.294 | 人 | | | 1*0.294 |
| 耐候性大型土のう(2.0t用)<br>丸型,径110cm×長110cm<br>短期仮設対応(1年),令和５年改定基準適合品 | 10.000 | 枚 | | | |
| 機-28_バックホウ(クローラ型)運転<br>C付2.9t吊_B容量0.45m3_後方超小型旋回型 | 0.294 | 日 | | | 単第0-0029　表 |
| 諸雑費 | 1 | % | | | #09 |
| ＊＊＊　合計　＊＊＊ | 10 | 袋 | | | |
| ＊＊＊　単位当たり　＊＊＊ | 1 | 袋 | | | |
| A=4　耐候性(短期)大型土のう(R5改定基準適合品) | | | B=1　土砂の計上なし | | |
| | | | | | |
| | | | | | |
| | | | | | |

# 施工単価表



機-28_バックホウ(クローラ型)運転　　S9035　　単第0 -0029　表

C付2.9t吊_B容量0.45m3_後方超小型旋回型　　1　日　当り

| 名称・規格など | 数量 | 単位 | 単価 | 金額 | 備考 |
|---|---|---|---|---|---|
| 運転手(特殊) | 1.00 | 人 | | | |
| 軽油<br>パトロール給油,2～4KL積載車給油 | 63.00 | L | | | |
| <賃>後方超小旋回バックホウ(クローラ型)<br>山積0.45m3(平積0.35m3)吊能力2.9t<br>排2,3,2011,2014 | 1.28 | 供用日 | | | |
| 諸雑費 | 1 | 式 | | | |
| ＊＊＊　単位当たり　＊＊＊ | 1 | 日 | | | |
| A=23　C付2.9t吊_B容量0.45m3_後方超小型旋回型<br>C=1　運転労務数量(人/日) | | | B=63　軽油消費量(L/日)<br>D=1.28　機械賃料数量(供用日/日) | | |
| | | | | | |
| | | | | | |
| | | | | | |
| | | | | | |
| | | | | | |
| | | | | | |

# 施工単価表



大型土のう撤去　　S1050057　　単第0 -0030　表

設置作業半径_6m以下　　設置面高さ_-3m≦H≦2m　　10　袋　当り

| 名称・規格など | 数量 | 単位 | 単価 | 金額 | 備考 |
|---|---|---|---|---|---|
| 土木一般世話役 | 0.087 | 人 | | | |
| 特殊作業員 | 0.087 | 人 | | | |
| 機-28_バックホウ(クローラ型)運転<br>クレーン付2.9t吊_B容量0.8m3 | 0.087 | 日 | | | 単第0-0031　表 |
| 諸雑費 | 0.4 | % | | | #09 |
| ＊＊＊　合計　＊＊＊ | 10 | 袋 | | | |
| ＊＊＊　単位当たり　＊＊＊ | 1 | 袋 | | | |
| A=1　設置作業半径_6m以下 | | | B=1　設置面高さ_-3m≦H≦2m | | |
| | | | | | |
| | | | | | |
| | | | | | |
| | | | | | |
| | | | | | |

# 施工単価表



機-28_バックホウ(クローラ型)運転　　S9035　　単第0 -0031　表
クレーン付2.9t吊_B容量0.8m3　　1　日　当り

| 名称・規格など | 数量 | 単位 | 単価 | 金額 | 備考 |
|---|---|---|---|---|---|
| 運転手(特殊) | 1.00 | 人 | | | |
| 軽油<br>パトロール給油,2～4KL積載車給油 | 101.00 | L | | | |
| <賃>バックホウ(クローラ型クレーン機能付)<br>山積0.8m3(平積0.6)吊能力2.9t<br>排1～3,2011,2014 | 1.21 | 供用日 | | | |
| 諸雑費 | 1 | 式 | | | |
| ＊＊＊　単位当たり　＊＊＊ | 1 | 日 | | | |
| A=5　クレーン付2.9t吊_B容量0.8m3<br>C=1　運転労務数量(人/日) | | | B=101　軽油消費量(L/日)<br>D=1.21　機械賃料数量(供用日/日) | | |
| | | | | | |
| | | | | | |
| | | | | | |
| | | | | | |
| | | | | | |
| | | | | | |

# 施工単価表



ポンプ設置・撤去　　SHD10037　　単第0 -0032　表

1　箇所　当り

| 名称・規格など | 数量 | 単位 | 単価 | 金額 | 備考 |
|---|---|---|---|---|---|
| 土木一般世話役 | 0.500 | 人 | | | |
| 特殊作業員 | 0.100 | 人 | | | |
| 普通作業員 | 2.000 | 人 | | | |
| 機-28_バックホウ(クローラ型)運転<br>クレーン付2.9t吊_B容量0.8m3 | 0.500 | 日 | | | 単第0-0033　表 |
| 諸雑費 | 1 | 式 | | | |
| ＊＊＊　単位当たり　＊＊＊ | 1 | 箇所 | | | |
| | | | | | |
| | | | | | |
| | | | | | |
| | | | | | |
| | | | | | |
| | | | | | |

# 施工単価表



機-28_バックホウ(クローラ型)運転　　S9035　　単第0 -0033　表
クレーン付2.9t吊_B容量0.8m3　　1　日　当り

| 名称・規格など | 数量 | 単位 | 単価 | 金額 | 備考 |
|---|---|---|---|---|---|
| 運転手(特殊) | 1.00 | 人 | | | |
| 軽油<br>パトロール給油,2～4KL積載車給油 | 45.00 | L | | | |
| <賃>バックホウ(クローラ型クレーン機能付)<br>山積0.8m3(平積0.6)吊能力2.9t<br>排1～3,2011,2014 | 1.47 | 供用日 | | | |
| 諸雑費 | 1 | 式 | | | |
| ＊＊＊　単位当たり　＊＊＊ | 1 | 日 | | | |
| A=12　クレーン付2.9t吊_B容量0.8m3<br>C=1　運転労務数量(人/日) | | | B=45　軽油消費量(L/日)<br>D=1.47　機械賃料数量(供用日/日) | | |
| | | | | | |
| | | | | | |
| | | | | | |
| | | | | | |
| | | | | | |
| | | | | | |

# 施工単価表



ポンプ運転　　S1050053　　単第0 -0034　表

排水量_0以上120未満(m3/h)　　全揚程_10m 作業時排水　　1　日　当り

| 名称・規格など | 数量 | 単位 | 単価 | 金額 | 備考 |
|---|---|---|---|---|---|
| 特殊作業員 | 0.140 | 人 | | | |
| 建設用ポンプ(水中ポンプ)運転<br>口径200mm,揚程10m<br>11.0kw | 1.000 | 日 | | | 単第0-0035　表 |
| 機-16_発動発電機運転<br>ディーゼル45kVA<br>排出ガス対策型3次基準 | 1.000 | 日 | | | 単第0-0036　表 |
| 諸雑費 | 5 | % | | | #09 |
| ＊＊＊　単位当たり　＊＊＊ | 1 | 日 | | | |
| A=1　排水量_0以上120未満(m3/h)<br>C=1　作業時排水 | | | B=1　全揚程_10m | | |
| | | | | | |
| | | | | | |
| | | | | | |
| | | | | | |
| | | | | | |
| | | | | | |

# 施工単価表



建設用ポンプ(水中ポンプ)運転　S9000045　単第0 -0035　表

口径200㎜,揚程10m　11.0kw　1　日　当り

| 名称・規格など | 数量 | 単位 | 単価 | 金額 | 備考 |
|---|---|---|---|---|---|
| <賃>建設用ポンプ(水中ポンプ)<br>口径200㎜,揚程10m<br>11.0kw | 1.20 | 供用日 | | | |
| 諸雑費 | 1 | 式 | | | |
| ＊＊＊　単位当たり　＊＊＊ | 1 | 日 | | | |
| A=4　口径200㎜,揚程10m | | | B=1.2　機械賃料数量(供用日/日) | | |
| | | | | | |
| | | | | | |
| | | | | | |
| | | | | | |
| | | | | | |
| | | | | | |
| | | | | | |
| | | | | | |

# 施工単価表



機-16_発動発電機運転　　S9469　　単第0 -0036　表

ディーゼル45kVA　　排出ガス対策型3次基準　　1　日　当り

| 名称・規格など | 数量 | 単位 | 単価 | 金額 | 備考 |
|---|---|---|---|---|---|
| 軽油<br>パトロール給油,2～4KL積載車給油 | 46.00 | L | | | |
| <賃>発動発電機(ディーゼル発電機)<br>定格容量45kVA<br>排出ガス対策型(第1,2,3次基準値)低騒音 | 1.20 | 供用日 | | | |
| 諸雑費 | 1 | 式 | | | |
| ＊＊＊　単位当たり　＊＊＊ | 1 | 日 | | | |
| A=8　ディーゼル45kVA<br>C=1.2　機械賃料数量(供用日/日) | | | B=46　燃料消費量(L/日)<br>D=4　排出ガス対策型3次基準 | | |
| | | | | | |
| | | | | | |
| | | | | | |
| | | | | | |
| | | | | | |
| | | | | | |
| | | | | | |

令和8年災害　東広島市公共災害

バックホウ0.13m3
ダンプトラック2t積

# 工　事　費　内　訳

99_市道大多田線(神田橋南)

| 費　目 | 工　種 | 種　別 | 細　別 | 規　格 | 単位 | 計上数量 | 数　量 | 摘　要 |
|---|---|---|---|---|---|---|---|---|
| **本工事費** | **道路土工** | | | | | | | |
| | | 掘削工 | 掘削 | 砂質土 | m3 | 10 | 14.3 | |
| | | 法面整形工 | 法面整形(切土部) | 機械，砂質土 | m2 | 20 | 18.0 | (構造物背面部) |
| | | 残土処理工 | 残土処理 | 砂質土 | m3 | 30 | 25.0 | 本工事 |
| | | | 〃 | 〃 | m3 | 10 | 13.3 | 仮設工 |
| | **法覆護岸工** | | | | | | | |
| | | 作業土工 | 床掘り | 砂質土 | m3 | 20 | 20.1 | |
| | | | 埋戻し | C | m3 | 9 | 9.4 | |
| | | | 基面整正 | 砂質土 | m2 | 4 | 4.1 | |
| | | コンクリート<br>ブロック積工 | コンクリート<br>ブロック積 | 中空型，控え650<br>壁体質量 1.15t/m2 | m2 | 15 | 14.9 | 中詰材(割栗石)<br>0.363(m3/m2) |
| | | | 吸出防止材 | 合繊不識布<br>t=10mm | m2 | 15 | 14.9 | |
| | | | 天端コンクリート | σck=18N/mm2<br>1:0.5 | m | 4 | 3.9 | V=0.702 (m3/10m) |
| | | | 調整コンクリート | σck=18N/mm2<br>1:0.5 | m | 4 | 3.9 | V=1.056 (m3/10m) |
| | | | 裏込砕石 | RC-40 | m3 | 8 | 7.8 | |
| | | | 現場打基礎 | σck=18N/mm2<br>W=690,H=400 | m | 4 | 3.9 | V=1.875 (m3/10m) |

| 費　目 | 工　種 | 種　別 | 細　別 | 規　格 | 単位 | 計上数量 | 数　量 | 摘　要 |
|---|---|---|---|---|---|---|---|---|
| | | 小口止工 | 小口止工 | σck=18N/mm2<br>B=300,H=4010 | 箇所 | 2 | 2.0 | V=2.972(m3) |
| | | 雑　工 | 練石積 | 控え35cm, 裏コン20cm | m2 | 13 | 13.4 | |
| | | | 玉石体積 | φ350内外 | m3 | 3 | 2.8 | V=2.110 (m3/10m2) |
| | | | 胴込め<br>コンクリート | σck=18N/mm2 | m3 | 5 | 4.9 | V=3.670 (m3/10m2) |
| | **舗装工** | | | | | | | |
| | | 舗装工 | 下層路盤 | t=15cm | m2 | 5 | 4.9 | |
| | | | 上層路盤 | t=10cm | m2 | 5 | 4.9 | |
| | | | 表層 | t=5cm | m2 | 5 | 4.9 | |
| | | | | | | | | |
| | **構造物撤去工** | | | | | | | |
| | | 舗装版切断工 | t=5cm | アスファルト | m | 11 | 10.5 | |
| | | 舗装版破砕工 | t=5cm | アスファルト | m2 | 5 | 4.9 | |
| | | 運搬処理 | 殻運搬 | As殻 | m3 | 0.2 | 0.2 | 4.9×0.05 |
| | | | 処分 | As殻 | t | 0.5 | 0.5 | 0.2×2.35t/m3 |
| | | | | | | | | |
| | | | | | | | | |
| | | | | | | | | |

| 費　目 | 工　種 | 種　別 | 細　別 | 規　格 | 単位 | 計上数量 | 数　量 | 摘　要 |
|---|---|---|---|---|---|---|---|---|
| | **仮設工** | | | | | | | |
| | | 土留・仮締切工 | 仮締切 | 大型土のう | 袋 | 8 | 8.0 | |
| | | | 濁水処理 | 大型土のう | 袋 | 8 | 8.0 | |
| | | | ポンプ据付撤去 | | ヶ所 | 1 | 1.0 | |
| | | | | | | | | |

99_市道大多田線(神田橋南)

# 土量配分表

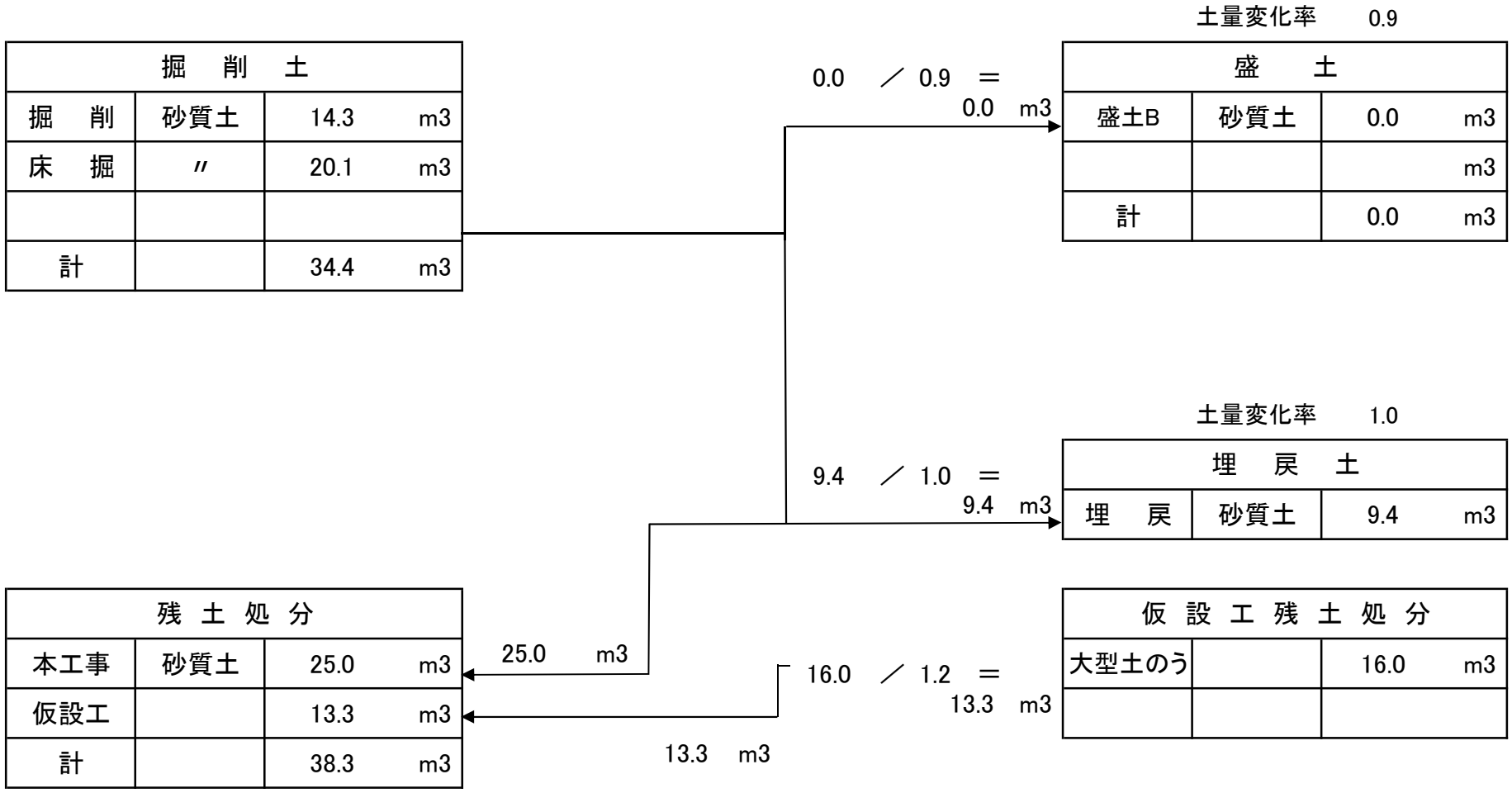

99_市道大多田線(神田橋南)

# 道 路 土 工　　計 算 書



| 測 点 | 距 離 | 機械掘削C(SF) | | | | | | | | | 切土法面整形I(SF) | | | 摘 要 |
|---|---|---|---|---|---|---|---|---|---|---|---|---|---|---|
| | | 断 面 | 平 均 | 数 量 | 断 面 | 平 均 | 数 量 | 断 面 | 平 均 | 数 量 | 断 面 | 平 均 | 数 量 | |
| | | | | | | | | | | | | | | |
| SECT, 0.0 | | 3.3 | | | | | | | | | 4.0 | | | |
| SECT, 2.5 | 2.5 | 2.9 | 3.10 | 7.8 | | | | | | | 4.0 | 4.00 | 10.0 | |
| SECT, 4.5 | 2.0 | 3.6 | 3.25 | 6.5 | | | | | | | 4.0 | 4.00 | 8.0 | |
| | | | | | | | | | | | | | | |
| | | | | | | | | | | | | | | |
| | | | | | | | | | | | | | | |
| | | | | | | | | | | | | | | |
| | | | | | | | | | | | | | | |
| | | | | | | | | | | | | | | |
| | | | | | | | | | | | | | | |
| | | | | | | | | | | | | | | |
| | | | | | | | | | | | | | | |
| | | | | | | | | | | | | | | |
| | | | | | | | | | | | | | | |
| 合 計 | 4.5 | | | 14.3 | | | | | | | | | 18.0 | |

99_市道大多田線(神田橋南)

# 作 業 土 工　　計 算 書



| 測 点 | 距 離 | 床掘りE(SF) | | | 埋戻しFu(C) | | | 基面整正K(SF) | | | | | | 摘 要 |
|---|---|---|---|---|---|---|---|---|---|---|---|---|---|---|
| | | 断 面 | 平 均 | 数 量 | 断 面 | 平 均 | 数 量 | 断 面 | 平 均 | 数 量 | 断 面 | 平 均 | 数 量 | |
| | | | | | | | | | | | | | | |
| SECT, 0.0 | | 4.4 | | | 2.0 | | | 0.9 | | | | | | |
| SECT, 2.5 | 2.5 | 4.5 | 4.45 | 11.1 | 2.1 | 2.05 | 5.1 | 0.9 | 0.90 | 2.3 | | | | |
| SECT, 4.5 | 2.0 | 4.5 | 4.50 | 9.0 | 2.2 | 2.15 | 4.3 | 0.9 | 0.90 | 1.8 | | | | |
| | | | | | | | | | | | | | | |
| | | | | | | | | | | | | | | |
| | | | | | | | | | | | | | | |
| | | | | | | | | | | | | | | |
| | | | | | | | | | | | | | | |
| | | | | | | | | | | | | | | |
| | | | | | | | | | | | | | | |
| | | | | | | | | | | | | | | |
| | | | | | | | | | | | | | | |
| | | | | | | | | | | | | | | |
| 合 計 | 4.5 | | | 20.1 | | | 9.4 | | | 4.1 | | | | |

99_市道大多田線(神田橋南)

# 護　岸　工　　計 算 書



| 測　点 | 距 離 | ブロック法長SL | | | 裏込砕石Gv | | | 吸出し防止材SL | | | | | | 摘　要 |
|---|---|---|---|---|---|---|---|---|---|---|---|---|---|---|
| | | 断　面 | 平　均 | 数　量 | 断　面 | 平　均 | 数　量 | 断　面 | 平　均 | 数　量 | 断　面 | 平　均 | 数　量 | |
| | | | | | | | | | | | | | | |
| SECT,　0.3 | | 3.92 | | | 2.0 | | | 3.92 | | | | | | |
| SECT,　2.5 | 2.2 | 3.92 | 3.92 | 8.6 | 2.0 | 2.00 | 4.4 | 3.92 | 3.92 | 8.6 | | | | |
| SECT,　4.2 | 1.7 | 3.92 | 3.92 | 6.7 | 2.0 | 2.00 | 3.4 | 3.92 | 3.92 | 6.7 | | | | |
| | | | | | | | | | | | | | | |
| | | | | | | | | | | | | | | |
| | | | | | | | | | | | | | | |
| | | | | | | | | | | | | | | |
| | | | | | | | | | | | | | | |
| | | | | | | | | | | | | | | |
| | | | | | | | | | | | | | | |
| | | | | | | | | | | | | | | |
| | | | | | | | | | | | | | | |
| | | | | | | | | | | | | | | |
| 天端コン控除 | (1.118×0.100×3.9)= | | | -0.4 | | | | (1.118×0.100×3.9)= | | -0.4 | | | | |
| 合　計 | 3.9 | | | 14.9 | | | 7.8 | | | 14.9 | | | | |

99_市道大多田線(神田橋南)

# 天端コンクリート



| 種　別 | 細　別 | 計　算　式 | 数　量 | 摘　要 |
|---|---|---|---|---|
| 現場打天端コンクリート | 1:0.5 | 2.2　＋　1.7 | 3.9　m | 0.702 m3/10m |
| | | | 3.9×0.702/10=0.3 | 0.3 m3 |
| 調整コンクリート | 1:0.5 | 2.2　＋　1.7 | 3.9　m | 1.056 m3/10m |
| | | | 3.9×1.056/10=0.4 | 0.4 m3 |
| | | | | |
| | | | | |
| | | | | |
| | | | | |
| | | | | |
| | | | | |
| | | | | |
| | | | | |
| | | | | |
| | | | | |
| | | | | |
| | | | | |

99_市道大多田線(神田橋南)

# ブロック基礎工



| 種　別 | 細　別 | 計　算　式 | 数　量 | 摘　要 |
|---|---|---|---|---|
| 現場打基礎 | W=690,H=400 | 2.2　＋　1.7 | 3.9　m | V=1.875(m3/10m) |
| | | | 3.9×1.875/10=0.7 | 0.7 m3 |
| | | | | |
| | | | | |
| | | | | |
| | | | | |
| | | | | |
| | | | | |
| | | | | |
| | | | | |
| | | | | |
| | | | | |
| | | | | |
| | | | | |
| | | | | |
| | | | | |

99_市道大多田線(神田橋南)

# 護岸付属物工



| 種　別 | 細　別 | 計　算　式 | 数　量 | 摘　要 |
|---|---|---|---|---|
| 小口止工 | H=4.01 | 2 | 2　ヶ所 | 2.972m3 |
| | | | | |
| | | | | |
| | | | | |
| | | | | |
| | | | | |
| | | | | |
| | | | | |
| | | | | |
| | | | | |
| | | | | |
| | | | | |
| | | | | |
| | | | | |
| | | | | |
| | | | | |
| 合　計 | | | 2　ヶ所 | 2.972m3 |

99_市道大多田線(神田橋南)

# 雑　工　　計　算　書



| 測　点 | 距　離 | 練石積 | | | | | | | | | | | | 摘　要 |
|---|---|---|---|---|---|---|---|---|---|---|---|---|---|---|
| | | 断　面 | 平　均 | 数　量 | 断　面 | 平　均 | 数　量 | 断　面 | 平　均 | 数　量 | 断　面 | 平　均 | 数　量 | |
| | | 0.00 | | | | | | | | | | | | 胴込コンクリート |
| | 2.0 | 4.48 | 2.24 | 4.5 | | | | | | | | | | |
| SECT,　0.0 | 0.5 | 4.48 | 4.48 | 2.2 | | | | | | | | | | |
| | | | | | | | | | | | | | | |
| SECT,　4.5 | | 4.48 | | | | | | | | | | | | |
| | 0.5 | 4.48 | 4.48 | 2.2 | | | | | | | | | | |
| | 2.0 | 0.00 | 2.24 | 4.5 | | | | | | | | | | |
| | | | | | | | | | | | | | | |
| | | | | | | | | | | | | | | |
| | | | | | | | | | | | | | | |
| | | | | | | | | | | | | | | |
| | | | | | | | | | | | | | | |
| | | | | | | | | | | | | | | |
| | | | | | | | | | | | | | | |
| | | | | | | | | | | | | | | |
| 合　計 | 5.0 | | | 13.4 | | | | | | | | | | |

99_市道大多田線(神田橋南)

# 舗　装　工　　計 算 書



| 測　点 | 距 離 | 下層路盤(t=15cm) | | | 上層路盤(t=10cm) | | | 表層工(t=5cm) | | | | | | 摘　要 |
|---|---|---|---|---|---|---|---|---|---|---|---|---|---|---|
| | | 断　面 | 平　均 | 数　量 | 断　面 | 平　均 | 数　量 | 断　面 | 平　均 | 数　量 | 断　面 | 平　均 | 数　量 | |
| | | 0.50 | | | 0.50 | | | 0.50 | | | | | | |
| SECT,　0.0 | 2.5 | 0.50 | 0.50 | 1.3 | 0.50 | 0.50 | 1.3 | 0.50 | 0.50 | 1.3 | | | | |
| SECT,　2.5 | 2.5 | 0.50 | 0.50 | 1.3 | 0.50 | 0.50 | 1.3 | 0.50 | 0.50 | 1.3 | | | | |
| SECT,　4.5 | 2.0 | 0.50 | 0.50 | 1.0 | 0.50 | 0.50 | 1.0 | 0.50 | 0.50 | 1.0 | | | | |
| | 2.5 | 0.50 | 0.50 | 1.3 | 0.50 | 0.50 | 1.3 | 0.50 | 0.50 | 1.3 | | | | |
| | | | | | | | | | | | | | | |
| | | | | | | | | | | | | | | |
| | | | | | | | | | | | | | | |
| | | | | | | | | | | | | | | |
| | | | | | | | | | | | | | | |
| | | | | | | | | | | | | | | |
| | | | | | | | | | | | | | | |
| | | | | | | | | | | | | | | |
| | | | | | | | | | | | | | | |
| 合　計 | 9.5 | | | 4.9 | | | 4.9 | | | 4.9 | | | | |

99_市道大多田線(神田橋南)

# 構造物取壊工　　計 算 書



| 測 点 | 距 離 | 舗装版切断工 | | | 舗装版破砕工 | | | | | | | | | 摘 要 |
|---|---|---|---|---|---|---|---|---|---|---|---|---|---|---|
| | | 断 面 | 平 均 | 数 量 | 断 面 | 平 均 | 数 量 | 断 面 | 平 均 | 数 量 | 断 面 | 平 均 | 数 量 | |
| | | | | 0.5 | 0.5 | | | | | | | | | |
| SECT, 0.0 | 2.5 | | | 2.5 | 0.5 | 0.50 | 1.3 | | | | | | | |
| SECT, 2.5 | 2.5 | | | 2.5 | 0.5 | 0.50 | 1.3 | | | | | | | |
| SECT, 4.5 | 2.0 | | | 2.0 | 0.5 | 0.50 | 1.0 | | | | | | | |
| | 2.5 | | | 2.5 | 0.5 | 0.50 | 1.3 | | | | | | | |
| | | | | 0.5 | | | | | | | | | | |
| | | | | | | | | | | | | | | |
| | | | | | | | | | | | | | | |
| | | | | | | | | | | | | | | |
| | | | | | | | | | | | | | | |
| | | | | | | | | | | | | | | |
| | | | | | | | | | | | | | | |
| | | | | | | | | | | | | | | |
| | | | | | | | | | | | | | | |
| 合 計 | 9.5 | | | m<br>10.5 | | | m2<br>4.9 | | | | | | | |

99_市道大多田線(神田橋南)

# 大型土のう(仮締切工)

( 10 / 11 )

| 種　別 | 細　別 | 計　算　式 | 数　量 | 摘　要 |
|---|---|---|---|---|
| 土留・仮締切工 | 大型土のう | (5+4.5+5)×(0.29+0.3)÷(1.08×1.10)　＝　7.2　≒ | 8 | W=3.0m以上 |
| | | | | |
| | | | | |
| | | | | |
| | | | | |
| | | | | |
| | | | | |
| | | | | |
| | | | | |
| | | | | |
| | | | | |
| | | | | |
| | | | | |
| | | | | |
| | | | | |
| | | | | |
| 合　計 | | | 8　袋 | |

99_市道大多田線(神田橋南)

# 大型土のう(濁水処理)

( 11 / 11 )

| 種　別 | 細　別 | 計　算　式 | 数　量 | 摘　要 |
|---|---|---|---|---|
| 土留・仮締切工 | 大型土のう | 15×(0.29+0.3)÷(1.10×1.08)　＝　7.4　≒ | 8 | W=3.0m以上 |
| | | | | |
| | | | | |
| | | | | |
| | | | | |
| | | | | |
| | | | | |
| | | | | |
| | | | | |
| | | | | |
| | | | | |
| | | | | |
| | | | | |
| | | | | |
| | | | | |
| 合　計 | | | 8　袋 | |

| 計第　－　表 | ブロック基礎 | 10m当り |
|---|---|---|

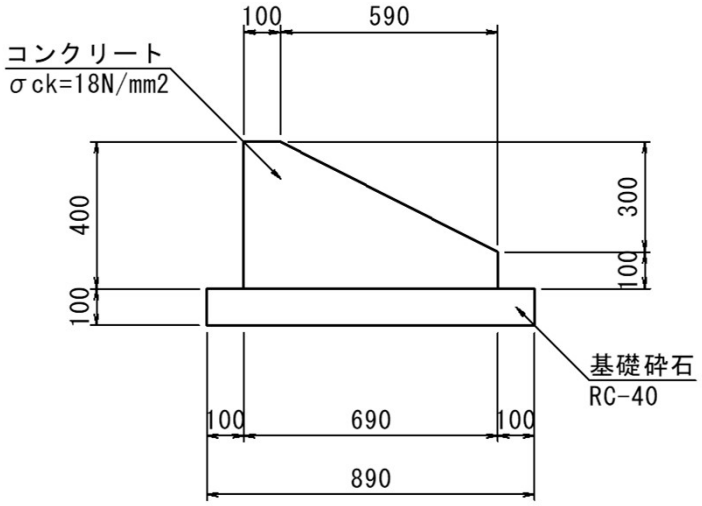


| 種 別 | 規 格 | 計　　算　　式 | 数 量 | |
|---|---|---|---|---|
| コンクリート | σck=18N/mm2 | (0.400×0.690-1/2×0.300×0.590)×10.00 | 1.875 | m3 |
| 型　　枠 | 一般型枠 | (0.400+0.100)×10.00 | 5.000 | m2 |
| 基礎砕石 | RC-40<br>t=10cm | 0.890×10.00 | 8.900 | m2 |
| | | | | |
| | | | | |
| | | | | |
| | | | | |
| | | | | |
| | | | | |
| | | | | |
| | | | | |
| | | | | |
| | | | | |
| | | | | |

| 計第　－　表 | 天端コンクリート | 10m当り |
|---|---|---|

(1:0.5,控え650)

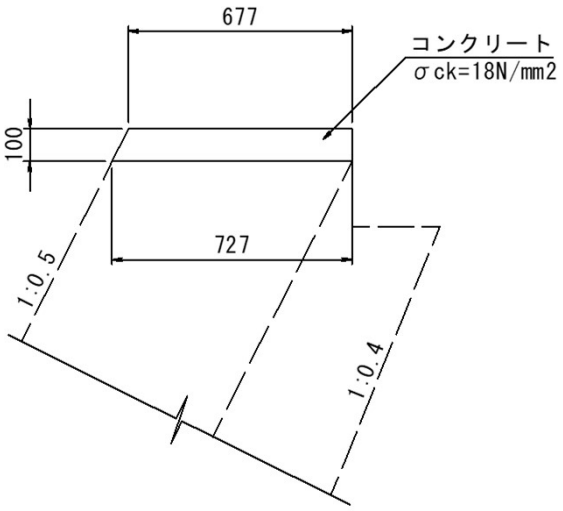


| 種 別 | 規 格 | 計　　算　　式 | 数 量 | |
|---|---|---|---|---|
| コンクリート | σck=18N/mm2 | 1/2×(0.677+0.727)×0.100×10.00 | 0.702 | m3 |
| 型　　枠 | 一般型枠 | (0.100×1.118+0.100)×10.00 | 2.118 | m2 |
| | | | | |
| | | | | |
| | | | | |
| | | | | |
| | | | | |
| | | | | |
| | | | | |
| | | | | |
| | | | | |
| | | | | |
| | | | | |
| | | | | |

| 計第　－　表 | 調整コンクリート | 10m当り |
|---|---|---|

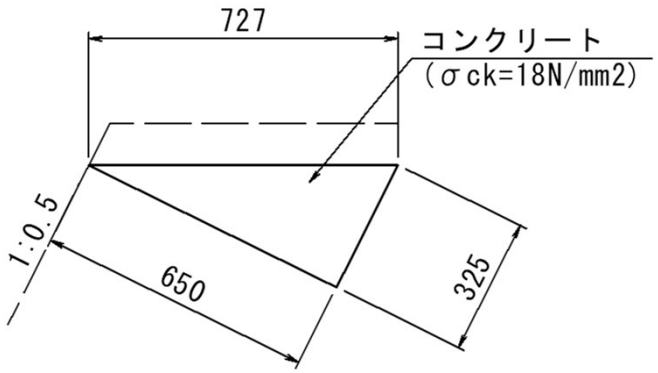


| 種 別 | 規 格 | 計　　算　　式 | 数 量 |
|---|---|---|---|
| コンクリート | σck=18N/mm2 | 1/2×0.650×0.325×10.00 | 1.056 m3 |
| | | | |
| | | | |
| | | | |
| | | | |
| | | | |
| | | | |
| | | | |
| | | | |
| | | | |
| | | | |
| | | | |
| | | | |
| | | | |
| | | | |

| 計第　－　表 | 小口止工 | 1箇所当り |
|---|---|---|

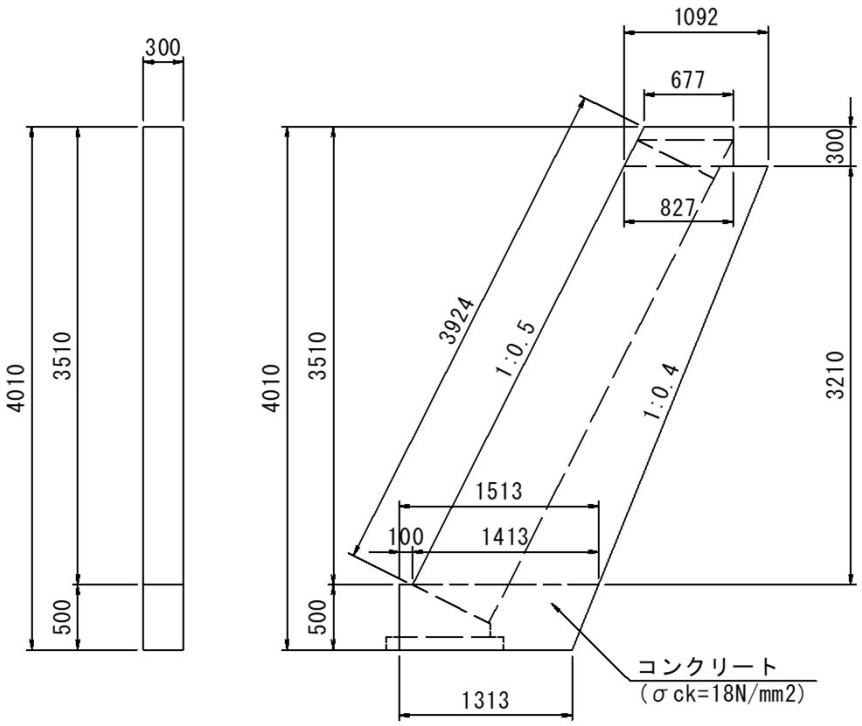


A=(0.677+0.827)/2×0.300+(1.092+1.413)/2×3.210+(1.513+1.313)/2×0.500 ＝ 4.953　m2

| 種 別 | 規 格 | 計　算　式 | 数 量 | |
|---|---|---|---|---|
| コンクリート | σck=18N/mm2 | 4.953×0.300 | 1.486 | m3 |
| 型　枠 | 無 筋 | 4.953×2+(0.500+0.300)×0.300 | 10.146 | m2 |
| 化粧型枠 | | 3.924×0.300 | 1.177 | m2 |
| | | | | |
| | | | | |
| | | | | |
| | | | | |
| | | | | |
| | | | | |
| | | | | |
| | | | | |
| | | | | |
| | | | | |
| | | | | |