令和8年度

道路維持修繕事業

西条東7号線道路維持修繕工事

仕様書

施　工　場　所　　東広島市西条町西条東

東広島市

位 置 図

西条東７号線

（詳細図）

路　線　名	種 別	延 長	平均幅員	面積(m2)	工 法	表 層	自由勾配側溝 W400mm	作業時間	備　考
西条東７号線	車 道	250m	3.0m	786m2	表層打ち換え	5cm	208m	昼 間	

特　記　仕　様　書

（令和８年度　道路維持修繕事業　西条東７号線道路維持修繕工事）

第1章　総則

1.　適用
2.　前払金
3.　資材価格
4.　現場代理人の兼務
5.　履行報告
6.　官公庁等への手続き等
7.　工事中情報共有システム（発注者指定型）
8.　熱中症対策に資する現場管理費の補正
9.　主任(監理)技術者及び現場代理人の配置について
10.　法定外の労災保険の付保
11.　週休２日適用工事等　週休２日
12.　建設副産物の取り扱いについて

第2章　工事材料

1.　見本・品質証明資料
2.　品質規格証明資料等
3.　溶融スラグを利用した資材の使用

第3章　施工条件

1.　安全対策
　(1) 交通誘導警備員・警戒船・保安要員
2.　盛土・埋戻土
　(1) 購入土(搬入)(建設発生土リサイクルプラントが製造した処理土)
3.　建設副産物
　(1) 建設発生土(搬出)　(建設発生土リサイクルプラント、建設発生土受入地又は建設発生土受入地(一時たい積))
　(2) コンクリート殻（無筋）(搬出)
　(3) アスファルト殻(搬出)

第4章　その他

1.　工事関係書類
2.　工事写真
3.　疑義の解決等
4.　仮設工
5.　事前測量

特　記　仕　様　書

第1章　総則

1.　適用

本工事の施工にあたっては、「土木工事共通仕様書（令和７年８月）広島版（適用区分「広島」及び「広島県」）」及び東広島市制定の第15編下水道編(最新版)に基づいて実施しなければならない。

この場合においては、次のとおりとする。

(1)　「広島県」とあるのは「東広島市」と読み替える。(ただし、第1編第1章第1節1-1-1-26第10項、第1編第1章第2節1-1-2-1第3項、1-1-2-8第1項、1-1-2-9第1項、1-1-2-10第1項、1-1-2-11第1項、第6項、第8項、1-1-2-14第2項、1-1-2-16第1項、第3項、第2編第1章第3節2-1-3-1、第3編第1章第2節3-1-2-3第2項においては読み替えない。)

(2)　「建設工事請負契約約款」とあるのは「東広島市の建設工事請負契約約款」と読み替える。

(3)　「土木工事監督規程」とあるのは「東広島市建設工事監督事務取扱要綱」と読み替える。

(4)　「土木工事検査規程」とあるのは「東広島市建設工事検査規程」と読み替える。

(5)　「建設工事執行規則第19条の1」とあるのは「東広島市建設工事執行規則第19条第1項」と、「建設工事執行規則第41条の2」とあるのは「東広島市建設工事執行規則第41条第2項」と読み替える。

(6)　「広島県契約規則第2条の1」とあるのは「東広島市契約規則第2条第1項」と読み替える。

(7)　「土木工事検査技術基準」とあるのは「東広島市の「土木工事検査技術基準」」と読み替える。

(8)　「低入札価格調査制度事務取扱要綱」とあるのは「東広島市低入札価格調査制度事務取扱要領」と読み替える。

(9)　「広島県の建設工事入札参加資格」とあるのは「東広島市の競争入札参加資格」と読み替える。

(10) 広島県の「建設業者等指名除外要綱」とあるのは東広島市の「建設業者等指名除外基準要綱」と「建設業者等指名除外要綱別表第18号」とあるのは東広島市の「建設業者等指名除外基準要綱別表第22号」と読み替える。

(11) 「建設工事における低入札価格調査制度事務取扱要綱」とあるのは「東広島市低入札価格調査制度事務取扱要領」と、「建設工事における低入札価格調査制度事務取扱要綱第10条」とあるのは「東広島市低入札価格調査制度事務取扱要領第11条」と読み替える。

(12) 「県発注工事等における暴力団排除のための契約制限要綱」とあるのは「東広島市建設工事暴力団等排除要綱」と読み替える。

(13) その他

編	章	節	条	見　出　し	項	特記及び追加仕様事項
1	1	2	5	工事の下請負	3から6まで	適用しない。
1	1	2	14	施工管理	1	適用しない。
1	1	2	16	環境対策	4	適用しない。
1	1	3	3	現場代理人及び主任技術者又は監理技術者	5から6まで	適用しない。
1	1	3	4	下請負及び契約の制限	1(2)	適用しない。
1	1	3	5	主要資材の購入		適用しない。
1	1	3	7	契約後VE工事		適用しない。
1	1	3	9	県産材の活用	(2)	適用しない。
1	1	3	10	工事現場の現場環境改善等		適用しない。
1	1	3	11	現場環境改善（ウィークリースタンス）の実施	(4)[2]から[7]まで	適用しない。
3	1	1	1	請負代金内訳書		適用しない。
3	1	1	2	工程表		適用しない。
3	1	1	7	工事完成図書の納品	2から6まで	適用しない。
3	1	1	8	技術検査	3から5まで	適用しない。
3	1	2	1	請負代金内訳書		適用しない。
3	1	2	2	工程表		適用しない。
3	1	2	5	工事完成図書の納品		適用しない。
3	1	2	6	提出書類	2	適用しない。
3	1	3	1	工事完成図書の納品		適用しない。
3	1	3	2	技術検査	2	適用しない。

2.　前払金

契約金額が50万円以上の建設工事の場合は前払金を請求することができる。前払金は請負代金の40%以内とする。また、契約に当たって契約約款特約事項第22項により中間前払金を選択するものにあっては、中間前払金は請負代金の20%以内とする。その他、前金払・中間前金払の適用は次の要領による。

・建設工事請負代金前金払実施要領
・建設工事請負代金中間前金払実施要領
・東広島市余裕期間制度適用工事に係る事務取扱要領

3. 資材価格

次に示す材料について、実際に受注者(又は下請負人)とメーカー(又は問屋又は特約店等)との間で交わされた契約書又は見積書等の写しを監督職員に提出するものとする。

材料名	規　　格
再生アスファルト混合物	再生密粒度As20

4. 現場代理人の兼務

1　現場代理人の兼務については、「技術者等の適正配置について」によるものとする。

2　発注者は、受注者からの申請に基づき、兼務する各工事の内容、工程等を勘案し、現場代理人の兼務について承認の適否を決定し、承認する場合は現場代理人兼務承認書により、承認しない場合は現場代理人兼務非承認書に承認しない理由を記載の上、速やかに受注者に通知する。

3　発注者は現場代理人の兼務について、次に掲げる事由に該当すると認めたときは、現場代理人兼務承認取消書により、その承認を取消すものとする。

⑴ 兼務を予定する工事の発注者が兼務を承認しないことが明らかになったとき
⑵ 兼務を承認した日から起算して14日(東広島市の休日を定める条例(平成元年東広島市条例第６号)第１条第１項に規定する市の休日を除く。)を経過した後においても、兼務先の発注者が兼務を承認したことを証する書面の写しが提出されないとき
⑶ 兼務申請において、重要な事項について虚偽の申告をし、又は重要な事実の申告を行わなかったことが判明したとき
⑷ 兼務の承認後、重要な事項や重大な状況の変化について報告を行わない等、必要な報告を怠ったことが判明したとき
⑸ 著しい状況の変化により、兼務を承認することが適当でなくなったとき
⑹ その他、発注者が兼務を承認することが適当でなくなったとき

4　重要な事項について虚偽の申告を行う等、不適切な申請を行った者、又は、兼務の承認後に重要な事項や重大な状況の変化について報告を行わない等、必要な報告を怠った者に対しては、請負契約に基づく是正措置の請求や指名除外等の必要な措置を行うことがある。

※ 同一町内における町とは西条町、八本松町、志和町又は高屋町にあっては昭和49年4月20日前の町の区域とし、黒瀬町、福富町、豊栄町、河内町又は安芸津町にあっては平成17年2月7日前の町の区域とする。

5. 履行報告

履行報告の提出にあたっては、実施工程表と平面図（施工済み箇所を着色）又は、進捗状況が確認できる写真を添付すること。なお、月締め報告とし、翌月７日までに提出すること。

6. 官公庁等への手続き等

受注者は、関係官公庁及びその他の関係機関との諸手続きにおいて許可、承諾等を得た場合はその書面(写し)を提出するものとし、更新手続き(許可内容が同じもの)の場合は、届出等の鑑のみとする。

7. 工事中情報共有システム（発注者指定型）

（１）本工事は、工事中情報共有システムの対象（発注者指定型）である。
（２）工事中情報共有システムを利用するにあたり、発注者に連絡の上、利用申込すること。
（３）本工事で使用する情報共有システムは次のとおり。
　　広島県工事中情報共有システム（一般社団法人　広島県土木協会）
　　http://www.hdobokuk.or.jp/koujijyouhoushisutemu2.html
（４）工事中情報共有システム利用に必要な費用は設計金額に含まれている。
（５）利用にあたっては「東広島市発注工事における広島県工事中情報共有システム利用実施要

領」に基づくこと。

（６）運用にあたっては「広島県工事中情報共有システム運用ガイドライン」に基づくこと。
この場合においては、次のとおりとする。

１）「1.3.適用する基準」のうち、「土木工事監督規定（広島県）」および「土木工事監督実施要領（広島県）」は「東広島市建設工事監督事務取扱要綱」と、「土木工事検査規定（広島県）」とあるのは「東広島市建設工事検査規定」と、「土木工事検査技術基準（広島県）」とあるのは「土木工事検査技術基準（東広島市）」と読み替えるものとする。

２）「CAD製図基準（国土交通省）」および「CAD製図基準に関する運用ガイドライン（国土交通省）」は適用しない。

３）「4.検査」は適用しない。

４）検査は、発注者と協議のうえ、紙媒体による検査と電子検査の併用とすることができるものとする。

５）受注者は、工事中情報共有システムにより処理した工事完成図について、電子成果品として納品するほか、紙の成果品も納品すること。

8.　熱中症対策に資する現場管理費の補正

（１）　本工事は、工事現場の熱中症対策に資する経費に関して、現場管理費の補正を行う工事である。

（２）　工期(工事の始期日から工事の終期日までの期間で、準備期間、施工に必要な実日数、不稼働日、後片付け期間の合計をいう。なお、検査期間13日、年末年始6日間（12月29日～1月3日）、夏季休暇3日間（国民の祝日である山の日の次の日から土曜日、日曜日、振替休日を除く3日間とする。）、工場制作のみを実施している期間、工事全体を一時中止している期間は含まない。）期間中の真夏日の状況に応じて、変更契約時に現場管理費の補正を行うものとする。

（３）　真夏日とは、日最高気温が30度以上の日をいう。また、日最高暑さ指数（WBGT）が25度以上の日をいう。
ただし、夜間工事のみの場合は、作業時間帯の最高気温または最高暑さ指数　(WBGT）を対象とする。

（４）　気温の計測箇所及び結果は、施工現場から最寄りの気象庁の地上気象観測所の気温または環境省が公表している観測地点の暑さ指数（WBGT）を用いることを標準とする。

（５）　受注者は、工事期間中における気温の計測箇所、用いる計測値及び計測期間（計測開始日、計測終了予定日）を明記した施工計画書を工事着手前に提出し、計測結果を工事完成時までに監督職員に提出すること。

（６）　受注者は、計測終了日について、工事完成時までに監督職員と協議するものとする。

（７）　積算方法は次のとおりとする。

１）補正方法

ア　受注者より提出された計測結果の資料を基に、補正値を算出し現場管理費率に加算する。なお、現場管理費率の補正は「積雪寒冷地域で施工時期が冬期となる場合の補正」、「緊急工事の場合」及び本補正値を合計し、2%を上限とする。

イ　真夏日率＝工期期間中の真夏日÷工期

ウ　補正値（%）＝真夏日率×1.2

２）補正値の計算結果は、パーセント表示で小数点3位を四捨五入して2位止めとする。

（８）　受注者より、熱中症対策に資する現場管理費の補正が不要である旨の協議があった場合は、補正を行う工事から対象外とすることができる。

（９）　検査職員から修補の指示があった場合、修補期間は対象外とする。

9.　主任(監理)技術者及び現場代理人の配置について

東広島市発注工事における主任(監理)技術者及び現場代理人の配置についての取り扱いは、「技術者等の適正配置について」によるものとする。

10.　法定外の労災保険の付保

１　本工事において、受注者は法定外の労災保険に付さなければならない。

２　受注者は、建設工事請負契約約款第４７条に基づき、法定外の労災保険の契約締結をしたときは、その証券又はこれに代わるものを速やかに監督職員に提示しなければならない。

３　法定外の労災保険は、政府の労働者災害補償保険とは別に上乗せ給付等を行うことを目的とす

るものであり、（公財）建設業福祉共済団、（一社）全国建設業労災互助会、全日本火災共済協同組合連合会、（一社）全国労働保険事務組合連合会又は保険会社との間で、契約を締結しているものとする。

11.　週休２日適用工事等　週休２日

本工事は、週休２日適用工事（発注者指定型）であり、「東広島市週休２日適用工事等実施要領（最新版）」に従うこと。

なお、実施要領に基づき提出する必要のある様式「休日取得計画表」は「検査課HP＞施工関連資料＞週休２日適用工事等の実施について」に掲載している。

12.　建設副産物の取り扱いについて

本工事における建設副産物の取扱いについては、土木工事共通仕様書1-1-2-11 建設副産物のとおり取り扱うこととする。なお、「再生資源利用計画」、「再生資源利用促進計画」及び「実施書の提出」については、次のとおりとする。

１　再生資源利用計画及び再生資源利用促進計画

受注者は、コンクリート、コンクリート及び鉄から成る建設資材、木材、アスファルト混合物等を工事現場に搬入する場合には、法令に基づき、再生資源利用計画を作成し、施工計画書に含め監督職員に提出しなければならない。また、受注者は、建設発生土、コンクリート塊、アスファルト・コンクリート塊、建設発生木材、建設汚泥又は建設混合廃棄物等を工事現場から搬出する場合には、法令に基づき、再生資源利用促進計画（５の確認結果票を含む）を作成し、施工計画書に含め監督職員に提出しなければならない。なお、その内容に変更が生じたときは、速やかに利用計画及び促進計画を変更し、監督職員に報告しなければならない。

２　計画の掲示及び公表

受注者は、１の再生資源利用計画及び再生資源利用促進計画を工事現場の見やすい場所に掲示（デジタルサイネージによる掲示も可）し、公衆の閲覧に供するとともに、インターネットの利用により公表するよう努めるものとする。

現場掲示様式については、次のURLを参考に作成すること。

https://www.mlit.go.jp/sogoseisaku/region/recycle/d03project/d0306/page_03060101credas1top.htm

３　実施書の提出

受注者は、再生資源利用計画及び再生資源利用促進計画を作成した場合には、工事完了後速やかに実施状況を記録した再生資源利用実施書及び再生資源利用促進実施書を監督職員に提出しなければならない。なお、受注者は、再生資源利用実施書及び再生資源利用促進実施書の作成後、工事完成から５年間保存しなければならない。

４　工事現場の管理体制

受注者は、再生利用の促進を行うため、工事現場における建設副産物責任者を置くことにより、管理体制を整備するとともに、当該責任者に対し、再生資源利用計画及び再生資源利用促進計画の内容について現場担当者の教育を十分行うこと及び、関係する他の施工者及び資材納入業者もこれを周知徹底することを指導するものとする。

５　建設発生土搬出に関する関係法令の手続きの確認及び確認結果票の作成

受注者は、再生資源利用促進計画の作成にあたり、建設発生土を工事現場から搬出する場合は、あらかじめ次に掲げる事項を確認し、また各事項の確認の結果を記載した書面（確認結果票）を作成しなければならない。

※確認結果票は「広島県の調達情報」に掲載している。

なお、対象となる工事は請負代金額が100万円以上、または建設発生土の搬出が500m3以上の工事を対象とする。

(1) 工事現場内の土地の掘削その他の土地の形質の変更が土壌汚染対策法（平成14年法律第53号）第３条第７項又は第４条第１項の規定による届出を要する場合にあっては、当該届出がされている。

(2) 再生資源利用促進計画に記載しようとする搬出先における建設発生土の搬入に係る行為に関する次に掲げる事項

(1) 当該行為が宅地造成及び特定盛土等規制法（昭和36年法律第191号。以下「盛土規制法」という）第12条第１項、第16条第１項、第30条第１項又は第35条第１項の規定による許可を要する場合にあっては、当該許可を受けている。

(2) 当該行為が盛土規制法第21条第１項、第27条第１項、第28条第１項又は第40条第１項の規

定による届出を要する場合にあっては、当該届出がされている。

(3) 上記(1)、(2)に掲げる事項のほか、再生資源利用促進計画に記載しようとする搬出先が適正であることを確認するために必要な事項その他の建設発生土の搬出に関する事項

6　運搬業者への通知

受注者は、建設発生土の運搬を行う者に対し、再生資源利用促進計画及び確認結果票の内容を通知するものとする。またその内容に変更が生じたときには、速やかに運搬を行う者に通知するものとする。

7　確認結果票の掲示及び公表

受注者は、確認結果票を工事現場の見やすい場所に掲示（デジタルサイネージによる掲示も可）し、公衆の閲覧に供するとともに、インターネットの利用により公表するよう努めるものとする。

8　確認結果票の保管

受注者は、確認結果票を建設工事の完成後５年間保存するものとする。

9　建設発生土の搬出先に対する受領書の交付請求

受注者は、建設発生土を再生資源利用促進計画に記載した搬出先へ搬出したときは、速やかに当該搬出先の管理者（搬出先が工事現場である場合は、当該工事現場の受注者）に対し、次に掲げる事項を記載した受領書の交付を求めるものとする。

(1) 建設発生土の搬出先の名称（搬出先が工事現場である場合は、建設工事の名称。）及び所在地

(2) 建設発生土の搬出先の受注者の商号、名称又は氏名

(3) 建設発生土の搬出元の名称及び所在地

(4) 建設発生土の搬出量

(5) 建設発生土の搬出が完了した日

10　建設発生土の搬入元への受領書の交付

受注者は、建設発生土を利用計画に記載した搬入元から搬入したときは、速やかに当該搬入元の管理者（搬入元が工事現場である場合は、当該工事現場の受注者）に対し、前号に掲げる事項を記載した受領書を交付するものとする。

11　受領書の内容確認

受注者は、搬出先から受領書の交付を受けたときは、再生資源利用促進計画に記載した内容と一致することを確認する。

12　受領書の保管

受注者は、受領書又はその写しを建設工事の完成後５年間保存するものとする。

13　建設発生土の最終搬出先までの確認

受注者は、建設発生土が再生資源利用促進計画に記載した搬出先（次の(1)から(4)のいずれかに該当する搬出先を除く。）から他の搬出先へ搬出されたときは、速やかに、当該他の搬出先への搬出に関する９（1）～（5）に関する事項を記載した書面を作成するとともに、当該書面を当該再生資源利用促進計画に係る建設工事の完成後５年間保存するものとする。建設発生土が更に他の搬出先へ搬出されたときも、同様とする。

(1) 国又は地方公共団体が管理する場所であって、受入れ完了後に当該国又は地方公共団体が受領書を交付する場合

(2) 受注者の管理下にある他の工事現場で利用するために一時堆積する場合

(3) ストックヤード運営事業者登録規定により国に登録されたストックヤード

(4) ９の受領書の土砂の利用種別が「盛土利用等」である建設発生土受入地（再搬出しないもの）

第2章　工事材料

1.　見本・品質証明資料

受注者は、次に示す材料又は監督職員が指示する材料について、見本又は品質を証明する資料を、材料を使用するまでに監督職員に提出するものとする。また、材料の購入は監督職員の確認を受けた後に行うものとする。

区　分	材　料　名	摘　要
鋼材	グレーチング	
セメント及び混和材		
プレキャスト製品	セメントコンクリート製品一般	ＪＩＳ製品以外
塗料	塗料一般	
その他	レディーミクストコンクリート	
	アスファルト混合物	事前審査制度の認定混合物を除く

2.　品質規格証明資料等

受注者は、工事に使用した次に示す材料又は監督職員が指示する材料の品質を証明する試験成績表、性能試験結果、ミルシート等の品質規格証明書を監督職員に提出するものとする。

区　分	材　料　名	摘　要
鋼材	グレーチング	
セメント及び混和材		
プレキャスト製品	セメントコンクリート製品一般	ＪＩＳ製品以外
塗料	塗料一般	
その他	レディーミクストコンクリート	
	アスファルト混合物	事前審査制度の認定混合物を除く

3.　溶融スラグを利用した資材の使用

1.　溶融スラグを利用した資材の使用

再生加熱アスファルト混合物、プレキャストコンクリート製品、再生路盤材及び埋戻材等については、広島中央環境衛生組合が製造する溶融スラグ（以下「溶融スラグ」という。）を利用した資材を使用するよう努めるものとする。溶融スラグ利用及び使用する資材にあたっては「溶融スラグの有効利用促進等に関する方針」「溶融スラグ有効利用ガイドライン【品質編】、【運用編】」に準拠するものとする。なお、これにより難い場合は、監督職員と協議すること。

2.　品質管理及び確認

1.で示したもののほか、溶融スラグを利用した資材の使用における品質の管理及び確認は、広島版「土木工事共通仕様書(令和７年８月)」及び広島版「施工管理基準(令和７年８月)」によるものとする。ただし、書類により品質が確保できる項目においても、監督職員が必要と認めるものは現場検収を実施できるものとする。

3.　再生加熱アスファルト混合物への使用

溶融スラグを再生加熱アスファルト混合物に使用する場合、広島版「土木工事共通仕様書（令和７年８月）」の「1-1-2-16　環境対策」に示す登録リサイクル製品の使用は適用しないものとする。

4.　適合規格

溶融スラグの適合規格については、広島版「土木工事共通仕様書(令和７年８月)」に記載の適合規格（「2-2-3-1 一般事項　1.」）ではなく、「JIS A 5031　一般廃棄物，下水汚泥又はそれらの焼却灰を溶融固化したコンクリート用溶融スラグ骨材」を適用するものとする。

第3章　施工条件

1.　安全対策

(1) 交通誘導警備員・警戒船・保安要員

交通誘導警備員　　・交通誘導警備員の配置人数は、工事着手後、規制を要する日から26日間(4人／日)を見込んでいる。ただし、現場条件の変更等により、交通誘導警備員の人数変更が必要となった場合には、事前に監督職員と協議を行った上で変更対象とする。

2.　盛土・埋戻土

(1) 購入土(搬入)(建設発生土リサイクルプラントが製造した処理土)

本工事では、　64m3(ほぐし)　の土砂購入を見込んでいる。

① 当該工事に使用する購入土は、建設発生土処分先一覧表に掲載された建設発生土リサイクルプラントが製造した処理土（改良土を含む。）を使用するものとする。積算にあたっては、運搬費と処理土購入費(工場渡し)の合計が最も経済的になるものを見込んでいる。したがって、正当な理由がある場合を除き購入土に要する費用(単価)は変更しない。

② ①により使用することとしている処理土について、何らかの事情によりその使用が困難である場合は、設計図書の内容について監督職員と協議すること。

③ 使用する処理土がセメント及びセメント系固化材を使用した改良土の場合、「セメント及びセメント系固化材を使用した改良土の六価クロム溶出試験実施要領(案)」に基づき、建設発生土リサイクルプラントから試験結果の提示を受けるとともに、施工後に六価クロム溶出試験を実施し、試験結果(計量証明書)を提出するものとする。

3.　建設副産物

(1) 建設発生土(搬出)　(建設発生土リサイクルプラント、建設発生土受入地又は建設発生土受入地(一時たい積))

当該工事により発生する建設発生土は、公の関与する埋立地、建設発生土処分先一覧表に掲載されている建設発生土リサイクルプラント、建設発生土受入地又は建設発生土受入地(一時たい積)のいずれかに搬出するものとする。また、搬出先として、運搬費と受入費(平日の受入費用)の合計が最も経済的になる建設発生土リサイクルプラント、建設発生土受入地又は建設発生土受入地(一時たい積)を見込んでいる。したがって、正当な理由がある場合を除き残土処分に要する費用(単価)は変更しない。

ただし、災害復旧工事において、市が公募により決定した「災害発生土民間受入先」と受入について土質や搬出スケジュール等の協議が整えば、搬出先を「災害発生土民間受入先」に変更する場合がある。

当該工事で見込んでいる再資源化施設、運搬距離

西条東７号線　砂質土

(名称)　株式会社オハラリサイクルセンター

(所在地)　東広島市西条町田口字石堂原10877-15

(運搬距離)　6.0ｋｍ

(2) コンクリート殻（無筋）(搬出)

当該工事により発生するコンクリート殻（無筋）は、広島県制定の再資源化施設一覧表に掲載されている施設に搬出するものとする。

搬出先として、運搬費と受入費(平日の受入費用)の合計が最も経済的になる再資源化施設を見込んでいる。したがって、正当な理由がある場合を除き処分に要する費用(単価)は変更しない。

また、運搬距離は　9.3ｋｍ　を見込んでいる。

(3) アスファルト殻(搬出)

当該工事により発生するアスファルト殻は、広島県制定の再資源化施設一覧表に掲載されている施設に搬出するものとする。

搬出先として、運搬費と受入費(平日の受入費用)の合計が最も経済的になる再資源化施設を見込んでいる。したがって、正当な理由がある場合を除き処分に要する費用(単価)は変更しない。

また、運搬距離は　側溝設置前は6.5ｋｍ、舗装復旧前は9.3ｋｍ　を見込んでいる。

第4章　その他

1.　工事関係書類

⑴ 工事関係書類の作成は、東広島市建設工事関係書類作成要領 -土木工事編-によるものとする。

⑵ 工事関係書類の提出は、「契約関係書類」1部、「施工管理書類」は、工事打合せ簿による場合は2部、その他による場合は1部とする。

2.　工事写真

工事写真の撮影に当っては、広島県制定「写真管理基準（令和７年８月）」によるものとし、納品に当っては、電子媒体又は紙媒体、情報共有システム登録のいずれかとする。

なお、電子納品物は「広島県電子納品実施要領」に準拠し、作成すること。

3.　疑義の解決等

本特記仕様書及び設計図書に明示していない事項または、その内容に疑義が生じた場合は、監督職員と協議し決定すること。

4.　仮設工

仮設工（任意）については、事前に設置方法を施工計画書にまとめ、監督職員へ提出すること。

なお、仮設方法については、正当な理由がある場合は、請負代金額の変更対象とする。

5.　事前測量

施工前に監督職員と現地立会し、舗装復旧範囲を決定するものとする。

舗装復旧範囲が確定後、事前測量を実施し、舗装展開図と自由勾配側溝の割付図を作成し、監督職員へ提出し、承認を得ておくこと。

特に、自由勾配側溝については、事前測量前に製品を購入すると、残材料が発生する場合がある

ため、注意してください。

6.　盛土及び埋戻土の流用

盛土及び埋戻土は、購入土（CBR20％以上）を見込んでいるが、調査の結果、流用が可能であれば流用するものとする。

工事数量総括表

費目・工種明細など	規格1・規格2	単位		数量	備考
本工事費					
道路維持修繕工事		式		1	レベル1
道路土工		式		1	レベル2
残土処理工		式		1	レベル3
土砂等運搬	土砂	m3		80	レベル4
残土等処分	砂・砂質土・礫質土	m3		80	レベル4
排水構造物工		式		1	レベル2
作業土工		式		1	レベル3
床掘り	土砂	式		1	レベル4
埋戻し	購入土 再生土 CBR20%以上	式		1	レベル4
埋戻ｺﾝｸﾘｰﾄ	18-8-20BB（W/C≦60%）	m3		20	レベル4
付帯工		式		1	レベル3
上層路盤工	再生粒度調整砕石 RM-30　ｔ=150mm	m2		76	レベル4
嵩上げｺﾝｸﾘｰﾄ	H=300mm 18-8-20BB（W/C≦60%） 差筋 D13mm×L150mm	m		20	レベル4
構造物撤去工		式		1	レベル3
舗装版切断工	アスファルト舗装版	式		1	レベル4
舗装版破砕工	アスファルト舗装版	m2		76	レベル4
コンクリート構造物取壊し	無筋構造物 既設水路 土間コン	m3		43	レベル4

工事数量総括表

費目・工種明細など	規格1・規格2	単位		数量	備考
運搬処理工		式		1	レベル3
アス殻運搬	舗装版破砕	m3		6	レベル4
コン殻運搬	コンクリート殻（無筋）	m3		43	レベル4
アス殻処分	アスファルト殻	t		14	レベル4
コン殻処分	コンクリート殻（無筋）	t		100	レベル4
排水構造物工		式		1	レベル3
自由勾配側溝（布設手間）	W400mm 標準型、短尺型 基礎砕石、基礎ｺﾝｸﾘｰﾄを含む。	m		159	レベル4
自由勾配側溝（布設手間）	W400mm 暗渠型、斜切型 基礎砕石、基礎ｺﾝｸﾘｰﾄを含む。	m		7	レベル4
自由勾配側溝（布設手間）	W400mm 片土圧型 基礎砕石、基礎ｺﾝｸﾘｰﾄを含む。	m		20	レベル4
自由勾配側溝（布設手間）	W400mm 横断型 基礎砕石、基礎ｺﾝｸﾘｰﾄを含む。	m		22	レベル4
インバートコンクリート	18-8-20BB（W/C≦60%）	m3		8	レベル4
自由勾配側溝（縦断用）標準	W400mm×H400mm×L2,000mm	本		27	レベル4
自由勾配側溝（縦断用）標準	W400mm×H500mm×L2,000mm	本		41	レベル4
自由勾配側溝（縦断用）短尺	W400mm×H500mm×L1,000mm	本		3	レベル4
自由勾配側溝（縦断用）標準	W400mm×H600mm×L2,000mm	本		9	レベル4
自由勾配側溝（縦断用）短尺	W400mm×H600mm×L1,000mm	本		1	レベル4
自由勾配側溝（縦断用）短尺	W400mm×H700mm×L1,000mm	本		1	レベル4
自由勾配側溝（縦断用）暗渠	W400mm×H400mm×L1,835mm	本		1	レベル4

工事数量総括表

費目・工種明細など	規格1・規格2	単位		数量	備考
自由勾配側溝（縦断用）暗渠	W400mm×H500mm×L1,426mm	本		2	レベル4
自由勾配側溝（縦断用）斜切	W400mm×H600mm×L1,038mm/1,248mm （L=1,143mm）	本		1	レベル4
自由勾配側溝（縦断用）斜切	W400mm×H700mm×L1,275mm/1,485mm （L=1,380mm）	本		1	レベル4
自由勾配側溝（縦断用）片土圧	W400mm×H400mm×L2,000mm	本		3	レベル4
自由勾配側溝（縦断用）片土圧	W400mm×H500mm×L2,000mm	本		7	レベル4
自由勾配側溝（横断用）標準	W400mm×H400mm×L2,000mm	本		8	レベル4
自由勾配側溝（横断用）標準	W400mm×H500mm×L2,000mm	本		3	レベル4
自由勾配側溝用グレーチング蓋設置	T-14 W500mm×t110mm×L995mm 普通目 騒音防止ゴム付き	枚		16	レベル4
自由勾配側溝用グレーチング蓋	T-14 W500mm×t60mm×L995mm 普通目 ボルト固定 騒音防止ゴム付き	枚		11	レベル4
自由勾配側溝用コンクリート蓋	T-14 W500mm×t110mm×L500mm スリップ防止 波型消音ゴム付き	枚		146	レベル4
管渠工		式		1	レベル3
硬質塩化ビニル管布設	硬質塩化ビニル管 VUφ75mm 継手材料を含む。	m		0.1	レベル4
硬質塩化ビニル管布設	硬質塩化ビニル管 VUφ100mm 継手材料を含む。	m		5	レベル4
硬質塩化ビニル管布設	硬質塩化ビニル管 VUφ150mm 継手材料を含む。	m		0.2	レベル4
AS-BOX設置	W300mm×H300mm×L2,000mm RC-40 18-8-20BB（W/C≦60%） 敷ﾓﾙﾀﾙ	m		2	レベル4
現場打ち集水桝設置工		式		1	レベル3
現場打ち集水桝設置	G-B580-L600-H750（T-14） 18-8-20BB（W/C≦60%） RC-40 t=150mm	基		1	レベル4
現場打ち集水桝用ｸﾞﾚｰﾁﾝｸﾞ蓋設置	T-14 W695mm×t44mm×L700mm 細目 ボルト固定 騒音防止ゴム付き	枚		1	レベル4

工事数量総括表

費目・工種明細など	規格1・規格2	単位		数量	備考
堰板設置	堰板（W430㎜×H600㎜×t3㎜） 止金具、あと施工ｱﾝｶｰを含む。	式		1	レベル4
現場打ち集水桝設置	G-B590-L600-H700（T-14） 18-8-20BB（W/C≦60%） RC-40 t=150㎜	基		1	レベル4
現場打ち集水桝用ｸﾞﾚｰﾁﾝｸﾞ蓋設置	T-14 W695㎜×t44㎜×L700㎜ 細目 ボルト固定 騒音防止ゴム付き	枚		1	レベル4
現場打ち集水桝設置	G-B570-L600-H700（T-14） 18-8-20BB（W/C≦60%） RC-40 t=150㎜	基		1	レベル4
現場打ち集水桝用ｸﾞﾚｰﾁﾝｸﾞ蓋設置	T-14 W695㎜×t44㎜×L700㎜ 細目 ボルト固定 騒音防止ゴム付き	枚		1	レベル4
現場打ち集水桝	G-B570-L600-H600（T-14） 18-8-20BB（W/C≦60%） RC-40 t=150㎜	基		1	レベル4
現場打ち集水桝用ｸﾞﾚｰﾁﾝｸﾞ蓋設置	T-14 W695㎜×t44㎜×L700㎜ 細目 ボルト固定 騒音防止ゴム付き	枚		1	レベル4
現場打ち集水桝設置	G-B600-L600-H750（T-14） 18-8-20BB（W/C≦60%） RC-40 t=150㎜	基		1	レベル4
現場打ち集水桝用ｸﾞﾚｰﾁﾝｸﾞ蓋設置	T-14 W695㎜×t44㎜×L700㎜ 細目 ボルト固定 騒音防止ゴム付き	枚		1	レベル4
現場打ち集水桝設置	G-B510-L600-H750（T-14） 18-8-20BB（W/C≦60%） RC-40 t=150㎜	基		1	レベル4
現場打ち集水桝用ｸﾞﾚｰﾁﾝｸﾞ蓋設置	T-14 W695㎜×t44㎜×L700㎜ 細目 ボルト固定 騒音防止ゴム付き	枚		1	レベル4
ﾌﾟﾚｷｬｽﾄ集水桝設置工		式		1	レベル3
プレキャスト集水桝設置	GB-LT300-600-600（T-14） ｸﾞﾚｰﾁﾝｸﾞ蓋 300×600用	基		1	レベル4
プレキャスト集水桝設置	GB-LT400-400-600（T-14） ｸﾞﾚｰﾁﾝｸﾞ蓋 400×400用	基		1	レベル4
プレキャスト集水桝設置	GB-LT400-400-1,000（T-14） ｸﾞﾚｰﾁﾝｸﾞ蓋 400×400用	基		1	レベル4
舗装本復旧工		式		1	レベル2
アスファルト舗装工		式		1	レベル3
表層(車道・路肩部)	平均幅員1.4m以上3.0m以下 1層当り平均仕上厚50㎜	m2		786	レベル4

工事数量総括表

費目・工種明細など	規格1・規格2	単位		数量	備考
不陸整正	補足材料有り RM-30 補足材料平均厚さ 25mm	m2		786	レベル4
コンクリート舗装工		式		1	レベル3
コンクリート舗装	t=100mm 18-8-20BB（W/C≦60%） 5mﾋﾟｯﾁにｴﾗｽﾀｲﾄ、全面に路盤紙を設置	m2		17	レベル4
上層路盤工	再生粒度調整砕石 RM-30 t=100mm	m2		17	レベル4
区画線工		式		1	レベル3
溶融式区画線	実線_15cm（黄色） 塗布厚 t=1.5mm	m		6	レベル4
溶融式区画線	ゼブラ_45cm（白色） 塗布厚 t=1.5mm	m		2	レベル4
溶融式区画線	矢印・記号・文字_15cm換算（白色） 塗布厚 t=1.5mm	m		13	レベル4
構造物撤去工		式		1	レベル3
舗装版切断工	アスファルト舗装版	式		1	レベル4
舗装版破砕工	アスファルト舗装版	m2		710	レベル4
運搬処理工		式		1	レベル3
アス殻運搬	舗装版破砕	m3		57	レベル4
アス殻処分	アスファルト殻	t		133	レベル4
仮設工		式		1	レベル3
敷鉄板設置及び撤去		式		1	レベル4
交通管理工		式		1	レベル3
交通誘導警備員B		人		104	レベル4

工事数量総括表

費目・工種明細など	規格1・規格2	単位		数量	備考
＊＊直接工事費＊＊					
運搬費					
運搬費		式		1	レベル2
仮設材運搬費		式		1	レベル3
仮設材運搬費	敷鉄板	式		1	レベル4
共通仮設費率分					
＊＊共通仮設費計＊＊					
＊＊純工事費＊＊					
現場管理費					
＊＊工事原価＊＊					
一般管理費率分					
契約保証費					
一般管理費計					
＊＊工事価格＊＊					
＊＊消費税相当額＊＊					
＊＊工事費計＊＊					
＊＊契約保証費計＊＊					

平面図（西条東７号線）　S=1:450

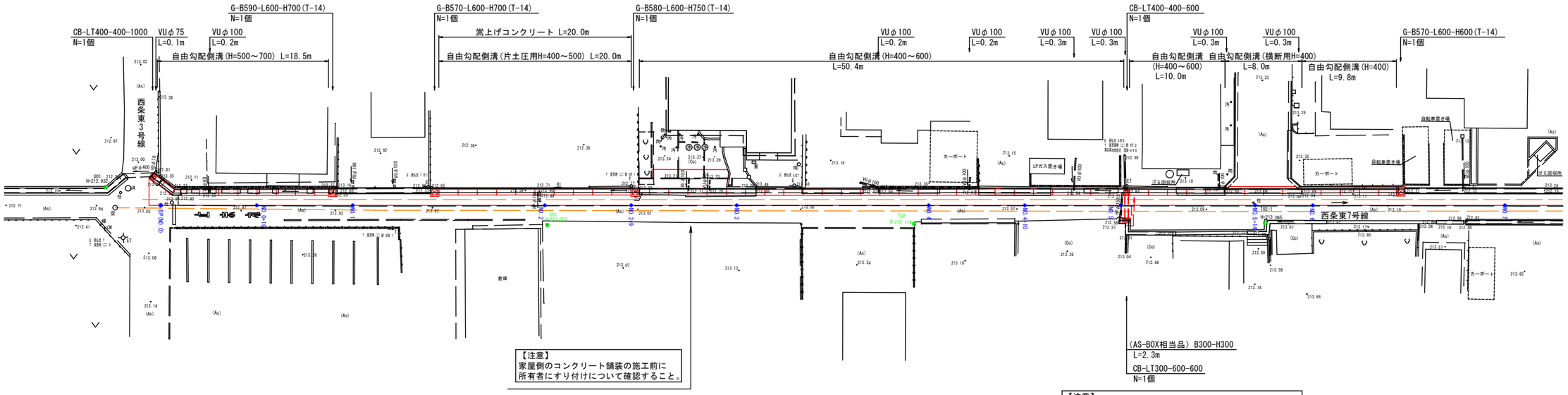

令和８年度　道路維持修繕事業 西条東７号線道路維持修繕工事			
種別	平面図(1/2)	縮尺	1:400
工事場所	東広島市西条町西条東	図番	No. 1 / 計 16
路線名	西条東７号線		
東広島市　建設部　維持課			

平面図（西条東７号線）　S=1:450

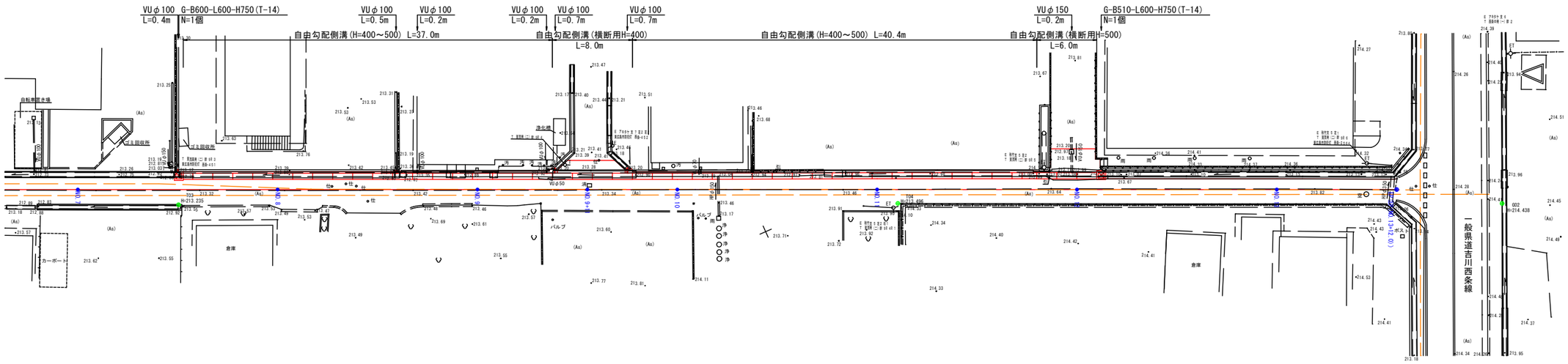

令和８年度　道路維持修繕事業 西条東７号線道路維持修繕工事			
種 別	平面図(2/2)	縮 尺	1:400
工事場所	東広島市西条町西条東	図番	No. 2 / 計 16
路 線 名	西条東７号線		
東広島市　建設部　維持課			

縦断図（西条東７号線）

V=1:200
H=1:500

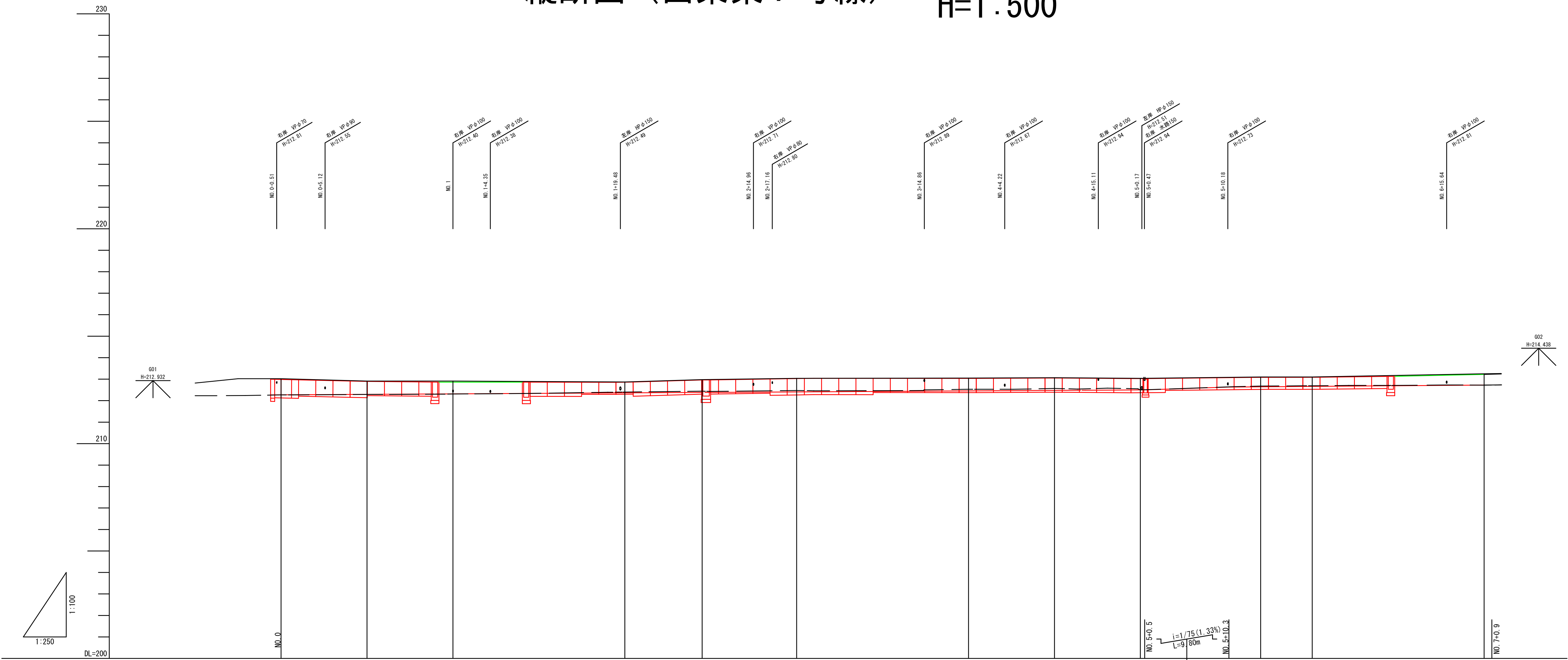

勾配図: 212.27 (NO.0) — i=1/437(0.23%) L=100.50m — 212.50 (NO.5) / 212.63 — i=1/306(0.33%) L=30.60m — 212.73 (NO.7)

測点	NO.0	NO.0+10	NO.1	NO.2	NO.2+9	NO.3	NO.4	NO.4+10	NO.5	NO.5+14	NO.6	NO.7
計画河床高	212.270	212.293	212.316	212.362	212.382	212.407	212.453	212.476	212.499	212.642	212.662	212.727
地盤高	213.02	212.91	212.91	212.87	212.98	213.04	213.05	213.07	213.04	213.10	213.10	213.25
追加距離	0.00	10.00	20.00	40.00	49.00	60.00	80.00	90.00	100.00	114.00	120.00	140.00
区間距離	0.00	10.00	10.00	20.00	9.00	11.00	20.00	10.00	10.00	14.00	6.00	20.00

令和８年度　道路維持修繕事業 西条東７号線道路維持修繕工事	
種別	縦断図(1/2)
縮尺	V=1:200 H=1:500
工事場所	東広島市西条町西条東
路線名	西条東７号線
図番	No. 3 / 計 16

東広島市 建設部 維持課

縦断図（西条東７号線）

V=1:200
H=1:500

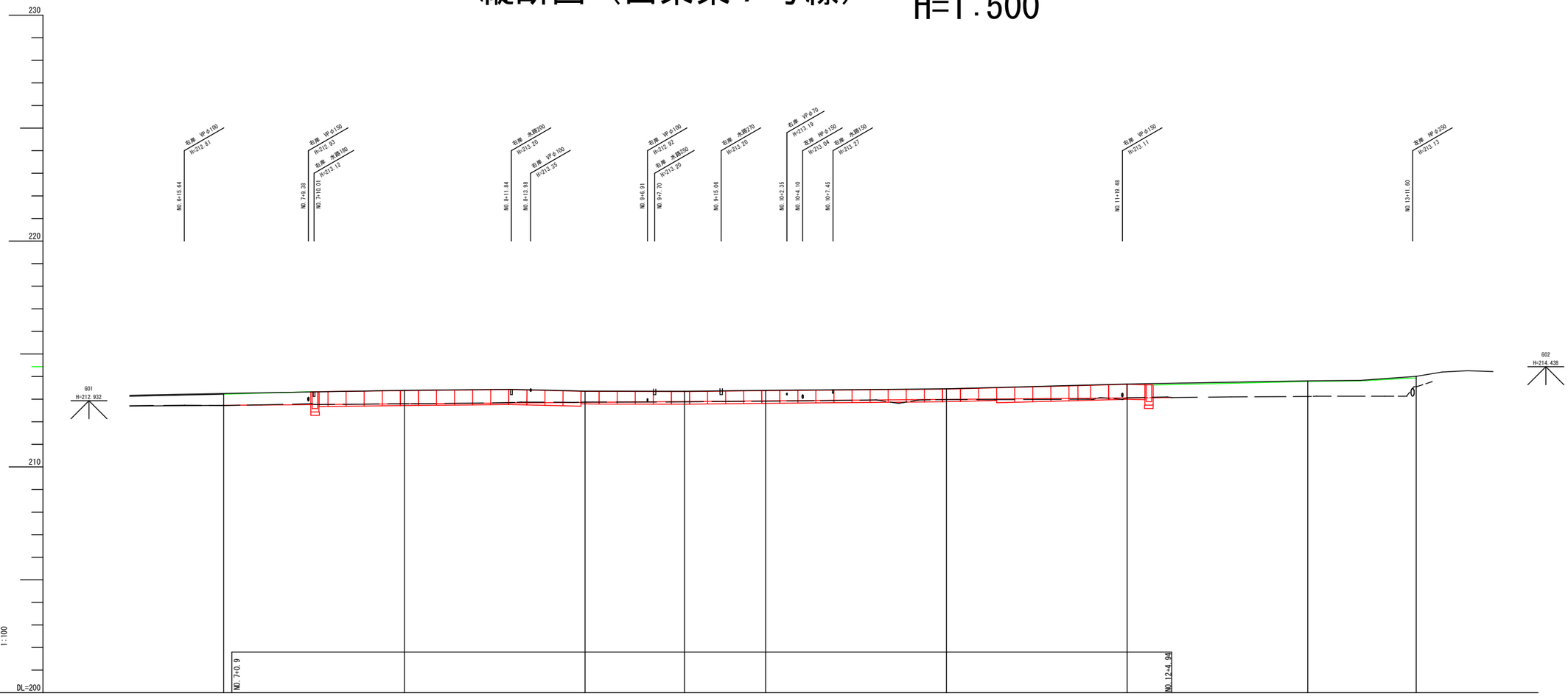

勾配図	212.73	i=1/306(0.33%) L=104.04m					213.07		
計画河床高	212.727	212.792	212.858	212.894	212.923	212.988	213.054		
地盤高	213.25	213.39	213.36	213.35	213.39	213.46	213.67	213.81	214.01
追加距離	140.00	160.00	180.00	191.00	200.00	220.00	240.00	260.00	272.00
区間距離	20.00	20.00	20.00	11.00	9.00	20.00	20.00	20.00	12.00
測点	NO.7	NO.8	NO.9	NO.9+11	NO.10	NO.11	NO.12	NO.13	EP

令和８年度　道路維持修繕事業
西条東７号線道路維持修繕工事

種別	縦断図(2/2)	縮尺	V=1:200 H=1:500
工事場所	東広島市西条町西条東	図番	No. 4 / 計 16
路線名	西条東７号線		

東広島市　建設部　維持課

標準断面図（西条東７号線）　S=1:50

D=

No.5付近
GH=
FH=

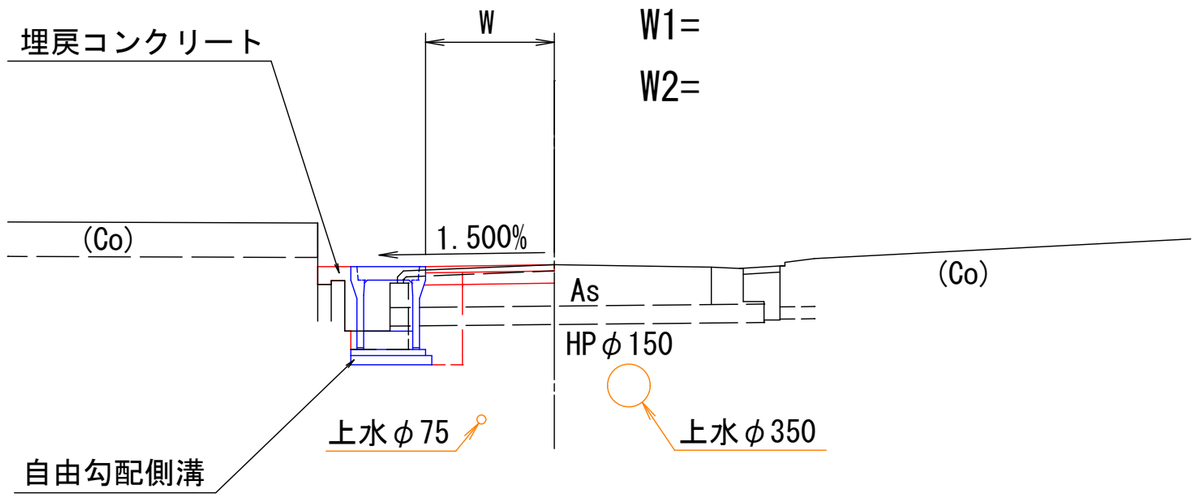

DL=210

E(SF) =　　C(As)=
Fu(D) =　　C(Co)=
Fu(Co)=
K(SF) =

アスファルト舗装
S=1:30

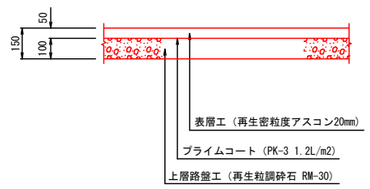

コンクリート舗装
S=1:30

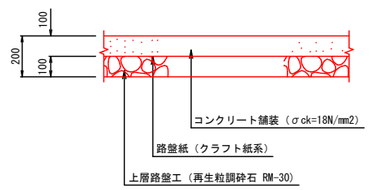

コンクリート舗装と上層路盤の間には、路盤紙を全面に敷くこと。
コンクリート舗装のひび割れ防止のため、5m毎にエラスタイトを設置すること。

数量記号一覧表

工種	種別	規格，細別	記号
土工	床掘		E(SF)
	埋戻		Fu(D)
	埋戻コンクリート		Fu(Co)
	基面整正		K(SF)
擁壁工	止水コンクリート	擁壁高	H
舗装工	車道舗装	表層工(t=5cm)	W1
		上層路盤工(t=10cm)	W2
取壊工	アスファルト	幅員(t=8cm)	C(As)
	コンクリート	立積	C(Co)

土質記号

土質名	記号
砂質土	(SF)
レキ質土	(GF)
粘性土	(C)

令和８年度　道路維持修繕事業 西条東７号線道路維持修繕工事			
種別	標準断面図	縮尺	1:50
工事場所	東広島市西条町西条東	図番	No. 5 / 計 16
路線名	西条東７号線		
東広島市　建設部　維持課			

横断図（西条東７号線）　S=1:200

D= 20.000
No. 1
GH=212.91
FH=212.316(水路)

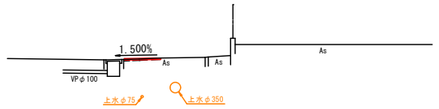

DL=210

D= 20.000
No. 3
GH=213.04
FH=212.407(水路)

W2= 0.30

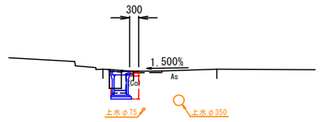

DL=210

E(SF) = 0.4　C(As)= 0.3
Fu(D) = 0.2　C(Co)= 0.2
Fu(Co)= 0.1
K(SF) = 0.7

W2= 0.30
土工 W2
L=11.0
同断

D= 10.000
No. 4+10
GH=213.07
FH=212.476(水路)

W2= 0.30

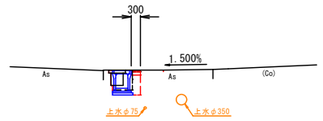

DL=210

E(SF) = 0.3　C(As)= 0.3
Fu(D) = 0.2　C(Co)= 0.3
Fu(Co)= 0.1
K(SF) = 0.7

同断
土工 W2
L=8.4
W2= 0.30

D= 10.000
No. 0+10
GH=212.91
FH=212.293(水路)

D= 11.000
No. 2+9
GH=212.98
FH=212.382(水路)

D= 10.000
No. 4
GH=213.05
FH=212.453(水路)

W2= 0.30

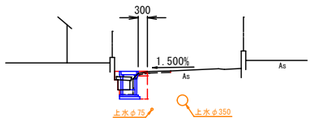

DL=210

E(SF) = 0.4　C(As)= 0.3
Fu(D) = 0.2　C(Co)= 0.2
Fu(Co)= 0.1
K(SF) = 0.7

W1= 1.09
W2= 0.50

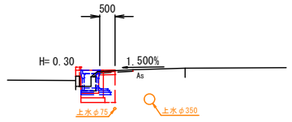

DL=210

E(SF) = 0.4　C(As)= 0.5
Fu(D) = 0.2　C(Co)= 0.2
Fu(Co)= 0.1
K(SF) = 0.9

H= 0.30
盛上げコンクリート
L=9.0

W2= 0.30

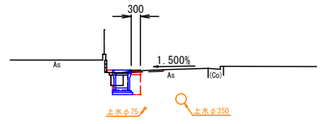

DL=210

E(SF) = 0.4　C(As)= 0.3
Fu(D) = 0.2　C(Co)= 0.2
Fu(Co)= 0.1
K(SF) = 0.7

D= 10.000
No. 0
GH=213.02
FH=212.270(水路)

D= 9.000
No. 2
GH=212.87
FH=212.362(水路)

W2= 0.30

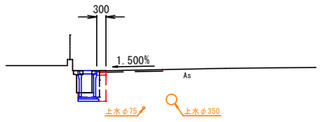

DL=210

E(SF) = 0.3　C(As)= 0.3
Fu(D) = 0.3　C(Co)= 0.3
Fu(Co)= 0.1
K(SF) = 0.7

W2= 0.30
土工 W2
L=11.2
同断

W2= 0.50

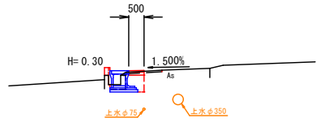

DL=210

E(SF) = 0.4　C(As)= 0.5
Fu(D) = 0.2　C(Co)= 0.1
Fu(Co)= 0.1
K(SF) = 0.9

盛上げコンクリート
L=11.0
H= 0.30

土工 W2
L=11.9
同断

令和８年度　道路維持修繕事業 西条東７号線道路維持修繕工事			
種 別	横断図(1/3)	縮 尺	1:200
工事場所	東広島市西条町西条東	図番	No. 6 計 15
路 線 名	西条東７号線		
東広島市 建設部 維持課			

横断図（西条東７号線）　S=1:200

同断
土工 W2 L=9.7

D= 20.000
No. 6
GH=213.10
FH=212.662(水路)

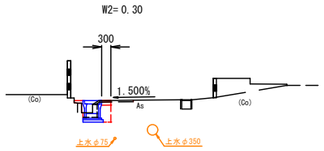

DL=210

E(SF) = 0.4　C(As)= 1.3
Fu(D) = 0.2　C(Co)= 0.1
Fu(Co)= 0.1
K(SF) = 0.7

D= 11.000
No. 9
GH=213.36
FH=212.858(水路)

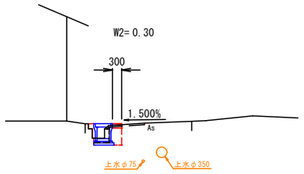

DL=210

E(SF) = 0.3　C(As)= 0.3
Fu(D) = 0.2　C(Co)= 0.1
Fu(Co)= 0.1
K(SF) = 0.7

D= 20.000
No. 10
GH=213.39
FH=212.923(水路)

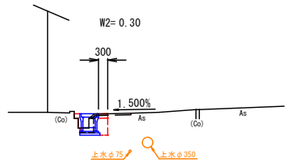

DL=210

E(SF) = 0.3　C(As)= 0.3
Fu(D) = 0.2　C(Co)= 0.1
Fu(Co)= 0.1
K(SF) = 0.7

同断
W2 L=4.5
W2= 0.30

D= 6.000
No. 5+14
GH=213.10
FH=212.642(水路)

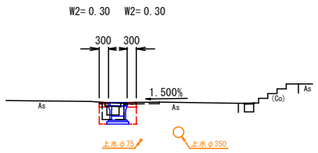

DL=210

E(SF) = 0.4　C(As)= 0.3
Fu(D) = 0.4　C(Co)= 0.3
Fu(Co)= -
K(SF) = 0.7

W2= 0.30
W2 L=3.0
同断

D= 14.000
No. 5
GH=213.04
FH=212.499(水路)

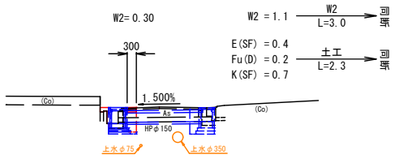

DL=210

E(SF) = 0.4　C(As)= 0.3
Fu(D) = 0.2　C(Co)= 0.1
Fu(Co)= 0.1
K(SF) = 0.7

W2 = 1.1　W2 L=3.0 → 同断
E(SF) = 0.4
Fu(D) = 0.2　土工 L=2.3 → 同断
K(SF) = 0.7

D= 20.000
No. 8
GH=213.39
FH=212.792(水路)

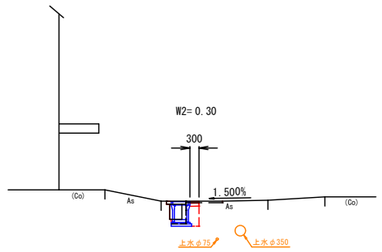

DL=210

E(SF) = 0.4　C(As)= 0.3
Fu(D) = 0.2　C(Co)= 0.2
Fu(Co)= 0.1
K(SF) = 0.7

土工 W2 L=10.4
同断

D= 20.000
No. 7
GH=213.25
FH=212.727(水路)

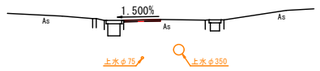

DL=210

同断
W2 L=3.5
W2= 0.30

D= 9.000
No. 9+11
GH=213.35
FH=212.894(水路)

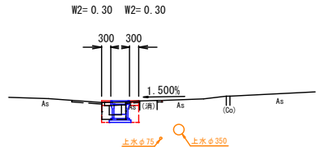

DL=210

E(SF) = 0.3　C(As)= 0.3
Fu(D) = 0.3　C(Co)= 0.3
Fu(Co)= -
K(SF) = 0.7

W2= 0.30
W2 L=2.5
同断

令和８年度　道路維持修繕事業 西条東７号線道路維持修繕工事			
種 別	横断図(2/3)	縮 尺	1:200
工事場所	東広島市西条町西条東	図番	No. 7 / 計 16
路 線 名	西条東７号線		
東広島市　建設部　維持課			

横断図（西条東７号線）　S=1:200

D= 12.000
No. 13
GH=213.81
FH=

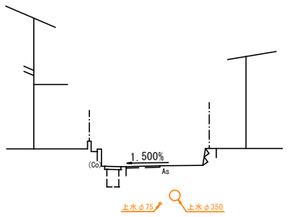

DL=210

同断

土工 W2
L=2.9

D= 20.000
No. 12
GH=213.67
FH=213.054(水路)

W2= 0.30

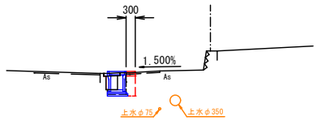

E(SF) = 0.2　C(As) = 0.3
Fu(D) = 0.2　C(Co) = 0.3
Fu(Co) = 0.1
K(SF) = 0.7

DL=210

D= 20.000
No. 11
GH=213.46
FH=212.988(水路)

W2= 0.30

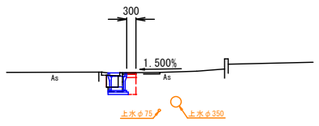

E(SF) = 0.3　C(As) = 0.3
Fu(D) = 0.2　C(Co) = 0.2
Fu(Co) = 0.1
K(SF) = 0.7

DL=210

D= 0.000
EP(No. 13+12)
GH=214.01
FH=

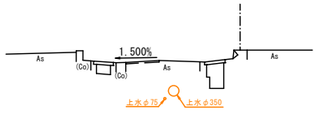

DL=210

令和８年度　道路維持修繕事業 西条東７号線道路維持修繕工事			
種 別	横断図(3/3)	縮 尺	1:200
工事場所	東広島市西条町西条東	図番	No. 8 / 計 16
路 線 名	西条東７号線		
東広島市 建設部 維持課			

構造図（西条東７号線）　S=1:40

（参考図）
CB-LT400-400-600 S=1:40

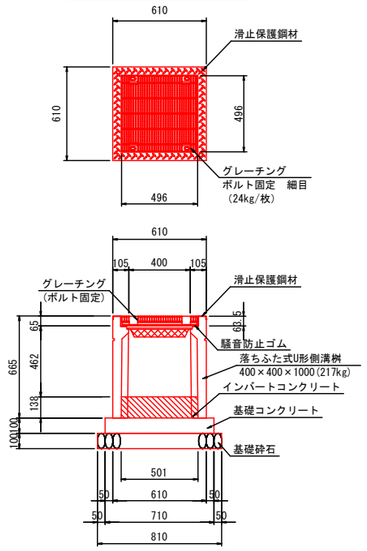

CB-LT400-400-600　　１ヶ所当り材料表

種　別	規格・寸法	単位	数　量
基礎砕石	RC-40 t=10cm	m^2 m^3	0.656 0.066
基礎コンクリート	σck=18N/mm²	m^3	0.050
基礎コン型枠	均　し	m^2	0.284
インバートコンクリート	σck=18N/mm²	m^3	0.035
落ちふた式U形側溝桝	400×400×600	基	1
グレーチング蓋	細目　400×400用	枚	1

（参考図）
CB-LT400-400-1000 S=1:40

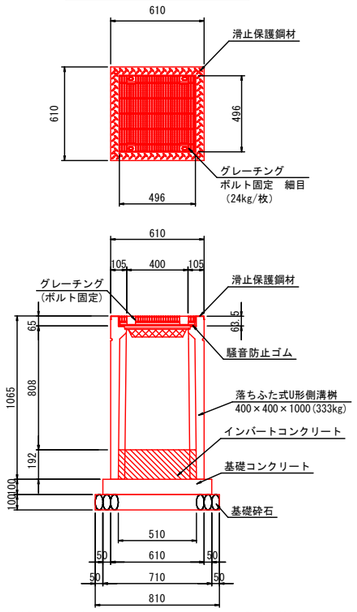

CB-LT400-400-1000　　１ヶ所当り材料表

種　別	規格・寸法	単位	数　量
基礎砕石	RC-40 t=10cm	m^2 m^3	0.656 0.066
基礎コンクリート	σck=18N/mm²	m^3	0.050
基礎コン型枠	均　し	m^2	0.284
インバートコンクリート	σck=18N/mm²	m^3	0.050
落ちふた式U形側溝桝	400×400×1000	基	1
グレーチング蓋	細目　400×400用	枚	1

（参考図）
CB-LT300-600-600 S=1:40

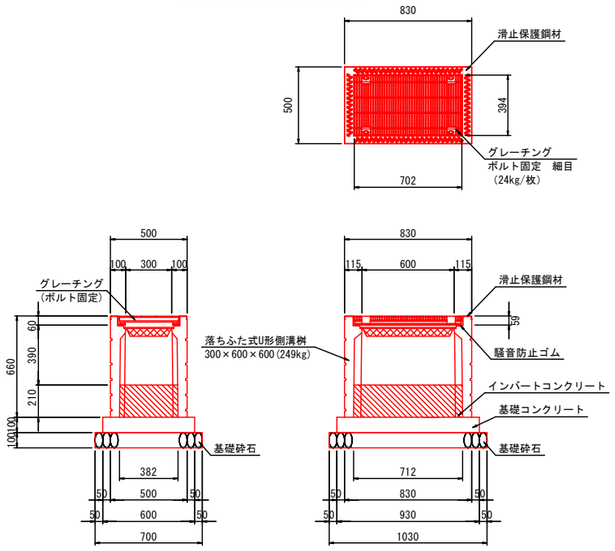

CB-LT300-600-600　　１ヶ所当り材料表

種　別	規格・寸法	単位	数　量
基礎砕石	RC-40 t=10cm	m^2 m^3	0.721 0.072
基礎コンクリート	σck=18N/mm²	m^3	0.056
基礎コン型枠	均　し	m^2	0.306
インバートコンクリート	σck=18N/mm²	m^3	0.057
落ちふた式U形側溝桝	300×600×600	基	1
グレーチング蓋	細目　300×600用	枚	1

G-B580-L600-H750(T-14) S=1:40

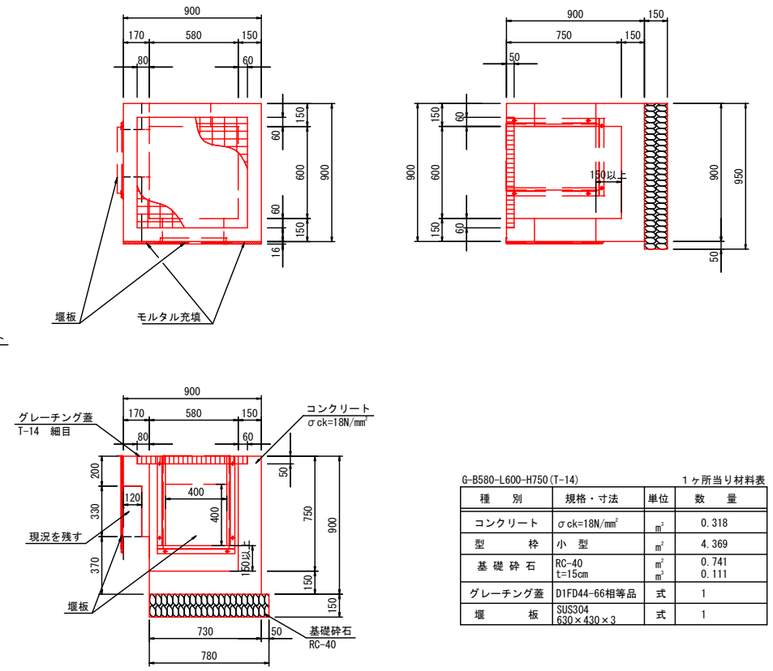

G-B580-L600-H750(T-14)　　１ヶ所当り材料表

種　別	規格・寸法	単位	数　量
コンクリート	σck=18N/mm²	m^3	0.318
型　枠	小　型	m^2	4.369
基礎砕石	RC-40 t=15cm	m^2 m^3	0.741 0.111
グレーチング蓋	D1FD44-66相等品	式	1
堰　板	SUS304 630×430×3	式	1

堰　板 S=1:40

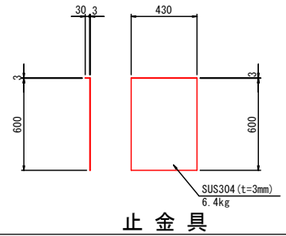

止 金 具

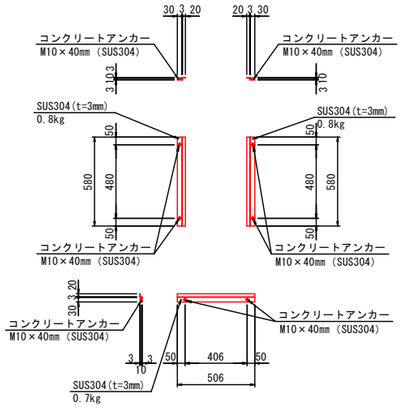

止金具　　1式当り材料表

種　別	規格・寸法	単位	数　量
止　金　具	SUS304 t=3mm	kg	2.3
コンクリートアンカー	M10×40mm	本	6.0

（参考図）
（AS-BOX相当品）B300-H300 S=1:40

断面図　　側面図

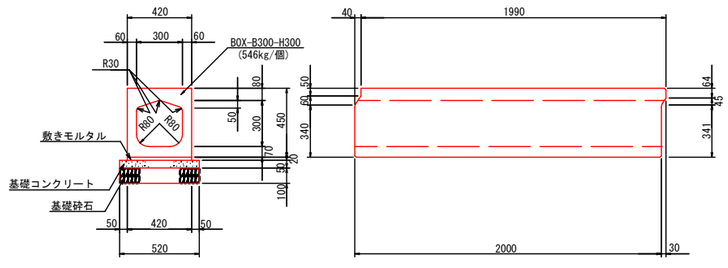

（AS-BOX相当品）B300-H300　　10m当り材料表

種　別	規格・寸法	単位	数　量
基礎砕石	RC-40 t=10cm	m^2 m^3	5.200 0.520
基礎コンクリート	σck=18N/mm2	m^3	0.260
基礎コン型枠	均し	m^2	1.000
敷モルタル	1 : 3	m^2	0.084
ボックス	B300-H300	本	5.000

令和８年度　道路維持修繕事業
西条東７号線道路維持修繕工事

種別	構造図(1/2)	縮尺	1:40
工事場所	東広島市西条町西条東	図番	No. 9 / H 16
路線名	西条東７号線		

東広島市　建設部　維持課

構造図（西条東７号線）　S=1:40

G-B590-L600-H700(T-14)　S=1:40

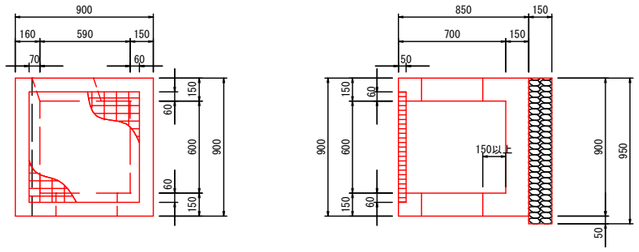

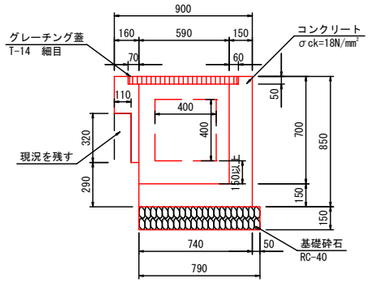

G-B590-L600-H700(T-14)　　１ヶ所当り材料表

種　別	規格・寸法	単位	数　量
コンクリート	σck=18N/mm²	m³	0.311
型　枠	小　型	m²	3.995
基礎砕石	RC-40 t=15cm	m² m³	0.751 0.113
グレーチング蓋	D1FD44-66相等品	式	1

G-B570-L600-H600(T-14)　S=1:40

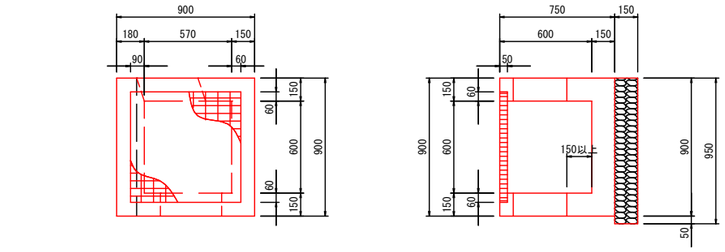

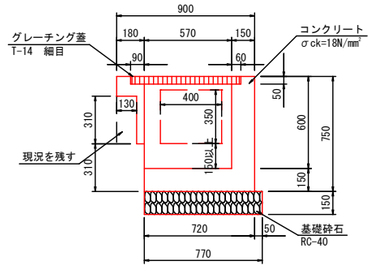

G-B570-L600-H600(T-14)　　１ヶ所当り材料表

種　別	規格・寸法	単位	数　量
コンクリート	σck=18N/mm²	m³	0.266
型　枠	小　型	m²	3.477
基礎砕石	RC-40 t=15cm	m² m³	0.732 0.110
グレーチング蓋	D1FD44-66相等品	式	1

G-B510-L600-H750(T-14)　S=1:40

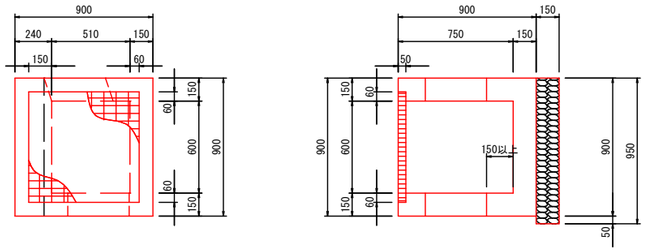

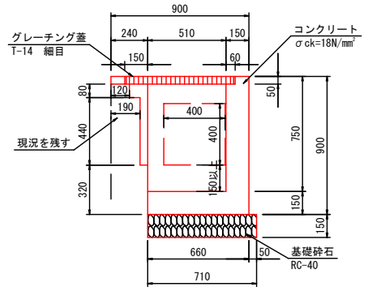

G-B510-L600-H750(T-14)　　１ヶ所当り材料表

種　別	規格・寸法	単位	数　量
コンクリート	σck=18N/mm²	m³	0.288
型　枠	小　型	m²	3.928
基礎砕石	RC-40 t=15cm	m² m³	0.675 0.101
グレーチング蓋	D1FD44-66相等品	式	1

G-B570-L600-H700(T-14)　S=1:40

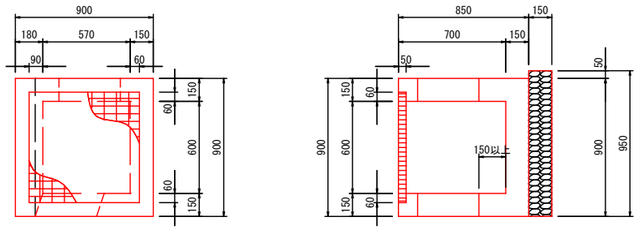

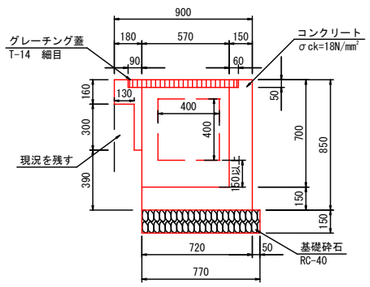

G-B570-L600-H700(T-14)　　１ヶ所当り材料表

種　別	規格・寸法	単位	数　量
コンクリート	σck=18N/mm²	m³	0.295
型　枠	小　型	m²	4.050
基礎砕石	RC-40 t=15cm	m² m³	0.732 0.110
グレーチング蓋	D1FD44-66相等品	式	1

G-B600-L600-H750(T-14)　S=1:40

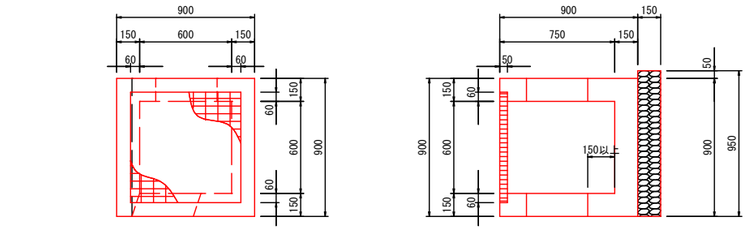

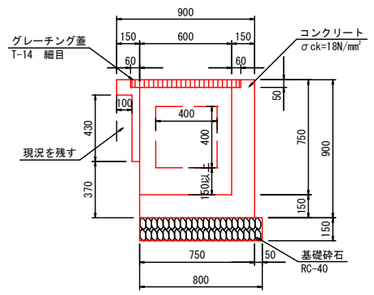

G-B600-L600-H750(T-14)　　１ヶ所当り材料表

種　別	規格・寸法	単位	数　量
コンクリート	σck=18N/mm²	m³	0.314
型　枠	小　型	m²	4.233
基礎砕石	RC-40 t=15cm	m² m³	0.760 0.114
グレーチング蓋	D1FD44-66相等品	式	1

嵩上げコンクリート　S=1:40

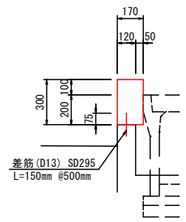

嵩上げコンクリート　　10m当り材料表

種　別	規格・寸法	単位	数　量
コンクリート	σck=18N/mm²	m³	0.510
型　枠	小　型	m²	4.000
差　筋	D13 150mm×20本	kg	3.000
目地材	瀝青質板 t=10mm	m²	0.051

令和８年度　道路維持修繕事業 西条東７号線道路維持修繕工事			
種別	構造図(2/2)	縮尺	1:40
工事場所	東広島市西条町西条東	図番	No. 10 計 16
路線名	西条東７号線		
東広島市　建設部　維持課			

自由勾配側溝構造図（西条東７号線）　S=1:40

（参考図）
自由勾配側溝 B400(縦断用)

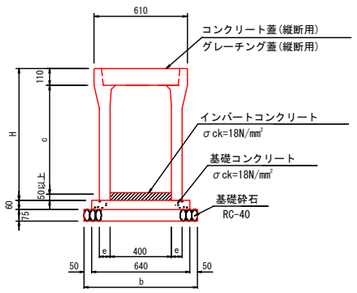

寸法表

呼　名 (幅×深)	c (mm)	H (mm)	e (mm)	b (mm)	参考重量（kg） L=2000	L=1000	L=1835	L=1426	L=1380 1275/1485	L=1143 1038/1248
400×400	400	560	55	740	454		527			
400×500	500	660	60	740	532	271		465		
400×600	600	760	60	740	588	299				405
400×700	700	860	70	740	710	376			573	

自由勾配側溝(縦断用)数量表

呼 び 名 （ 巾 × 深 ）	標準品 L=2000	標準短尺 L=1000	短尺品(暗渠用) L=1835	 L=1426	斜切品(暗渠用) L=1380 1275/1485	 L=1143 1038/1248	合　計 (本)	製品延長 (m)	備　考
400 × 400	27		1				28	55.835	
400 × 500	41	3		2			46	87.852	
400 × 600	9	1				1	11	20.143	
400 × 700		1			1		2	2.380	
合 計	77	5	3		2		87	166.210	

自由勾配側溝(縦断用)材料表

名　　称	規格・寸法・算式	数　量	単位	備　考
コンクリート蓋	B400 縦断用　L=500	128	枚	
グレーチング蓋	B400 縦断用　L=1000	15	枚	

（参考図）
自由勾配側溝 B400(片土圧用)

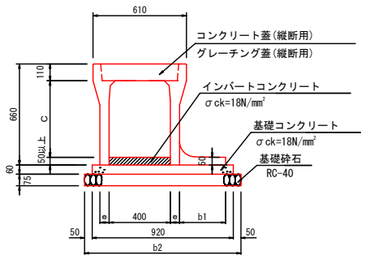

寸法表

呼　名 (幅×深)	c (mm)	H (mm)	e (mm)	t (mm)	b1 (mm)	b2 (mm)	参考重量 (kg)
400×400	400	560	55	50	250	1020	515
400×500	500	660	60	50	300	1020	605

自由勾配側溝(片土圧用)数量表

呼 び 名 （ 巾 × 深 ）	標準品 L=2000	合　計 (本)	製品延長 (m)	備　考
400 × 400	3	3	6.000	
400 × 500	7	7	14.000	
合 計	10	10	20.000	

自由勾配側溝(片土圧用)材料表

名　　称	規格・寸法・算式	数　量	単位	備　考
コンクリート蓋	B400 縦断用　L=500	18	枚	
グレーチング蓋	B400 縦断用　L=1000	1	枚	

（参考図）
自由勾配側溝 B400(横断用)

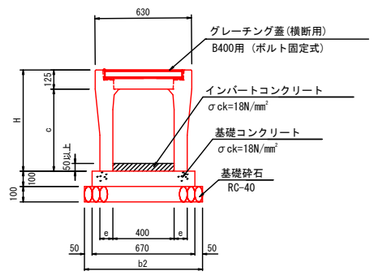

寸法表

呼　名 (幅×深)	c (mm)	H (mm)	e (mm)	b2 (mm)	参考重量 (kg)
400×400	385	560	85	770	642
400×500	485	660	85	770	721

自由勾配側溝(横断用)数量表

呼 び 名 （ 巾 × 深 ）	標準品 L=2000	合　計 (本)	製品延長 (m)	備　考
400 × 400	8	8	16.000	
400 × 500	3	3	6.000	
合 計	11	11	22.000	

自由勾配側溝(横断用)材料表

名　　称	規格・寸法・算式	数　量	単位	備　考
グレーチング蓋	B400 横断車道用(ボルト固定式)　L=1000	11	枚	

令和８年度　道路維持修繕事業 西条東７号線道路維持修繕工事			
種 別	自由勾配側溝構造図	縮 尺	1:400
工事場所	東広島市西条町西条東	図番	No. 11 計 16
路 線 名	西条東７号線		
東広島市　建設部　維持課			

自由勾配側溝割付図（西条東７号線）　S=1:400

NO.0－0.6 ～ NO.6＋8.7

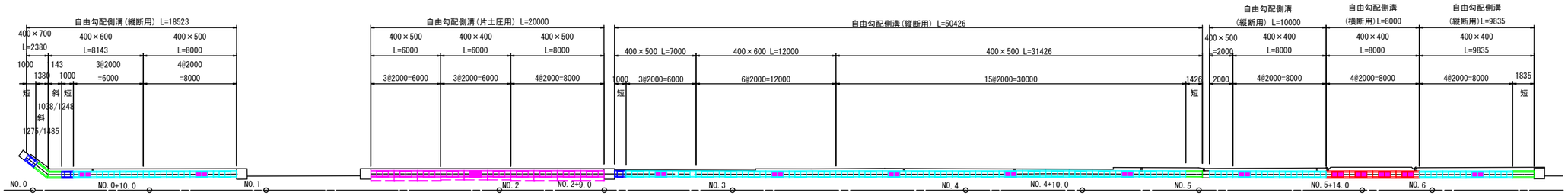

自由勾配側溝割付図（西条東７号線）　V=1:200 H=1:400

NO.0－0.6 ～ NO.6＋8.7

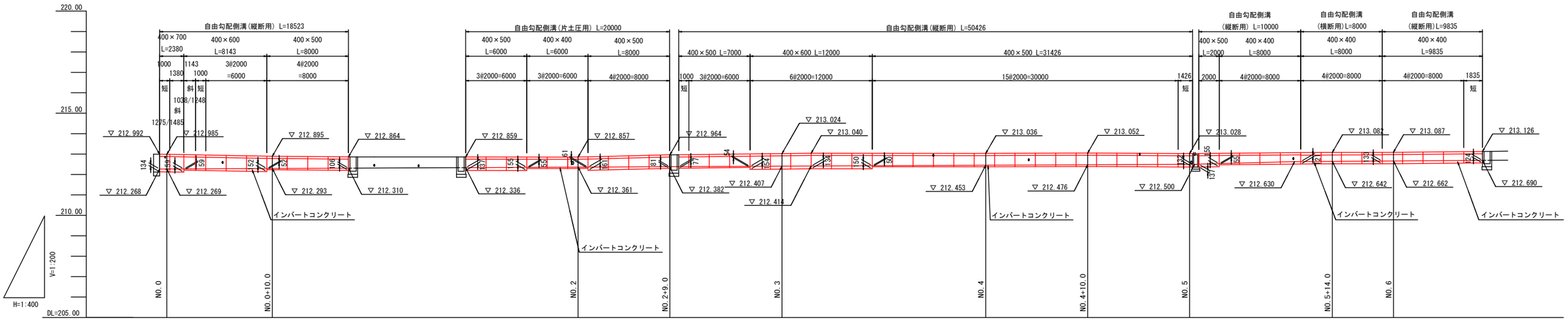

令和８年度　道路維持修繕事業 西条東７号線道路維持修繕工事			
種 別	自由勾配側溝割付図(1/2)	縮 尺	1:400
工事場所	東広島市西条町西条東	図番	No. 12 / 計 16
路 線 名	西条東７号線		
東広島市 建設部 維持課			

自由勾配側溝割付図（西条東７号線）　S=1:400

NO.7＋10.5 ～ NO.12＋2.0

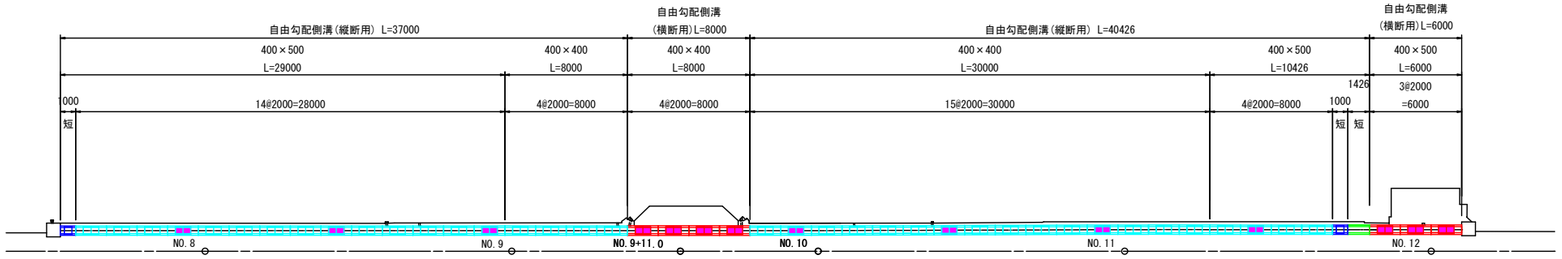

自由勾配側溝割付図（西条東７号線）　V=1:200 H=1:400

NO.7＋10.5 ～ NO.12＋2.0

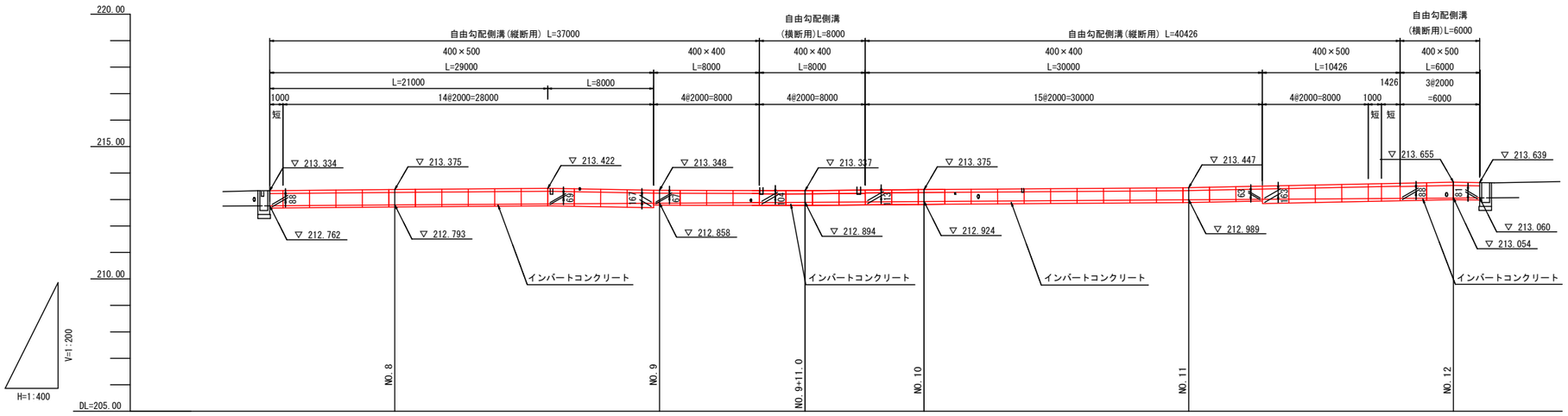

令和８年度　道路維持修繕事業 西条東７号線道路維持修繕工事			
種別	自由勾配側溝割付図(2/2)	縮尺	1:400
工事場所	東広島市西条町西条東	図番	No. 13 / 計 16
路線名	西条東７号線		
東広島市　建設部　維持課			

As舗装展開図（西条東７号線） S=1:300

舗装復旧展開図

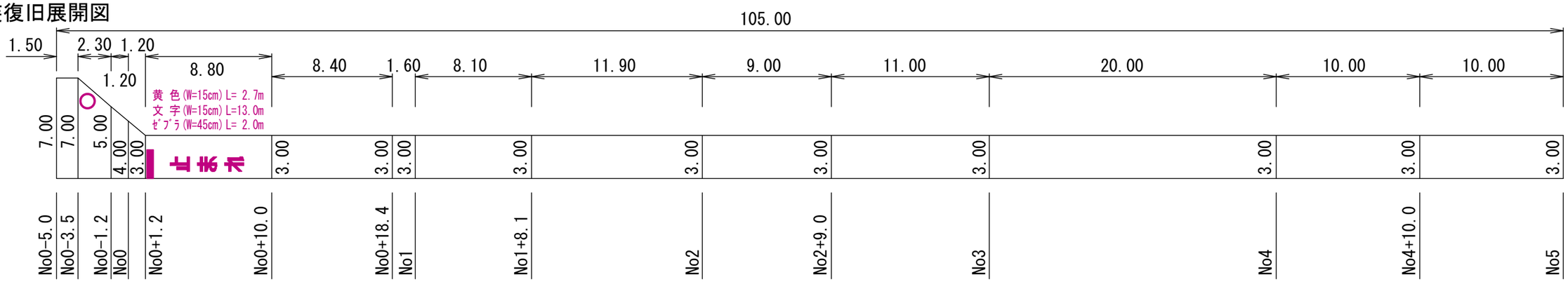

舗装剥取展開図（舗装復旧前）

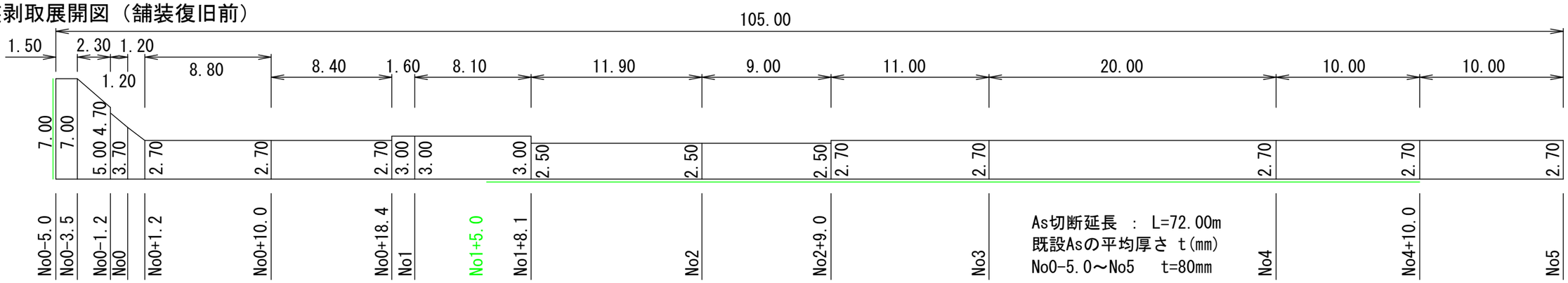

舗装剥取展開図（側溝設置前）

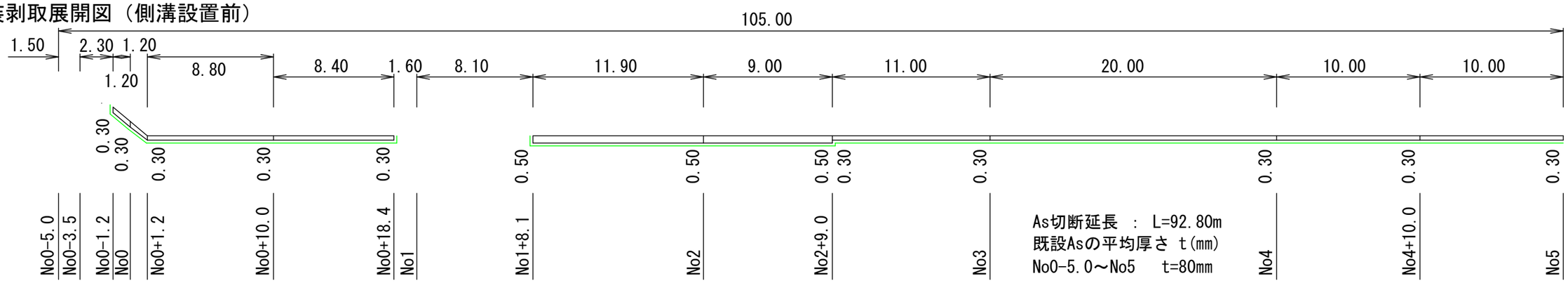

令和８年度　道路維持修繕事業 西条東７号線道路維持修繕工事			
種 別	As舗装展開図(1/3)	縮 尺	1:400
工事場所	東広島市西条町西条東	図番	No. 14 / 計 16
路 線 名	西条東７号線		
東広島市 建設部 維持課			

As舗装展開図（西条東７号線） S=1:300

舗装復旧展開図

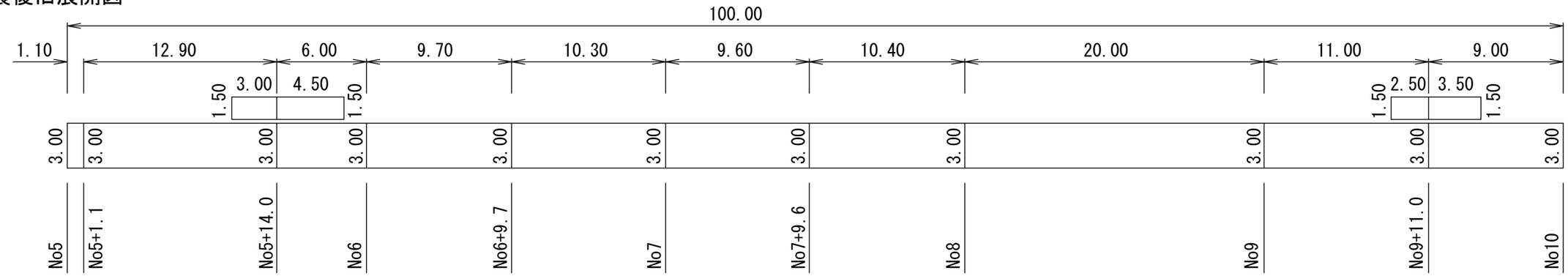

舗装剥取展開図（舗装復旧前）

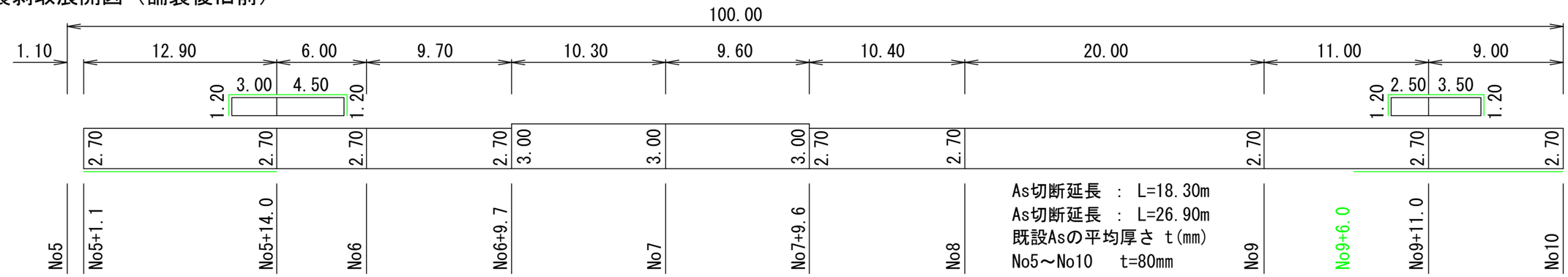

舗装剥取展開図（側溝設置前）

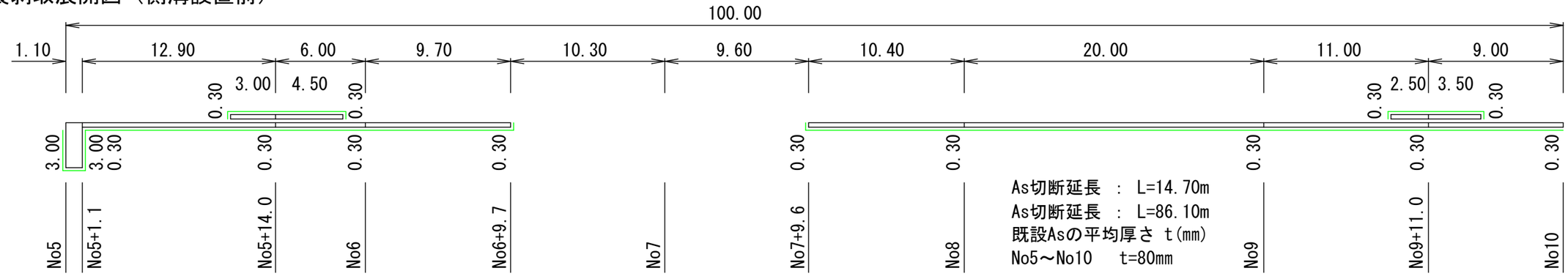

令和８年度　道路維持修繕事業 西条東７号線道路維持修繕工事			
種別	As舗装展開図(2/3)	縮尺	1:400
工事場所	東広島市西条町西条東	図番	No. 15 / 計 16
路線名	西条東７号線		
東広島市 建設部 維持課			

As舗装展開図（西条東７号線） S=1:300

舗装復旧展開図

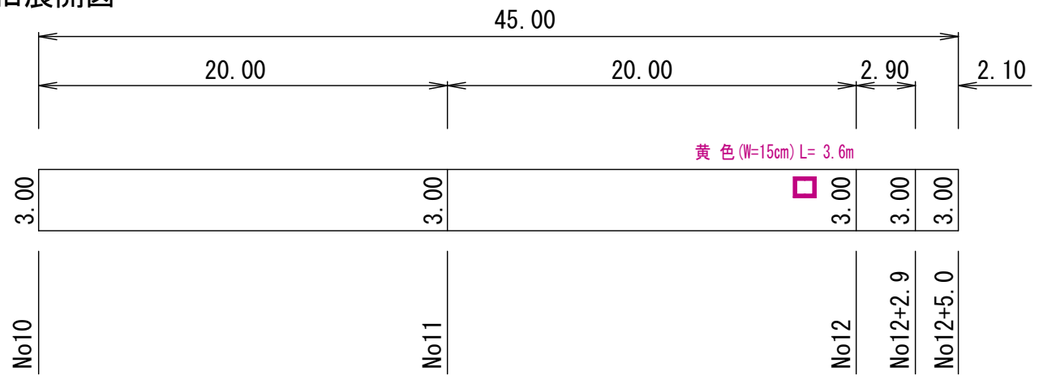

舗装剥取展開図（舗装復旧前）

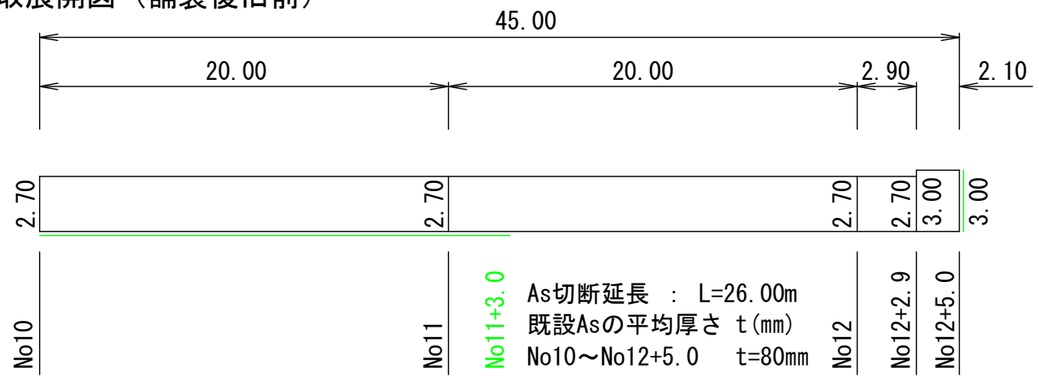

舗装剥取展開図（側溝設置前）

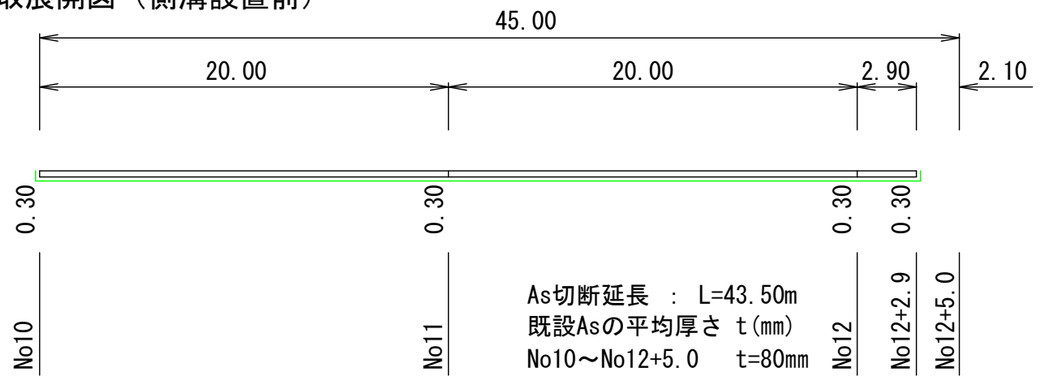

令和８年度　道路維持修繕事業 西条東７号線道路維持修繕工事			
種 別	As舗装展開図(3/3)	縮 尺	1:400
工事場所	東広島市西条町西条東	図番	No. 16 / 計 16
路 線 名	西条東７号線		
東広島市 建設部 維持課			

参　考　図　書

工事名称　　：　　**令和８年度　道路維持修繕事業**
西条東７号線道路維持修繕工事

＜注意事項＞

１　本工事は、数量公開の対象工事です。

２　この数量書は適正な積算のための参考指標として数量を示すものです。
　数量は参考数量であり、設計図書ではありません。内容の如何にかかわらず、契約上の拘束をするものではありません。

３　その他
・当該工事により発生する建設発生土は、公の関与する埋立地、広島県制定の建設発生土処分先一覧表に掲載されている建設発生土リサイクルプラント、建設発生土受入地又は建設発生土受入地（一時たい積）のいずれかに搬出するものとしている。搬出先として、次の施設を見込んでいる。

種　別	施設の名称	所在地	運搬距離
建設発生土 砂・砂質土・礫質土	㈱オハラリサイクルセンター	東広島市西条町田口字石堂原10877-15	6.0km

・当該工事により発生する建設副産物は、広島県制定の再資源化施設一覧表に掲載されている施設に搬出するものとする。搬出先として、次の施設を見込んでいる。

種　別	施設の名称	所在地	運搬距離
As 殻 （側溝設置前）	光陽産業㈱ 西条営業所	東広島市西条町田口 20-15	6.5km
As 殻 （舗装復旧前）	㈲トラスト	東広島市西条町上三永 348-14	9.3km

・当該工事により発生する建設副産物は、広島県制定の再資源化施設一覧表に掲載されている施設に搬出するものとする。搬出先として、次の施設を見込んでいる。

種　別	施設の名称	所在地	運搬距離
Co 殻（無筋）	㈲トラスト	東広島市西条町上三永 348-14	9.3km

総括情報表

変更回数	0
適用単価地区	44 東広島市
単価適用日	00-08.06.01(0)
諸経費体系	1　公共(一般)

	当世代	前世代
工種	04　道路改良工事	
施工地域・工事場所区分	04　一般交通影響有り(2)	
復興補正区分	00　補正なし	
週休補正区分	09　閉所型・月単位	
現場事務所等の貸与区分	00　補正なし	
ＩＣＴ補正区分	00　補正なし	
冬期補正係数	00　補正なし	
緊急工事区分	00　通常工事　０％	
前払金支出割合区分	00　補正無し	
契約保証区分	01　金銭的保証(0.04%)	

建設技能労働者や交通誘導員等の現場労働者にかかる経費として，労務費のほか各種経費（法定福利費の事業者負担額，労務管理費，安全訓練等に要する費用等）が必要であり，本積算ではこれらを現場管理費等の一部として率計上している。

≪凡例≫

Co ･･･コンクリート　As ･･･アスファルト
DT ･･･ダンプトラック　BH ･･･バックホウ
CC ･･･クローラクレーン　TC ･･･トラッククレーン
RTC･･･ラフテレーンクレーン

本工事費　内訳表

費目・工種・施工名称など	数量	単位	単価	金額	備考
本工事費					X1000
道路維持修繕工事	1	式			Y1E01　　レベル1
道路土工	1	式			Y1E0101　　レベル2
残土処理工	1	式			Y1A010108　レベル3
土砂等運搬 土砂	80	m3			Y1E01011002レベル4
土砂等運搬 小規模 土砂(岩塊・玉石混り土含む) DID区間無し　距離6.0km以下(5.0km超)	80	m3			SPK25040002 00 単第0 -0001　表
残土等処分 砂・砂質土・礫質土	80	m3			Y1E01011003レベル4
【直接工事費に含まれる処分費等】 「処分費等」の取扱いによる					#0041
残土処分費 砂・砂質土・礫質土 ㈱オハラリサイクルセンター	80	m3			F0000010020 00

本工事費　内訳表

費目・工種・施工名称など	数量	単位	単価	金額	備考
排水構造物工	1	式			Y1C0112　　レベル2
作業土工	1	式			Y1A010201　レベル3
床掘り 土砂	80	m3			Y1E01090102レベル4
床掘り 土砂 上記以外(小規模)	80	m3			SPK25040015 00 単第0 -0002　表
埋戻し 購入土 再生土 CBR20%以上	50	m3			Y1E01090103レベル4
埋戻し 購入土 再生土 CBR20%以上	50	m3			V0000010110 00 単第0 -0003　表
埋戻ｺﾝｸﾘｰﾄ 18-8-20BB (W/C≦60%)	20	m3			Y1I02050202レベル4
コンクリート 無筋・鉄筋構造物 18-8-25(20)BB 人力打設	20	m3			SPK25040157 00 単第0 -0006　表
付帯工	1	式			Y1L060816　レベル3

本工事費　内訳表

費目・工種・施工名称など	数量	単位	単価	金額	備考
上層路盤工 再生粒度調整砕石 RM-30　ｔ=150㎜	76	m2			Y1E02040404レベル4
上層路盤(歩道部) 全仕上り厚150㎜ 1層施工 RM-30	76	m2			SPK25040238 00 単第0 -0007　表
嵩上げｺﾝｸﾘｰﾄ H=300㎜ 18-8-20BB (W/C≦60%) 差筋 D13㎜×L150㎜	20	m			Y1L07100105レベル4
嵩上げコンクリート H=300㎜ 18-8-20BB (W/C≦60%) 差筋 D13㎜×L150㎜	20	m			V0000020110 00 単第0 -0008　表
構造物撤去工	1	式			Y1I061403　レベル3
舗装版切断工 アスファルト舗装版	240	m			Y1E01120602レベル4
舗装版切断 アスファルト舗装版 アスファルト舗装版厚15cm以下	240	m			SPK25040307 00 単第0 -0012　表
舗装版破砕工 アスファルト舗装版	76	m2			Y1E01120603レベル4
舗装版破砕積込(小規模土工)	76	m2			SPK25040018 00 単第0 -0013　表

本工事費　内訳表

費目・工種・施工名称など	数量	単位	単価	金額	備考
コンクリート構造物取壊し 無筋構造物 既設水路 土間コン	43	m3			Y1E01120601レベル4
構造物とりこわし工(無筋構造物) 機械施工	43	m3			SDT00031　00 単第0 -0014　表
運搬処理工	1	式			Y1A011416　レベル3
アス殻運搬 舗装版破砕	6	m3			Y1E01121601レベル4
殻運搬 舗装版破砕 DID区間無し 運搬距離7.0km以下(5.5km超)	6	m3			SPK25040155 00 単第0 -0015　表
コン殻運搬 コンクリート殻（無筋）	43	m3			Y1E01121601レベル4
殻運搬 吹付法面とりこわし(モルタル) DID区間無し 運搬距離10.5km以下(9.0km超)	43	m3			SPK25040155 00 単第0 -0016　表
アス殻処分 アスファルト殻	14	t			Y1E01121602レベル4
【直接工事費に含まれる処分費等】 「処分費等」の取扱いによる					#0041

本工事費　内訳表

費目・工種・施工名称など	数量	単位	単価	金額	備考
アスファルト殻処分費 アスファルト殻 光陽産業㈱　西条営業所	14	t			F0000010030 00
コン殻処分 コンクリート殻（無筋）	100	t			Y1E01121602レベル4
【直接工事費に含まれる処分費等】 「処分費等」の取扱いによる					#0041
無筋コンクリート殻処分費 無筋コンクリート殻 ㈲トラスト	100	t			F0000010050 00
排水構造物工	1	式			Y1B020607　レベル3
自由勾配側溝（布設手間） W400mm 標準型、短尺型 基礎砕石、基礎ｺﾝｸﾘｰﾄを含む。	159	m			Y1I01060705レベル4
自由勾配側溝 材料別途 1000≧重量	159	m			SDT00015　　00 単第0 -0017　表
自由勾配側溝（布設手間） W400mm 暗渠型、斜切型 基礎砕石、基礎ｺﾝｸﾘｰﾄを含む。	7	m			Y1I02040705レベル4
自由勾配側溝 材料別途 1000≧重量	7	m			SDT00015　　00 単第0 -0017　表

本工事費　内訳表

費目・工種・施工名称など	数量	単位	単価	金額	備考
自由勾配側溝（布設手間） W400mm 片土圧型 基礎砕石、基礎ｺﾝｸﾘｰﾄを含む。	20	m			Y1I03040705レベル4
自由勾配側溝 材料別途 1000≧重量	20	m			SDT00015　00 単第0 -0018　表
自由勾配側溝（布設手間） W400mm 横断型 基礎砕石、基礎ｺﾝｸﾘｰﾄを含む。	22	m			Y1I04040705レベル4
自由勾配側溝 材料別途 1000≧重量	22	m			SDT00015　00 単第0 -0019　表
インバートコンクリート 18-8-20BB（W/C≦60%）	8	m3			Y1A01070304レベル4
インバートコンクリート 18-8-20BB（W/C≦60%）	8	m3			V0000030110 00 単第0 -0020　表
自由勾配側溝（縦断用）標準 W400mm×H400mm×L2,000mm	27	本			Y1I01060705レベル4
自由勾配側溝（縦断用）標準 W400mm×H400mm×L2,000mm	27	本			F0000020010 00
自由勾配側溝（縦断用）標準 W400mm×H500mm×L2,000mm	41	本			Y1I02040705レベル4

本工事費　内訳表

費目・工種・施工名称など	数量	単位	単価	金額	備考
自由勾配側溝（縦断用）標準 W400mm×H500mm×L2,000mm	41	本			F0000020020 00
自由勾配側溝（縦断用）短尺 W400mm×H500mm×L1,000mm	3	本			Y1I03040705レベル4
自由勾配側溝（縦断用）短尺 W400mm×H500mm×L1,000mm	3	本			F0000020030 00
自由勾配側溝（縦断用）標準 W400mm×H600mm×L2,000mm	9	本			Y1I04040705レベル4
自由勾配側溝（縦断用）標準 W400mm×H600mm×L2,000mm	9	本			F0000020040 00
自由勾配側溝（縦断用）短尺 W400mm×H600mm×L1,000mm	1	本			Y1I06071003レベル4
自由勾配側溝（縦断用）短尺 W400mm×H600mm×L1,000mm	1	本			F0000020050 00
自由勾配側溝（縦断用）短尺 W400mm×H700mm×L1,000mm	1	本			Y1I06091803レベル4
自由勾配側溝（縦断用）短尺 W400mm×H700mm×L1,000mm	1	本			F0000020060 00

本工事費　内訳表

費目・工種・施工名称など	数量	単位	単価	金額	備考
自由勾配側溝（縦断用）暗渠 W400mm×H400mm×L1,835mm	1	本			Y1K01070507レベル4
自由勾配側溝（縦断用）暗渠 W400mm×H400mm×L1,835mm	1	本			F0000020070 00
自由勾配側溝（縦断用）暗渠 W400mm×H500mm×L1,426mm	2	本			Y1K02080106レベル4
自由勾配側溝（縦断用）暗渠 W400mm×H500mm×L1,426mm	2	本			F0000020080 00
自由勾配側溝（縦断用）斜切 W400mm×H600mm×L1,038mm/1,248mm （L=1,143mm）	1	本			Y1K02110603レベル4
自由勾配側溝（縦断用）斜切 W400mm×H600mm×L1,038mm/1,248mm（1,143	1	本			F0000020090 00
自由勾配側溝（縦断用）斜切 W400mm×H700mm×L1,275mm/1,485mm （L=1,380mm）	1	本			Y1K03060113レベル4
自由勾配側溝（縦断用）斜切 W400mm×H700mm×L1,275mm/1,485mm（1,380	1	本			F0000020100 00
自由勾配側溝（縦断用）片土圧 W400mm×H400mm×L2,000mm	3	本			Y1L02040110レベル4

本工事費　内訳表

費目・工種・施工名称など	数量	単位	単価	金額	備考
自由勾配側溝（縦断用）片土圧 W400mm×H400mm×L2,000mm	3	本			F0000020110 00
自由勾配側溝（縦断用）片土圧 W400mm×H500mm×L2,000mm	7	本			Y1L08010603レベル4
自由勾配側溝（縦断用）片土圧 W400mm×H500mm×L2,000mm	7	本			F0000020120 00
自由勾配側溝（横断用）標準 W400mm×H400mm×L2,000mm	8	本			Y1I01060705レベル4
自由勾配側溝（横断用）標準 W400mm×H400mm×L2,000mm	8	本			F0000020130 00
自由勾配側溝（横断用）標準 W400mm×H500mm×L2,000mm	3	本			Y1I02040705レベル4
自由勾配側溝（横断用）標準 W400mm×H500mm×L2,000mm	3	本			F0000020140 00
自由勾配側溝用グレーチング蓋設置 T-14 W500mm×t110mm×L995mm 普通目 騒音防止ゴム付き	16	枚			Y1I06061105レベル4
蓋版 材料別途 40<重量≦170	16	枚			SDT00017　　00 単第0 -0021　表

本工事費　内訳表

費目・工種・施工名称など	数量	単位	単価	金額	備考
自由勾配側溝用グレーチング蓋 T-14 W500mm×t110mm×L995mm 普通目 騒音防止ゴム付き	16	枚			F0000040010 00
自由勾配側溝用グレーチング蓋 T-14 W500mm×t60mm×L995mm 普通目 ボルト固定 騒音防止ゴム付き	11	枚			Y1K02070201レベル4
蓋版 材料別途 40<重量≦170	11	枚			SDT00017　　00 単第0 -0021　表
自由勾配側溝用グレーチング蓋 T-14 W500mm×t60mm×L995mm 普通目 ボルト固定 騒音防止ゴム付き	11	枚			F0000040020 00
自由勾配側溝用コンクリート蓋 T-14 W500mm×t110mm×L500mm スリップ防止 波型消音ゴム付き	146	枚			Y1K02070202レベル4
蓋版 材料別途 40<重量≦170	146	枚			SDT00017　　00 単第0 -0021　表
自由勾配側溝用コンクリート蓋 T-14 W500mm×t110mm×L500mm スリップ防止 波型消音ゴム付き	146	枚			F0000040060 00
管渠工	1	式			Y1C011205　レベル3
硬質塩化ビニル管布設 硬質塩化ビニル管 VUφ75mm 継手材料を含む。	0.1	m			Y1I01010203レベル4

本工事費　内訳表

費目・工種・施工名称など	数量	単位	単価	金額	備考
暗渠排水管 据付 直管 50～150㎜ 硬質ポリ塩化ビニル管 VU 呼び径75㎜	0.1	m			SPK25040093 00 単第0 -0022　表
硬質塩化ビニル管布設 硬質塩化ビニル管 VUφ100㎜ 継手材料を含む。	5	m			Y1I01010203レベル4
暗渠排水管 据付 直管 50～150㎜ 硬質ポリ塩化ビニル管 VU 呼び径100㎜	5	m			SPK25040093 00 単第0 -0023　表
硬質塩化ビニル管布設 硬質塩化ビニル管 VUφ150㎜ 継手材料を含む。	0.2	m			Y1I01010203レベル4
暗渠排水管 据付 直管 50～150㎜ 硬質ポリ塩化ビニル管 VU 呼び径150㎜	0.2	m			SPK25040093 00 単第0 -0024　表
AS-BOX設置 W300㎜×H300㎜×L2,000㎜ RC-40 18-8-20BB（W/C≦60%） 敷ﾓﾙﾀﾙ	2	m			Y1A01150801レベル4
AS-BOX設置 W300㎜×H300㎜×L2,000㎜ RC-40 18-8-20BB（W/C≦60%） 敷ﾓﾙﾀﾙ	2	m			V0000040110 00 単第0 -0025　表
現場打ち集水桝設置工	1	式			Y1A011115　レベル3
現場打ち集水桝設置 G-B580-L600-H750（T-14） 18-8-20BB（W/C≦60%） RC-40 t=150㎜	1	基			Y1A01111501レベル4

本工事費　内訳表

費目・工種・施工名称など	数量	単位	単価	金額	備考
現場打ち集水桝・街渠桝(本体) 18-8-25(20)BB 0.30m3を超え0.32m3以下	1	箇所			SPK25040104 00 単第0 -0028　表
現場打ち集水桝用ｸﾞﾚｰﾁﾝｸﾞ蓋設置 T-14 W695mm×t44mm×L700mm 細目 ボルト固定 騒音防止ゴム付き	1	枚			Y1K02070201レベル4
蓋版 材料別途 40<重量≦170	1	枚			SDT00017　　00 単第0 -0021　表
現場打ち集水桝用ｸﾞﾚｰﾁﾝｸﾞ蓋 T-14 W695mm×t44mm×L700mm 細目 ボルト固定 騒音防止ゴム付き	1	枚			F0000040030 00
堰板設置 堰板（W430mm×H600mm×t3mm） 止金具、あと施工ｱﾝｶｰを含む。	1	式			Y1L07060620レベル4
堰板設置 SUS304 W430mm×H600mm×t3mm	1	枚			F0000070020 00
止金具設置 SUS304 H580mm×2箇所	1	式			F0000070030 00
あと施工ｱﾝｶｰ設置 SUS304 M10×40mm	6	本			F0000070040 00
現場打ち集水桝設置 G-B590-L600-H700（T-14） 18-8-20BB（W/C≦60%）　RC-40 t=150mm	1	基			Y1A03070401レベル4

本工事費　内訳表

費目・工種・施工名称など	数量	単位	単価	金額	備考
現場打ち集水桝・街渠桝(本体) 18-8-25(20)BB 0.30m3を超え0.32m3以下	1	箇所			SPK25040104 00 単第0 -0028　表
現場打ち集水桝用ｸﾞﾚｰﾁﾝｸﾞ蓋設置 T-14 W695mm×t44mm×L700mm 細目 ボルト固定 騒音防止ゴム付き	1	枚			Y1K02070201レベル4
蓋版 材料別途 40<重量≦170	1	枚			SDT00017　　00 単第0 -0021　表
現場打ち集水桝用ｸﾞﾚｰﾁﾝｸﾞ蓋 T-14 W695mm×t44mm×L700mm 細目 ボルト固定 騒音防止ゴム付き	1	枚			F0000040030 00
現場打ち集水桝設置 G-B570-L600-H700（T-14） 18-8-20BB（W/C≦60%） RC-40 t=150mm	1	基			Y1C01120401レベル4
現場打ち集水桝・街渠桝(本体) 18-8-25(20)BB 0.28m3を超え0.30m3以下	1	箇所			SPK25040104 00 単第0 -0029　表
現場打ち集水桝用ｸﾞﾚｰﾁﾝｸﾞ蓋設置 T-14 W695mm×t44mm×L700mm 細目 ボルト固定 騒音防止ゴム付き	1	枚			Y1K02070201レベル4
蓋版 材料別途 40<重量≦170	1	枚			SDT00017　　00 単第0 -0021　表
現場打ち集水桝用ｸﾞﾚｰﾁﾝｸﾞ蓋 T-14 W695mm×t44mm×L700mm 細目 ボルト固定 騒音防止ゴム付き	1	枚			F0000040030 00

本工事費　内訳表

費目・工種・施工名称など	数量	単位	単価	金額	備考
現場打ち集水桝 G-B570-L600-H600（T-14） 18-8-20BB（W/C≦60%） RC-40 t=150mm	1	基			Y1C01151301レベル4
現場打ち集水桝・街渠桝(本体) 18-8-25(20)BB 0.26m3を超え0.28m3以下	1	箇所			SPK25040104 00 単第0 -0030 表
現場打ち集水桝用ｸﾞﾚｰﾁﾝｸﾞ蓋設置 T-14 W695mm×t44mm×L700mm 細目 ボルト固定 騒音防止ゴム付き	1	枚			Y1K02070201レベル4
蓋版 材料別途 40<重量≦170	1	枚			SDT00017 00 単第0 -0021 表
現場打ち集水桝用ｸﾞﾚｰﾁﾝｸﾞ蓋 T-14 W695mm×t44mm×L700mm 細目 ボルト固定 騒音防止ゴム付き	1	枚			F0000040030 00
現場打ち集水桝設置 G-B600-L600-H750（T-14） 18-8-20BB（W/C≦60%） RC-40 t=150mm	1	基			Y1D01111201レベル4
現場打ち集水桝・街渠桝(本体) 18-8-25(20)BB 0.30m3を超え0.32m3以下	1	箇所			SPK25040104 00 単第0 -0028 表
現場打ち集水桝用ｸﾞﾚｰﾁﾝｸﾞ蓋設置 T-14 W695mm×t44mm×L700mm 細目 ボルト固定 騒音防止ゴム付き	1	枚			Y1K02070201レベル4
蓋版 材料別途 40<重量≦170	1	枚			SDT00017 00 単第0 -0021 表

本工事費　内訳表

費目・工種・施工名称など	数量	単位	単価	金額	備考
現場打ち集水桝用ｸﾞﾚｰﾁﾝｸﾞ蓋 T-14 W695㎜×t44㎜×L700㎜ 細目 ボルト固定 騒音防止ゴム付き	1	枚			F0000040030 00
現場打ち集水桝設置 G-B510-L600-H750（T-14） 18-8-20BB（W/C≦60%） RC-40 t=150㎜	1	基			Y1E01090502レベル4
現場打ち集水桝・街渠桝(本体) 18-8-25(20)BB 0.28m3を超え0.30m3以下	1	箇所			SPK25040104 00 単第0 -0029 表
現場打ち集水桝用ｸﾞﾚｰﾁﾝｸﾞ蓋設置 T-14 W695㎜×t44㎜×L700㎜ 細目 ボルト固定 騒音防止ゴム付き	1	枚			Y1K02070201レベル4
蓋版 材料別途 40<重量≦170	1	枚			SDT00017 00 単第0 -0021 表
現場打ち集水桝用ｸﾞﾚｰﾁﾝｸﾞ蓋 T-14 W695㎜×t44㎜×L700㎜ 細目 ボルト固定 騒音防止ゴム付き	1	枚			F0000040030 00
ﾌﾟﾚｷｬｽﾄ集水桝設置工	1	式			Y1A030704 レベル3
プレキャスト集水桝設置 GB-LT300-600-600（T-14） ｸﾞﾚｰﾁﾝｸﾞ蓋 300×600用	1	基			Y1A01111502レベル4
プレキャスト集水桝 据付 基礎砕石有り 製品質量(kg/基)200kgを超え400kg以下	1	基			SPK25040096 00 単第0 -0031 表

本工事費　内訳表

費目・工種・施工名称など	数量	単位	単価	金額	備考
プレキャスト集水桝 T-14 CB-LT300-600-600 W300㎜×L600㎜×H600㎜	1	基			F0000050010 00
ﾌﾟﾚｷｬｽﾄ集水桝用ｸﾞﾚｰﾁﾝｸﾞ蓋 T-14 300㎜×600㎜用 細目　ボルト固定　騒音防止ゴム付き	1	枚			F0000040040 00
コンクリート 小型構造物 18-8-25(20)BB 人力打設	0.06	m3			SPK25040157 00 単第0 -0009　表
プレキャスト集水桝設置 GB-LT400-400-600（T-14） ｸﾞﾚｰﾁﾝｸﾞ蓋 400×400用	1	基			Y1A03070402レベル4
プレキャスト集水桝 据付 基礎砕石有り 製品質量(kg/基)200kgを超え400kg以下	1	基			SPK25040096 00 単第0 -0031　表
プレキャスト集水桝 T-14 CB-LT400-400-600 W400㎜×L400㎜×H600㎜	1	基			F0000050020 00
ﾌﾟﾚｷｬｽﾄ集水桝用ｸﾞﾚｰﾁﾝｸﾞ蓋 T-14 400㎜×400㎜用 細目　ボルト固定　騒音防止ゴム付き	1	枚			F0000040050 00
コンクリート 小型構造物 18-8-25(20)BB 人力打設	0.04	m3			SPK25040157 00 単第0 -0009　表
プレキャスト集水桝設置 GB-LT400-400-1,000（T-14） ｸﾞﾚｰﾁﾝｸﾞ蓋 400×400用	1	基			Y1B02060712レベル4

本工事費　内訳表

費目・工種・施工名称など	数量	単位	単価	金額	備考
プレキャスト集水桝 据付 基礎砕石有り 製品質量(kg/基)200kgを超え400kg以下	1	基			SPK25040096 00 単第0 -0031 表
プレキャスト集水桝 T-14 CB-LT400-400-1000 W400mm×L400mm×H1,000mm	1	基			F0000050030 00
ﾌﾟﾚｷｬｽﾄ集水桝用ｸﾞﾚｰﾁﾝｸﾞ蓋 T-14 400mm×400mm用 細目　ボルト固定　騒音防止ゴム付き	1	枚			F0000040050 00
コンクリート 小型構造物 18-8-25(20)BB 人力打設	0.05	m3			SPK25040157 00 単第0 -0009 表
舗装本復旧工	1	式			Y1A0418　　レベル2
アスファルト舗装工	1	式			Y1A011106　レベル3
表層(車道・路肩部) 平均幅員1.4m以上3.0m以下 1層当り平均仕上厚50mm	786	m2			Y1A01110609レベル4
表層(車道・路肩部) 平均幅員1.4m以上3.0m以下 1層当り平均仕上厚50mm	786	m2			SPK25040244 00 単第0 -0032 表
不陸整正 補足材料有り RM-30 補足材料平均厚さ 25mm	786	m2			Y1A01110401レベル4

本工事費　内訳表

費目・工種・施工名称など	数量	単位	単価	金額	備考
不陸整正 補足材料有り RM-30 補足材料平均厚さ22mm以上28mm未満	786	m2			SPK25040234 00 単第0 -0033　表
コンクリート舗装工	1	式			Y1A011108　レベル3
コンクリート舗装 ｔ=100mm 18-8-20BB（W/C≦60%） 5mﾋﾟｯﾁにｴﾗｽﾀｲﾄ、全面に路盤紙を設置	17	m2			Y1A01110807レベル4
コンクリート舗装 ｔ=100mm　18-8-20BB（W/C≦60%） 5mﾋﾟｯﾁにｴﾗｽﾀｲﾄ、全面に路盤紙を設置	17	m2			V0000050110 00 単第0 -0034　表
上層路盤工 再生粒度調整砕石 RM-30　ｔ=100mm	17	m2			Y1A01110604レベル4
上層路盤(歩道部) 全仕上り厚100mm 1層施工 RM-30	17	m2			SPK25040238 00 単第0 -0035　表
区画線工	1	式			Y1A011117　レベル3
溶融式区画線 実線_15cm（黄色） 塗布厚 t=1.5mm	6	m			Y1A01111701レベル4
区画線設置(溶融式) 実線_15cm	6	m			SDT00001　　00 単第0 -0036　表

本工事費　内訳表

費目・工種・施工名称など	数量	単位	単価	金額	備考
溶融式区画線 ゼブラ_45cm（白色） 塗布厚 t=1.5mm	2	m			Y1C01151501レベル4
区画線設置(溶融式) ゼブラ_45cm	2	m			SDT00001　00 単第0 -0037　表
溶融式区画線 矢印・記号・文字_15cm換算（白色） 塗布厚 t=1.5mm	13	m			Y1D01111401レベル4
区画線設置(溶融式) 矢印・記号・文字_15cm換算	13	m			SDT00001　00 単第0 -0038　表
構造物撤去工	1	式			Y1L070815　レベル3
舗装版切断工 アスファルト舗装版	140	m			Y1E01120602レベル4
舗装版切断 アスファルト舗装版 アスファルト舗装版厚15cm以下	140	m			SPK25040307 00 単第0 -0012　表
舗装版破砕工 アスファルト舗装版	710	m2			Y1E01120603レベル4
舗装版破砕 アスファルト舗装版 障害等無し 舗装版厚15cm以下	710	m2			SPK25040306 00 単第0 -0039　表

本工事費　内訳表

費目・工種・施工名称など	数量	単位	単価	金額	備考
運搬処理工	1	式			Y1A030916　レベル3
アス殻運搬 舗装版破砕	57	m3			Y1E01121601レベル4
殻運搬 舗装版破砕 DID区間無し 運搬距離11.5km以下(6.5km超)	57	m3			SPK25040155 00 単第0 -0040　表
アス殻処分 アスファルト殻	133	t			Y1E01121602レベル4
【直接工事費に含まれる処分費等】 「処分費等」の取扱いによる					#0041
アスファルト殻処分費 アスファルト殻 ㈲トラスト	133	t			F0000010040 00
仮設工	1	式			Y1M042103　レベル3
敷鉄板設置及び撤去	186	m2			Y1A01030104レベル4
敷鉄板設置	186	m2			S1050041　00 単第0 -0041　表

本工事費　内訳表

費目・工種・施工名称など	数量	単位	単価	金額	備考
敷鉄板撤去	186	m2			S1050043　00 単第0 -0043　表
敷鉄板賃料 22×1524×3048,802kg/枚 賃貸期間52日	4	枚			S1050029　00 単第0 -0044　表
交通管理工	1	式			Y1A011521　レベル3
交通誘導警備員B	104	人			Y1A02062101レベル4
交通誘導警備員B	104	人			R0369　00
＊＊直接工事費＊＊ #0020計=支給品等(材料),無償貸付					
運搬費					Z0004
運搬費	1	式			YZZ04　レベル2
仮設材運搬費	1	式			YZZ04001　レベル3

本工事費　内訳表

費目・工種・施工名称など	数量	単位	単価	金額	備考
仮設材運搬費 敷鉄板	3.2	t			YZZ04001004レベル4
仮設材等(鋼矢板,H鋼,覆工板,敷鉄板等)運搬 運搬距離 1.1km 製品長 12m以内	1	式			S1000007　00 単第0 -0045　表
共通仮設費率分					Z0019
計算情報…… 対象額…… 率……					
＊＊共通仮設費計＊＊					
＊＊純工事費＊＊					
現場管理費 計算情報…… 対象額…… 率……					
＊＊工事原価＊＊					
一般管理費率分 計算情報…… 対象額…… 率……					前払補正率…

本工事費　内訳表

費目・工種・施工名称など	数量	単位	単価	金額	備考
契約保証費 計算情報…… 対象額…… 率……					当初請対額 当初対象額
一般管理費計					
＊＊工事価格＊＊					
＊＊消費税相当額＊＊ 計算情報…… 対象額…… 率……					
＊＊工事費計＊＊					
＊＊契約保証費計＊＊					

施工単価表

土砂等運搬　SPK25040002　単第0 -0001　表

小規模 土砂(岩塊・玉石混り土含む)　DID区間無し　距離6.0km以下(5.0km超)　1　m3　当り

機械構成比: 26.52%　労務構成比: 61.90%　材料構成比: 11.58%　市場単価構成比: 0.00%　標準単価: 2,097.10000

代表機労材規格(積算地区)	構成比	単価(積算地区)	代表機労材規格(東京地区)	単価(東京地区)	備考
ダンプトラック[オンロード・ディーゼル] 4t積級 (タイヤ損耗費及び補修費(良好)を含む)	26.52%		ダンプトラック[オンロード・ディーゼル] 4t積級 (タイヤ損耗費及び補修費(良好)を含む)		MTPC00017T1 MTPT00017T1
運転手(一般)	61.90%		運転手(一般)		RTPC00007 RTPT00007
軽油 パトロール給油,2～4KL積載車給油	11.58%		軽油パトロール給油		TTPC00013 TTPT00013
積算単価			積算単価		EP001
A=2　小規模 C=1　土砂(岩塊・玉石混り土含む) F=28　距離6.0km以下(5.0km超)			B=5　バックホウ山積0.28m3(平積0.2m3) D=1　DID区間無し		

施工単価表

床掘り　　SPK25040015　　単第0 -0002　表

土砂 上記以外(小規模)　　1　m3　当り

機械構成比: 18.73%　労務構成比: 74.16%　材料構成比: 7.11%　市場単価構成比: 0.00%　標準単価: 2,247.40000

代表機労材規格(積算地区)	構成比	単価(積算地区)	代表機労材規格(東京地区)	単価(東京地区)	備考
バックホウ(クローラ型) 後方超小旋回型・排2 山積0.28/平積0.2m3	18.73%		バックホウ(クローラ型) 後方超小旋回型・排2 山積0.28/平積0.2m3		MTPC00083 MTPT00083
運転手(特殊)	40.26%		運転手(特殊)		RTPC00006 RTPT00006
普通作業員	33.90%		普通作業員		RTPC00002 RTPT00002
軽油 パトロール給油,2～4KL積載車給油	7.11%		軽油パトロール給油		TTPC00013 TTPT00013
積算単価			積算単価		EP001
A=1　土砂 E=1　-(全ての費用)			B=5　上記以外(小規模)		

施工単価表

埋戻し　V0000010110　単第0 -0003　表

購入土　再生土 CBR20%以上　100　m3　当り

名称・規格など	数量	単位	単価	金額	備考
埋戻し 土砂 上記以外(小規模)	100	m3			単第0-0004　表
購入土（ほぐし） 再生土　CBR値20%以上 ㈱オハラリサイクルセンター	133	m3			
土砂等運搬 標準 土砂(岩塊・玉石混り土含む) DID区間無し 距離6.5km以下(5.5km超)	111	m3			単第0-0005　表
＊＊＊　合計　＊＊＊	100	m3			
＊＊＊　単位当たり　＊＊＊	1	m3			

施工単価表

埋戻し　SPK25040020　単第0 -0004　表

土砂　上記以外(小規模)　1　m3　当り

機械構成比:　8.87%　労務構成比:　87.15%　材料構成比:　3.98%　市場単価構成比:　0.00%　標準単価:　4,063.80000

代表機労材規格(積算地区)	構成比	単価(積算地区)	代表機労材規格(東京地区)	単価(東京地区)	備考
バックホウ(クローラ型) 後方超小旋回型・排2 山積0.28/平積0.2m3	8.27%		バックホウ(クローラ型) 後方超小旋回型・排2 山積0.28/平積0.2m3		MTPC00083 MTPT00083
タンパ及びランマ ランマ 質量60～80kg	0.60%		タンパ及びランマ ランマ 質量60～80kg		MTPC00048 MTPT00048
普通作業員	50.03%		普通作業員		RTPC00002 RTPT00002
特殊作業員	19.35%		特殊作業員		RTPC00001 RTPT00001
運転手(特殊)	17.77%		運転手(特殊)		RTPC00006 RTPT00006
軽油 パトロール給油,2～4KL積載車給油	3.14%		軽油パトロール給油		TTPC00013 TTPT00013
ガソリン,レギュラー スタンド渡し,スタンド給油	0.84%		ガソリンレギュラースタンド		TTPC00014 TTPT00014
積算単価			積算単価		EP001
A=5　上記以外(小規模) D=1　-(全ての費用)			B=1　土砂		

施工単価表

埋戻し　SPK25040020　単第0 -0004　表

土砂　上記以外(小規模)　1　m3　当り

機械構成比: 8.87%　労務構成比: 87.15%　材料構成比: 3.98%　市場単価構成比: 0.00%　標準単価: 4,063.80000

代表機労材規格(積算地区)	構成比	単価(積算地区)	代表機労材規格(東京地区)	単価(東京地区)	備考

施工単価表

土砂等運搬　SPK25040002　単第0 -0005　表

標準 土砂(岩塊・玉石混り土含む)　DID区間無し 距離6.5km以下(5.5km超)　1　m3　当り

機械構成比: 44.67%　労務構成比: 40.44%　材料構成比: 14.89%　市場単価構成比: 0.00%　標準単価: 1,225.40000

代表機労材規格(積算地区)	構成比	単価(積算地区)	代表機労材規格(東京地区)	単価(東京地区)	備考
ダンプトラック[オンロード・ディーゼル] 10t積級 (タイヤ損耗費及び補修費(良好)を含む)	44.67%		ダンプトラック[オンロード・ディーゼル] 10t積級 (タイヤ損耗費及び補修費(良好)を含む)		MTPC00018T1 MTPT00018T1
運転手(一般)	40.44%		運転手(一般)		RTPC00007 RTPT00007
軽油 パトロール給油,2～4KL積載車給油	14.89%		軽油パトロール給油		TTPC00013 TTPT00013
積算単価			積算単価		EP001
A=1　標準 C=1　土砂(岩塊・玉石混り土含む) E=20　距離6.5km以下(5.5km超)			B=1　バックホウ山積0.8m3(平積0.6m3) D=1　DID区間無し		

施工単価表

コンクリート　SPK25040157　単第0 -0006　表

無筋・鉄筋構造物 18-8-25(20)BB　人力打設　1　m3　当り

機械構成比: 0.00%　労務構成比: 28.68%　材料構成比: 71.32%　市場単価構成比: 0.00%　標準単価: 30,615.00000

代表機労材規格(積算地区)	構成比	単価(積算地区)	代表機労材規格(東京地区)	単価(東京地区)	備考
普通作業員	12.85%		普通作業員		RTPC00002 RTPT00002
特殊作業員	7.30%		特殊作業員		RTPC00001 RTPT00001
土木一般世話役	6.58%		土木一般世話役		RTPC00009 RTPT00009
その他(労務)			その他(労務)		ER009
レディーミクストコンクリート指定品 呼び強度18,スランプ8,粗骨材20(25) W/C(60%),種別(高炉)	71.32%		生コンクリート 高炉 24-12-25(20) W/C 55%		TTPC00003 TTPT00343
積算単価			積算単価		E9999
A=1 無筋・鉄筋構造物 C=3 18-8-25(20)BB H=2 現場内小運搬無し K=1 -(全ての費用)			B=3 人力打設 F=2 一般養生 J=2 小型車割増有		

施工単価表

上層路盤(歩道部)　SPK25040238　単第0 -0007　表

全仕上り厚150mm 1層施工　RM-30　1　m2　当り

機械構成比: 4.66%　労務構成比: 69.96%　材料構成比: 25.38%　市場単価構成比: 0.00%　標準単価: 920.81000

代表機労材規格(積算地区)	構成比	単価(積算地区)	代表機労材規格(東京地区)	単価(東京地区)	備考
小型バックホウ(クローラ型) 後方超小旋回型・超低騒音型・排3 山積0.09/平積0.07m3	2.78%		小型バックホウ(クローラ型) 後方超小旋回型・超低騒音型・排3 山積0.09/平積0.07m3		MTPC00169 MTPT00169
<賃>振動ローラ(搭乗・コンバインド式) 質量3～4t 排出ガス対策型(第1,2次基準値)低騒音	1.66%		振動ローラ(舗装用) [搭乗式コンバインド型] 質量3～4t		KTPC00009 KTPT00009
その他(機械)			その他(機械)		EK009
運転手(特殊)	25.16%		運転手(特殊)		RTPC00006 RTPT00006
特殊作業員	14.75%		特殊作業員		RTPC00001 RTPT00001
普通作業員	14.61%		普通作業員		RTPC00002 RTPT00002
土木一般世話役	12.11%		土木一般世話役		RTPC00009 RTPT00009
その他(労務)			その他(労務)		ER009
再生粒度調整砕石 30～0mm	23.44%		再生粒度調整砕石 RM-30 [標準数量]全仕上り厚100mm		TTPC00010 TTPT00360

施工単価表

上層路盤(歩道部)　SPK25040238　単第0 -0007　表

全仕上り厚150mm 1層施工　RM-30　1　m2　当り

機械構成比:　4.66%　労務構成比:　69.96%　材料構成比:　25.38%　市場単価構成比:　0.00%　標準単価:　920.81000

代表機労材規格(積算地区)	構成比	単価(積算地区)	代表機労材規格(東京地区)	単価(東京地区)	備考
軽油 パトロール給油,2～4KL積載車給油	1.85%		軽油パトロール給油		TTPC00013 TTPT00013
その他(材料)			その他(材料)		EZ009
積算単価			積算単価		E9999
A=150　全仕上り厚(mm) D=1　-(全ての費用)			B=1　RM-30		
【路盤材単価】 全仕上り厚(mm)/1000*路盤材単価(円) 全仕上り厚(mm):150.000(mm)					

施工単価表

嵩上げコンクリート　V0000020110　単第0 -0008　表

H=300mm 18-8-20BB (W/C≦60%)　差筋 D13mm×L150mm　10　m　当り

名称・規格など	数量	単位	単価	金額	備考
コンクリート 小型構造物 18-8-25(20)BB 人力打設	0.510	m3			単第0-0009　表
型枠 一般型枠 小型構造物	4.000	m2			単第0-0010　表
鉄筋工 SD295_D13 一般構造物 [規]10t未満	0.003	t			単第0-0011　表
目地板 瀝青繊維質板 厚10mm	0.051	m2			
＊＊＊　合計　＊＊＊	10	m			
＊＊＊　単位当たり　＊＊＊	1	m			

施工単価表

コンクリート　SPK25040157　単第0 -0009　表

小型構造物 18-8-25(20)BB　人力打設　1　m3　当り

機械構成比: 0.00%　労務構成比: 41.15%　材料構成比: 58.85%　市場単価構成比: 0.00%　標準単価: 36,756.00000

代表機労材規格(積算地区)	構成比	単価(積算地区)	代表機労材規格(東京地区)	単価(東京地区)	備考
普通作業員	22.25%		普通作業員		RTPC00002 RTPT00002
土木一般世話役	9.19%		土木一般世話役		RTPC00009 RTPT00009
特殊作業員	7.69%		特殊作業員		RTPC00001 RTPT00001
その他(労務)			その他(労務)		ER009
レディーミクストコンクリート指定品 呼び強度18,スランプ8,粗骨材20(25) W/C(60%),種別(高炉)	58.85%		生コンクリート 高炉 24-12-25(20) W/C 55%		TTPC00003 TTPT00343
積算単価			積算単価		E9999
A=2 小型構造物 C=3 18-8-25(20)BB H=2 現場内小運搬無し K=1 -(全ての費用)			B=3 人力打設 F=2 一般養生 J=2 小型車割増有		

施工単価表

型枠　SPK25040159　単第0 -0010　表

一般型枠　小型構造物　1　m2　当り

機械構成比: 0.00%　労務構成比: 100.00%　材料構成比: 0.00%　市場単価構成比: 0.00%　標準単価: 9,147.60000

代表機労材規格(積算地区)	構成比	単価(積算地区)	代表機労材規格(東京地区)	単価(東京地区)	備考
型わく工	44.28%		型わく工		RTPC00010 RTPT00010
普通作業員	30.82%		普通作業員		RTPC00002 RTPT00002
土木一般世話役	11.86%		土木一般世話役		RTPC00009 RTPT00009
その他(労務)			その他(労務)		ER009
積算単価			積算単価		EP001
A=1　一般型枠 C=1　-(全ての費用)			B=2　小型構造物		

施工単価表

鉄筋工　SS000099　単第0 -0011　表

SD295_D13　一般構造物［規]10t未満　1　t　当り

名称・規格など	数量	単位	単価	金額	備考
加工・組立【手間のみ】 一般構造物	1.000	t			
異形棒鋼<JISG3112> SD295,D13 単位質量0.995kg/m	1.030	t			1*1.03
諸雑費	1	式			
＊＊＊　単位当たり　＊＊＊	1	t			
A=1　- D=1　一般構造物 F=2　[規]10t未満			B=2　SD295_D13 E=1　- H=1　-		
I=1　- K=6　差筋及び杭頭処理			J=1　-		

施工単価表

舗装版切断　SPK25040307　単第0 -0012　表

アスファルト舗装版　アスファルト舗装版厚15cm以下　1　m　当り

機械構成比: 15.05%　労務構成比: 58.43%　材料構成比: 26.52%　市場単価構成比: 0.00%　標準単価: 700.44000

代表機労材規格(積算地区)	構成比	単価(積算地区)	代表機労材規格(東京地区)	単価(東京地区)	備考
コンクリートカッタ バキューム式(超低騒音型)・湿式 切削深20cm級ブレード径φ56cm	10.24%		コンクリートカッタ バキューム式(超低騒音型)・湿式 切削深20cm級ブレード径φ56cm		MTPC00164 MTPT00164
その他(機械)			その他(機械)		EK009
特殊作業員	19.96%		特殊作業員		RTPC00001 RTPT00001
土木一般世話役	10.88%		土木一般世話役		RTPC00009 RTPT00009
普通作業員	8.92%		普通作業員		RTPC00002 RTPT00002
その他(労務)			その他(労務)		ER009
コンクリートカッタブレード 自走式切断機用 径45cm(18インチ)	22.39%		コンクリートカッタブレード 径18インチ		TTPC00394 TTPT00394
ガソリン,レギュラー スタンド渡し,スタンド給油	2.81%		ガソリンレギュラースタンド		TTPC00014 TTPT00014
その他(材料)			その他(材料)		EZ009

施工単価表

舗装版切断　SPK25040307　単第0 -0012　表

アスファルト舗装版　アスファルト舗装版厚15cm以下　1　m　当り

機械構成比:　15.05%　労務構成比:　58.43%　材料構成比:　26.52%　市場単価構成比:　0.00%　標準単価：　700.44000

代表機労材規格(積算地区)	構成比	単価(積算地区)	代表機労材規格(東京地区)	単価(東京地区)	備考
積算単価			積算単価		EP001
A=1　アスファルト舗装版 E=1　-(全ての費用)			B=1　アスファルト舗装版厚15cm以下		

施工単価表

舗装版破砕積込(小規模土工)　SPK25040018　単第0 -0013　表

1　m2　当り

機械構成比:　20.13%　労務構成比:　71.97%　材料構成比:　7.90%　市場単価構成比:　0.00%　標準単価:　1,747.00000

代表機労材規格(積算地区)	構成比	単価(積算地区)	代表機労材規格(東京地区)	単価(東京地区)	備考
小型バックホウ(クローラ型) 標準型・排2 山積0.13/平積0.10m3	20.13%		小型バックホウ(クローラ型) 標準型・排2 山積0.13/平積0.10m3		MTPC00077 MTPT00077
運転手(特殊)	71.97%		運転手(特殊)		RTPC00006 RTPT00006
軽油 パトロール給油,2～4KL積載車給油	7.90%		軽油パトロール給油		TTPC00013 TTPT00013
積算単価			積算単価		EP001
A=1　-(全ての費用)					

施工単価表

構造物とりこわし工(無筋構造物)　SDT00031　単第0 -0014　表

機械施工　1　m3　当り

名称・規格など	数量	単位	単価	金額	備考
昼間_無筋構造物【手間のみ】 機械施工 時間的制約なし	1.000	m3			
諸雑費	1	式			
＊＊＊　単位当たり　＊＊＊	1	m3			
A=1　昼間施工 C=1　-			B=1　機械施工 D=1　時間的制約なし		

施工単価表

殻運搬　SPK25040155　単第0 -0015　表

舗装版破砕　DID区間無し　運搬距離7.0km以下(5.5km超)　1　m3　当り

機械構成比: 20.25%　労務構成比: 71.03%　材料構成比: 8.72%　市場単価構成比: 0.00%　標準単価: 5,615.30000

代表機労材規格(積算地区)	構成比	単価(積算地区)	代表機労材規格(東京地区)	単価(東京地区)	備考
ダンプトラック[オンロード・ディーゼル] 2t積級 (タイヤ損耗費及び補修費(良好)を含む)	20.25%		ダンプトラック[オンロード・ディーゼル] 2t積級 (タイヤ損耗費及び補修費(良好)を含む)		MTPC00016T1 MTPT00016T1
運転手(一般)	71.03%		運転手(一般)		RTPC00007 RTPT00007
軽油 パトロール給油,2～4KL積載車給油	8.72%		軽油パトロール給油		TTPC00013 TTPT00013
積算単価			積算単価		EP001
A=3　舗装版破砕 C=1　DID区間無し E=1　-(全ての費用)			B=4　機械積込(小規模土工) D=31　運搬距離7.0km以下(5.5km超)		

施工単価表

殻運搬　SPK25040155　単第0 -0016　表

吹付法面とりこわし(モルタル)　DID区間無し　運搬距離10.5km以下(9.0km超)　1　m3　当り

機械構成比:　20.72%　労務構成比:　65.82%　材料構成比:　13.46%　市場単価構成比:　0.00%　標準単価：　2,833.30000

代表機労材規格(積算地区)	構成比	単価(積算地区)	代表機労材規格(東京地区)	単価(東京地区)	備考
<賃>ダンプトラック 積載質量4t	20.72%		ダンプトラック [オンロード・ディーゼル] 4t積級		KTPC00055 KTPT00055
運転手(一般)	65.82%		運転手(一般)		RTPC00007 RTPT00007
軽油 パトロール給油,2～4KL積載車給油	13.46%		軽油パトロール給油		TTPC00013 TTPT00013
積算単価			積算単価		EP001
A=4　吹付法面とりこわし(モルタル) C=1　DID区間無し E=1　-(全ての費用)			B=1　機械積込 D=43　運搬距離10.5km以下(9.0km超)		

施工単価表

自由勾配側溝　SDT00015　単第0 -0017　表

材料別途 1000≧重量　1　m　当り

名称・規格など	数量	単位	単価	金額	備考
昼間_自由勾配側溝【手間のみ】 L=2000_1000kg/個以下 時間的制約なし	1.000	m			
再生クラッシャラン 40～0mm	0.067	m3			
レディーミクストコンクリート指定品 呼び強度18,スランプ8,粗骨材40 W/C(60%),種別(高炉)	0.041	m3			
レディーミクストコンクリート 小型車割増	0.041	m3			
諸雑費	1	式			
＊＊＊　単位当たり　＊＊＊	1	m			
A=1　昼間施工 D=1　1000≧重量 F=1　-			B=51　材料別途 E=1　時間的制約なし G=2　RC-40		
I=0.555　基礎砕石の設計数量(m3/10m) L=0.384　基礎及び底部Coの設計数量(m3/10m)			J=1　18-8-40BB M=2　小型車割増有り		

施工単価表

自由勾配側溝　SDT00015　単第0 -0018　表

材料別途 1000≧重量　1　m　当り

名称・規格など	数量	単位	単価	金額	備考
昼間_自由勾配側溝【手間のみ】 L=2000_1000kg/個以下 時間的制約なし	1.000	m			
再生クラッシャラン 40～0mm	0.092	m3			
レディーミクストコンクリート指定品 呼び強度18,スランプ8,粗骨材40 W/C(60%),種別(高炉)	0.059	m3			
レディーミクストコンクリート 小型車割増	0.059	m3			
諸雑費	1	式			
＊＊＊　単位当たり　＊＊＊	1	m			
A=1　昼間施工 D=1　1000≧重量 F=1　-			B=51　材料別途 E=1　時間的制約なし G=2　RC-40		
I=0.765　基礎砕石の設計数量(m3/10m) L=0.552　基礎及び底部Coの設計数量(m3/10m)			J=1　18-8-40BB M=2　小型車割増有り		

施工単価表

自由勾配側溝　SDT00015　単第0 -0019　表

材料別途 1000≧重量　1　m　当り

名称・規格など	数量	単位	単価	金額	備考
昼間_自由勾配側溝【手間のみ】 L=2000_1000kg/個以下 時間的制約なし	1.000	m			
再生クラッシャラン 40～0mm	0.092	m3			
レディーミクストコンクリート指定品 呼び強度18,スランプ8,粗骨材40 W/C(60%),種別(高炉)	0.071	m3			
レディーミクストコンクリート 小型車割増	0.071	m3			
諸雑費	1	式			
＊＊＊　単位当たり　＊＊＊	1	m			
A=1　昼間施工 D=1　1000≧重量 F=1　-			B=51　材料別途 E=1　時間的制約なし G=2　RC-40		
I=0.77　基礎砕石の設計数量(m3/10m) L=0.67　基礎及び底部Coの設計数量(m3/10m)			J=1　18-8-40BB M=2　小型車割増有り		

施工単価表

インバートコンクリート　V0000030110　単第0 -0020　表

18-8-20BB（W/C≦60%）　1　m3　当り

名称・規格など	数量	単位	単価	金額	備考
レディーミクストコンクリート指定品 呼び強度18,スランプ8,粗骨材20(25) W/C(60%),種別(高炉)	1	m3			
＊＊＊　単位当たり　＊＊＊	1	m3			

施工単価表

蓋版　　SDT00017　　単第0 -0021　表

材料別途 40<重量≦170　　1　枚　当り

名称・規格など	数量	単位	単価	金額	備考
昼間_蓋版【手間のみ】 コンクリート・鋼製_40を超え170kg/枚以下 時間的制約なし	1.000	枚			
諸雑費	1	式			
＊＊＊　単位当たり　＊＊＊	1	枚			
A=1　昼間施工 E=2　40<重量≦170 G=1　-			B=10　材料別途 F=1　時間的制約なし		

施工単価表

暗渠排水管　SPK25040093　単第0 -0022　表

据付 直管 50～150mm　硬質ポリ塩化ビニル管 VU 呼び径75mm　1　m　当り

機械構成比: 0.00%　労務構成比: 51.18%　材料構成比: 48.82%　市場単価構成比: 0.00%　標準単価: 837.85000

代表機労材規格(積算地区)	構成比	単価(積算地区)	代表機労材規格(東京地区)	単価(東京地区)	備考
普通作業員	36.39%		普通作業員		RTPC00002 RTPT00002
土木一般世話役	14.79%		土木一般世話役		RTPC00009 RTPT00009
薄肉管(VU)(JISK6741)PE 呼び径75(89×2.7)	48.82%		暗渠排水管 直管 呼び径75mm ポリエチレン吸水管		TTPCD0401 TTPT00188
積算単価			積算単価		E9999
A=1 据付 C=1 50～150mm G=1 -			B=1 直管 D=59 硬質ポリ塩化ビニル管 VU 呼び径75mm I=1 -(全ての費用)		

施工単価表

暗渠排水管　SPK25040093　単第0 -0023　表

据付 直管 50～150mm　硬質ポリ塩化ビニル管 VU 呼び径100mm　1　m　当り

機械構成比: 0.00%　労務構成比: 51.18%　材料構成比: 48.82%　市場単価構成比: 0.00%　標準単価: 837.85000

代表機労材規格(積算地区)	構成比	単価(積算地区)	代表機労材規格(東京地区)	単価(東京地区)	備考
普通作業員	36.39%		普通作業員		RTPC00002 RTPT00002
土木一般世話役	14.79%		土木一般世話役		RTPC00009 RTPT00009
薄肉管(VU)(JISK6741)PE 呼び径100(114×3.1)	48.82%		暗渠排水管 直管 呼び径75mm ポリエチレン吸水管		TTPCD0402 TTPT00188
積算単価			積算単価		E9999
A=1 据付 C=1 50～150mm G=1 -			B=1 直管 D=60 硬質ポリ塩化ビニル管 VU 呼び径100mm I=1 -(全ての費用)		

施工単価表

暗渠排水管　SPK25040093　単第0 -0024　表

据付 直管 50～150mm　硬質ポリ塩化ビニル管 VU 呼び径150mm　1　m　当り

機械構成比: 0.00%　労務構成比: 51.18%　材料構成比: 48.82%　市場単価構成比: 0.00%　標準単価: 837.85000

代表機労材規格(積算地区)	構成比	単価(積算地区)	代表機労材規格(東京地区)	単価(東京地区)	備考
普通作業員	36.39%		普通作業員		RTPC00002 RTPT00002
土木一般世話役	14.79%		土木一般世話役		RTPC00009 RTPT00009
薄肉管(VU)(JISK6741)PE 呼び径150(165×5.1)	48.82%		暗渠排水管 直管 呼び径75mm ポリエチレン吸水管		TTPCD0404 TTPT00188
積算単価			積算単価		E9999
A=1 据付 C=1 50～150mm G=1 -			B=1 直管 D=62 硬質ポリ塩化ビニル管 VU 呼び径150mm I=1 -(全ての費用)		

施工単価表

AS-BOX設置　V0000040110　単第0 -0025　表

W300mm×H300mm×L2,000mm　RC-40 18-8-20BB（W/C≦60%）　敷ﾓﾙﾀﾙ　10　m　当り

名称・規格など	数量	単位	単価	金額	備考
土木一般世話役	0.2	人			
特殊作業員	0.4	人			
普通作業員	0.3	人			
<賃>トラック(クレーン装置付) 積載質量2t(2.9t吊)	0.2	日			
プレキャストＢＯＸ T-14 AS-BOX相当品 W300mm×H300mm×L2,000mm	5	本			
敷モルタル（普通） 配合 1:3	0.084	m3			
コンクリート 無筋・鉄筋構造物 18-8-25(20)BB 人力打設	0.26	m3			単第0-0006　表
型枠 一般型枠 均しコンクリート	1.0	m2			単第0-0026　表
基礎砕石 砕石の厚さ7.5cmを超え12.5cm以下 RC-40	5.2	m2			単第0-0027　表
雑材料	2	%			#01
＊＊＊　合計　＊＊＊	10	m			
＊＊＊　単位当たり　＊＊＊	1	m			

施工単価表

型枠　SPK25040159　単第0 -0026　表

一般型枠　均しコンクリート　1　m2　当り

機械構成比: 0.00%　労務構成比: 100.00%　材料構成比: 0.00%　市場単価構成比: 0.00%　標準単価: 5,104.70000

代表機労材規格(積算地区)	構成比	単価(積算地区)	代表機労材規格(東京地区)	単価(東京地区)	備考
型わく工	58.78%		型わく工		RTPC00010 RTPT00010
普通作業員	19.90%		普通作業員		RTPC00002 RTPT00002
土木一般世話役	6.07%		土木一般世話役		RTPC00009 RTPT00009
その他(労務)			その他(労務)		ER009
積算単価			積算単価		EP001
A=1　一般型枠 C=1　-(全ての費用)			B=5　均しコンクリート		

施工単価表

基礎砕石　SPK25040034　単第0 -0027　表

砕石の厚さ7.5cmを超え12.5cm以下　RC-40　1　m2　当り

機械構成比:　5.33%　労務構成比:　78.32%　材料構成比:　16.35%　市場単価構成比:　0.00%　標準単価：　1,263.60000

代表機労材規格(積算地区)	構成比	単価(積算地区)	代表機労材規格(東京地区)	単価(東京地区)	備考
<賃>バックホウ(クローラ型) 山積0.8m3(平積0.6) 排1～3,2011,2014	5.30%		バックホウ クローラ型 山積0.8m3(平積0.6m3)		KTPC00018 KTPT00018
その他(機械)			その他(機械)		EK009
普通作業員	37.64%		普通作業員		RTPC00002 RTPT00002
特殊作業員	15.90%		特殊作業員		RTPC00001 RTPT00001
運転手(特殊)	14.75%		運転手(特殊)		RTPC00006 RTPT00006
土木一般世話役	9.49%		土木一般世話役		RTPC00009 RTPT00009
その他(労務)			その他(労務)		ER009
再生クラッシャラン 40～0mm	11.39%		再生クラッシャーラン RC-40		TTPC00008 TTPT00008
軽油 パトロール給油,2～4KL積載車給油	4.93%		軽油パトロール給油		TTPC00013 TTPT00013

施工単価表

基礎砕石　SPK25040034　単第0 -0027　表

砕石の厚さ7.5cmを超え12.5cm以下　RC-40　1　m2　当り

機械構成比:　5.33%　労務構成比:　78.32%　材料構成比:　16.35%　市場単価構成比:　0.00%　標準単価：　1,263.60000

代表機労材規格(積算地区)	構成比	単価(積算地区)	代表機労材規格(東京地区)	単価(東京地区)	備考
その他(材料)			その他(材料)		EZ009
積算単価			積算単価		EP001
A=2　砕石の厚さ7.5cmを超え12.5cm以下 D=1　-(全ての費用)			B=1　RC-40		

施工単価表

現場打ち集水桝・街渠桝(本体)　SPK25040104　単第0 -0028　表

18-8-25(20)BB　0.30m3を超え0.32m3以下　1　箇所　当り

機械構成比:　0.08%　労務構成比:　87.50%　材料構成比:　12.42%　市場単価構成比:　0.00%　標準単価:　53,697.00000

代表機労材規格(積算地区)	構成比	単価(積算地区)	代表機労材規格(東京地区)	単価(東京地区)	備考
<賃>バックホウ(クローラ型) 山積0.8m3(平積0.6) 排1～3,2011,2014	0.08%		バックホウ クローラ型 山積0.8m3(平積0.6m3)		KTPC00018 KTPT00018
型わく工	34.36%		型わく工		RTPC00010 RTPT00010
普通作業員	29.20%		普通作業員		RTPC00002 RTPT00002
土木一般世話役	11.29%		土木一般世話役		RTPC00009 RTPT00009
特殊作業員	1.88%		特殊作業員		RTPC00001 RTPT00001
その他(労務)			その他(労務)		ER009
レディーミクストコンクリート指定品 呼び強度18,スランプ8,粗骨材20(25) W/C(60%),種別(高炉)	12.08%		生コンクリート 高炉 18-8-25(20) W/C 60%		TTPC00003 TTPT00003
軽油 パトロール給油,2～4KL積載車給油	0.07%		軽油パトロール給油		TTPC00013 TTPT00013
その他(材料)			その他(材料)		EZ009

施工単価表

現場打ち集水桝・街渠桝(本体)　SPK25040104　単第0 -0028　表

18-8-25(20)BB　0.30m3を超え0.32m3以下　1　箇所　当り

機械構成比:　0.08%　労務構成比:　87.50%　材料構成比:　12.42%　市場単価構成比:　0.00%　標準単価：　53,697.00000

代表機労材規格(積算地区)	構成比	単価(積算地区)	代表機労材規格(東京地区)	単価(東京地区)	備考
積算単価			積算単価		E9999
A=1　18-8-25(20)BB D=2　人力打設 F=2　小型車割増有			C=6　0.30m3を超え0.32m3以下 E=1　一般養生・特殊養生(練炭)		

施工単価表

現場打ち集水桝・街渠桝(本体)　SPK25040104　単第0 -0029　表

18-8-25(20)BB　0.28m3を超え0.30m3以下　1　箇所　当り

機械構成比:　0.08%　労務構成比:　87.79%　材料構成比:　12.13%　市場単価構成比:　0.00%　標準単価:　51,457.00000

代表機労材規格(積算地区)	構成比	単価(積算地区)	代表機労材規格(東京地区)	単価(東京地区)	備考
<賃>バックホウ(クローラ型) 山積0.8m3(平積0.6) 排1～3,2011,2014	0.08%		バックホウ クローラ型 山積0.8m3(平積0.6m3)		KTPC00018 KTPT00018
型わく工	34.58%		型わく工		RTPC00010 RTPT00010
普通作業員	29.24%		普通作業員		RTPC00002 RTPT00002
土木一般世話役	11.30%		土木一般世話役		RTPC00009 RTPT00009
特殊作業員	1.85%		特殊作業員		RTPC00001 RTPT00001
その他(労務)			その他(労務)		ER009
レディーミクストコンクリート指定品 呼び強度18,スランプ8,粗骨材20(25) W/C(60%),種別(高炉)	11.79%		生コンクリート 高炉 18-8-25(20) W/C 60%		TTPC00003 TTPT00003
軽油 パトロール給油,2～4KL積載車給油	0.07%		軽油パトロール給油		TTPC00013 TTPT00013
その他(材料)			その他(材料)		EZ009

施工単価表

現場打ち集水桝・街渠桝(本体)　SPK25040104　単第0 -0029　表

18-8-25(20)BB　0.28m3を超え0.30m3以下　1　箇所　当り

機械構成比:　0.08%　労務構成比:　87.79%　材料構成比:　12.13%　市場単価構成比:　0.00%　標準単価:　51,457.00000

代表機労材規格(積算地区)	構成比	単価(積算地区)	代表機労材規格(東京地区)	単価(東京地区)	備考
積算単価			積算単価		E9999
A=1　18-8-25(20)BB D=2　人力打設 F=2　小型車割増有			C=5　0.28m3を超え0.30m3以下 E=1　一般養生・特殊養生(練炭)		

施工単価表

現場打ち集水桝・街渠桝(本体)　SPK25040104　単第0 -0030　表

18-8-25(20)BB　0.26m3を超え0.28m3以下　1　箇所　当り

機械構成比:　0.08%　労務構成比:　88.09%　材料構成比:　11.83%　市場単価構成比:　0.00%　標準単価:　49,218.00000

代表機労材規格(積算地区)	構成比	単価(積算地区)	代表機労材規格(東京地区)	単価(東京地区)	備考
<賃>バックホウ(クローラ型) 山積0.8m3(平積0.6) 排1～3,2011,2014	0.08%		バックホウ クローラ型 山積0.8m3(平積0.6m3)		KTPC00018 KTPT00018
型わく工	34.79%		型わく工		RTPC00010 RTPT00010
普通作業員	29.29%		普通作業員		RTPC00002 RTPT00002
土木一般世話役	11.31%		土木一般世話役		RTPC00009 RTPT00009
特殊作業員	1.81%		特殊作業員		RTPC00001 RTPT00001
その他(労務)			その他(労務)		ER009
レディーミクストコンクリート指定品 呼び強度18,スランプ8,粗骨材20(25) W/C(60%),種別(高炉)	11.48%		生コンクリート 高炉 18-8-25(20) W/C 60%		TTPC00003 TTPT00003
軽油 パトロール給油,2～4KL積載車給油	0.08%		軽油パトロール給油		TTPC00013 TTPT00013
その他(材料)			その他(材料)		EZ009

施工単価表

現場打ち集水桝・街渠桝(本体)　SPK25040104　単第0 -0030　表

18-8-25(20)BB　0.26m3を超え0.28m3以下　1　箇所　当り

機械構成比:　0.08%　労務構成比:　88.09%　材料構成比:　11.83%　市場単価構成比:　0.00%　標準単価：　49,218.00000

代表機労材規格(積算地区)	構成比	単価(積算地区)	代表機労材規格(東京地区)	単価(東京地区)	備考
積算単価			積算単価		E9999
A=1　18-8-25(20)BB D=2　人力打設 F=2　小型車割増有			C=4　0.26m3を超え0.28m3以下 E=1　一般養生・特殊養生(練炭)		

施工単価表

プレキャスト集水桝　SPK25040096　単第0 -0031　表

据付 基礎砕石有り　製品質量(kg/基)200kgを超え400kg以下　1　基　当り

機械構成比: 12.16%　労務構成比: 84.54%　材料構成比: 3.30%　市場単価構成比: 0.00%　標準単価: 6,206.80000

代表機労材規格(積算地区)	構成比	単価(積算地区)	代表機労材規格(東京地区)	単価(東京地区)	備考
<賃>バックホウ(クローラ型クレーン機能付) 山積0.28m3(平積0.2)吊能力1.7t 排出ガス対策型(第1,2,3次基準値)低騒音	9.81%		バックホウ クローラ型 クレーン機能付1.7t 山積0.28m3(平積0.2m3)		KTPC00019 KTPT00019
その他(機械)			その他(機械)		EK009
運転手(特殊)	37.29%		運転手(特殊)		RTPC00006 RTPT00006
普通作業員	16.36%		普通作業員		RTPC00002 RTPT00002
土木一般世話役	9.98%		土木一般世話役		RTPC00009 RTPT00009
特殊作業員	4.55%		特殊作業員		RTPC00001 RTPT00001
その他(労務)			その他(労務)		ER009
軽油 パトロール給油,2～4KL積載車給油	2.66%		軽油パトロール給油		TTPC00013 TTPT00013
その他(材料)			その他(材料)		EZ009

施工単価表

プレキャスト集水桝　SPK25040096　単第0 -0031　表

据付 基礎砕石有り　製品質量(kg/基)200kgを超え400kg以下　1　基　当り

機械構成比: 12.16%　労務構成比: 84.54%　材料構成比: 3.30%　市場単価構成比: 0.00%　標準単価: 6,206.80000

代表機労材規格(積算地区)	構成比	単価(積算地区)	代表機労材規格(東京地区)	単価(東京地区)	備考
積算単価			積算単価		EP001
A=1 据付 C=1 基礎砕石有り			B=3 製品質量(kg/基)200kgを超え400kg以下 D=1 -(全ての費用)		

施工単価表

表層(車道・路肩部)　SPK25040244　単第0 -0032　表

平均幅員1.4m以上3.0m以下　1層当り平均仕上厚50mm　1　m2　当り

機械構成比: 1.62%　労務構成比: 14.97%　材料構成比: 83.41%　市場単価構成比: 0.00%　標準単価: 1,912.70000

代表機労材規格(積算地区)	構成比	単価(積算地区)	代表機労材規格(東京地区)	単価(東京地区)	備考
<賃>アスファルトフィニッシャ(ホイール型) 舗装幅1.4～3.0m 排出ガス対策型(第1,2次基準値)低騒音	1.04%		アスファルトフィニッシャ [ホイール型] 舗装幅1.4～3.0m		KTPC00059 KTPT00059
<賃>振動ローラ(搭乗・コンバインド式) 質量3～4t 排出ガス対策型(第1,2次基準値)低騒音	0.21%		振動ローラ(舗装用) [搭乗式コンバインド型] 質量3～4t		KTPC00009 KTPT00009
<賃>タイヤローラ 質量3～4t 排出ガス対策型(第1,2次基準値)低騒音	0.19%		タイヤローラ 質量3～4t		KTPC00057 KTPT00057
その他(機械)			その他(機械)		EK009
普通作業員	5.11%		普通作業員		RTPC00002 RTPT00002
運転手(特殊)	3.49%		運転手(特殊)		RTPC00006 RTPT00006
特殊作業員	3.41%		特殊作業員		RTPC00001 RTPT00001
土木一般世話役	1.24%		土木一般世話役		RTPC00009 RTPT00009
その他(労務)			その他(労務)		ER009

施工単価表

表層(車道・路肩部)　SPK25040244　単第0 -0032　表

平均幅員1.4m以上3.0m以下　1層当り平均仕上厚50mm　1　m2　当り

機械構成比: 1.62%　労務構成比: 14.97%　材料構成比: 83.41%　市場単価構成比: 0.00%　標準単価: 1,912.70000

代表機労材規格(積算地区)	構成比	単価(積算地区)	代表機労材規格(東京地区)	単価(東京地区)	備考
再生加熱アスファルト混合物 再生密粒度(20)	76.32%		密粒度As混合物(20) [標準数量]平均仕上り厚50mm		TTPCD0038 TTPT00284
アスファルト乳剤(JISK2208) アスファルト乳剤(浸透用) PK-3プライムコート用	6.78%		アスファルト乳剤(JISK2208) アスファルト乳剤(浸透用) PK-3プライムコート用		TTPC00026 TTPT00026
軽油 パトロール給油,2～4KL積載車給油	0.28%		軽油パトロール給油		TTPC00013 TTPT00013
その他(材料)			その他(材料)		EZ009
積算単価			積算単価		E9999
A=3　平均幅員1.4m以上3.0m以下 C=6　再生密粒度アスファルト混合物(20) G=1　- I=1　-(全ての費用)			B=50　1層当り平均仕上り厚(mm) E=2　PK-3 H=1　-		
【アスファルト混合物単価】 1層当り平均仕上り厚(mm)/1000*(アスファルト混合物単価(円)+各種割増合計値) 1層当り平均仕上り厚(mm):50.000(mm)					

施工単価表

不陸整正　SPK25040234　単第0 -0033　表

補足材料有り RM-30　補足材料平均厚さ22mm以上28mm未満　1　m2　当り

機械構成比: 17.72%　労務構成比: 58.98%　材料構成比: 23.30%　市場単価構成比: 0.00%　標準単価: 212.63000

代表機労材規格(積算地区)	構成比	単価(積算地区)	代表機労材規格(東京地区)	単価(東京地区)	備考
モータグレーダ 土工用・排2014 ブレード幅3.1m	14.18%		モータグレーダ 土工用・排2014 ブレード幅3.1m		MTPC00176 MTPT00176
<賃>ロードローラ(マカダム) 質量10～12t 排出ガス対策型(第1,2次基準値)	1.78%		ロードローラ [マカダム]質量10t～12t		KTPC00047 KTPT00047
<賃>タイヤローラ 質量13～14t 排出ガス対策型(2014年規制)普通・超低騒音	1.76%		<賃>タイヤローラ 質量13～14t		KTPC00074 KTPT00074
運転手(特殊)	28.99%		運転手(特殊)		RTPC00006 RTPT00006
普通作業員	11.94%		普通作業員		RTPC00002 RTPT00002
特殊作業員	9.31%		特殊作業員		RTPC00001 RTPT00001
土木一般世話役	8.74%		土木一般世話役		RTPC00009 RTPT00009
再生粒度調整砕石 30～0mm	17.91%		再生クラッシャーラン RC-40		TTPC00010 TTPT00008
軽油 パトロール給油,2～4KL積載車給油	5.39%		軽油パトロール給油		TTPC00013 TTPT00013

施工単価表

不陸整正　SPK25040234　単第0 -0033　表

補足材料有り RM-30　補足材料平均厚さ22mm以上28mm未満　1　m2　当り

機械構成比: 17.72%　労務構成比: 58.98%　材料構成比: 23.30%　市場単価構成比: 0.00%　標準単価: 212.63000

代表機労材規格(積算地区)	構成比	単価(積算地区)	代表機労材規格(東京地区)	単価(東京地区)	備考
積算単価			積算単価		EP001
A=2 補足材料有り C=5 RM-30			B=5 補足材料平均厚さ22mm以上28mm未満 E=1 -(全ての費用)		

施工単価表

コンクリート舗装　　V0000050110　　単第0 -0034　表

t =100mm　18-8-20BB（W/C≦60%）　　5mﾋﾟｯﾁにｴﾗｽﾀｲﾄ、全面に路盤紙を設置　　10　m2　当り

名称・規格など	数量	単位	単価	金額	備考
コンクリート 無筋・鉄筋構造物 18-8-25(20)BB 人力打設	1	m3			単第0-0006　表
路盤紙 クラフト紙系	10	m2			
目地板 瀝青繊維質板 厚10mm	0.25	m2			
＊＊＊　合計　＊＊＊	10	m2			
＊＊＊　単位当たり　＊＊＊	1	m2			

施工単価表

上層路盤(歩道部)　SPK25040238　単第0 -0035　表

全仕上り厚100mm 1層施工　RM-30　1　m2　当り

機械構成比: 4.66%　労務構成比: 69.96%　材料構成比: 25.38%　市場単価構成比: 0.00%　標準単価: 920.81000

代表機労材規格(積算地区)	構成比	単価(積算地区)	代表機労材規格(東京地区)	単価(東京地区)	備考
小型バックホウ(クローラ型) 後方超小旋回型・超低騒音型・排3 山積0.09/平積0.07m3	2.78%		小型バックホウ(クローラ型) 後方超小旋回型・超低騒音型・排3 山積0.09/平積0.07m3		MTPC00169 MTPT00169
<賃>振動ローラ(搭乗・コンバインド式) 質量3～4t 排出ガス対策型(第1,2次基準値)低騒音	1.66%		振動ローラ(舗装用) [搭乗式コンバインド型] 質量3～4t		KTPC00009 KTPT00009
その他(機械)			その他(機械)		EK009
運転手(特殊)	25.16%		運転手(特殊)		RTPC00006 RTPT00006
特殊作業員	14.75%		特殊作業員		RTPC00001 RTPT00001
普通作業員	14.61%		普通作業員		RTPC00002 RTPT00002
土木一般世話役	12.11%		土木一般世話役		RTPC00009 RTPT00009
その他(労務)			その他(労務)		ER009
再生粒度調整砕石 30～0mm	23.44%		再生粒度調整砕石 RM-30 [標準数量]全仕上り厚100mm		TTPC00010 TTPT00360

施工単価表

上層路盤(歩道部)　SPK25040238　単第0 -0035　表

全仕上り厚100mm 1層施工　RM-30　1　m2　当り

機械構成比:　4.66%　労務構成比:　69.96%　材料構成比:　25.38%　市場単価構成比:　0.00%　標準単価:　920.81000

代表機労材規格(積算地区)	構成比	単価(積算地区)	代表機労材規格(東京地区)	単価(東京地区)	備考
軽油 パトロール給油,2～4KL積載車給油	1.85%		軽油パトロール給油		TTPC00013 TTPT00013
その他(材料)			その他(材料)		EZ009
積算単価			積算単価		E9999
A=100　全仕上り厚(mm) D=1　-(全ての費用)			B=1　RM-30		
【路盤材単価】 全仕上り厚(mm)/1000*路盤材単価(円) 全仕上り厚(mm):100.000(mm)					

施工単価表

区画線設置(溶融式)　SDT00001　単第0 -0036　表

実線_15cm　1000　m　当り

名称・規格など	数量	単位	単価	金額	備考
昼間_溶融式(手動)【手間のみ】 実線_15cm 時間的制約なし	1,000.000	m			
路面標示用塗料(JISK5665_3種1号) 溶融,鉛・クロムフリー ガラスビーズ含有量15～18%_黄	598.500	kg			
ガラスビーズ(JISR3301_1号) 粒度0.106～0.850mm	26.250	kg			
プライマー トラフィックペイント接着用	26.250	kg			
軽油 パトロール給油,2～4KL積載車給油	42.000	L			
諸雑費	1	式			
＊＊＊　合計　＊＊＊	1,000	m			
＊＊＊　単位当たり　＊＊＊	1	m			
A=1　昼間施工 C=1　実線_15cm E=1　アスファルトに設置の場合			B=2　黄色 D=1　塗布厚t=1.5mm F=1　時間的制約なし		
G=1　- I=1　-			H=1　- J=1　-(全ての費用)		

施工単価表

区画線設置(溶融式)　SDT00001　単第0 -0036　表

実線_15cm　1000　m　当り

名称・規格など	数量	単位	単価	金額	備考

施工単価表

区画線設置(溶融式)　SDT00001　単第0 -0037　表

ゼブラ_45cm　1000　m　当り

名称・規格など	数量	単位	単価	金額	備考
昼間_溶融式(手動)【手間のみ】 ゼブラ_45cm 時間的制約なし	1,000.000	m			
トラフィックペイント(JISK5665_3種1号) 溶融型(紛体状)ガラスビーズ含有量15～18% 白	1,785.000	kg			
ガラスビーズ(JISR3301_1号) 粒度0.106～0.850mm	78.750	kg			
プライマー トラフィックペイント接着用	78.750	kg			
軽油 パトロール給油,2～4KL積載車給油	93.450	L			
諸雑費	1	式			
＊＊＊　合計　＊＊＊	1,000	m			
＊＊＊　単位当たり　＊＊＊	1	m			
A=1　昼間施工 C=12　ゼブラ_45cm E=1　アスファルトに設置の場合			B=1　白色 D=1　塗布厚t=1.5mm F=1　時間的制約なし		
G=1　- I=1　-			H=1　- J=1　-(全ての費用)		

施工単価表

区画線設置(溶融式)　SDT00001　単第0 -0037　表

ゼブラ_45cm　1000　m　当り

名称・規格など	数量	単位	単価	金額	備考

施工単価表

区画線設置(溶融式)　SDT00001　単第0 -0038　表

矢印・記号・文字_15cm換算　1000　m　当り

名称・規格など	数量	単位	単価	金額	備考
昼間_溶融式(手動)【手間のみ】 矢印・記号・文字_15cm換算 時間的制約なし	1,000.000	m			
トラフィックペイント(JISK5665_3種1号) 溶融型(紛体状)ガラスビーズ含有量15～18% 白	598.500	kg			
ガラスビーズ(JISR3301_1号) 粒度0.106～0.850mm	26.250	kg			
プライマー トラフィックペイント接着用	26.250	kg			
軽油 パトロール給油,2～4KL積載車給油	105.000	L			
諸雑費	1	式			
＊＊＊　合計　＊＊＊	1,000	m			
＊＊＊　単位当たり　＊＊＊	1	m			
A=1　昼間施工 C=13　矢印・記号・文字_15cm換算 E=1　アスファルトに設置の場合			B=1　白色 D=1　塗布厚t=1.5mm F=1　時間的制約なし		
G=1　- I=1　-			H=1　- J=1　-(全ての費用)		

施工単価表

区画線設置(溶融式)　SDT00001　単第0 -0038　表

矢印・記号・文字_15cm換算　1000　m　当り

名称・規格など	数量	単位	単価	金額	備考

施工単価表

舗装版破砕　SPK25040306　単第0 -0039　表

アスファルト舗装版　障害等無し 舗装版厚15cm以下　1　m2　当り

機械構成比: 12.85%　労務構成比: 81.24%　材料構成比: 5.91%　市場単価構成比: 0.00%　標準単価: 217.37000

代表機労材規格(積算地区)	構成比	単価(積算地区)	代表機労材規格(東京地区)	単価(東京地区)	備考
<賃>後方超小旋回バックホウ(クローラ型) 山積0.45m3(平積0.35m3) 排出ガス対策型(第1,2,3次基準値)低騒音	12.85%		バックホウ(クローラ型) [後方超小旋回型] 山積0.45m3(平積0.35m3)		KTPC00066 KTPT00066
土木一般世話役	29.54%		土木一般世話役		RTPC00009 RTPT00009
運転手(特殊)	27.52%		運転手(特殊)		RTPC00006 RTPT00006
普通作業員	24.18%		普通作業員		RTPC00002 RTPT00002
軽油 パトロール給油,2～4KL積載車給油	5.91%		軽油パトロール給油		TTPC00013 TTPT00013
積算単価			積算単価		EP001
A=1 アスファルト舗装版 C=1 騒音振動対策不要 F=1 積込作業有り			B=1 障害等無し D=1 舗装版厚15cm以下 G=1 -(全ての費用)		

施工単価表

殻運搬　SPK25040155　単第0 -0040　表

舗装版破砕　DID区間無し 運搬距離11.5km以下(6.5km超)　1　m3　当り

機械構成比: 44.05%　労務構成比: 39.87%　材料構成比: 16.08%　市場単価構成比: 0.00%　標準単価: 3,615.90000

代表機労材規格(積算地区)	構成比	単価(積算地区)	代表機労材規格(東京地区)	単価(東京地区)	備考
ダンプトラック[オンロード・ディーゼル] 10t積級 (タイヤ損耗費及び補修費(良好)を含む)	44.05%		ダンプトラック[オンロード・ディーゼル] 10t積級 (タイヤ損耗費及び補修費(良好)を含む)		MTPC00018T1 MTPT00018T1
運転手(一般)	39.87%		運転手(一般)		RTPC00007 RTPT00007
軽油 パトロール給油,2～4KL積載車給油	16.08%		軽油パトロール給油		TTPC00013 TTPT00013
積算単価			積算単価		EP001
A=3　舗装版破砕 C=1　DID区間無し E=1　-(全ての費用)			B=3　機械積込(騒音対策不要,舗装版厚15cm以下) D=46　運搬距離11.5km以下(6.5km超)		

施工単価表

敷鉄板設置　S1050041　単第0 -0041　表

100　m2　当り

名称・規格など	数量	単位	単価	金額	備考
土木一般世話役	0.152	人			
とび工	0.152	人			
普通作業員	0.152	人			
機-28_バックホウ運転(賃料) クレーン付2.9t吊_山積0.8m3	0.152	日			単第0-0042　表
諸雑費	1	%			#09
＊＊＊　合計　＊＊＊	100	m2			
＊＊＊　単位当たり　＊＊＊	1	m2			

施工単価表

機-28_バックホウ運転(賃料)　S9035　単第0 -0042　表

クレーン付2.9t吊_山積0.8m3　1　日　当り

名称・規格など	数量	単位	単価	金額	備考
運転手(特殊)	1.00	人			
軽油 パトロール給油,2～4KL積載車給油	119.00	L			
<賃>バックホウ(クローラ型クレーン機能付) 山積0.8m3(平積0.6)吊能力2.9t 排1～3,2011,2014	1.06	供用日			
諸雑費	1	式			
＊＊＊　単位当たり　＊＊＊	1	日			
A=19　クレーン付2.9t吊_山積0.8m3 C=1　運転労務数量(人/日)			B=119　軽油消費量(L/日) D=1.06　機械賃料数量(供用日/日)		

施工単価表

敷鉄板撤去　S1050043　単第0 -0043　表

100　m2　当り

名称・規格など	数量	単位	単価	金額	備考
土木一般世話役	0.143	人			
とび工	0.143	人			
普通作業員	0.143	人			
機-28_バックホウ運転(賃料) クレーン付2.9t吊_山積0.8m3	0.143	日			単第0-0042　表
諸雑費	1	%			#09
＊＊＊　合計　＊＊＊	100	m2			
＊＊＊　単位当たり　＊＊＊	1	m2			

施工単価表

敷鉄板賃料　S1050029　単第0 -0044　表

22×1524×3048,802kg/枚　賃貸期間52日　1　枚　当り

名称・規格など	数量	単位	単価	金額	備考
(賃料)鋼板 22×1524×3048,802kg/枚 90日以内	52.000	枚・日			
(賃料)鋼板 22×1524×3048,802kg/枚 整備費	1.000	枚			
諸雑費	1	式			
＊＊＊　単位当たり　＊＊＊	1	枚			
A=3　22×1524×3048,802kg/枚 C=52　敷鉄板賃貸期間（日）			B=1　賃料 D=2　整備費有り		

施工単価表

仮設材等(鋼矢板,H鋼,覆工板,敷鉄板等)運搬　S1000007　単第0 -0045　表

運搬距離 1.1km　製品長 12m以内　1　式　当り

名称・規格など	数量	単位	単価	金額	備考
基本運賃 運搬距離 1.1km 製品長 12m以内 運搬質量 3.2t	1.000	式			単第0-0046　表
往復					
積込み,取卸しに要する費用	1.000	式			単第0-0047　表
＊＊＊　単位当たり　＊＊＊	1	式			
A=1.1　運搬距離(km) C=1　- E=3.2　運搬質量(t)			B=1　12m以内 D=1　- F=1　-		
H=1　- L=1　基地積込み・取卸し,現場積込み・取卸し			J=1　-		

施工単価表

基本運賃　S1000009　単第0 -0046　表

運搬距離 1.1km　製品長 12m以内 運搬質量 3.2t　1　式　当り

名称・規格など	数量	単位	単価	金額	備考
基本運賃	1.000	式			※直接経費の対象外
t当り基本運賃	3.200	t			
＊＊＊　単位当たり　＊＊＊	1	式			
A=1　基本運賃 C=1　12m以内			B=1.1　運搬距離(km) D=3.2　運搬質量(t)		

施工単価表

積込み,取卸しに要する費用　　S1000009　　単第0 -0047　表

1　式　当り

名称・規格など	数量	単位	単価	金額	備考
仮設材積込み費（基地）	3.200	t			
仮設材取卸し費（現場）	3.200	t			
仮設材積込み費（現場）	3.200	t			
仮設材取卸し費（基地）	3.200	t			
＊＊＊　単位当たり　＊＊＊	1	式			
A=5　積込み,取卸しに要する費用 K=1　基地積込み・取卸し,現場積込み・取卸し			D=3.2　運搬質量(t)		

令和８年度　道路維持修繕事業

西条東７号線道路維持修繕工事

数量計算書

施工箇所　　西条東７号線

（当初設計）

東広島市 建設部 維持課

設　計　数　量　総　括　表

費　目	工　種	種　別	細　目	単位	設計値	積算計上	摘　要
本工事費							
	道路土工						
	残土処理工						
		残土運搬	砂質土	m3	78.7	80	L=6.0km
		残土処理	砂質土	m3	78.7	80	㈱ｵﾊﾗﾘｻｲｸﾙｾﾝﾀｰ
	排水構造物工						
	作業土工						
		床　掘（小規模）	砂質土	m3	78.7	80	
		埋戻Ｄ（小規模）	W1<1.0m	m3	48.1	50	再生土 CBR20%以上
		埋戻ｺﾝｸﾘｰﾄ	18-8-20BB W/C≦60%	m3	19.5	20	
	付帯工						
		上層路盤工	再生粒度調整砕石 (RM-30)　t=150mm	m2	75.8	76	仮復旧
		嵩上げｺﾝｸﾘｰﾄ	18-8-20BB W/C≦60%	m	20.0	20	
	構造物撤去工						
	構造物撤去						
		舗装版切断工	ｱｽﾌｧﾙﾄ切断工	m	237.1	240	t=15cm以下
		舗装版破砕工	As　t=15cm以下	m2	75.8	76	
		ｺﾝｸﾘｰﾄ取壊	無筋ｺﾝｸﾘｰﾄ	m3	42.6	43	既設水路 土間コン
		殻運搬	ｱｽﾌｧﾙﾄ殻	m3	6.0	6	L=6.5km
		〃	ｺﾝｸﾘｰﾄ殻(無筋)	m3	42.6	43	L=9.3km
		殻処分	ｱｽﾌｧﾙﾄ殻	t	14.19	14	光陽産業㈱ 西条
		〃	ｺﾝｸﾘｰﾄ殻(無筋)	t	100.11	100	㈲トラスト
	排水構造物工						
	自由勾配側溝						
	（布設手間）	自由勾配側溝	B400標準 布設手間	m	159.00	159	
		自由勾配側溝	B400暗渠 布設手間	m	7.21	7	
		自由勾配側溝	B400片土 布設手間	m	20.00	20	

費　目	工　種	種　　別	細　　目	単位	設計値	積算計上	摘　　要
		自由勾配側溝	B400横断 布設手間	m	22.00	22	
		基礎砕石	RC-40 t=75mm	m2	143.40	143	布設手間に計上済み
		基礎砕石	RC-40 t=100mm	m2	16.94	17	布設手間に計上済み
		基礎ｺﾝｸﾘｰﾄ	18-8-20BB W/C≦60%	m3	8.65	9	布設手間に計上済み
		同上型枠		m2	26.75	27	布設手間に計上済み
		ｲﾝﾊﾞｰﾄｺﾝｸﾘｰﾄ	18-8-20BB W/C≦60%	m3	8.38	8	
	自由勾配側溝						
	（材料費）	B400×H400	L=2000	本	27.0	27	標準型
		B400×H500	L=2000	本	41.0	41	標準型
		B400×H500	L=1000	本	3.0	3	標準・短尺型
		B400×H600	L=2000	本	9.0	9	標準型
		B400×H600	L=1000	本	1.0	1	標準・短尺型
		B400×H700	L=1000	本	1.0	1	標準・短尺型
		B400×H400	L=1835	本	1.0	1	暗渠型
		B400×H500	L=1426	本	2.0	2	暗渠型
		B400×H600	L=1143　1038/1248	本	1.0	1	暗渠・斜切型
		B400×H700	L=1380　1275/1485	本	1.0	1	暗渠・斜切型
		B400×H400	L=2000	本	3.0	3	片土圧型
		B400×H500	L=2000	本	7.0	7	片土圧型
		B400×H400	L=2000	本	8.0	8	横断型
		B400×H500	L=2000	本	3.0	3	横断型
		ｸﾞﾚｰﾁﾝｸﾞ蓋	T-14 400用（縦断）	枚	16.0	16	L=1000
		ｸﾞﾚｰﾁﾝｸﾞ蓋	T-14 400用（横断）	枚	11.0	11	L=1000
		ｺﾝｸﾘｰﾄ蓋	車道用 消音ゴム付	枚	146.0	146	L=500
	管渠工						
		塩ビ管布設	塩ビ管 VUφ75	m	0.1	0.1	継手材料を含む
		塩ビ管布設	塩ビ管 VUφ100	m	4.5	5	継手材料を含む
		塩ビ管布設	塩ビ管 VUφ150	m	0.2	0.2	継手材料を含む
		AS-BOX設置	B300×H300	m	2.3	2	

費　目	工　種	種　　別	細　　目	単位	設計値	積算計上	摘　　要
	集水桝設置工						
	(現場打ち)	G-B580-L600 -H750(T-14)	18-8-20BB W/C≦60%	基	1.0	1	現場打ち集水桝
		ｸﾞﾚｰﾁﾝｸﾞ蓋設置	D1FD44-66相当品	枚	1.0	1	695×700×44
		堰板設置	430×600	枚	1.0	1	止金具、ｱﾝｶｰ込み
		G-B590-L600 -H700(T-14)	18-8-20BB W/C≦60%	基	1.0	1	現場打ち集水桝
		ｸﾞﾚｰﾁﾝｸﾞ蓋設置	D1FD44-66相当品	枚	1.0	1	695×700×44
		G-B570-L600 -H700(T-14)	18-8-20BB W/C≦60%	基	1.0	1	現場打ち集水桝
		ｸﾞﾚｰﾁﾝｸﾞ蓋設置	D1FD44-66相当品	枚	1.0	1	695×700×44
		G-B570-L600 -H600(T-14)	18-8-20BB W/C≦60%	基	1.0	1	現場打ち集水桝
		ｸﾞﾚｰﾁﾝｸﾞ蓋設置	D1FD44-66相当品	枚	1.0	1	695×700×44
		G-B600-L600 -H750(T-14)	18-8-20BB W/C≦60%	基	1.0	1	現場打ち集水桝
		ｸﾞﾚｰﾁﾝｸﾞ蓋設置	D1FD44-66相当品	枚	1.0	1	695×700×44
		G-B510-L600 -H750(T-14)	18-8-20BB W/C≦60%	基	1.0	1	現場打ち集水桝
		ｸﾞﾚｰﾁﾝｸﾞ蓋設置	D1FD44-66相当品	枚	1.0	1	695×700×44
	集水桝設置工						
	(ﾌﾟﾚｷｬｽﾄ)	CB-LT300-600-600	設置費	基	1.0	1	ﾌﾟﾚｷｬｽﾄ集水桝
		〃	材料費	基	1.0	1	300×600×600
		ｸﾞﾚｰﾁﾝｸﾞ蓋	300×600用	枚	1.0	1	ﾎﾞﾙﾄ固定 細目
		ｲﾝﾊﾞｰﾄｺﾝｸﾘｰﾄ打設	18-8-20BB W/C≦60%	m3	0.06	0.06	構造図より
		CB-LT400-400-600	設置費	基	1.0	1	ﾌﾟﾚｷｬｽﾄ集水桝
		〃	材料費	基	1.0	1	400×400×600
		ｸﾞﾚｰﾁﾝｸﾞ蓋	400×400用	枚	1.0	1	ﾎﾞﾙﾄ固定 細目
		ｲﾝﾊﾞｰﾄｺﾝｸﾘｰﾄ打設	18-8-20BB W/C≦60%	m3	0.04	0.04	構造図より
		CB-LT400-400-1000	設置費	基	1.0	1	ﾌﾟﾚｷｬｽﾄ集水桝
		〃	材料費	基	1.0	1	400×400×1000
		ｸﾞﾚｰﾁﾝｸﾞ蓋	400×400用	枚	1.0	1	ﾎﾞﾙﾄ固定 細目
		ｲﾝﾊﾞｰﾄｺﾝｸﾘｰﾄ打設	18-8-20BB W/C≦60%	m3	0.05	0.05	構造図より

費　目	工　種	種　　別	細　　目	単位	設計値	積算計上	摘　　要
	舗装本復旧工						
		表層(t=5cm)	再生密粒度As20	m2	785.7	786	
		不陸整正	RM-30 平均25mm	m2	785.7	786	
		ｺﾝｸﾘｰﾄ舗装工	t=100mm 路盤紙	m2	17.2	17	
		上層路盤工	再生粒度調整砕石 (RM-30)　t=100mm	m2	17.2	17	仮復旧
	区画線工						
		区画線	黄色・実線15cm	m	6.3	6	展開図より
		区画線	白色・ｾﾞﾌﾞﾗ線45cm	m	2.0	2	展開図より
		区画線	白色・文字15cm換算	m	13.0	13	展開図より
	構造物撤去工						
	構造物撤去						
		舗装版切断工	ｱｽﾌｧﾙﾄ切断工	m	143.2	140	t=15cm以下
		舗装版破砕工	As　t=15cm以下	m2	710.0	710	
		殻運搬	ｱｽﾌｧﾙﾄ殻	m3	56.8	57	L=9.3km
		殻処分	ｱｽﾌｧﾙﾄ殻	t	133.43	133	㈲トラスト
	仮設工						賃貸期間=52日
	敷鉄板	敷鉄板設置	厚さ t=22mm	m2	185.8	186	1.524×3.048×4
	(転用 10回)	敷鉄板撤去	厚さ t=22mm	m2	185.8	186	=18.58m2
		敷鉄板賃料	厚さ t=22mm	枚	4.0	4	18.58×5=92.90m2
	交通管理工						
		交通整理員	交通誘導警備員B	人	104.0	104	
	運搬工						
	仮設材運搬費	敷鉄板 (802kg/枚)	0.802×4=3.21t	回	1.0	1	運搬距離＝1.1km

計第　1　号表

土量配分表（本体工事）

掘　削	片切掘削：C(SF) 砂質土		
	表土剥取り： C(C) 粘性土		

既設土のう	砂質土		

床　掘	E(SF)： 砂質土	作業土工 78.7	78.7
	E 粘性土		

取　壊	As殻 (m3)	62.82m3
	無筋Co殻 (m3)	42.60m3
	有筋Co殻 (m3)	0.00m3

盛　土 (購入土)	排水工 B	
埋　戻 (購入土)	排水工 Fu(D)	48.1
盛　土 (流用土)		
埋　戻 (流用土)		
残土	砂質土	78.7

ガラ処分	ｱｽﾌｧﾙﾄ	147.62t
	無筋ｺﾝｸﾘｰﾄ	100.11t
	有筋ｺﾝｸﾘｰﾄ	0.00t

排水工
48.1

計第　2　号表

【排水工】　作業土工　　計 算 書

測　点	距 離	床　堀		E(SF)	埋　戻		Fu(D)	埋戻ｺﾝｸﾘｰﾄ		C(Co)
		幅	平　均	平　積	幅	平　均	平　積	幅	平　均	平　積
西条東７号線										
No.　0 －　1.20		0.30			0.30			0.10		
No.　0	1.20	0.30	0.30	0.4	0.30	0.30	0.4	0.10	0.10	0.1
No.　0 ＋　10.00	10.00	0.40	0.35	3.5	0.20	0.25	2.5	0.10	0.10	1.0
No.　0 ＋　18.40	8.40	0.40	0.40	3.4	0.20	0.20	1.7	0.10	0.10	0.8
No.　1 ＋　8.10		0.40			0.20			0.10		
No.　2	11.90	0.40	0.40	4.8	0.20	0.20	2.4	0.10	0.10	1.2
No.　2 ＋　9.00	9.00	0.40	0.40	3.6	0.20	0.20	1.8	0.10	0.10	0.9
No.　2 ＋　9.00		0.40			0.20			0.10		
No.　3	11.00	0.40	0.40	4.4	0.20	0.20	2.2	0.10	0.10	1.1
No.　4	20.00	0.40	0.40	8.0	0.20	0.20	4.0	0.10	0.10	2.0
No.　4 ＋　10.00	10.00	0.30	0.35	3.5	0.20	0.20	2.0	0.10	0.10	1.0
No.　5	10.00	0.40	0.35	3.5	0.20	0.20	2.0	0.10	0.10	1.0
No.　5 ＋　14.00	14.00	0.40	0.40	5.6	0.40	0.30	4.2	0.00	0.05	0.7
No.　6	6.00	0.40	0.40	2.4	0.20	0.30	1.8	0.10	0.05	0.3
No.　6 ＋　9.70	9.70	0.40	0.40	3.9	0.20	0.20	1.9	0.10	0.10	1.0
No.　7 ＋　9.60		0.40			0.20			0.10		
No.　8	10.40	0.40	0.40	4.2	0.20	0.20	2.1	0.10	0.10	1.0
No.　9	20.00	0.30	0.35	7.0	0.20	0.20	4.0	0.10	0.10	2.0
No.　9 ＋　11.00	11.00	0.30	0.30	3.3	0.30	0.25	2.8	0.00	0.05	0.6
No.　10	9.00	0.30	0.30	2.7	0.20	0.25	2.3	0.10	0.05	0.5
No.　11	20.00	0.30	0.30	6.0	0.20	0.20	4.0	0.10	0.10	2.0
No.　12	20.00	0.20	0.25	5.0	0.20	0.20	4.0	0.10	0.10	2.0
No.　12 ＋　2.90	2.90	0.20	0.20	0.6	0.20	0.20	0.6	0.10	0.10	0.3
(AS-BOX相当品部) No.5～No.5+1.1		0.70			0.30					
〃	2.30	0.70	0.70	1.6	0.30	0.30	0.7			
(CB-LT300-600-600) No.5～No.5+1.1				1.3			0.7			
小　計	m 216.8			m3 78.7			m3 48.1			m3 19.5
合　計	m 216.8			m3 78.7			m3 48.1			m3 19.5

工　　種	BOX-B300-H300（作業土工）	数 量 計 算 書

計第　3　号表

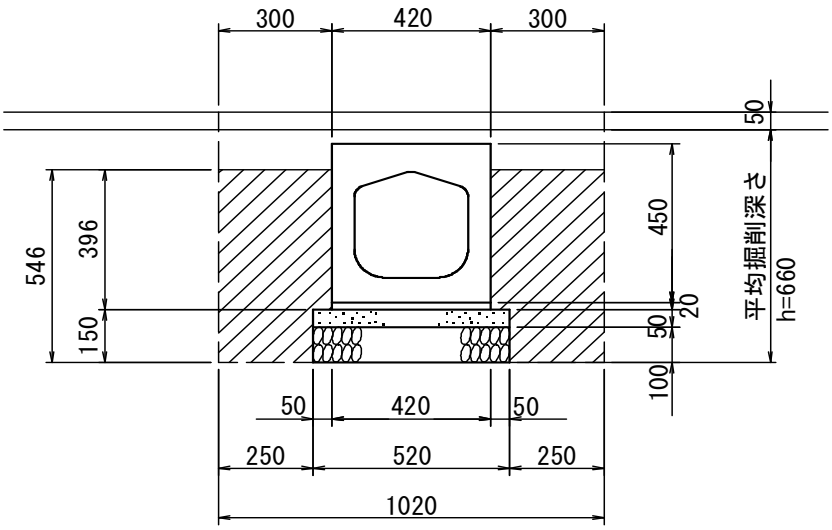

（　1.00　m当り ）

名　　称	規　　格	算　　式	単位	単位数量	延　　長	数　　量
床　堀	砂質土	1.020×0.660×1.00	m^3	0.7	2.3	1.6
埋　戻	種別D	（1.020×0.546-0.420×0.396-0.520×0.150）×1.00	m^3	0.3	2.3	0.7
基面整正	砂質土	0.520×1.00	m^2	0.5	2.3	1.2
上層路盤工	RM-30	（0.300+0.420+0.300）×1.00	m^2	1.0	3.0	3.0

工　　種	CB-LT300-600-600（作業土工）	数 量 計 算 書

計第　4　号表

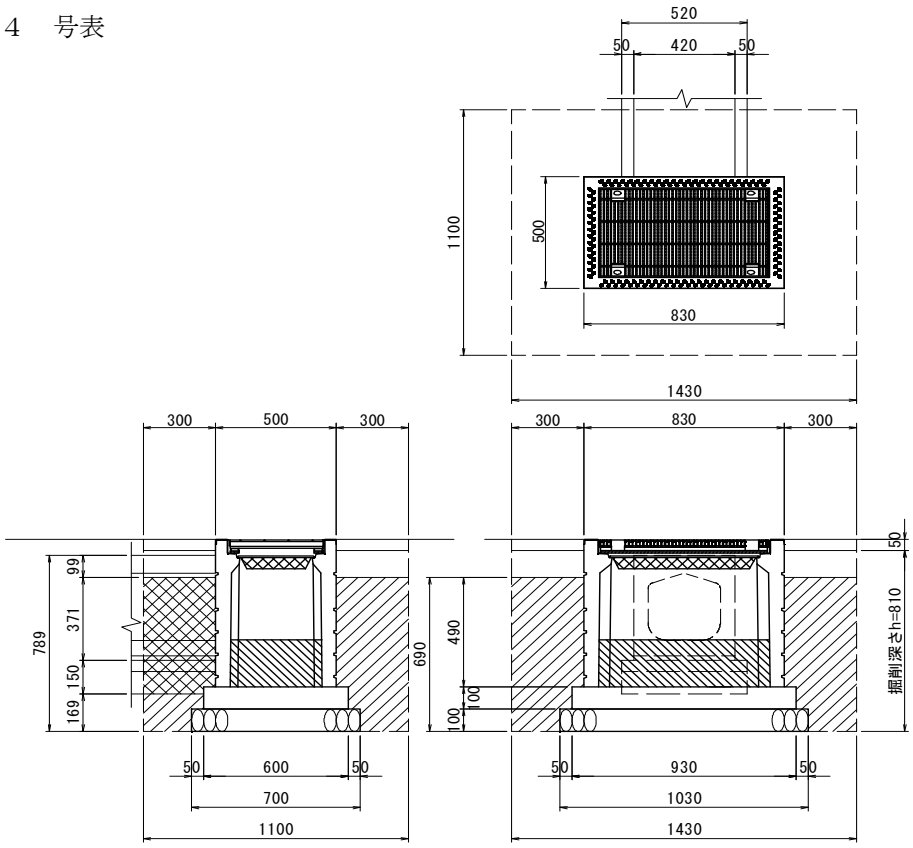

（　1　ヶ所当り）

名　　称	規　　格	算　　式	単位	単位数量	延　　長	数　　量
床　堀	砂質土	1.100×1.430×0.810	m^3	1.274	1.0	1.3
埋　戻	種別D	1.100×1.430×0.690−0.500×0.830×0.490− 0.600×0.930×0.100−0.700×1.030×0.100− 0.420×0.300×0.371−0.520×0.300×0.150	m^3	0.684	1.0	0.7
基面整正	砂質土	0.700×1.030	m^2	0.721	1.0	0.7

計第　5-1　号表

【仮復旧工】　上層路盤工（右）　t=150mm 計 算 書

測　点	距 離	上層路盤工 W2 幅	平 均	平 積	幅	平 均	平 積	幅	平 均	平 積
西条東７号線										
No. 0 - 1.20		0.30								
No. 0	1.20	0.30	0.30	0.4						
No. 0 + 10.00	10.00	0.30	0.30	3.0						
No. 0 + 18.40	8.40	0.30	0.30	2.5						
No. 1 + 8.10		0.50								
No. 2	11.90	0.50	0.50	6.0						
No. 2 + 9.00	9.00	0.50	0.50	4.5						
No. 2 + 9.00		0.30								
No. 3	11.00	0.30	0.30	3.3						
No. 4	20.00	0.30	0.30	6.0						
No. 4 + 10.00	10.00	0.30	0.30	3.0						
No. 5	10.00	0.30	0.30	3.0						
No. 5 + 14.00	14.00	0.30	0.30	4.2						
No. 6	6.00	0.30	0.30	1.8						
No. 6 + 9.70	9.70	0.30	0.30	2.9						
No. 7 + 9.60		0.30								
No. 8	10.40	0.30	0.30	3.1						
No. 9	20.00	0.30	0.30	6.0						
No. 9 + 11.00	11.00	0.30	0.30	3.3						
No. 10	9.00	0.30	0.30	2.7						
No. 11	20.00	0.30	0.30	6.0						
No. 12	20.00	0.30	0.30	6.0						
No. 12 + 2.90	2.90	0.30	0.30	0.9						
(AS-BOX相当品部) No.5～No.5+1.1		1.00								
〃	3.00	1.00	1.00	3.0						
小　計	m 217.5			m² 71.6			m² 0.0			m² 0.0
合　計	m 217.5			m² 71.6			m² 0.0			m² 0.0

計第　5-2　号表

【仮復旧工】　上層路盤工（左）　t=150mm 計 算 書

測　点	距 離	上層路盤工　W2 幅	平 均	平 積	幅	平 均	平 積	幅	平 均	平 積
西条東７号線										
No.　5 + 11.00		0.30								
No.　5 + 14.00	3.00	0.30	0.30	0.9						
No.　5 + 18.50	4.50	0.30	0.30	1.4						
No.　9 + 8.50		0.30								
No.　9 + 11.00	2.50	0.30	0.30	0.8						
No.　9 + 14.50	3.50	0.30	0.30	1.1						
小　計	m 13.5			m^2 4.2			m^2 0.0			m^2 0.0
合　計	m 231.0			m^2 75.8			m^2 0.0			m^2 0.0

計第　6　号表

【嵩上げ工】　嵩上げｺﾝｸﾘｰﾄ　t=300mm　計 算 書

測　点	距 離	嵩上げｺﾝｸﾘｰﾄ　t=300mm		延　長						
西条東７号線										
No.　0 -　1.20										
No.　0										
No.　0 +　10.00										
No.　0 +　18.40										
No.　1 +　8.10										
No.　2				11.0						
No.　2 +　9.00				9.0						
No.　2 +　9.00										
No.　3										
No.　4										
No.　4 +　10.00										
No.　5										
No.　5 +　14.00										
No.　6										
No.　6 +　9.70										
No.　7 +　9.60										
No.　8										
No.　9										
No.　9 +　11.00										
No.　10										
No.　11										
No.　12										
No.　12 +　2.90										
小　計				m 20.0						
合　計				m 20.0						

【自由勾配側溝 数量表】

計第　7　号表

・製品数量

名称	サイズ	規格	数量	単位	参考重量
自由勾配側溝　標準	400　×　400	L　=　2000	54.0	m	
			27	本	454kg
	400　×　400	L　=　1000	0.0	m	
			0	本	
		合計	54.0	m	
			27	本	
	400　×　500	L　=　2000	82.0	m	
			41	本	532kg
	400　×　500	L　=　1000	3.0	m	
			3	本	271kg
		合計	85.0	m	
			44	本	
	400　×　600	L　=　2000	18.0	m	
			9	本	588kg
	400　×　600	L　=　1000	1.0	m	
			1	本	299kg
		合計	19.0	m	
			10	本	
	400　×　700	L　=　2000	0.0	m	
			0	本	710kg
	400　×　700	L　=　1000	1.0	m	
			1	本	376kg
		合計	1.0	m	
L=　159.00　m			1	本	
自由勾配側溝　暗渠型	400　×　400	L　=　1835	1.8	m	
			1	本	527kg
	400　×　500	L　=　1426	2.9	m	
			2	本	465kg
	400　×　600	L　=　1143 (1038/1248)	1.1	m	
			1	本	405kg
	400　×　700	L　=　1380 (1275/1485)	1.4	m	
L=　7.21　m			1	本	573kg
自由勾配側溝　片土圧用	400　×　400	L　=　2000	6.0	m	
			3	本	515kg
	400　×　500	L　=　2000	14.0	m	
L=　20.00　m			7	本	605kg
自由勾配側溝　横断用	400　×　400	L　=　2000	16.0	m	
			8	本	642kg
	400　×　500	L　=　2000	6.0	m	
L=　22.00　m			3	本	721kg
グレーチング蓋	縦断用		16	枚	58kg
グレーチング蓋	横断用		11	枚	61kg
コンクリート蓋	縦断用		146	枚	60kg

合計L=　208.21　m

計第　8　号表

・インバートコンクリート

計　算　式											単位	Co数量
高さ(m)						幅(m)		延長(m)				
(	0.134	＋	0.159	)	／ 2 ×	0.400	×	2.380	=		m^3	0.139
(	0.059	＋	0.152	)	／ 2 ×	0.400	×	8.143	=		m^3	0.344
(	0.052	＋	0.106	)	／ 2 ×	0.400	×	8.000	=		m^3	0.253
(	0.137	＋	0.155	)	／ 2 ×	0.400	×	6.000	=		m^3	0.350
(	0.055	＋	0.061	)	／ 2 ×	0.400	×	6.000	=		m^3	0.139
(	0.161	＋	0.081	)	／ 2 ×	0.400	×	8.000	=		m^3	0.387
(	0.077	＋	0.054	)	／ 2 ×	0.400	×	7.000	=		m^3	0.183
(	0.154	＋	0.134	)	／ 2 ×	0.400	×	6.000	=		m^3	0.346
(	0.134	＋	0.150	)	／ 2 ×	0.400	×	6.000	=		m^3	0.341
(	0.050	＋	0.132	)	／ 2 ×	0.400	×	31.426	=		m^3	1.144
(	0.137	＋	0.155	)	／ 2 ×	0.400	×	2.000	=		m^3	0.117
(	0.055	＋	0.121	)	／ 2 ×	0.400	×	8.000	=		m^3	0.282
(	0.121	＋	0.133	)	／ 2 ×	0.400	×	8.000	=		m^3	0.406
(	0.133	＋	0.124	)	／ 2 ×	0.400	×	9.835	=		m^3	0.506
(	0.088	＋	0.069	)	／ 2 ×	0.400	×	21.000	=		m^3	0.659
(	0.069	＋	0.167	)	／ 2 ×	0.400	×	8.000	=		m^3	0.378
(	0.067	＋	0.104	)	／ 2 ×	0.400	×	8.000	=		m^3	0.274
(	0.104	＋	0.113	)	／ 2 ×	0.400	×	8.000	=		m^3	0.347
(	0.113	＋	0.063	)	／ 2 ×	0.400	×	30.000	=		m^3	1.056
(	0.163	＋	0.088	)	／ 2 ×	0.400	×	10.426	=		m^3	0.523
(	0.088	＋	0.081	)	／ 2 ×	0.400	×	6.000	=		m^3	0.203
合　計								208.210			m^3	8.377

計第　9　号表

・基礎コンクリート

計　算　式						単位	Co数量	単位	型枠数量
幅(m)		厚み(m)		延長(m)					
0.640	×	0.060	×	2.380	=	m^3	0.091	m^2	0.286
0.640	×	0.060	×	8.143	=	m^3	0.313	m^2	0.977
0.640	×	0.060	×	8.000	=	m^3		m^2	0.960
0.920	×	0.060	×	6.000	=	m^3	0.331	m^2	0.720
0.920	×	0.060	×	6.000	=	m^3	0.331	m^2	0.720
0.920	×	0.060	×	8.000	=	m^3	0.442	m^2	0.960
0.640	×	0.060	×	7.000	=	m^3	0.269	m^2	0.840
0.640	×	0.060	×	12.000	=	m^3	0.461	m^2	1.440
0.640	×	0.060	×	31.426	=	m^3	1.207	m^2	3.771
0.640	×	0.060	×	2.000	=	m^3	0.077	m^2	0.240
0.640	×	0.060	×	8.000	=	m^3	0.307	m^2	0.960
0.670	×	0.100	×	8.000	=	m^3	0.536	m^2	1.600
0.640	×	0.060	×	9.835	=	m^3	0.378	m^2	1.180
0.640	×	0.060	×	29.000	=	m^3	1.114	m^2	3.480
0.640	×	0.060	×	8.000	=	m^3	0.307	m^2	0.960
0.670	×	0.100	×	8.000	=	m^3	0.536	m^2	1.600
0.640	×	0.060	×	30.000	=	m^3	1.152	m^2	3.600
0.640	×	0.060	×	10.426	=	m^3	0.400	m^2	1.251
0.670	×	0.100	×	6.000	=	m^3	0.402	m^2	1.200
合　計				208.210		m^3	8.654	m^2	26.745

・基礎砕石(t=75mm)

計　算　式				単位	数量		
幅(m)		延長(m)					
0.740	×	2.380	=	m^2	1.761		
0.740	×	8.143	=	m^2	6.026		
0.740	×	8.000	=	m^2	5.920		
1.020	×	6.000	=	m^2	6.120		
1.020	×	6.000	=	m^2	6.120		
1.020	×	8.000	=	m^2	8.160		
0.740	×	7.000	=	m^2	5.180		
0.740	×	12.000	=	m^2	8.880		
0.740	×	31.426	=	m^2	23.255		
0.740	×	2.000	=	m^2	1.480		
0.740	×	8.000	=	m^2	5.920		
0.740	×	9.835	=	m^2	7.278		
0.740	×	29.000	=	m^2	21.460		
0.740	×	8.000	=	m^2	5.920		
0.740	×	30.000	=	m^2	22.200		
0.740	×	10.426	=	m^2	7.715		
合　計		186.210		m^2	143.395		

・基礎砕石(t=100mm)

計　算　式				単位	数量		
幅(m)		延長(m)					
0.770	×	8.000	=	m^2	6.160		
0.770	×	8.000	=	m^2	6.160		
0.770	×	6.000	=	m^2	4.620		
合　計		22.000		m^2	16.940		

計第　11-1　号表　　［側溝工］　　各種構造物-1　　計　算　書

測　　点	自由勾配側溝 B400×H400 L=2000	自由勾配側溝 B400×H500 L=2000	自由勾配側溝 B400×H500 L=1000	自由勾配側溝 B400×H600 L=2000	自由勾配側溝 B400×H600 L=1000	自由勾配側溝 B400×H700 L=1000
西条東７号線						
No.　0						1.0
No.　0 + 10.00				3.0	1.0	
No.　1		4.0				
No.　2						
No.　2 + 9.00						
No.　3		3.0	1.0	2.0		
No.　4		6.0		4.0		
No.　4 + 10.00		5.0				
No.　5		4.0				
No.　5 + 14.00	4.0	1.0				
No.　6	1.0					
No.　7	3.0					
No.　8		4.0	1.0			
No.　9		10.0				
No.　9 + 11.00	4.0					
No.　10	2.0					
No.　11	10.0					
No.　12	3.0	4.0	1.0			
No.　13						
No.　13 + 12.00						
合　計	本 27.0	本 41.0	本 3.0	本 9.0	本 1.0	本 1.0

計第　11-2　号表

［側溝工］　各種構造物-2　計　算　書

測　　点	自由勾配側溝 B400×H400 L=1835	自由勾配側溝 B400×H500 L=1426	自由勾配側溝 B400×H600 L=1143 1038/1248	自由勾配側溝 B400×H700 L=1380 1275/1485	自由勾配側溝 片土圧用 B400×H400 L=2000	自由勾配側溝 片土圧用 B400×H500 L=2000
西条東７号線						
No.　0						
No.　0 + 10.00			1.0	1.0		
No.　1						
No.　2					3.0	3.0
No.　2 + 9.00						4.0
No.　3						
No.　4						
No.　4 + 10.00						
No.　5		1.0				
No.　5 + 14.00						
No.　6						
No.　7	1.0					
No.　8						
No.　9						
No.　9 + 11.00						
No.　10						
No.　11						
No.　12		1.0				
No.　13						
No.　13 + 12.00						
合　計	本 1.0	本 2.0	本 1.0	本 1.0	本 3.0	本 7.0

計第　11-3　号表

［側溝工］　各種構造物-3　計　算　書

測　　点	自由勾配側溝 横断用 B400×H400 L=2000	自由勾配側溝 横断用 B400×H500 L=2000	グレーチング 蓋（縦断用） B400 L=1000	グレーチング 蓋（横断用） B400 L=1000	コンクリート 蓋（縦断用） B400 L=500	
西条東７号線						
No.　0					1.0	
No.　0 + 10.00			1.0		5.0	
No.　1			1.0		6.0	
No.　2			1.0		9.0	
No.　2 + 9.00					9.0	
No.　3					8.0	
No.　4			2.0		17.0	
No.　4 + 10.00			1.0		8.0	
No.　5			1.0		6.0	
No.　5 + 14.00	2.0		1.0	2.0	8.0	
No.　6	2.0			2.0	1.0	
No.　7			1.0		6.0	
No.　8			1.0		7.0	
No.　9			2.0		16.0	
No.　9 + 11.00	2.0			2.0	8.0	
No.　10	2.0		1.0	2.0	2.0	
No.　11			2.0		16.0	
No.　12		2.0	1.0	2.0	13.0	
No.　13		1.0		1.0		
No.　13 + 12.00						
合　計	本 8.0	本 3.0	本 16.0	本 11.0	本 146.0	

計第　12　号表　　［管渠工］　　各種構造物-4　　計　算　書

測　　点	塩ビ管 VUφ75	塩ビ管 VUφ100	塩ビ管 VUφ150		AS-BOX B300-H300	
西条東７号線						
No.　0	0.1					
No.　0 + 10.00		0.2				
No.　1						
No.　2						
No.　2 + 9.00						
No.　3						
No.　4		0.2				
No.　4 + 10.00		0.2				
No.　5		0.3				
No.　5 + 14.00		0.6			2.3	
No.　6		0.3				
No.　7						
No.　8		0.4				
No.　9		0.7				
No.　9 + 11.00		0.9				
No.　10		0.7				
No.　11						
No.　12			0.2			
No.　13						
No.　13 + 12.00						
合　計	m 0.1	m 4.5	m 0.2		m 2.3	

排水構造物工数量集計表

種別・工種	細　　別	規　　格	単位	数　量		備　　考
				実数値	積算値	
側溝工						
	自由勾配側溝	側溝本体:H400	本	27	27	標準L=2000
		側溝本体:H500	本	41	41	標準L=2000
		側溝本体:H500	本	3	3	標準短尺L=1000
		側溝本体:H600	本	9	9	標準L=2000
		側溝本体:H600	本	1	1	標準短尺L=1000
		側溝本体:H700	本	1	1	標準短尺L=1000
		側溝本体:H400	本	1	1	暗渠型L=1835
		側溝本体:H500	本	2	2	暗渠型L=1426
		側溝本体:H600	本	1	1	暗渠型L=1143(1038/1248)
		側溝本体:H700	本	1	1	暗渠型L=1380(1275/1485)
		側溝本体:H400	本	3	3	片土圧用L=2000
		側溝本体:H500	本	7	7	片土圧用L=2000
		側溝本体:H400	本	8	8	横断用L=2000
		側溝本体:H500	本	3	3	横断用L=2000
		グレーチング蓋	枚	16	16	車道用,縦断用
		グレーチング蓋	枚	11	11	車道用,横断用
		コンクリート蓋	枚	146	146	車道用,縦断用
		インバートコンクリート	m^3	8.4	8	σck=18N/mm2
		基礎コンクリート	m^3	8.7	9	σck=18N/mm2
		基礎コン型枠	m^2	26.7	27	
		基礎砕石	m^2	143.4	143	RC-40,t=75mm
		基礎砕石	m^2	16.9	17	RC-40,t=100mm
管渠工						
	塩ビ管(VU)	φ75	m	0.1	0.1	
		φ100	m	4.5	5	
		φ150	m	0.2	0.2	
	BOX	B300-H300	m	2.3	2	
集水桝工						
	G-B580-L600-H750(T-14)		基	1	1	
	G-B590-L600-H700(T-14)		基	1	1	
	G-B570-L600-H700(T-14)		基	1	1	
	G-B570-L600-H600(T-14)		基	1	1	
	G-B600-L600-H750(T-14)		基	1	1	
	G-B510-L600-H750(T-14)		基	1	1	
	CB-LT300-600-600		基	1	1	
	CB-LT400-400-600		基	1	1	
	CB-LT400-400-1000		基	1	1	

計第　13-1　号表　　［集水桝工］　　各種構造物-5　　計　算　書

測　　点	G-B580-L600 -H750(T-14)	G-B590-L600 -H700(T-14)	G-B570-L600 -H700(T-14)	G-B570-L600 -H600(T-14)	G-B600-L600 -H750(T-14)	G-B510-L600 -H750(T-14)
西条東７号線						
No.　0						
No.　0 + 10.00						
No.　1		1.0				
No.　2			1.0			
No.　2 + 9.00						
No.　3	1.0					
No.　4						
No.　4 + 10.00						
No.　5						
No.　5 + 14.00						
No.　6						
No.　7				1.0		
No.　8					1.0	
No.　9						
No.　9 + 11.00						
No.　10						
No.　11						
No.　12						
No.　13						1.0
No.　13 + 12.00						
合　計	基 1.0	基 1.0	基 1.0	基 1.0	基 1.0	基 1.0

計第　13-2　号表　　［集水桝工］　　各種構造物-6　　計　算　書

測　　点	CB-LT300-600-600	CB-LT400-400-600	CB-LT400-400-1000			
西条東７号線						
No.　0			1.0			
No.　0 + 10.00						
No.　1						
No.　2						
No.　2 + 9.00						
No.　3						
No.　4						
No.　4 + 10.00						
No.　5						
No.　5 + 14.00	1.0	1.0				
No.　6						
No.　7						
No.　8						
No.　9						
No.　9 + 11.00						
No.　10						
No.　11						
No.　12						
No.　13						
No.　13 + 12.00						
合　計	基 1.0	基 1.0	基 1.0			

計第　14-1　表

【本復旧工】　As舗装工（右）　t=50㎜ 計 算 書

測　点	距 離	表層工 W1 幅	平 均	平 積	不陸整正 補足材 25㎜ 幅	平 均	平 積	幅	平 均	平 積
西条東７号線										
No.　0 -　5.00		7.00			7.00					
No.　0 -　3.50	1.50	7.00	7.00	10.5	7.00	7.00	10.5			
No.　0 -　1.20	2.30	5.00	6.00	13.8	5.00	6.00	13.8			
No.　0	1.20	4.00	4.50	5.4	4.00	4.50	5.4			
No.　0 +　1.20	1.20	3.00	3.50	4.2	3.00	3.50	4.2			
No.　0 +　10.00	8.80	3.00	3.00	26.4	3.00	3.00	26.4			
No.　0 +　18.40	8.40	3.00	3.00	25.2	3.00	3.00	25.2			
No.　1	1.60	3.00	3.00	4.8	3.00	3.00	4.8			
No.　1 +　8.10	8.10	3.00	3.00	24.3	3.00	3.00	24.3			
No.　2	11.90	3.00	3.00	35.7	3.00	3.00	35.7			
No.　2 +　9.00	9.00	3.00	3.00	27.0	3.00	3.00	27.0			
No.　3	11.00	3.00	3.00	33.0	3.00	3.00	33.0			
No.　4	20.00	3.00	3.00	60.0	3.00	3.00	60.0			
No.　4 +　10.00	10.00	3.00	3.00	30.0	3.00	3.00	30.0			
No.　5	10.00	3.00	3.00	30.0	3.00	3.00	30.0			
No.　5 +　1.10	1.10	3.00	3.00	3.3	3.00	3.00	3.3			
No.　5 +　14.00	12.90	3.00	3.00	38.7	3.00	3.00	38.7			
No.　6	6.00	3.00	3.00	18.0	3.00	3.00	18.0			
No.　6 +　9.70	9.70	3.00	3.00	29.1	3.00	3.00	29.1			
No.　7	10.30	3.00	3.00	30.9	3.00	3.00	30.9			
No.　7 +　9.60	9.60	3.00	3.00	28.8	3.00	3.00	28.8			
No.　8	10.40	3.00	3.00	31.2	3.00	3.00	31.2			
No.　9	20.00	3.00	3.00	60.0	3.00	3.00	60.0			
No.　9 +　11.00	11.00	3.00	3.00	33.0	3.00	3.00	33.0			
No.　10	9.00	3.00	3.00	27.0	3.00	3.00	27.0			
No.　11	20.00	3.00	3.00	60.0	3.00	3.00	60.0			
No.　12	20.00	3.00	3.00	60.0	3.00	3.00	60.0			
No.　12 +　2.90	2.90	3.00	3.00	8.7	3.00	3.00	8.7			
No.　12 +　5.00	2.10	3.00	3.00	6.3	3.00	3.00	6.3			
小　計	m 250.0			m² 765.3			m² 765.3			m² 0.0
合　計	m 250.0			m² 765.3			m² 765.3			m² 0.0

計第　14-2　表

【本復旧工】　As舗装工（左）　t=50㎜ 計 算 書

測　　点	距 離	表層工 W1			不陸整正 補足材 25㎜					
		幅	平　均	平　積	幅	平　均	平　積	幅	平　均	平　積
西条東７号線										
No.　5 + 11.00		1.50			1.50					
No.　5 + 14.00	3.00	1.50	1.50	4.5	1.50	1.50	4.5			
No.　5 + 18.50	4.50	1.50	1.50	6.8	1.50	1.50	6.8			
No.　9 + 8.50		1.50			1.50					
No.　9 + 11.00	2.50	1.50	1.50	3.8	1.50	1.50	3.8			
No.　9 + 14.50	3.50	1.50	1.50	5.3	1.50	1.50	5.3			
小　計	m 13.5			m² 20.4			m² 20.4			m² 0.0
合　計	m 263.5			m² 785.7			m² 785.7			m² 0.0

路線別の１m2当りの補足材厚さ計算書

路 線 名：　西条東７号線
施工箇所：　西条町西条東

舗装復旧 面積(m2) ①	舗装復旧時 舗装厚さ(m) t ②	舗装本復旧時 As合材量(m3) ③ ①×②	As合材剥取量 側溝前+本復旧前 ④ 18号表+19号表	RM-30 必要量(m3) ⑤ ④－③	仮復旧時の 上層路盤面積 ⑥ 5号表	RM-30 余剰量(m3) ⑦ ⑥×0.05	RM-30 不足量(m3) ⑧ ⑤－⑦	１m2当りの 不陸整正厚さ ⑨（mm） ⑧/①×1,000
785.70 m2	0.05 m	785.70×0.05 39.29 m3	62.82 m3	62.82－39.29 23.53 m3	75.80 m2	75.80×0.05 3.79 m3	23.53－3.79 19.74 m3	19.74/785.70×1,000 25.1 mm (25mmを採用)

計第　16　号表

【本復旧工】　Co舗装工　t=100mm　計 算 書

測　点	距 離	コンクリート舗装工 W3 幅	平 均	平 積	上層路盤工 W4 幅	平 均	平 積			
西条東７号線										
No.　3				17.2			17.2			
（下図より）										
小　計	m 0.0			m² 17.2			m² 17.2			m
合　計	m 0.0			m² 17.2			m² 17.2			m

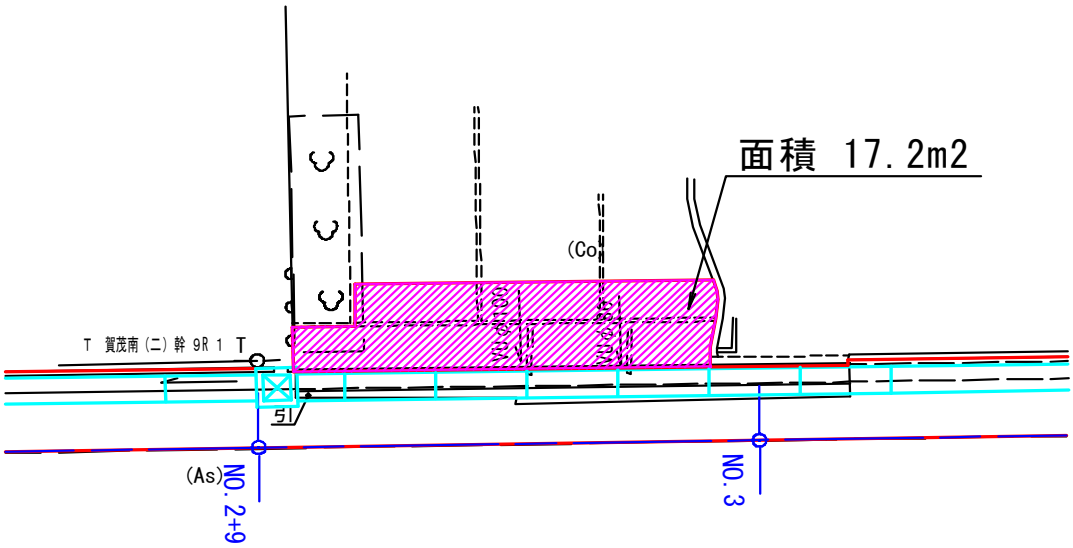

取壊・撤去集計表

計第　17　号表

種　別	面積	厚さ	体積	単位重量	重量	備考
	m^2	cm	m^3	t/m^3	t	
Ａｓ舗装撤去（側溝設置前）	75.80	8.0	6.04	2.35	14.19	計第18-2号表
Ａｓ舗装撤去（本復旧時）	710.00	8.0	56.78	2.35	133.43	計第19-2号表
Ａｓ舗装撤去（合計）	785.80		62.82		147.62	
種　別			体積	単位重量	重量	備考
			m^3	t/m^3	t	
無筋Ｃｏ撤去（側溝設置前）			42.60	2.35	100.11	計第20号表
無筋Ｃｏ撤去（合計）			42.60		100.11	
種　別			体積	単位重量	重量	備考
			m^3	t/m^3	t	
有筋Ｃｏ撤去（側溝設置前）						
有筋Ｃｏ撤去（合計）						
種　別	延長					備考
	m					
Ａｓ舗装切断（側溝設置前）	237.10					計第18-2号表
Ａｓ舗装切断（本復旧時）	143.20					計第19-2号表
Ａｓ舗装切断（合計）	380.30					
種　別	延長					備考
	m					
無筋Ｃｏ切断（Co舗装撤去時）						
無筋Ｃｏ切断（合計）						

計第　18-1　号表

Ａｓ舗装撤去（側溝設置前）（右）　計算書

測点	距離	Ａｓ舗装剥取 幅員	平均幅員	面積	舗装厚	平均の舗装厚	体積	舗装版切断		延長
西条東７号線										
No. 0 － 5.00										
No. 0 － 3.50										
No. 0 － 1.20										
No. 0 － 1.20		0.30			0.080					
No. 0	1.20	0.30	0.30	0.4	0.080	0.080	0.03			
No. 0 ＋ 1.20	1.20	0.30	0.30	0.4	0.080	0.080	0.03			
No. 0 ＋ 10.00	8.80	0.30	0.30	2.6	0.080	0.080	0.21			
No. 0 ＋ 18.40	8.40	0.30	0.30	2.5	0.080	0.080	0.20			
No. 0 ＋ 18.40										
No. 1										
No. 1 ＋ 8.10										
No. 1 ＋ 8.10		0.50			0.080					
No. 2	11.90	0.50	0.50	6.0	0.080	0.080	0.48			
No. 2 ＋ 9.00	9.00	0.50	0.50	4.5	0.080	0.080	0.36			
No. 2 ＋ 9.00		0.30			0.080					
No. 3	11.00	0.30	0.30	3.3	0.080	0.080	0.26			
No. 4	20.00	0.30	0.30	6.0	0.080	0.080	0.48			
No. 4 ＋ 10.00	10.00	0.30	0.30	3.0	0.080	0.080	0.24			
No. 5	10.00	0.30	0.30	3.0	0.080	0.080	0.24			92.80
No. 5		3.00			0.080					
No. 5 ＋ 1.10	1.10	3.00	3.00	3.3	0.080	0.080	0.26			
No. 5 ＋ 1.10		0.30			0.080					
No. 5 ＋ 14.00	12.90	0.30	0.30	3.9	0.080	0.080	0.31			
No. 6	6.00	0.30	0.30	1.8	0.080	0.080	0.14			
No. 6 ＋ 9.70	9.70	0.30	0.30	2.9	0.080	0.080	0.23			
No. 6 ＋ 9.70										
No. 7										
No. 7 ＋ 9.60										
No. 7 ＋ 9.60		0.30			0.080					
No. 8	10.40	0.30	0.30	3.1	0.080	0.080	0.25			
No. 9	20.00	0.30	0.30	6.0	0.080	0.080	0.48			86.10
No. 9 ＋ 11.00	11.00	0.30	0.30	3.3	0.080	0.080	0.26	1m2当りの処分量		(As殻)
No. 10	9.00	0.30	0.30	2.7	0.080	0.080	0.22	5.71m3/71.6m2＝0.08m3		
No. 11	20.00	0.30	0.30	6.0	0.080	0.080	0.48	100m2当りの処分量		(As殻)
No. 12	20.00	0.30	0.30	6.0	0.080	0.080	0.48	0.08m3×100m2＝8.0m3		
No. 12 ＋ 2.90	2.90	0.30	0.30	0.9	0.080	0.080	0.07			43.5
小計	m 214.5			m 71.6			m 5.71			m 222.40
				搬出量	5.71×2.35ｔ＝13.42ｔ					

計第　18-2　号表

Ａｓ舗装撤去（側溝設置前）（左）　計 算 書

測　点	距 離	Ａｓ舗装剥取 幅員	平均幅員	面　積	舗装厚	平均の舗装厚	体　積	舗装版切断		延　長
西条東７号線										
No.　5 +　11.00		0.30			0.080					
No.　5 +　14.00	3.00	0.30	0.30	0.9	0.080	0.080	0.07			
No.　5 +　18.50	4.50	0.30	0.30	1.4	0.080	0.080	0.11			
No.　9 +　8.50		0.30			0.080					
No.　9 +　11.00	2.50	0.30	0.30	0.8	0.080	0.080	0.06			
No.　9 +　14.50	3.50	0.30	0.30	1.1	0.080	0.080	0.09			14.70
								1m2当りの処分量		(As殻)
								6.04m3/75.8m2＝0.08m3		
								100m2当りの処分量		(As殻)
								0.08m3×100m2＝8.0m3		
小　計	m 10.5			m² 4.2			m³ 0.33			m 14.70
合　計	m 225.0			m² 75.8			m³ 6.04			m 237.10
				搬出量		6.04×2.35ｔ＝14.19ｔ				

計第　19-1　号表

Ａｓ舗装撤去（本復旧前）（右）　　計 算 書

測　　点	距 離	Ａｓ舗装剥取 幅員	平均幅員	面　積	舗装厚	平均の舗装厚	体　積	舗装版切断		延　長
西条東７号線										
No.　0 －　5.00		7.00			0.080					
No.　0 －　3.50	1.50	7.00	7.00	10.5	0.080	0.080	0.84			
No.　0 －　1.20	2.30	5.00	6.00	13.8	0.080	0.080	1.10			
No.　0 －　1.20		4.70			0.080					
No.　0	1.20	3.70	4.20	5.0	0.080	0.080	0.40			
No.　0 ＋　1.20	1.20	2.70	3.20	3.8	0.080	0.080	0.30			
No.　0 ＋　10.00	8.80	2.70	2.70	23.8	0.080	0.080	1.90			
No.　0 ＋　18.40	8.40	2.70	2.70	22.7	0.080	0.080	1.82			
No.　0 ＋　18.40		3.00			0.080					
No.　1	1.60	3.00	3.00	4.8	0.080	0.080	0.38			
No.　1 ＋　8.10	8.10	3.00	3.00	24.3	0.080	0.080	1.94			
No.　1 ＋　8.10		2.50			0.080					
No.　2	11.90	2.50	2.50	29.8	0.080	0.080	2.38			
No.　2 ＋　9.00	9.00	2.50	2.50	22.5	0.080	0.080	1.80			
No.　2 ＋　9.00		2.70			0.080					
No.　3	11.00	2.70	2.70	29.7	0.080	0.080	2.38			
No.　4	20.00	2.70	2.70	54.0	0.080	0.080	4.32			
No.　4 ＋　10.00	10.00	2.70	2.70	27.0	0.080	0.080	2.16			
No.　5	10.00	2.70	2.70	27.0	0.080	0.080	2.16			72.00
	1.10									
No.　5 ＋　1.10		2.70			0.080					
No.　5 ＋　14.00	12.90	2.70	2.70	34.8	0.080	0.080	2.78			
No.　6	6.00	2.70	2.70	16.2	0.080	0.080	1.30			
No.　6 ＋　9.70	9.70	2.70	2.70	26.2	0.080	0.080	2.10			
No.　6 ＋　9.70		3.00			0.080					
No.　7	10.30	3.00	3.00	30.9	0.080	0.080	2.47			
No.　7 ＋　9.60	9.60	3.00	3.00	28.8	0.080	0.080	2.30			
No.　7 ＋　9.60		2.70			0.080					
No.　8	10.40	2.70	2.70	28.1	0.080	0.080	2.25			
No.　9	20.00	2.70	2.70	54.0	0.080	0.080	4.32			
No.　9 ＋　11.00	11.00	2.70	2.70	29.7	0.080	0.080	2.38			
No.　10	9.00	2.70	2.70	24.3	0.080	0.080	1.94			26.90
No.　11	20.00	2.70	2.70	54.0	0.080	0.080	4.32	1m2当りの処分量		(As殻)
No.　12	20.00	2.70	2.70	54.0	0.080	0.080	4.32	55.48m3/693.8m2＝0.08m3		
No.　12 ＋　2.90	2.90	2.70	2.70	7.8	0.080	0.080	0.62	100m2当りの処分量		(As殻)
No.　12 ＋　2.90		3.00			0.080			0.08m3×100m2＝8.0m3		
No.　12 ＋　5.00	2.10	3.00	3.00	6.3	0.080	0.080	0.50			26.0
小　計	m 250.0			m² 693.8			m³ 55.48			m 124.90
				搬出量	55.48×2.35ｔ＝130.38ｔ					

計第　19-2　号表

Ａｓ舗装撤去（本復旧前）（左）

計 算 書

測　　点	距 離	Ａｓ舗装剥取 幅員	平均幅員	面　積	舗装厚	平均の舗装厚	体　積	舗装版切断		延　長
西条東７号線										
No.　5 +　11.00		1.20			0.080					
No.　5 +　14.00	3.00	1.20	1.20	3.6	0.080	0.080	0.29			
No.　5 +　18.50	4.50	1.20	1.20	5.4	0.080	0.080	0.43			
No.　9 +　8.50		1.20			0.080					
No.　9 +　11.00	2.50	1.20	1.20	3.0	0.080	0.080	0.24			
No.　9 +　14.50	3.50	1.20	1.20	4.2	0.080	0.080	0.34			18.30
								1m2当りの処分量		(As殻)
								56.78m3/710m2＝0.08m3		
								100m2当りの処分量		(As殻)
								0.08m3×100m2＝8.0m3		
小　計	m 13.5			m² 16.2			m³ 1.30			m 18.30
合　計	m 263.5			m² 710.0			m³ 56.78			m 143.20
				搬出量	56.78×2.35ｔ＝133.43ｔ					

計第　20　号表

無筋Co撤去（側溝設置前）　計 算 書

測　点	距 離	無筋Co取壊 C(Co) 単位体積	平均体積	体　積
西条東７号線				
No.　0 －　1.20		0.30		
No.　0	1.20	0.30	0.30	0.4
No.　0 ＋　10.00	10.00	0.20	0.25	2.5
No.　0 ＋　18.40	8.40	0.20	0.20	1.7
No.　1 ＋　8.10		0.10		
No.　2	11.90	0.10	0.10	1.2
No.　2 ＋　9.00	9.00	0.20	0.15	1.4
No.　2 ＋　9.00		0.20		
No.　3	11.00	0.20	0.20	2.2
No.　4	20.00	0.20	0.20	4.0
No.　4 ＋　10.00	10.00	0.30	0.25	2.5
No.　5	10.00	0.10	0.20	2.0
No.　5 ＋　14.00	14.00	0.30	0.20	2.8
No.　6	6.00	0.10	0.20	1.2
No.　6 ＋　9.70	9.70	0.10	0.10	1.0
No.　7 ＋　9.60		0.20		
No.　8	10.40	0.20	0.20	2.1
No.　9	20.00	0.10	0.15	3.0
No.　9 ＋　11.00	11.00	0.30	0.20	2.2
No.　10	9.00	0.10	0.20	1.8
No.　11	20.00	0.20	0.15	3.0
No.　12	20.00	0.30	0.25	5.0
No.　12 ＋　2.90	2.90	0.30	0.30	0.9
家屋駐車場		17.20		
（右図 厚さ0.10m）	0.10	17.20	17.20	1.7
小　計	m 214.5		m³ 42.6	m³	m
合　計	m 214.5		m³ 42.6	m³	m
			搬出量	42.60×2.35ｔ＝100.11ｔ	

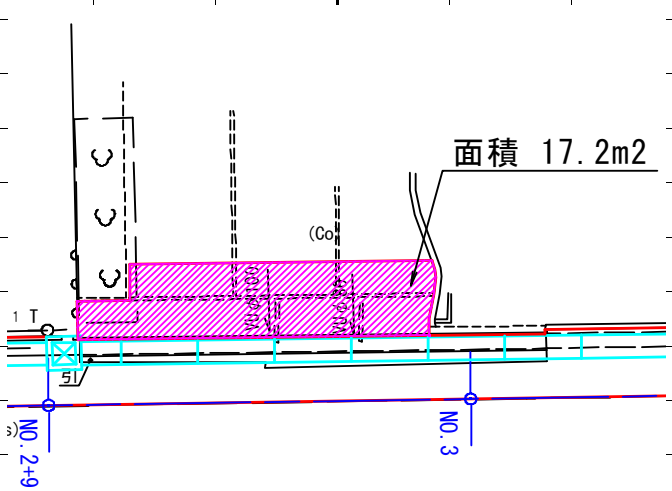

工　　種	嵩上げコンクリート	数 量 計 算 書

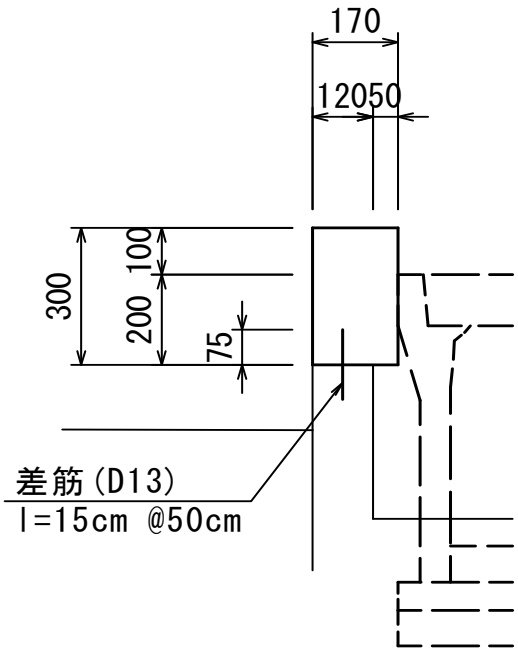

（　10.00　m当り ）

名　　称	規　　格	算　　式	単位	単位数量	延　　長	数　　量
コンクリート	18N/mm^2	0.170×0.300×10.0	m^3	0.510		
型　　枠	小型	(0.300+0.100) ×10.0	m^2	4.000		
差　　筋	D13 L=15cm	(0.150×20本) ×0.995	kg	3.000		
目 地 材	t=10mm	0.170×0.300×1	m^2	0.051		

工　　種	G-B580-L600-H750(T-14)	数 量 計 算 書

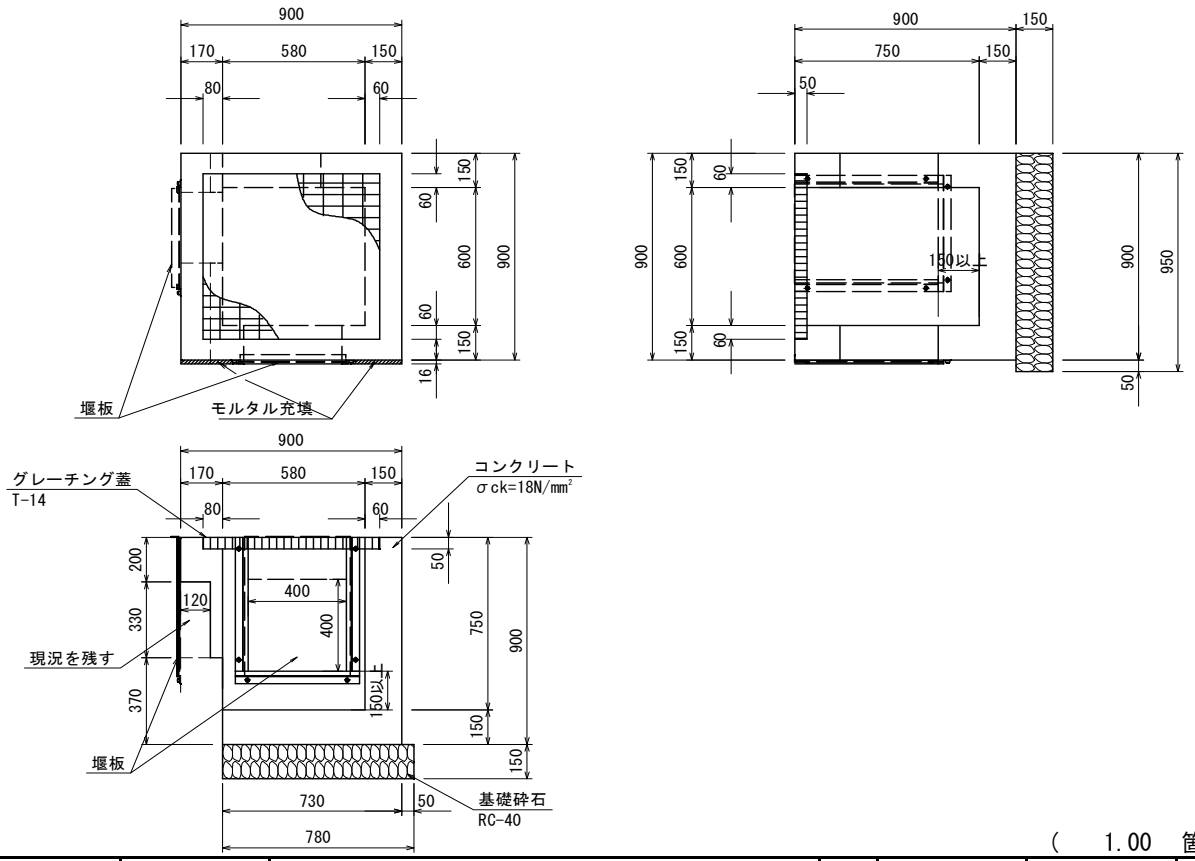

（　1.00　箇所当り）

名　称	規　格	算　式	単位	単位数量	延　長	数　量
コンクリート	18N/mm²	0.900×0.900×0.900 = 0.729				
		控除				
		0.580×0.600×0.700 = −0.244				
		−0.026				
		0.370×0.170×0.900 = −0.057				
		0.330×0.120×0.900 = −0.036				
		0.400×0.400×0.150×2 = −0.048				
		合　計 = 0.318	m³	0.318		
型　枠	小型	(0.900×2+0.580×2+0.600×2)×0.900 = 3.744				
		(0.200＋0.900)×0.900 = 0.990				
		0.400×0.150×4×2 = 0.480				
		控除				
		0.400×0.400×2×2 = −0.640				
		0.370×0.170×2 = −0.126				
		0.330×0.120×2 = −0.079				
		合　計 = 4.369	m²	4.369		
基礎砕石	RC-40 t=150	0.780×0.950	m²	0.741		
		0.780×0.950×0.150	m²	0.111		
グレーチング蓋	R1FD44-66V 相当品		式	1.000		
堰　板	SUS304 (t=3mm)	630×430	式	1.000		

工　種	堰　　板	数量計算書

止金具

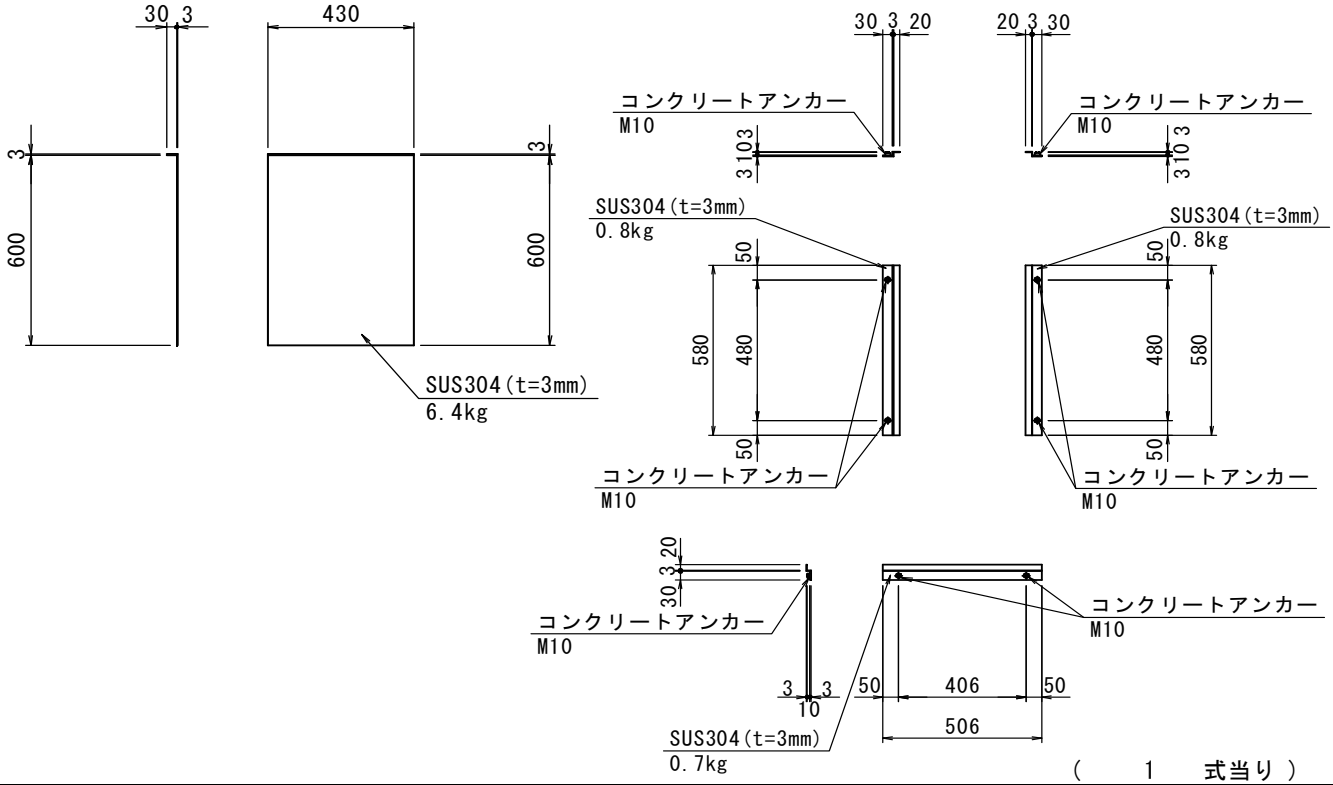

（　1　式当り）

名　称	規　格	算　式	単位	単位数量	延　長	数　量
堰　板	SUS304 (t=3mm)	6.4×1	kg	6.4kg/個	630×430	6.400
止金具	SUS304 (t=3mm)	0.8×4	kg	0.8kg/個	60×580	3.200
止金具	SUS304 (t=3mm)	0.7×2	kg	0.7kg/個	60×506	1.400
コンクリートアンカー	M10		本			6.0

工　　種	G-B590-L600-H700(T-14)	数 量 計 算 書

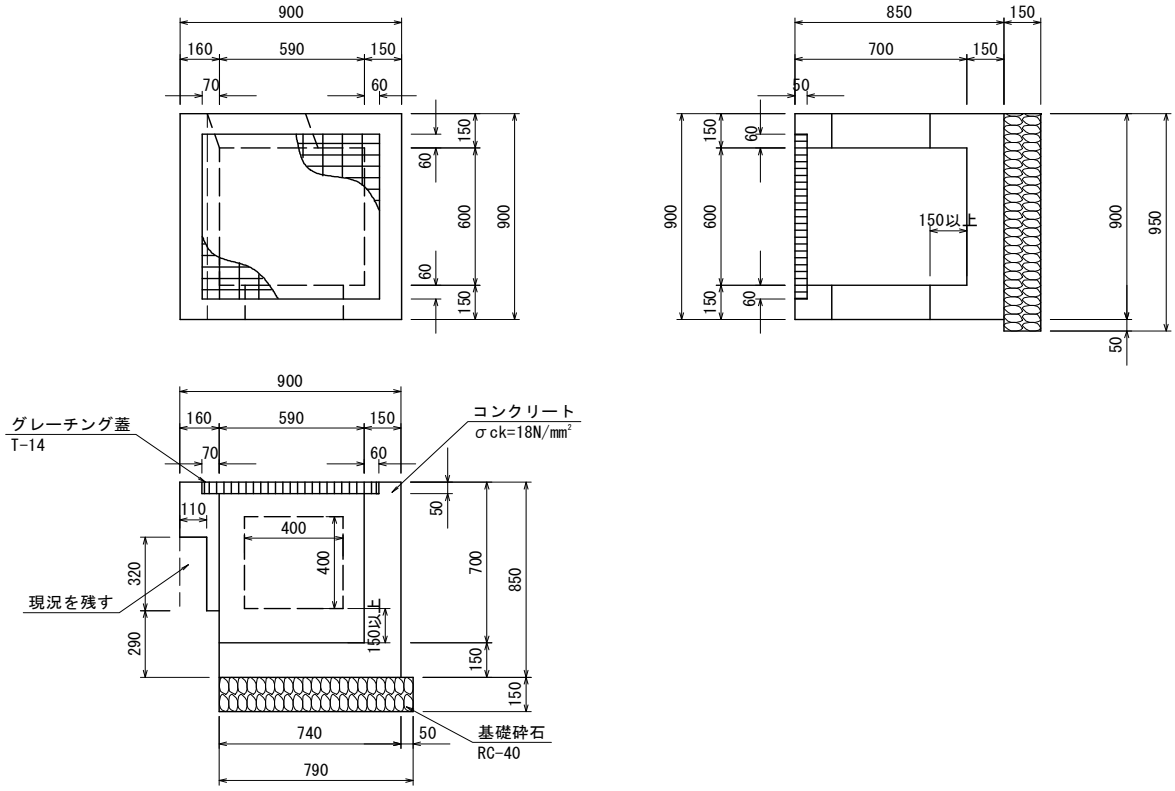

（　1.00　箇所当り）

名　称	規　格	算　式	単位	単位数量	延　長	数　量
コンクリート	18N/mm²	0.900×0.900×0.850 = 0.689				
		控除				
		0.590×0.600×0.650 = -0.230				
		0.720×0.720×0.050 = -0.026				
		0.290×0.160×0.900 = -0.042				
		0.320×0.110×0.900 = -0.032				
		0.400×0.400×0.150×2 = -0.048				
		合　計 = 0.311	m³	0.311		
型　枠	小型	(0.900×3+0.590×2+0.600×2)×0.850 = 4.318				
		0.400×0.150×4×2 = 0.480				
		控除				
		0.400×0.400×2×2 = -0.640				
		0.290×0.160×2 = -0.093				
		0.320×0.110×2 = -0.070				
		合　計 = 3.995	m²	3.995		
基礎砕石	RC-40 t=150	0.790×0.950	m²	0.751		
		0.790×0.950×0.150	m³	0.113		
グレーチング蓋	R1FD44-66V 相当品		式	1.000		

工　　種	G-B570-L600-H700(T-14)	数 量 計 算 書

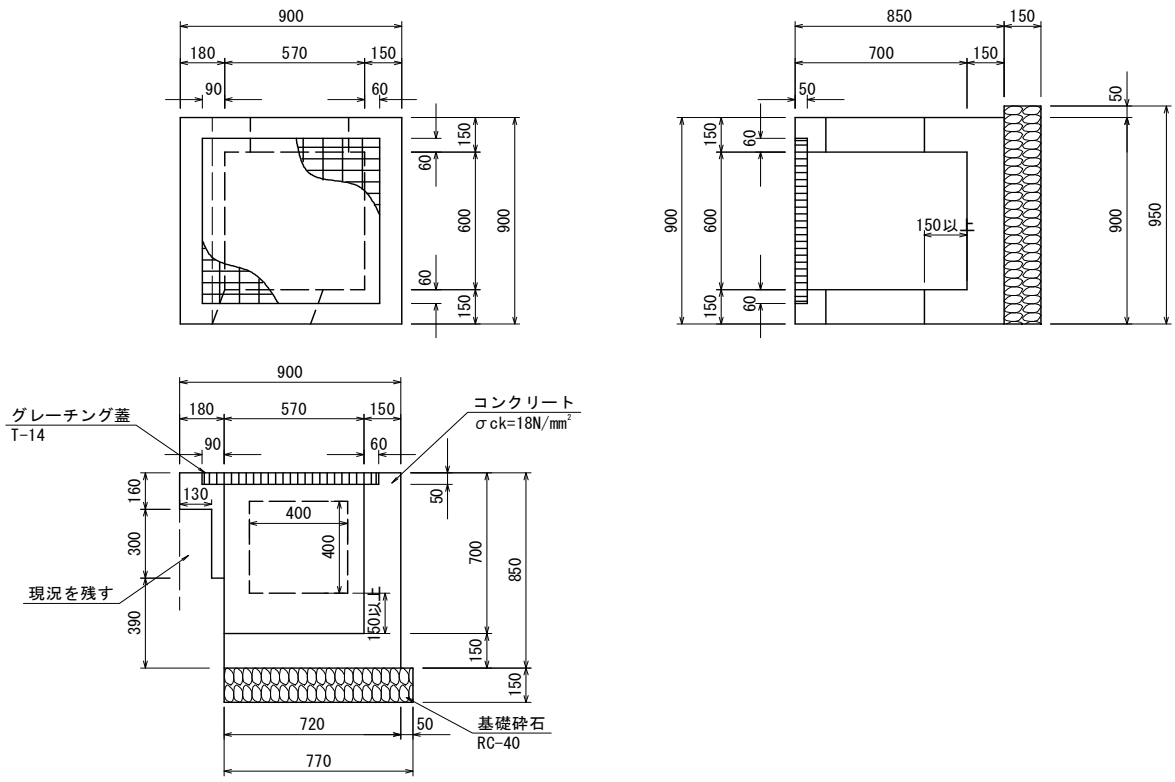

（　1.00　箇所当り ）

名　称	規　格	算　式	単位	単位数量	延　長	数　量
コンクリート	18N/mm²	0.900×0.900×0.850 = 0.689				
		控除				
		0.570×0.600×0.650 = −0.222				
		0.720×0.720×0.050 = −0.026				
		0.390×0.180×0.900 = −0.063				
		0.300×0.130×0.900 = −0.035				
		0.400×0.400×0.150×2 = −0.048				
		合　計 = 0.295	m³	0.295		
型　枠	小型	(0.900×3+0.570×2+0.600×2)×0.850 = 4.284				
		0.160×0.900 = 0.144				
		0.400×0.150×4×2 = 0.480				
		控除				
		0.400×0.400×2×2 = −0.640				
		0.390×0.180×2 = −0.140				
		0.300×0.130×2 = −0.078				
		合　計 = 4.050	m²	4.050		
基礎砕石	RC-40 t=150	0.770×0.950	m²	0.732		
		0.770×0.950×0.150	m³	0.110		
グレーチング蓋	R1FD44-66V 相当品		式	1.000		

工　　種	G-B570-L600-H600(T-14)	数 量 計 算 書

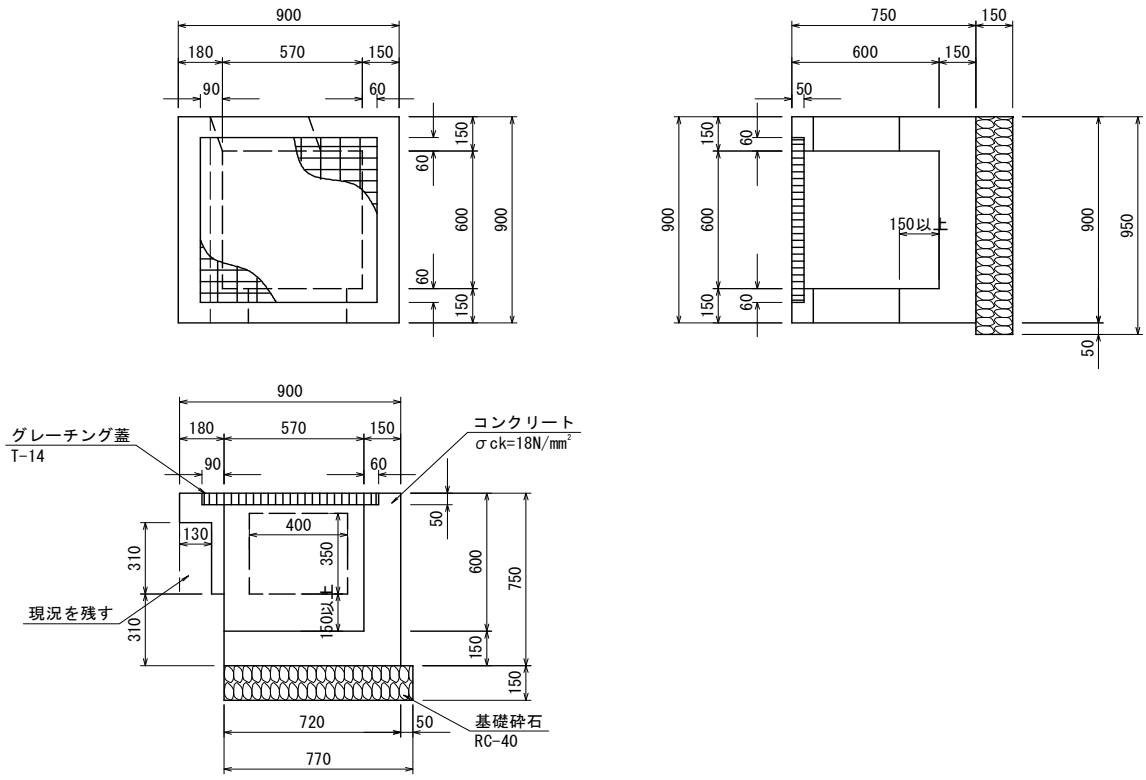

（　1.00　箇所当り ）

名　　称	規　　格	算　　式	単位	単位数量	延　　長	数　　量
コンクリート	18N/mm²	0.900×0.900×0.750 = 0.608				
		控除				
		0.570×0.600×0.550 = −0.188				
		0.720×0.720×0.050 = −0.026				
		0.310×0.180×0.900 = −0.050				
		0.310×0.130×0.900 = −0.036				
		0.350×0.400×0.150×2 = −0.042				
		合　計 = 0.266	m³	0.266		
型　　枠	小型	(0.900×3+0.570×2+0.600×2)×0.750 = 3.780				
		0.400×0.150×2×2 = 0.240				
		0.350×0.150×2×2 = 0.210				
		控除				
		0.350×0.400×2×2 = −0.560				
		0.310×0.180×2 = −0.112				
		0.310×0.130×2 = −0.081				
		合　計 = 3.477	m²	3.477		
基礎砕石	RC-40 t=150	0.770×0.950	m²	0.732		
		0.770×0.950×0.150	m³	0.110		
グレーチング蓋	R1FD44-66V 相当品		式	1.000		

工　　種	G-B600-L600-H750(T-14)	数 量 計 算 書

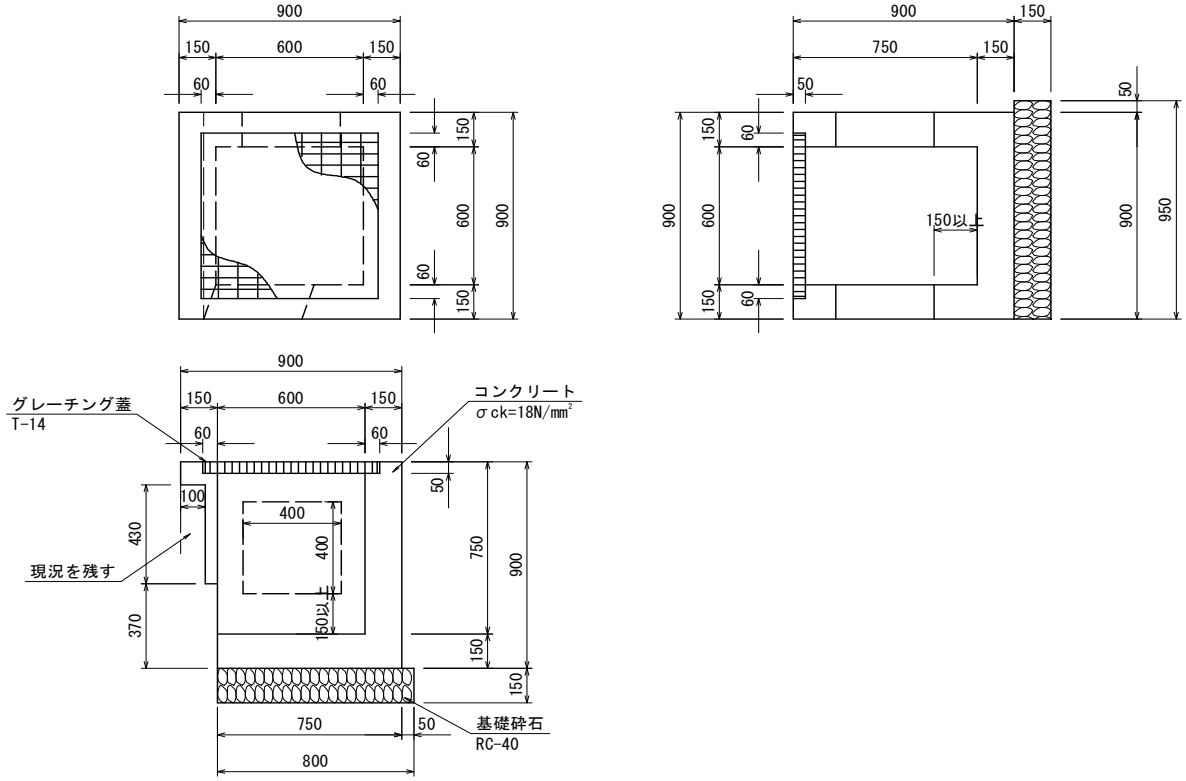

（　1.00　箇所当り ）

名　称	規　格	算　式	単位	単位数量	延　長	数　量
コンクリート	18N/mm²	0.900×0.900×0.900 = 0.729				
		控除				
		0.600×0.600×0.700 = −0.252				
		0.720×0.720×0.050 = −0.026				
		0.370×0.150×0.900 = −0.050				
		0.430×0.100×0.900 = −0.039				
		0.400×0.400×0.150×2 = −0.048				
		合　計 = 0.314	m³	0.314		
型　枠	小型	(0.900×3+0.600×2+0.600×2)×0.900 = 4.590				
		0.400×0.150×4×2 = 0.480				
		控除				
		0.400×0.400×2×2 = −0.640				
		0.370×0.150×2 = −0.111				
		0.430×0.100×2 = −0.086				
		合　計 = 4.233	m²	4.233		
基礎砕石	RC-40 t=150	0.800×0.950	m²	0.760		
		0.800×0.950×0.150	m³	0.114		
グレーチング蓋	R1FD44-66V 相当品		式	1.000		

工　　種	G-B510-L600-H750(T-14)	数 量 計 算 書

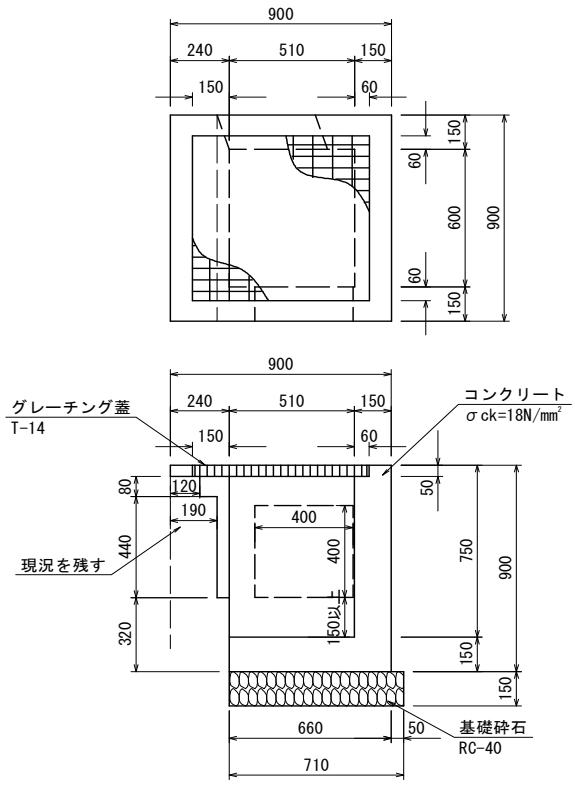

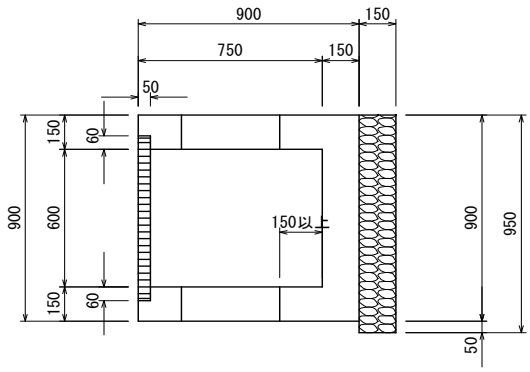

（　1.00　箇所当り）

名　称	規　格	算　式	単位	単位数量	延　長	数　量
コンクリート	18N/mm²	0.900×0.900×0.900 = 0.729				
		控除				
		0.510×0.600×0.700 = -0.214				
		0.720×0.720×0.050 = -0.026				
		0.320×0.240×0.900 = -0.069				
		0.440×0.190×0.900 = -0.075				
		0.080×0.120×0.900 = -0.009				
		0.400×0.400×0.150×2 = -0.048				
		合　計 = 0.288	m³	0.288		
型　枠	小型	(0.900×3+0.510×2+0.600×2)×0.900 = 4.428				
		0.400×0.150×4×2 = 0.480				
		控除				
		0.400×0.400×2×2 = -0.640				
		0.320×0.240×2 = -0.154				
		0.440×0.190×2 = -0.167				
		0.080×0.120×2 = -0.019				
		合　計 = 3.928	m²	3.928		
基礎砕石	RC-40 t=150	0.710×0.950	m²	0.675		
		0.710×0.950×0.150	m³	0.101		
グレーチング蓋	R1FD44-66V 相当品		式	1.000		

工　　種	CB-LT300-600-600	数 量 計 算 書

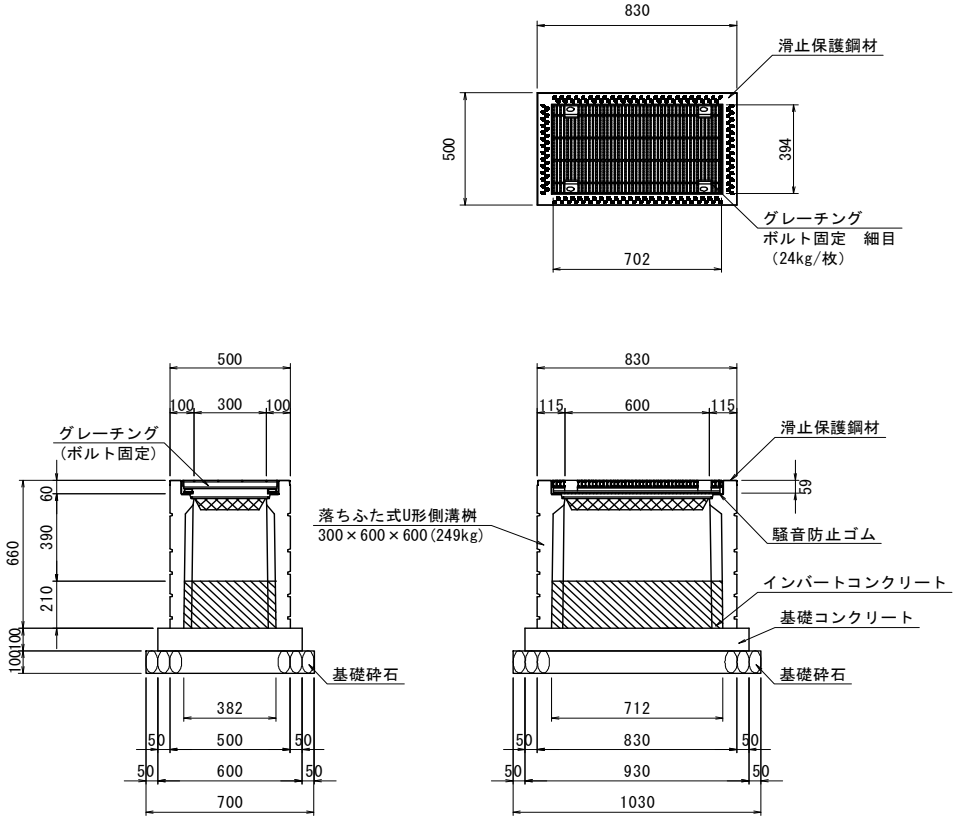

（　1　ヶ所当り）

名　　称	規　　格	算　　式	単位	単位数量	延　　長	数　　量
基礎砕石	RC-40 t=100	0.700×1.030	m^2	0.721		
		0.700×1.030×0.100	m^3	0.072		
基礎コンクリート	18N/mm^2	0.600×0.930×0.100	m^3	0.056		
基礎コンクリート型枠		(0.600+0.930) ×0.100×2	m^2	0.306		
インバートコンクリート	18N/mm^2	0.382×0.712×0.210	m^3	0.057		
落ち蓋式U型側溝桝	ボルト固定 300×600×600		基	1.000		
グレーチング	300×600用 細目		枚	1.000		

工　　種	CB-LT400-400-600	数 量 計 算 書

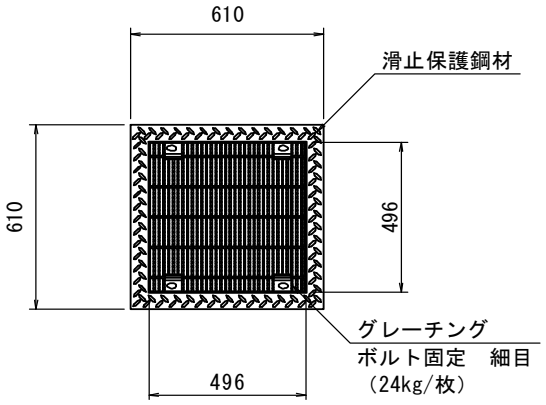

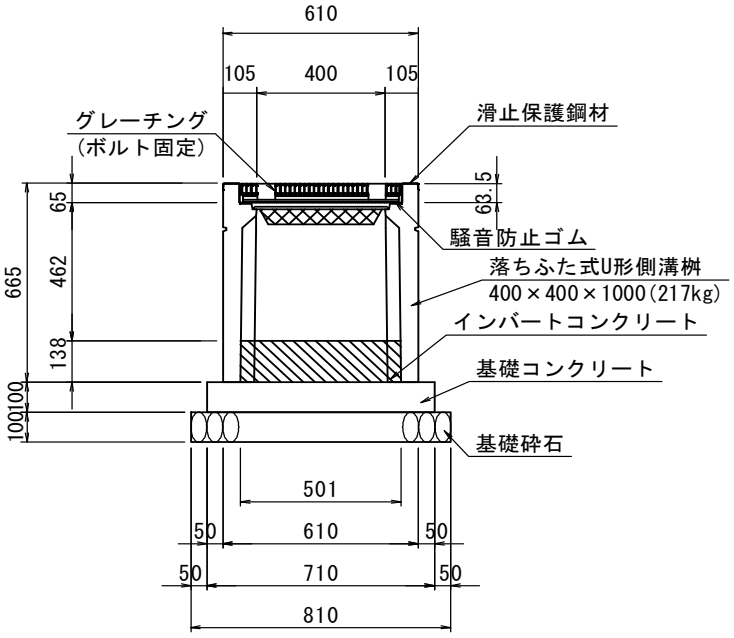

(　1　ヶ所当り)

名　称	規　格	算　式	単位	単位数量	延　長	数　量
基礎砕石	RC-40 t=100	0.810×0.810	m^2	0.656		
		0.810×0.810×0.100	m^3	0.066		
基礎コンクリート	18N/mm^2	0.710×0.710×0.100	m^3	0.050		
基礎コンクリート型枠		0.710×0.100×4	m^2	0.284		
インバートコンクリート	18N/mm^2	0.501×0.501×0.138	m^3	0.035		
落ち蓋式U型側溝桝	ボルト固定 400×400×600		基	1.000		
グレーチング	400×400用 細目		枚	1.000		

工　　種	CB-LT400-400-1000	数 量 計 算 書

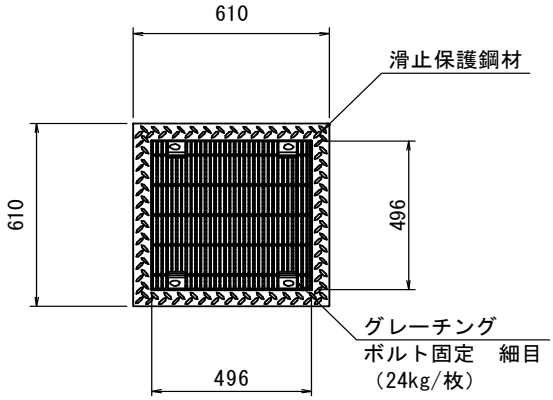

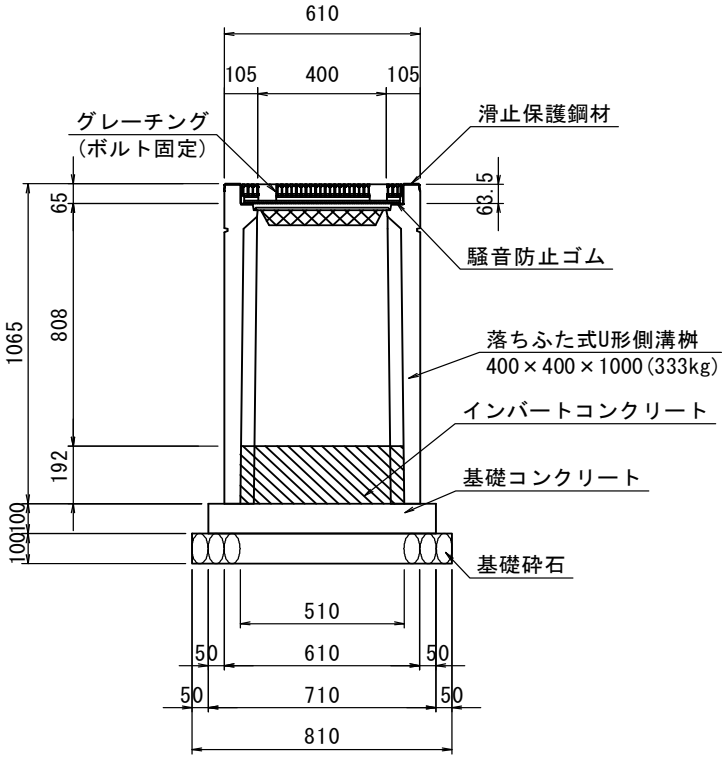

(　1　ヶ所当り)

名　称	規　格	算　式	単位	単位数量	延　長	数　量
基礎砕石	RC-40 t=100	0.810×0.810	m^2	0.656		
		0.810×0.810×0.100	m^3	0.066		
基礎コンクリート	18N/mm^2	0.710×0.710×0.100	m^3	0.050		
基礎コンクリート型枠		0.710×0.100×4	m^2	0.284		
インバートコンクリート	18N/mm^2	0.510×0.510×0.192	m^3	0.050		
落ち蓋式U型側溝桝	ボルト固定 400×400×1000		基	1.000		
グレーチング	400×400用 細目		枚	1.000		

工　　種	BOX-B300-H300	数 量 計 算 書

断面図

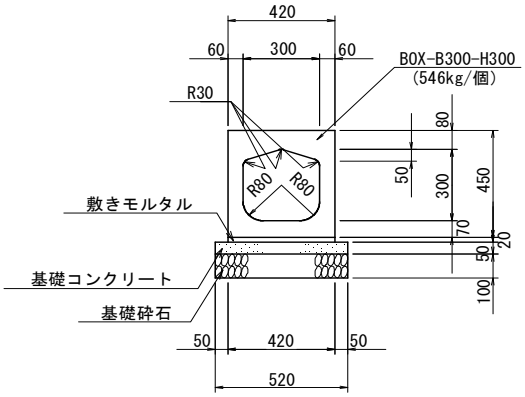

側面図

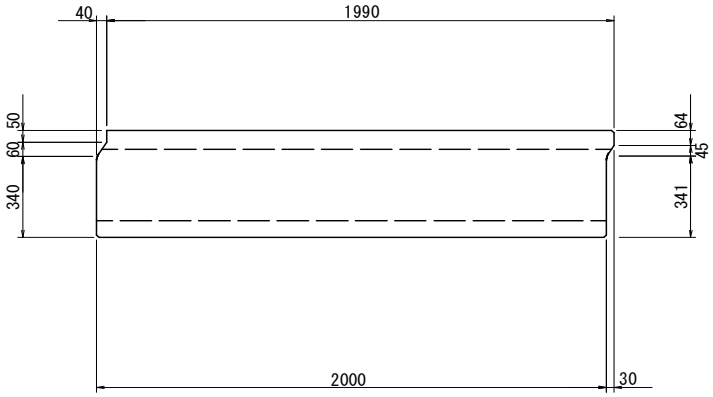

（　10.00　m当り）

名　　称	規　　格	算　　式	単位	単位数量	延　　長	数　　量
基礎砕石	RC-40 t=100	0.520×10.00	m^2	5.200		
		0.520×10.00×0.100	m^3	0.520		
基礎コンクリート	18N/mm^2	0.520×0.050×10.00	m^3	0.260		
基礎コンクリート型枠		0.050×2×10.00	m^2	1.000		
敷モルタル	1：3	0.420×0.020×10.00	m^3	0.084		
ボックス	B300ーH300	10.00÷2.000	本	5.000		